L 626

Cat. 604.61.108.02
1st Edition: 07 - 1997

ELENCO VERSIONI

LISTE DES TYPES
LISTE DER VERSIONEN

VERSIONS LIST
LISTA DE VERSION

Modello Modele Modeli	Modello Model Modelo	Codice Code Kennummer	Codice Code Codigo	Telaio Chassis Fahrgestell	Telaio Chassis Chasis	Motore Moteur Motor	Motore Engine Motor
L 626 MCS	**Trazione Idrostatica** **Traction Hydrostatique** **Hydrostatischen Antriebs** **Hydrostatic Drive** **Traccion Hidrostatica**	**02**		5 E 7 0001		**8361 SRI 12.00 A001**	
L 626 INTEGRALE	**Livellamento Integrale** **Nivellement Intégrale** **Integral Ausgleichsanlage** **Integral Levelling** **Nivelación Integral**	**03**		5 E 8 0001			

Motore
Engine
Moteur
Motor
Motor

Simboli - Symbols - Symboles - Symbole - Symbolos

(X) Qta x macchine vendute (aa.bbb.ccc.ddd) (aa) per 1,(bbb) 2-10 (ccc) 11-25 (ddd) 26-50 - Qty per tractors sold (aa.bbb.ccc.ddd) (aa) for 1,(bbb) 2-10 (ccc) 11-25 (ddd) 26-50 - Qte pour parc tracteurs (aa,bbb,ccc,ddd) (aa) pour 1,(bbb) 2-10 (ccc) 11-25 (ddd) 26-50 - Anzahl pro schleppersverkauf (aa,bbb,ccc,ddd) (aa) fuer 1,(bbb) 2-10 (ccc) 11-25 (ddd) 26-50 - Cantidad por maquinas vendidas (aa.bbb.ccc.ddd) (aa) 1,(bbb) 2-10 (ccc) 11-25 (ddd) 26-50

T-A Sostituzione - Replacement - Substitution - Ersetzung - Substituciòn

T-B Revisione - Overhaul - Revision - Uberprufung - Revisiòn

T-C Registrazione - Setting - Enregistrement - Einstellung - Regulatiòn

T-D Da classificare - ?da classificare - ?da classificare - ?da classificare - ?da classificare

Motore
Engine
Moteur
Motor
Motor

MTB "L" - L 626

0.02.1

Motore
Engine
Moteur
Motor
Motor

Laverda\0.02.1.L626mcs.png

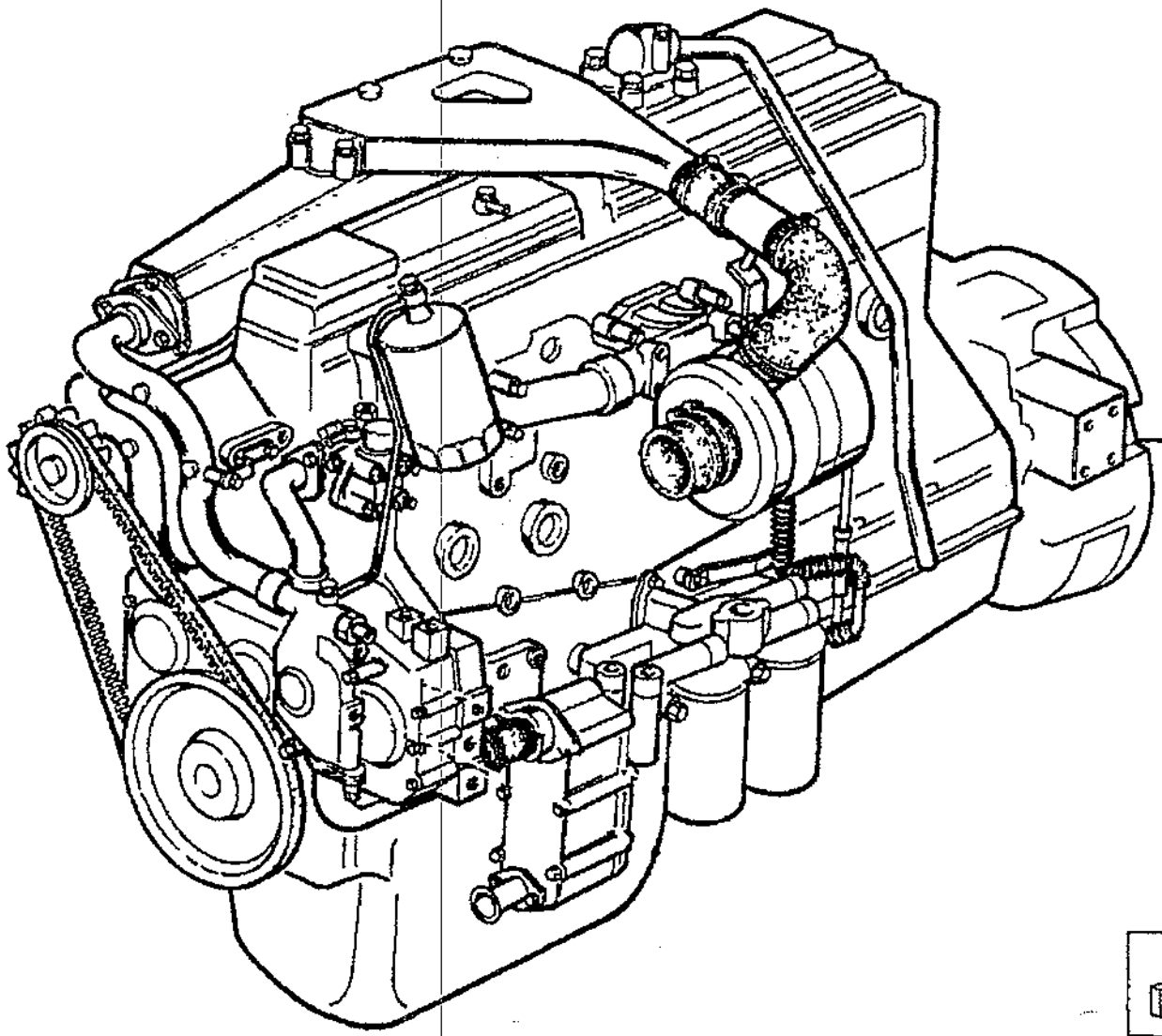

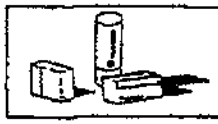

1940113
1940114

Motore
Engine
Moteur
Motor
Motor

MTB "L" - L 626

0.02.1

Motore
Engine
Moteur
Motor
Motor

Laverda\0.02.1.L626mcs.png

			Italiano	Inglese	Francese	Tedesco	Spagnolo
-	1940113	1	Serie guarnizioni	Kit seals	Lot guarnitures	Dichtungssatz	Serie de juntas
			● N.A. (1)				
-	1940114	1	Rettifica valvole	Engine top gaskets	Rectification soupape	Ventilnachschleifsatz	Retific.valvulas
-	8017809	1	Motore	Engine	Moteur	Motor	Motor

Motore Engine Moteur Motor Motor	0.04.0	Basamento e cilindri Cranckcase and cylin der Bati et culasse Kurbelgehaeuse und zylinder Bloque de cilindros y culata
MTB "L" - L 626		Laverda\0.04.0.L626mcs.png

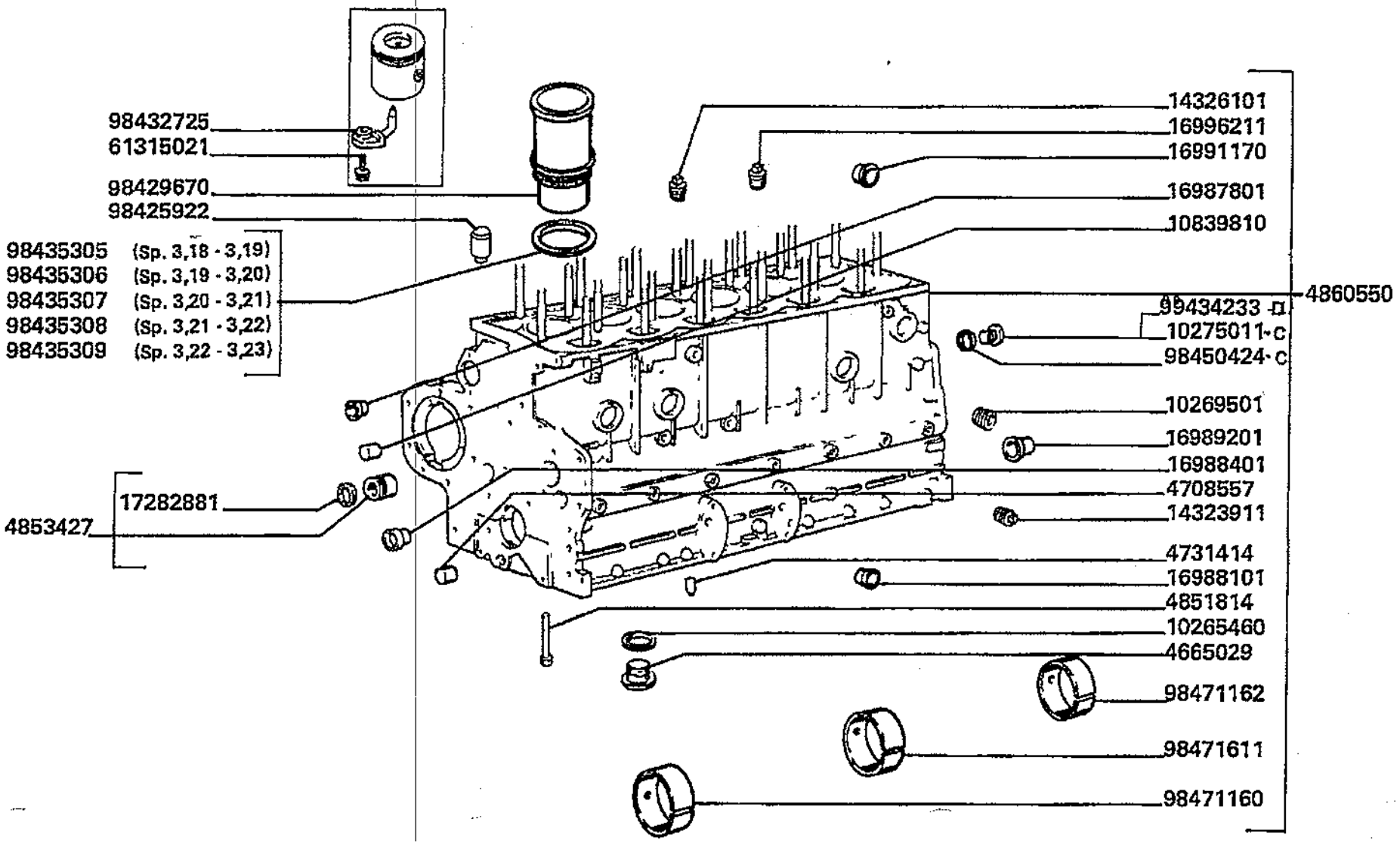

Motore
Engine
Moteur
Motor
Motor

MTB "L" - L 626

0.04.0

Basamento e cilindri
Cranckcase and cylin der
Bati et culasse
Kurbelgehaeuse und zylinder
Bloque de cilindros y culata

Laverda\0.04.0.L626mcs.png

			Italiano	Inglese	Francese	Tedesco	Spagnolo
-	10265460	1	Guarnizione	Gasket	Guarniture	Dichtung	Junta
-	10269501	1	Tappo	Plug	Bouchon	Verschl.stopfen	Tapon
-	10275011	2	Tappo	Plug	Bouchon	Verschl.stopfen	Tapon
-	10839810	4	Grano	Dowel	Vis	Passtift	Piton
-	14323911	8	Tappo	Plug	Bouchon	Verschl.stopfen	Tapon
-	14326101	1	Tappo	Plug	Bouchon	Verschl.stopfen	Tapon
-	16987801	2	Sostituito	Replace	Remplace	Ersetzen	Reemplazar
			000143283010 (2)				
-	16988101	1	Sostituito	Replace	Remplace	Ersetzen	Reemplazar
			000143285010 (1)				
-	16988401	1	Sostituito	Replace	Remplace	Ersetzen	Reemplazar
			000143288010 (1)				
-	16989201	1	Sostituito	Replace	Remplace	Ersetzen	Reemplazar
			000143293010 (1)				
-	16991170	6	Tappo	Plug	Bouchon	Verschl.stopfen	Tapon
-	16996211	1	Sostituito	Replace	Remplace	Ersetzen	Reemplazar
			000143241110 (1)				
-	17282881	1	Sostituito	Replace	Remplace	Ersetzen	Reemplazar
			000144583810 (1)				
-	4665029	1	Tappo	Plug	Bouchon	Verschl.stopfen	Tapon
-	4708557	2	Grano	Dowel	Vis	Passtift	Piton
-	4731414	1	Tappo	Plug	Bouchon	Verschl.stopfen	Tapon
-	4851814	14	Vite	Screw	Vis	Schraube	Tornillo
-	4853427	1	Valvola	Valve	Soupape	Ventil	Valvula
-	4860550	1	Basamento motore	Cylinder block	Bloc moteur	Kurbelgehaeuse	Bloque de cilindros
-	61315021	6	Bocchettone	Bolt, banjo	Orifice de remplissage	Verbindungsstutzen	Boquilla
-	98425922	2	Grano	Dowel	Vis	Passtift	Piton

Motore
Engine
Moteur
Motor
Motor

MTB "L" - L 626

0.04.0

Basamento e cilindri
Cranckcase and cylin der
Bati et culasse
Kurbelgehaeuse und zylinder
Bloque de cilindros y culata

Laverda\0.04.0.L626mcs.png

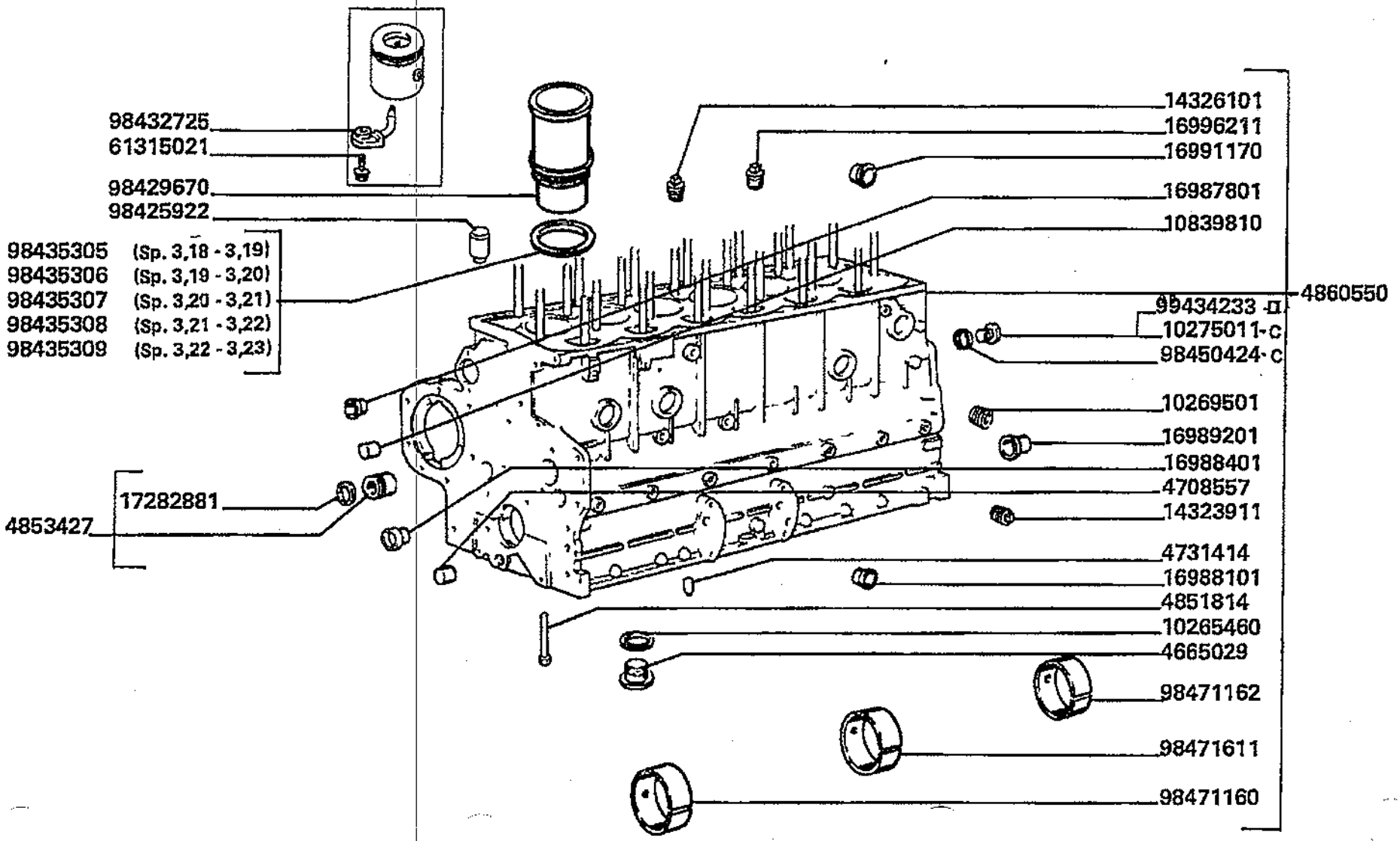

Motore
Engine
Moteur
Motor
Motor

MTB "L" - L 626

0.04.0

Basamento e cilindri
Cranckcase and cylin der
Bati et culasse
Kurbelgehaeuse und zylinder
Bloque de cilindros y culata

Laverda\0.04.0.L626mcs.png

			Italiano	Inglese	Francese	Tedesco	Spagnolo
-	98429670	6	Canna	Barrel	Corps cylindre	Zylindergehaeuse	Cuerpo cilindro
-	98432725	6	Ugello	Nozzle,lub. oil jet	Gicleur	Duese	Tobera
-	98435305	6	Spessore	Shim	Cale reglage	Einstellblech	Calce
-	98435306	6	Spessore	Shim	Cale reglage	Einstellblech	Calce
-	98435307	6	Spessore	Shim	Cale reglage	Einstellblech	Calce
-	98435308	6	Spessore	Shim	Cale reglage	Einstellblech	Calce
-	98435309	6	Spessore	Shim	Cale reglage	Einstellblech	Calce
-	98450424	2	Rosetta	Lock washer	Rondelle frein	Federring	Arandela grower
-	98471160	1	Boccola	Bush	Bague	Buchse	Casquillo
-	98471161	5	Boccola	Bush	Bague	Buchse	Casquillo
-	98471162	1	Boccola	Bush	Bague	Buchse	Casquillo
-	99434233	2	Tappo	Plug	Bouchon	Verschl.stopfen	Tapon

● N.A. (2)

Motore Engine Moteur Motor Motor	0.04.2	Coppa olio Oil sump Carter d'huile Oelwanne Carter de aceite
MTB "L" - L 626		Laverda\0.04.2.L626mcs.png

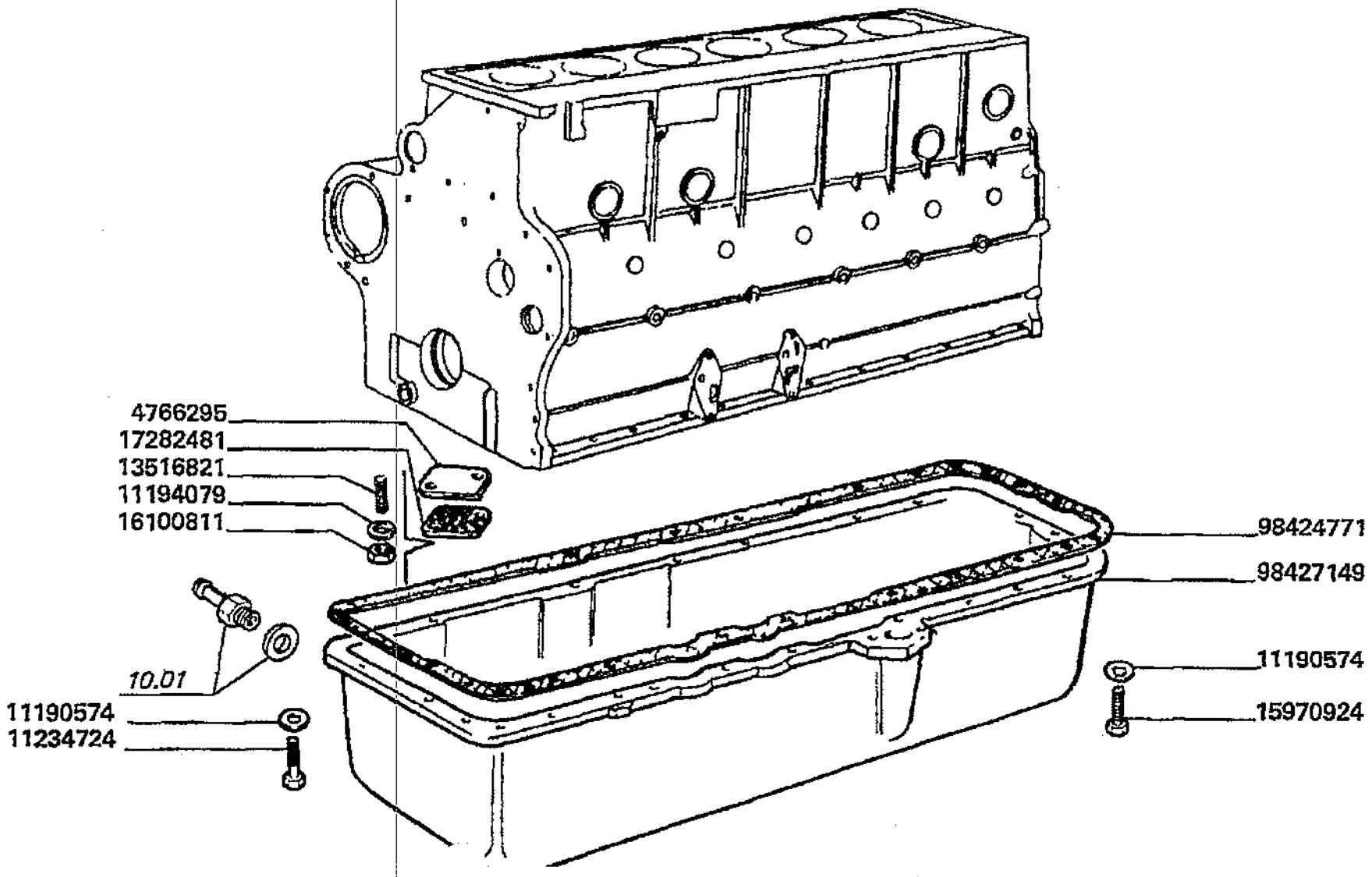

Motore
Engine
Moteur
Motor
Motor

MTB "L" - L 626

0.04.2

Coppa olio
Oil sump
Carter d'huile
Oelwanne
Carter de aceite

Laverda\0.04.2.L626mcs.png

			Italiano	Inglese	Francese	Tedesco	Spagnolo
-	11190574	31	Rosetta	Lock washer	Rondelle frein	Federring	Arandela grower
-	11194079	2	Rosetta	Lock washer	Rondelle frein	Federring	Arandela grower
-	11234724	2	Vite	Screw	Vis	Schraube	Tornillo
-	13516821	2	Prigioniero	Stud	Goujon	Stiftschraube	Prisionero
-	15970924	29	Sostituito	Replace	Remplace	Ersetzen	Reemplazar
			N.A. (29)				
-	16100811	2	Dado	Nut	Ecrou	Mutter	Tuerca
-	17282481	1	Sostituito	Replace	Remplace	Ersetzen	Reemplazar
			000144579810 (1)				
-	4726295	1	Coperchio	Cover	Couvercle	Deckel	Tapadera
			N.A. (1)				
-	98424771	1	Guarnizione	Gasket	Guarniture	Dichtung	Junta
-	98427149	1	Coppa olio	Oil cup	Carter huile	Oil pokal	Oil copa

Motore
Engine
Moteur
Motor
Motor

MTB "L" - L 626

0.04.3

Coperchi e scatole pag.1
Covers and bolted
Couvercle et boitiers
Deckel und gehaeuse
Tapas y cajas

Laverda\0.04.3.L626mcs.png

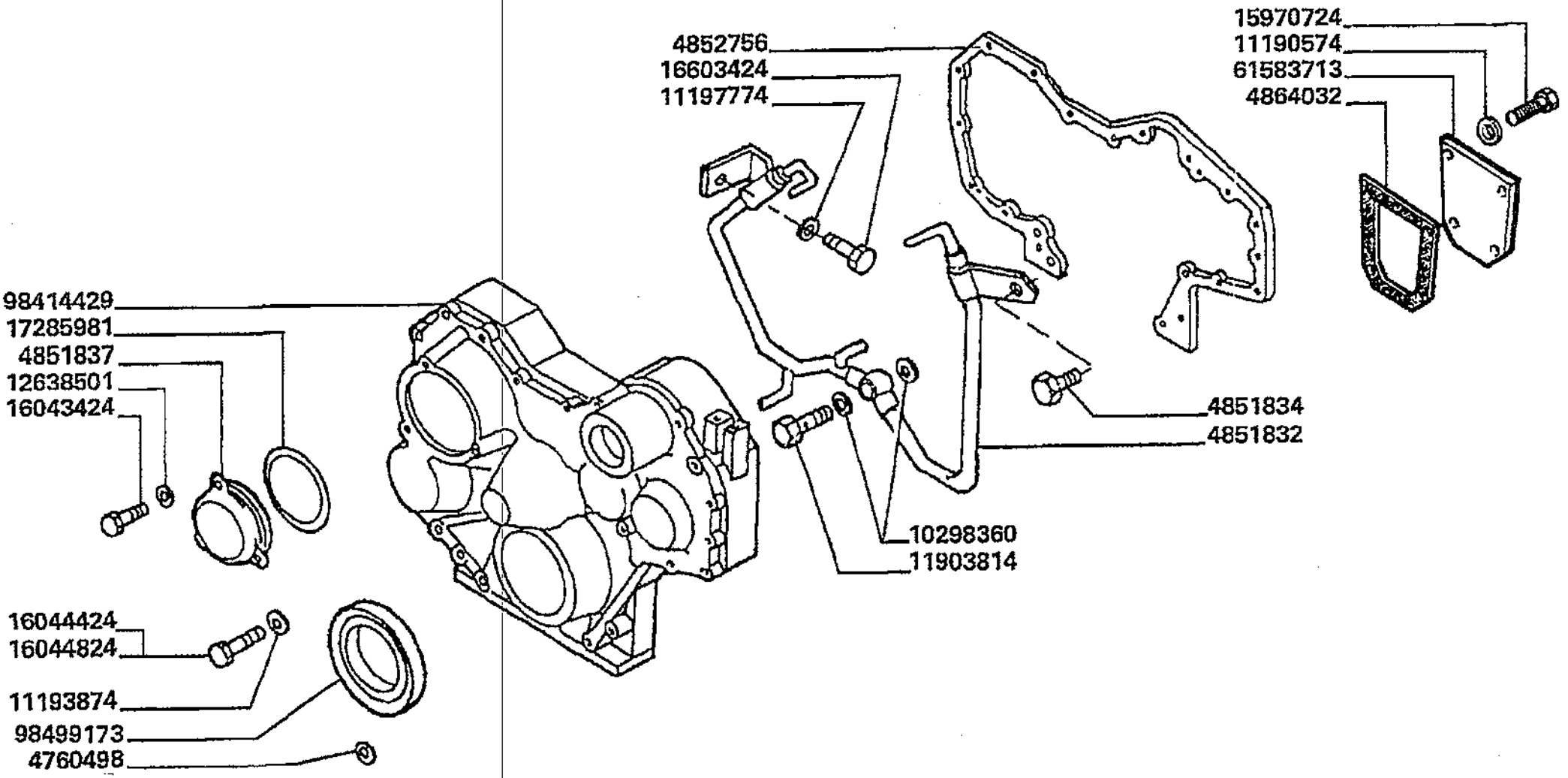

Motore
Engine
Moteur
Motor
Motor

MTB "L" - L 626

0.04.3

Coperchi e scatole pag.1
Covers and bolted
Couvercle et boitiers
Deckel und gehaeuse
Tapas y cajas

Laverda\0.04.3.L626mcs.png

			Italiano	Inglese	Francese	Tedesco	Spagnolo
-	10298360	2	Sostituito	Replace	Remplace	Ersetzen	Reemplazar
			000048586060 (2)				
-	11190574	4	Rosetta	Lock washer	Rondelle frein	Federring	Arandela grower
-	11193874	27	Rosetta	Lock washer	Rondelle frein	Federring	Arandela grower
-	11197774	6	Rosetta	Lock washer	Rondelle frein	Federring	Arandela grower
-	11903814	1	Sostituito	Replace	Remplace	Ersetzen	Reemplazar
			N.A. (1)				
-	12638501	6	Rosetta	Lock washer	Rondelle frein	Federring	Arandela grower
-	15970724	4	Vite	Screw	Vis	Schraube	Tornillo
-	16043424	3	Vite	Screw	Vis	Schraube	Tornillo
-	16044424	9	Vite	Screw	Vis	Schraube	Tornillo
-	16044824	12	Sostituito	Replace	Remplace	Ersetzen	Reemplazar
			000160448210 (12)				
-	16603424	1	Sostituito	Replace	Remplace	Ersetzen	Reemplazar
			000109794210 (1)				
-	17285981	1	Sostituito	Replace	Remplace	Ersetzen	Reemplazar
			000144614800 (1)				
-	4760498	2	Guarnizione	Gasket	Guarniture	Dichtung	Junta
-	4851832	1	Tubo rigido	Standpipe	Tube	Steigrohr	Tubo alimentador
-	4851834	1	Vite	Screw	Vis	Schraube	Tornillo
			N.A. (1)				
-	4851837	1	Coperchio	Cover	Couvercle	Deckel	Tapadera
-	4852756	1	Guarnizione	Gasket	Guarniture	Dichtung	Junta
-	4864032	1	Sostituito	Replace	Remplace	Ersetzen	Reemplazar
			005042724000 (1)				
-	61583713	1	Piastra	Plate	Plaque	Platte	Plato

Motore
Engine
Moteur
Motor
Motor

MTB "L" - L 626

0.04.3

Coperchi e scatole pag.1
Covers and bolted
Couvercle et boitiers
Deckel und gehaeuse
Tapas y cajas

Laverda\0.04.3.L626mcs.png

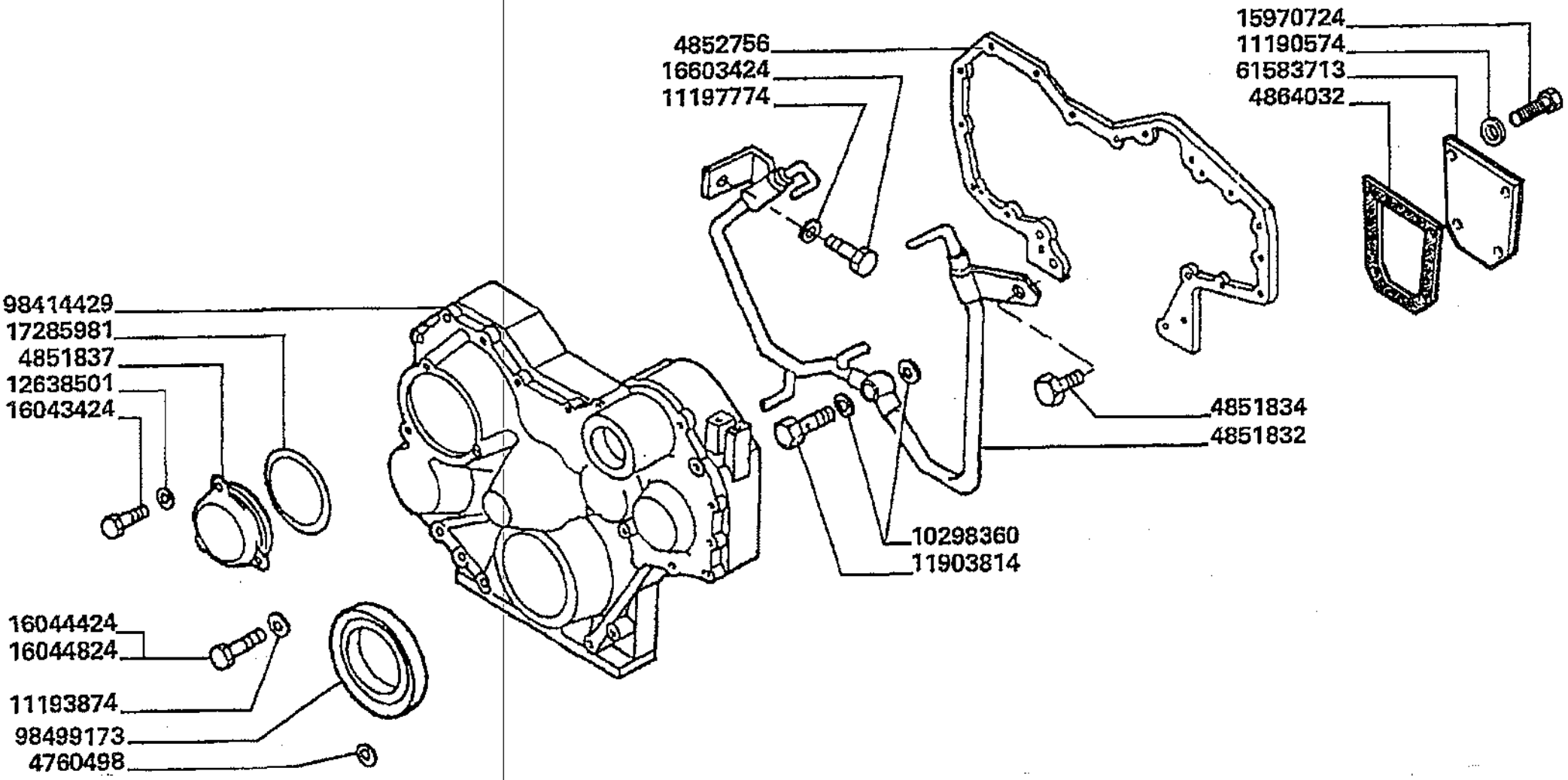

Motore
Engine
Moteur
Motor
Motor

MTB "L" - L 626

0.04.3

Coperchi e scatole pag.1
Covers and bolted
Couvercle et boitiers
Deckel und gehaeuse
Tapas y cajas

Laverda\0.04.3.L626mcs.png

			Italiano	Inglese	Francese	Tedesco	Spagnolo
-	98414429	1	Sostituito	Replace	Remplace	Ersetzen	Reemplazar
			000994494210 (1)				
-	98499173	1	Guarnizione	Gasket	Guarniture	Dichtung	Junta

Motore
Engine
Moteur
Motor
Motor

MTB "L" - L 626

0.04.3.
1

Coperchi e scatole pag.2
Covers and bolted
Couvercle et boitiers
Deckel und gehaeuse
Tapas y cajas

Laverda\0.04.3p2.L626mcs.png

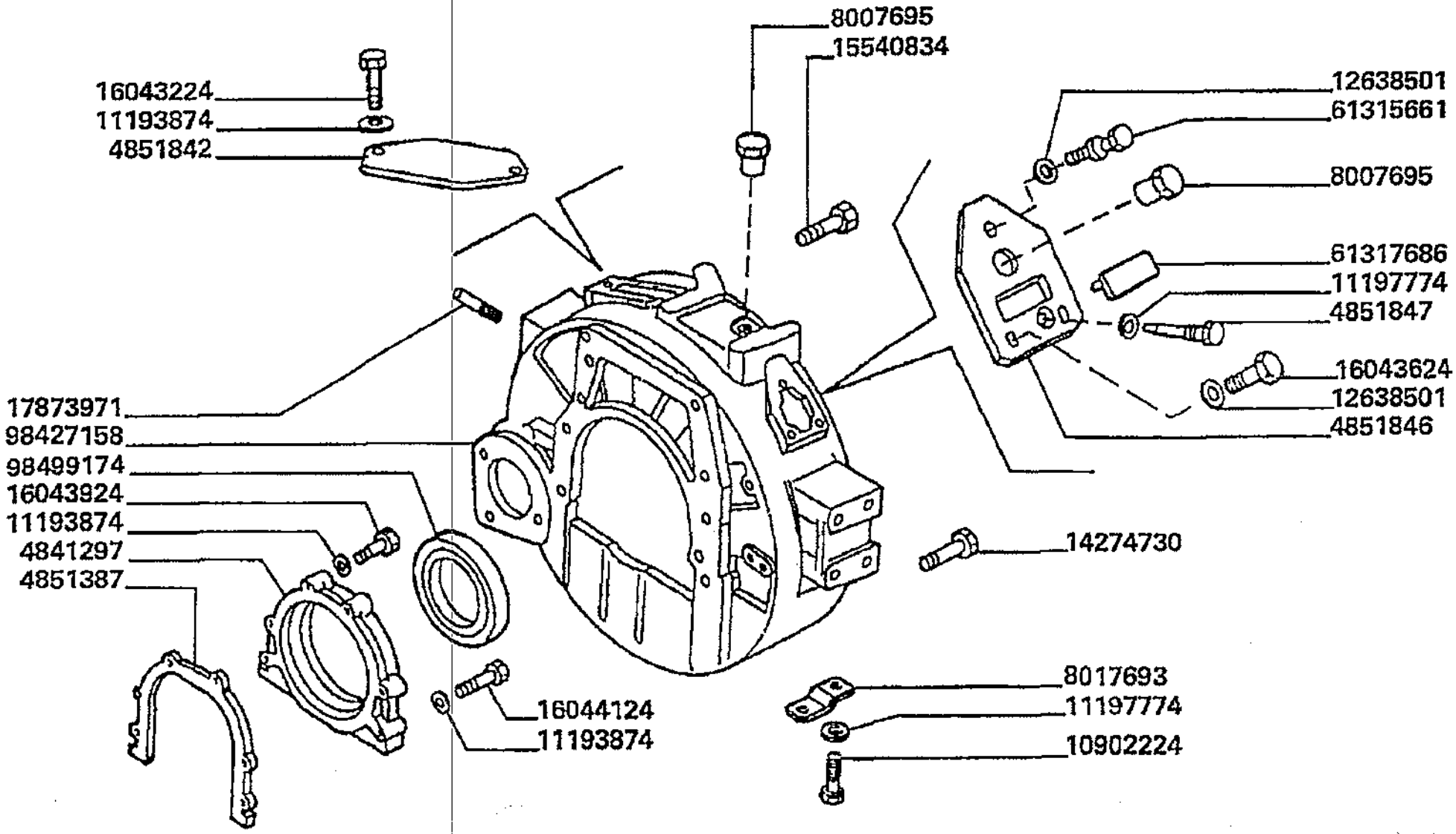

Motore
Engine
Moteur
Motor
Motor

MTB "L" - L 626

0.04.3.
1

Coperchi e scatole pag.2
Covers and bolted
Couvercle et boitiers
Deckel und gehaeuse
Tapas y cajas

Laverda\0.04.3p2.L626mcs.png

			Italiano	Inglese	Francese	Tedesco	Spagnolo
-	10902224	2	Vite	Screw	Vis	Schraube	Tornillo
-	11193874	27	Rosetta	Lock washer	Rondelle frein	Federring	Arandela grower
-	11197774	6	Rosetta	Lock washer	Rondelle frein	Federring	Arandela grower
-	12638501	6	Rosetta	Lock washer	Rondelle frein	Federring	Arandela grower
-	14274730	2	Vite	Screw	Vis	Schraube	Tornillo
-	15540834	8	Sostituito	Replace	Remplace	Ersetzen	Reemplazar
			000155408310 (8)				
-	16043224	2	Vite	Screw	Vis	Schraube	Tornillo
-	16043624	2	Vite	Screw	Vis	Schraube	Tornillo
-	16043924	4	Vite	Screw	Vis	Schraube	Tornillo
-	16044124	2	Vite	Screw	Vis	Schraube	Tornillo
-	17873971	8	Inserto	Insert	Douille	Einsatzstueck	Insercion
			N.A. (8)				
-	4841297	1	Coperchio	Cover	Couvercle	Deckel	Tapadera
-	4851387	1	Guarnizione	Gasket	Guarniture	Dichtung	Junta
-	4851842	1	Coperchio	Cover	Couvercle	Deckel	Tapadera
-	4851846	1	Piastra	Plate	Plaque	Platte	Plato
			N.A. (1)				
-	4851847	1	Indice	Index list	Repertoire	Verzeichnis	Indice
			N.A. (1)				
-	61315661	1	Vite	Screw	Vis	Schraube	Tornillo
-	61317686	1	Tappo	Plug	Bouchon	Verschl.stopfen	Tapon
-	8007695	2	Tappo	Plug	Bouchon	Verschl.stopfen	Tapon
-	8017693	1	Coperchio	Cover	Couvercle	Deckel	Tapadera
			N.A. (1)				
-	98427158	1	Scatola	Box	Boite	Schachtel	Caja
			N.A. (1)				

Motore
Engine
Moteur
Motor
Motor

MTB "L" - L 626

0.04.3.
1

Coperchi e scatole pag.2
Covers and bolted
Couvercle et boitiers
Deckel und gehaeuse
Tapas y cajas

Laverda\0.04.3p2.L626mcs.png

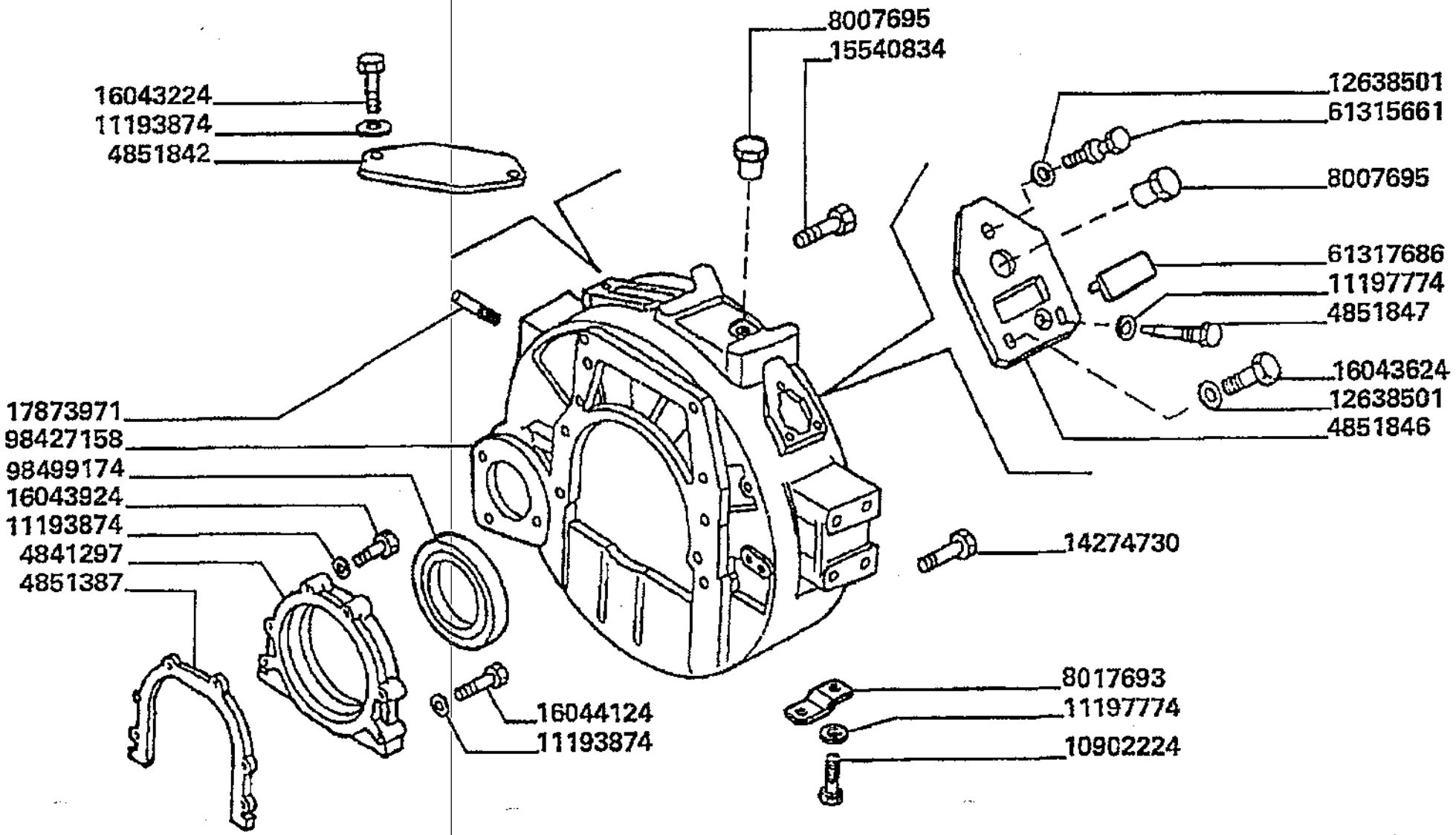

Motore
Engine
Moteur
Motor
Motor

MTB "L" - L 626

0.04.3.
1

Coperchi e scatole pag.2
Covers and bolted
Couvercle et boitiers
Deckel und gehaeuse
Tapas y cajas

Laverda\0.04.3p2.L626mcs.png

			Italiano	Inglese	Francese	Tedesco	Spagnolo
-	98499174	1	Guarnizione	Gasket	Guarniture	Dichtung	Junta

Motore
Engine
Moteur
Motor
Motor

MTB "L" - L 626

0.04.5

Sfiatatoio e aereazione
Vent and airing
Event et aeration
Entlueftung
Respiradero y ventilacion

Laverda\0.04.5.L626mcs.png

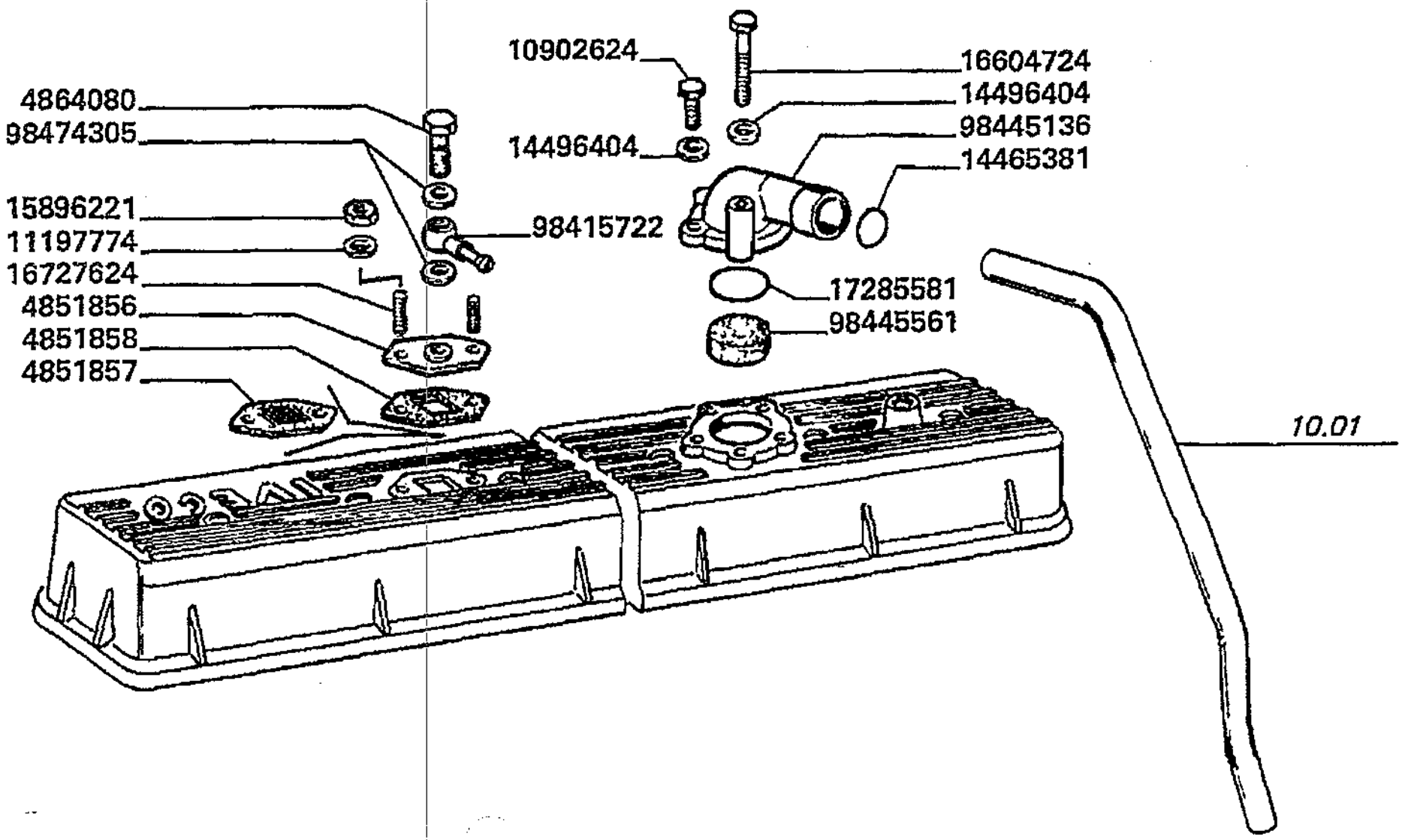

Motore
Engine
Moteur
Motor
Motor

MT8 "L" - L 626

0.04.5

Sfiatatoio e aereazione
Vent and airing
Event et aeration
Entlueftung
Respiradero y ventilacion

Laverda\0.04.5.L626mcs.png

			Italiano	Inglese	Francese	Tedesco	Spagnolo
-	10902624	4	Vite	Screw	Vis	Schraube	Tornillo
			000109026240 (4)				
-	11197774	2	Rosetta	Lock washer	Rondelle frein	Federring	Arandela grower
-	14465381	1	O-ring	O-ring	Joint thorique	Dichtring	Junta hermetica
-	14496404	5	Rosetta	Lock washer	Rondelle frein	Federring	Arandela grower
-	15896221	2	Dado	Nut	Ecrou	Mutter	Tuerca
-	16604724	1	Sostituito	Replace	Remplace	Ersetzen	Reemplazar
			000109019210 (1)				
-	16727624	2	Sostituito	Replace	Remplace	Ersetzen	Reemplazar
			N.A. (2)				
-	17285581	1	Guarnizione	Gasket	Guarniture	Dichtung	Junta
-	4851856	1	Coperchio	Cover	Couvercle	Deckel	Tapadera
			N.A. (1)				
-	4851857	1	Filtro	Filter	Filtre	Filter	Filtro
-	4851858	1	Guarnizione	Gasket	Guarniture	Dichtung	Junta
-	4864080	1	Bocchettone	Bolt, banjo	Orifice de remplissage	Verbindungsstutzen	Boquilla
-	98417522	1	Raccordo	Union	Raccord	Verschraubung	Racor
-	98445136	1	Coperchio	Cover	Couvercle	Deckel	Tapadera
			N.A. (1)				
-	98445561	1	Filtro	Filter	Filtre	Filter	Filtro
-	98474305	2	Rosetta	Lock washer	Rondelle frein	Federring	Arandela grower
			N.A. (2)				

Motore
Engine
Moteur
Motor
Motor

MT8 "L" - L 626

0.06.0

Testa cilindri pag.1
Head cylinder
Joint a rotule cylindre
Zylinderkopf
Articulacion cilindros

Laverda\0.06.0.L626mcs.png

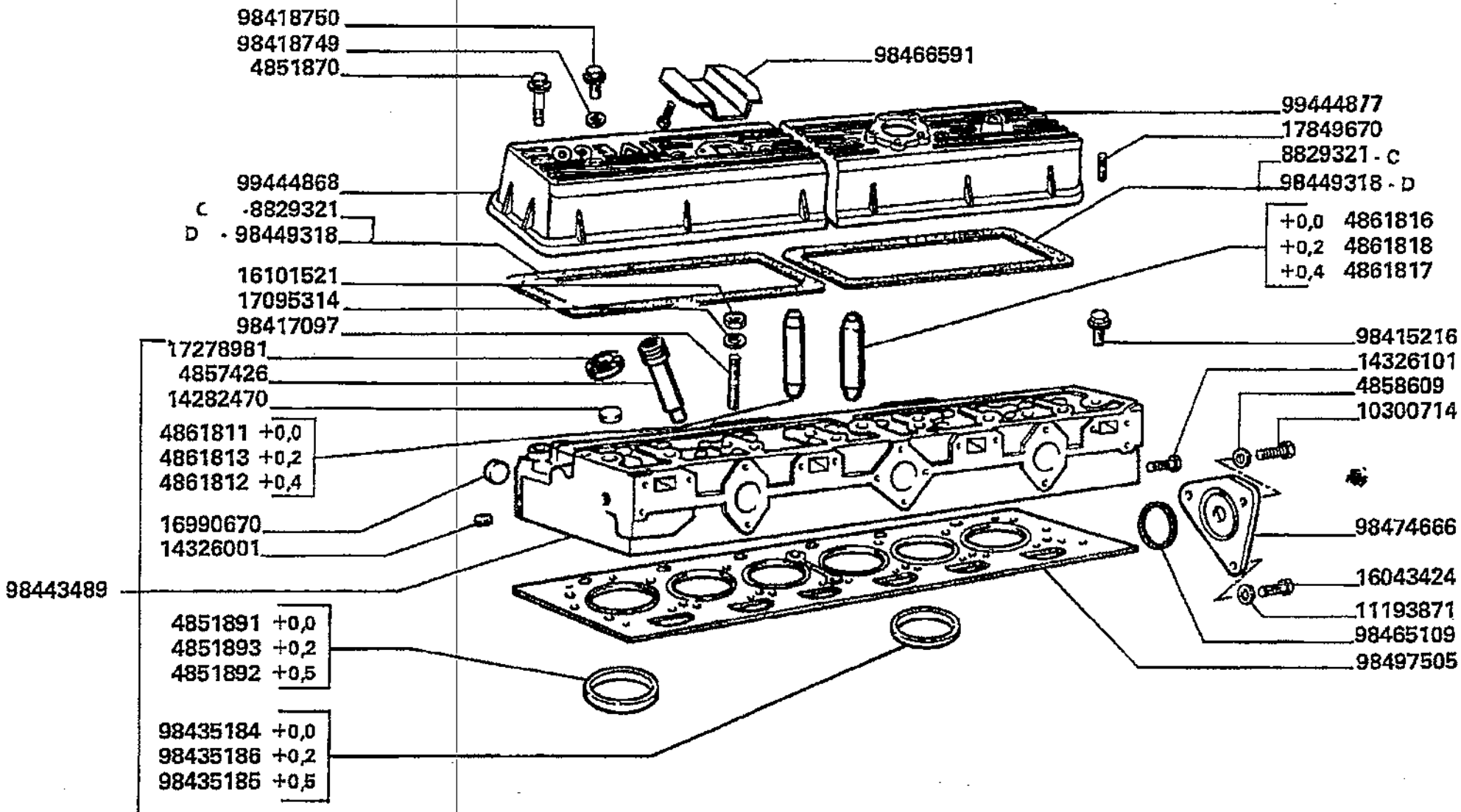

Motore
Engine
Moteur
Motor
Motor

MTB "L" - L 626

0.06.0

Testa cilindri pag.1
Head cylinder
Joint a rotule cylindre
Zylinderkopf
Articulacion cilindros

Laverda\0.06.0.L626mcs.png

			Italiano	Inglese	Francese	Tedesco	Spagnolo
-	10300714	1	Tappo	Plug	Bouchon	Verschl.stopfen	Tapon
-	11193871	3	Sostituito	Replace	Remplace	Ersetzen	Reemplazar
			000111938740 (3)				
-	14282470	20	Tappo	Plug	Bouchon	Verschl.stopfen	Tapon
-	14326001	2	Tappo	Plug	Bouchon	Verschl.stopfen	Tapon
-	14326101	2	Tappo	Plug	Bouchon	Verschl.stopfen	Tapon
-	16043424	3	Vite	Screw	Vis	Schraube	Tornillo
-	16101521	6	Dado	Nut	Ecrou	Mutter	Tuerca
-	16990670	1	Tappo	Plug	Bouchon	Verschl.stopfen	Tapon
-	17095314	6	Sostituito	Replace	Remplace	Ersetzen	Reemplazar
			N.A. (6)				
-	17278981	12	Sostituito	Replace	Remplace	Ersetzen	Reemplazar
			000144539810 (12)				
-	17849670	5	Inserto	Insert	Douille	Einsatzstueck	Insercion
-	4851870	12	Vite	Screw	Vis	Schraube	Tornillo
-	4851891	6	Sostituito	Replace	Remplace	Ersetzen	Reemplazar
			N.A. (6)				
-	4851892	6	Sostituito	Replace	Remplace	Ersetzen	Reemplazar
			N.A. (6)				
-	4851893	6	Sostituito	Replace	Remplace	Ersetzen	Reemplazar
			N.A. (6)				
-	4857426	6	Perno	Pin	Goupille	Bolzen	Pasador
-	4858609	1	Guarnizione	Gasket	Guarniture	Dichtung	Junta
-	4861811	6	Guida valvola	Guida valve	Guide soupape	Ventilfuehrung	Guia de valvula
-	4861812	6	Guida valvola	Guida valve	Guide soupape	Ventilfuehrung	Guia de valvula
-	4861813	6	Guida valvola	Guida valve	Guide soupape	Ventilfuehrung	Guia de valvula
-	4861816	6	Guida valvola	Guida valve	Guide soupape	Ventilfuehrung	Guia de valvula

Motore
Engine
Moteur
Motor
Motor

MTB "L" - L 626

0.06.0

Testa cilindri pag.1
Head cylinder
Joint a rotule cylindre
Zylinderkopf
Articulacion cilindros

Laverda\0.06.0.L626mcs.png

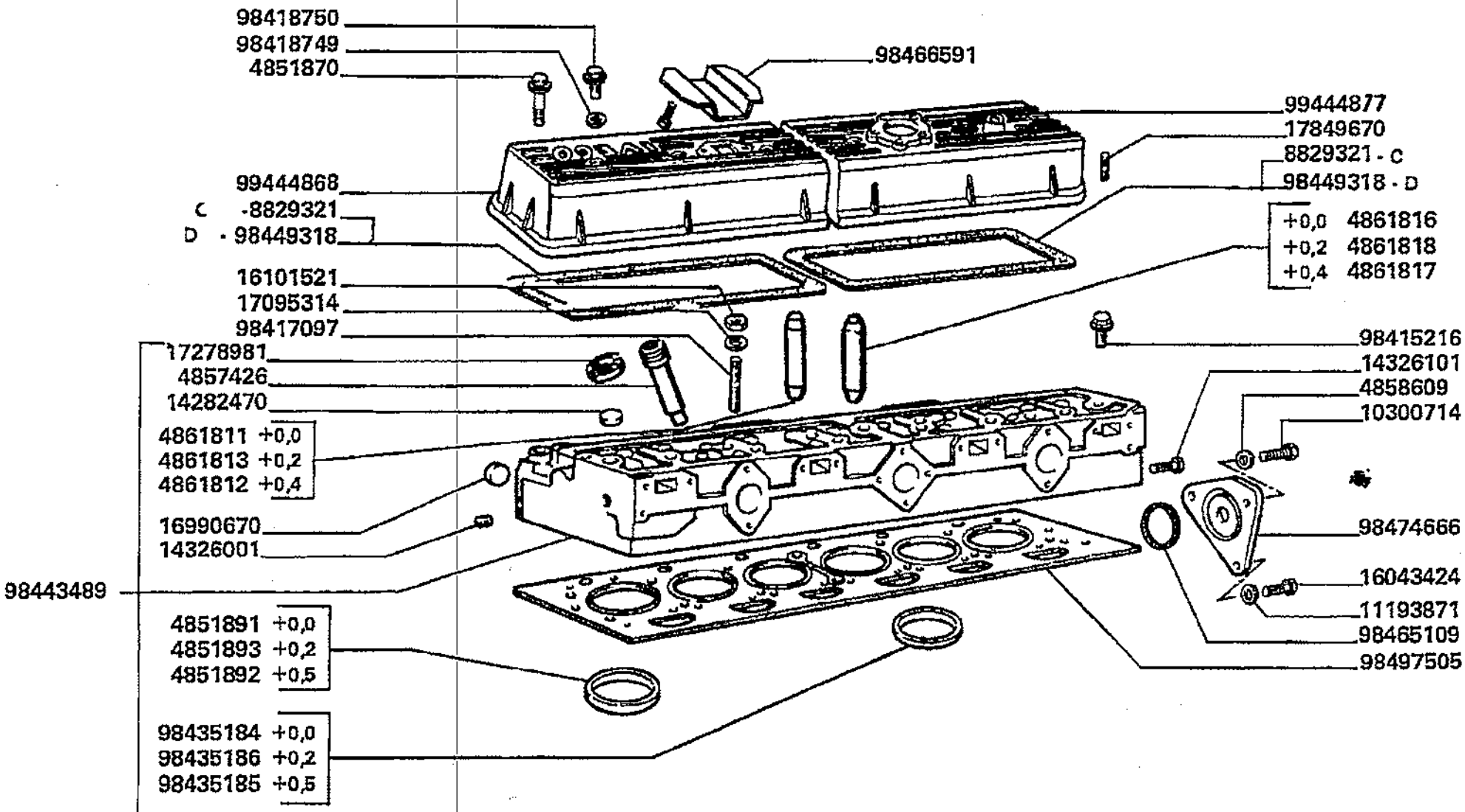

Motore
Engine
Moteur
Motor
Motor

MTB "L" - L 626

0.06.0

Testa cilindri pag.1
Head cylinder
Joint a rotule cylindre
Zylinderkopf
Articulacion cilindros

Laverda\0.06.0.L626mcs.png

			Italiano	Inglese	Francese	Tedesco	Spagnolo
-	4861817	6	Guida valvola	Guida valve	Guide soupape	Ventilfuehrung	Guia de valvula
-	4861818	6	Guida valvola	Guida valve	Guide soupape	Ventilfuehrung	Guia de valvula
-	8829321	2	Guarnizione	Gasket	Guarniture	Dichtung	Junta
-	98415216	14	Vite	Screw	Vis	Schraube	Tornillo
-	98417097	6	Prigioniero	Stud	Goujon	Stiftschraube	Prisionero
-	98418749	6	Rosetta	Lock washer	Rondelle frein	Federring	Arandela grower
-	98418750	6	Dado	Nut	Ecrou	Mutter	Tuerca
-	98435184	6	Sede valvola	Valve seat	Siege soupape	Ventilsitz	Asiento valvula
-	98435185	6	Sede valvola	Valve seat	Siege soupape	Ventilsitz	Asiento valvula
			● N.A. (6)				
-	98435186	6	Sede valvola	Valve seat	Siege soupape	Ventilsitz	Asiento valvula
-	98443489	1	Testa cilindri	Head	Culasse	Kopf	Cabeza
-	98449318	2	Guarnizione	Gasket	Guarniture	Dichtung	Junta
-	98465109	1	Sostituito	Replace	Remplace	Ersetzen	Reemplazar
			● 000144598800 (1)				
-	98466591	1	Deflettore	Deflector	Deflecteur	Ableitblech	Deflector
-	98474666	1	Coperchio	Cover	Couvercle	Deckel	Tapadera
-	98497505	1	Sostituito	Replace	Remplace	Ersetzen	Reemplazar
			● 000984351490 (1)				
-	99444868	1	Coperchio	Cover	Couvercle	Deckel	Tapadera
-	99444877	1	Coperchio	Cover	Couvercle	Deckel	Tapadera

Motore
Engine
Moteur
Motor
Motor

MT8 "L" - L 626

0.06.0.
1

Testa cilindri pag.2
Head cylinder
Joint a rotule cylindre
Zylinderkopf
Articulacion cilindros

Laverda\0.06.0p2.L626mcs.png

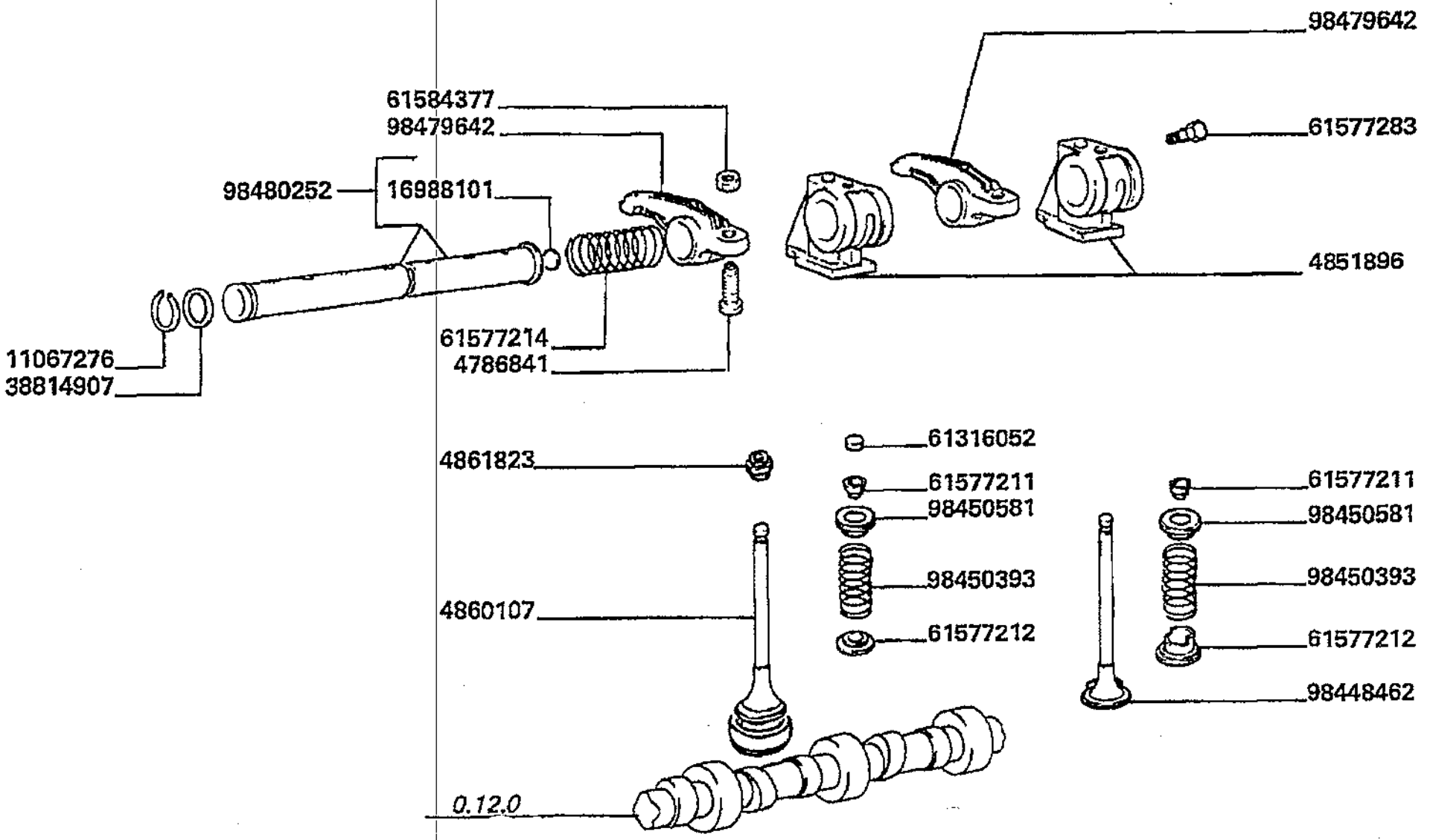

Motore
Engine
Moteur
Motor
Motor

MTB "L" - L 626

0.06.0.
1

Testa cilindri pag.2
Head cylinder
Joint a rotule cylindre
Zylinderkopf
Articulacion cilindros

Laverda\0.06.0p2.L626mcs.png

			Italiano	Inglese	Francese	Tedesco	Spagnolo
-	11067276	4	Anello	Ring	Anneau	Ring	Aro
-	16988101	2	Sostituito	Replace	Remplace	Ersetzen	Reemplazar
			000143285010 (2)				
-	38814907	4	Rosetta	Lock washer	Rondelle frein	Federring	Arandela grower
-	4786841	12	Vite	Screw	Vis	Schraube	Tornillo
-	4851896	6	Supporto	Support	Support	Lagerung	Dispos.de sosten
-	4860107	6	Valvola	Valve	Soupape	Ventil	Valvula
-	4861823	6	Anello	Ring	Anneau	Ring	Aro
			000401020630 (6)				
-	61316052	12	Coperchio	Cover	Couvercle	Deckel	Tapadera
-	61577211	24	Semicono punterie	Cotter, rocker arm	Demi cone culbuteur	Kegelstueck	Chaveta conica
			000613208510 (24)				
-	61577212	12	Distanziale	Spacer	Entretoise	Abstandstueck	Separador
-	61577214	4	Molla	Spring	Ressort	Feder	Accionador
-	61577283	4	Vite	Screw	Vis	Schraube	Tornillo
-	61584377	12	Dado	Nut	Ecrou	Mutter	Tuerca
-	98448462	6	Valvola	Valve	Soupape	Ventil	Valvula
-	98450393	12	Molla	Spring	Ressort	Feder	Accionador
-	98450581	12	Scodellino	Cup	Cuve	Tellerscheibe	Taza
-	98479642	12	Bilanciere	Counter weight	Contrepoids	Gegengewicht	Contrapeso
-	98480252	2	Albero	Shaft	Arbre	Welle	Arbol

Motore
Engine
Moteur
Motor
Motor

MTB "L" - L 626

0.07.1

Condotto di aspirazione e scambiatore di calore
Intake manifold and air-water heat exchanger
Conduit d'admission et echangeur de chaleur
Saugrohr und waermetauscher luft-wasser
Colector de admision y cambiador de calor

Laverda\0.07.1.L626mcs.png

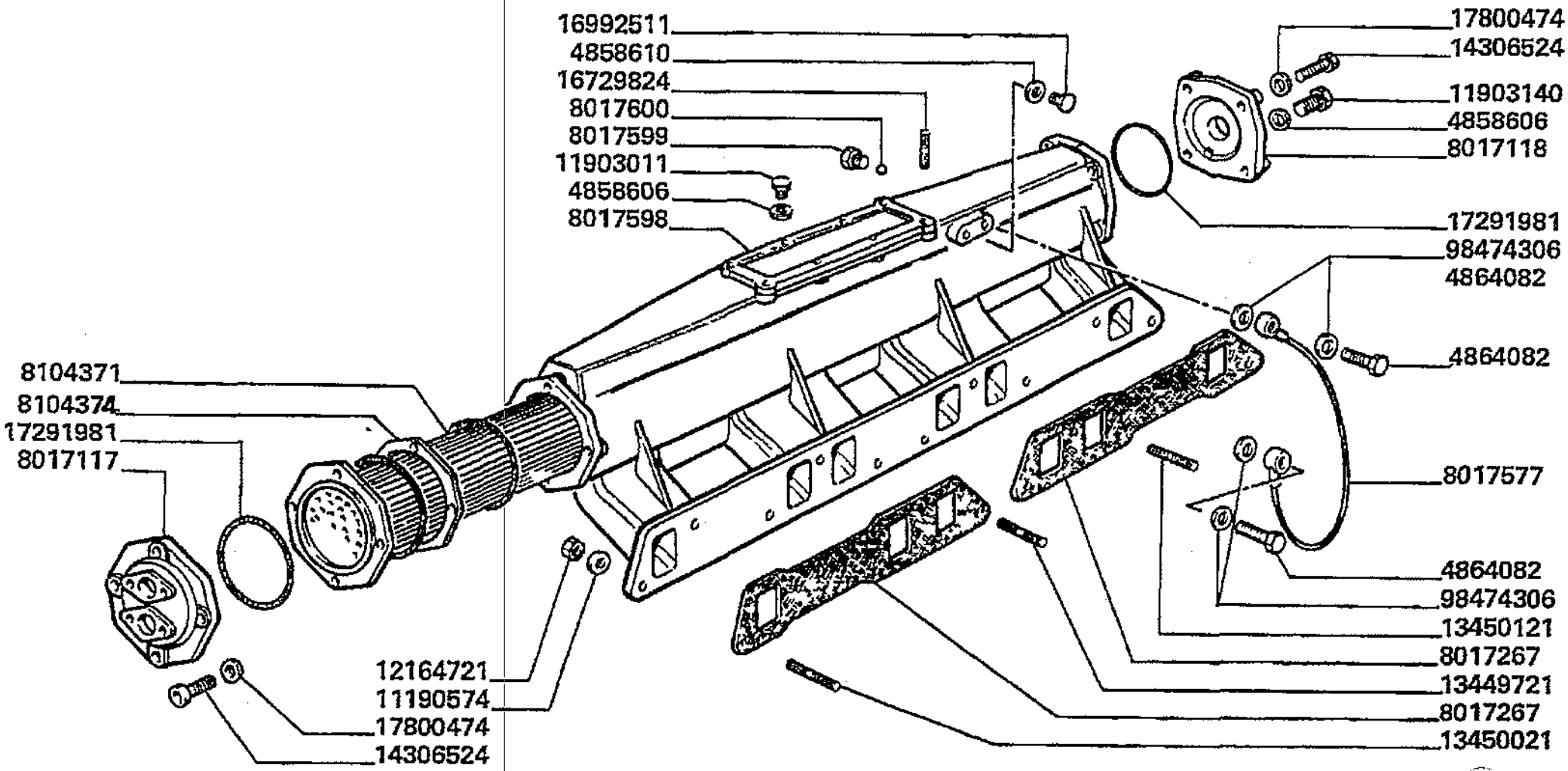

Motore
Engine
Moteur
Motor
Motor

MT8 "L" - L 626

0.07.1

Condotto di aspirazione e scambiatore di calore
Intake manifold and air-water heat exchanger
Conduit d'admission et echangeur de chaleur
Saugrohr und waermetauscher luft-wasser
Colector de admision y cambiador de calor

Laverda\0.07.1.L626mcs.png

			Italiano	Inglese	Francese	Tedesco	Spagnolo
-	11190574	10	Rosetta	Lock washer	Rondelle frein	Federring	Arandela grower
-	11903011	1	Tappo	Plug	Bouchon	Verschl.stopfen	Tapon
-	11903140	1	Tappo	Plug	Bouchon	Verschl.stopfen	Tapon
-	12164721	10	Dado	Nut	Ecrou	Mutter	Tuerca
-	13449721	6	Sostituito	Replace	Remplace	Ersetzen	Reemplazar
			N.A. (6)				
-	13450021	2	Prigioniero	Stud	Goujon	Stiftschraube	Prisionero
-	13450121	2	Sostituito	Replace	Remplace	Ersetzen	Reemplazar
			000134501300 (2)				
-	14306524	8	Vite	Screw	Vis	Schraube	Tornillo
-	16729824	7	Sostituito	Replace	Remplace	Ersetzen	Reemplazar
			N.A. (7)				
-	16992511	1	Sostituito	Replace	Remplace	Ersetzen	Reemplazar
			N.A. (1)				
-	17291981	4	Guarnizione	Gasket	Guarniture	Dichtung	Junta
-	17800474	8	Sostituito	Replace	Remplace	Ersetzen	Reemplazar
			N.A. (8)				
-	4858606	2	Rondella	Washer	Rondelle	Unterlegscheibe	Arandela
-	4858610	1	Guarnizione	Gasket	Guarniture	Dichtung	Junta
-	4864082	2	Bocchettone	Bolt, banjo	Orifice de remplissage	Verbindungsstutzen	Boquilla
-	8017117	1	Coperchio	Cover	Couvercle	Deckel	Tapadera
-	8017118	1	Coperchio	Cover	Couvercle	Deckel	Tapadera
-	8017267	2	Guarnizione	Gasket	Guarniture	Dichtung	Junta
-	8017577	1	Tubo flessibile	Hose	Tuyau flexible	Schlauch	Flexible
-	8017598	1	Condotto aspirante	Conduit	Conduit aspiration	Rohrleitung	Conducto
-	8017599	4	Tappo	Plug	Bouchon	Verschl.stopfen	Tapon

Motore
Engine
Moteur
Motor
Motor

MTB "L" - L 626

0.07.1

Condotto di aspirazione e scambiatore di calore
Intake manifold and air-water heat exchanger
Conduit d'admission et echangeur de chaleur
Saugrohr und waermetauscher luft-wasser
Colector de admision y cambiador de calor

Laverda\0.07.1.L626mcs.png

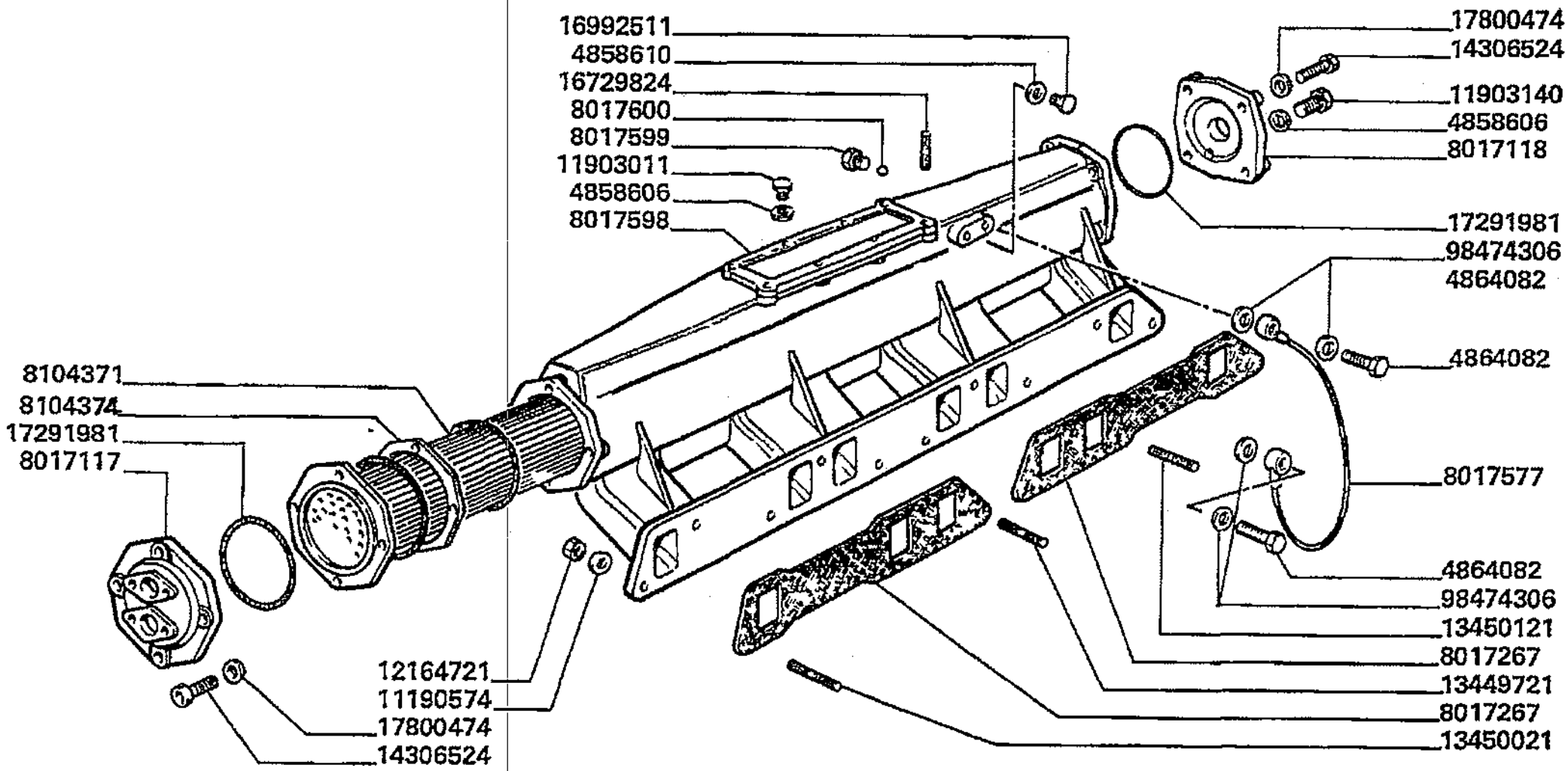

Motore
Engine
Moteur
Motor
Motor

MTB "L" - L 626

0.07.1

Condotto di aspirazione e scambiatore di calore
Intake manifold and air-water heat exchanger
Conduit d'admission et echangeur de chaleur
Saugrohr und waermetauscher luft-wasser
Colector de admision y cambiador de calor

Laverda\0.07.1.L626mcs.png

			Italiano	Inglese	Francese	Tedesco	Spagnolo
-	8017600	4	Sfera	Ball	Bille	Kugel	Bola
-	8104371	1	Elemento	Element	Element	Element	Elemento
			● N.A. (1)				
-	8104374	1	Guarnizione	Gasket	Guarniture	Dichtung	Junta
-	98474306	4	Guarnizione	Gasket	Guarniture	Dichtung	Junta

Motore
Engine
Moteur
Motor
Motor

MTB "L" - L 626

0.07.7

Condotto di scarico
Exhaust manifold
Conduit d'echappement
Auspuffkruemmer
Colector de escape

Laverda\0.07.7.L626mcs.png

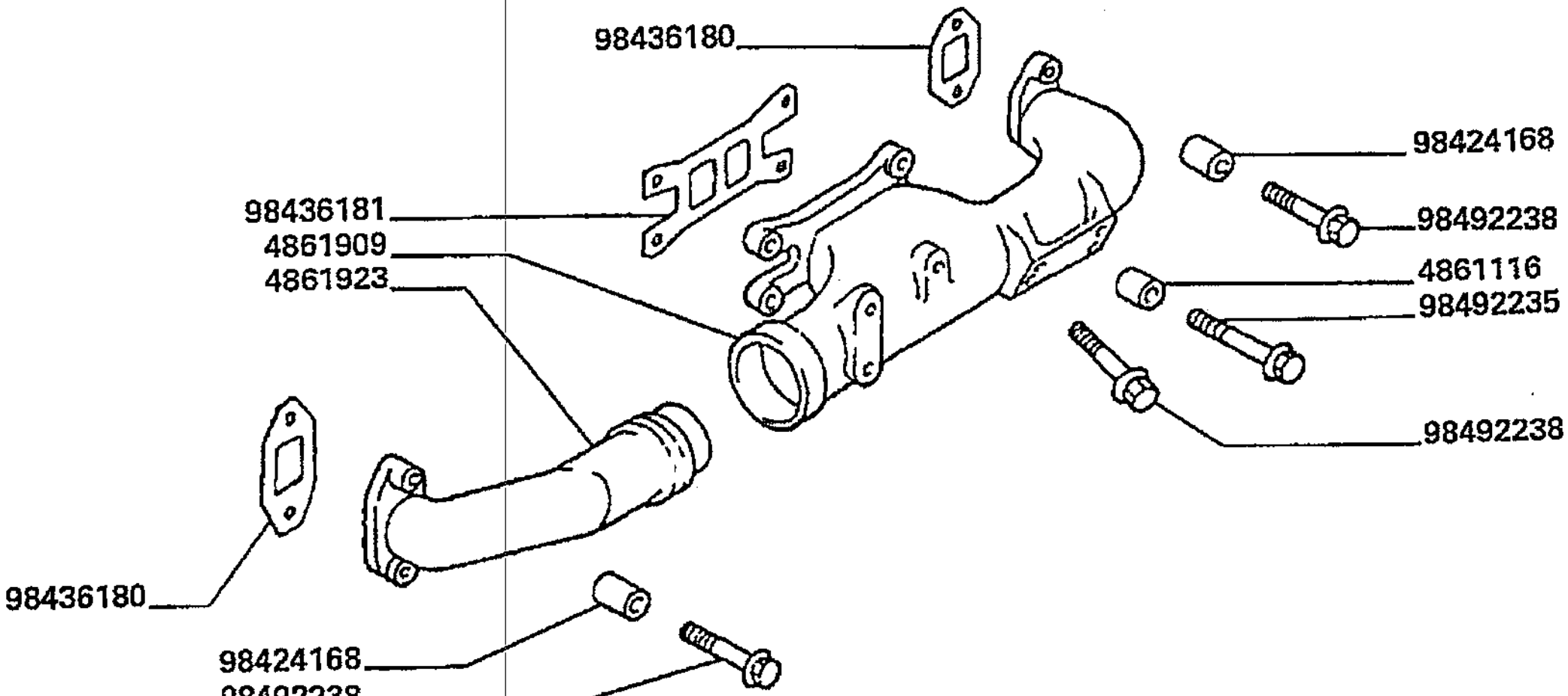

Motore
Engine
Moteur
Motor
Motor

MTB "L" - L 626

0.07.7

Condotto di scarico
Exhaust manifold
Conduit d'echappement
Auspuffkruemmer
Colector de escape

Laverda\0.07.7.L626mcs.png

			Italiano	Inglese	Francese	Tedesco	Spagnolo
-	4861116	2	Distanziale	Spacer	Entretoise	Abstandstueck	Separador
-	4861909	1	Condotto scarico	Conduit	Conduit echappement	Rohrleitung	Conducto
-	4861923	1	Condotto scarico	Conduit	Conduit echappement	Rohrleitung	Conducto
-	98424168	4	Distanziale	Spacer	Entretoise	Abstandstueck	Separador
-	98436180	2	Guarnizione	Gasket	Guarniture	Dichtung	Junta
-	98436181	1	Guarnizione	Gasket	Guarniture	Dichtung	Junta
-	98492235	2	Vite	Screw	Vis	Schraube	Tornillo
-	98492238	6	Vite	Screw	Vis	Schraube	Tornillo

Motore
Engine
Moteur
Motor
Motor

MTB "L" - L 626

0.08.0

Albero motore
Crankshaft
Vilebrequin
Kurbelwelle
Ciguenal

Laverda\0.08.0.L626mcs.png

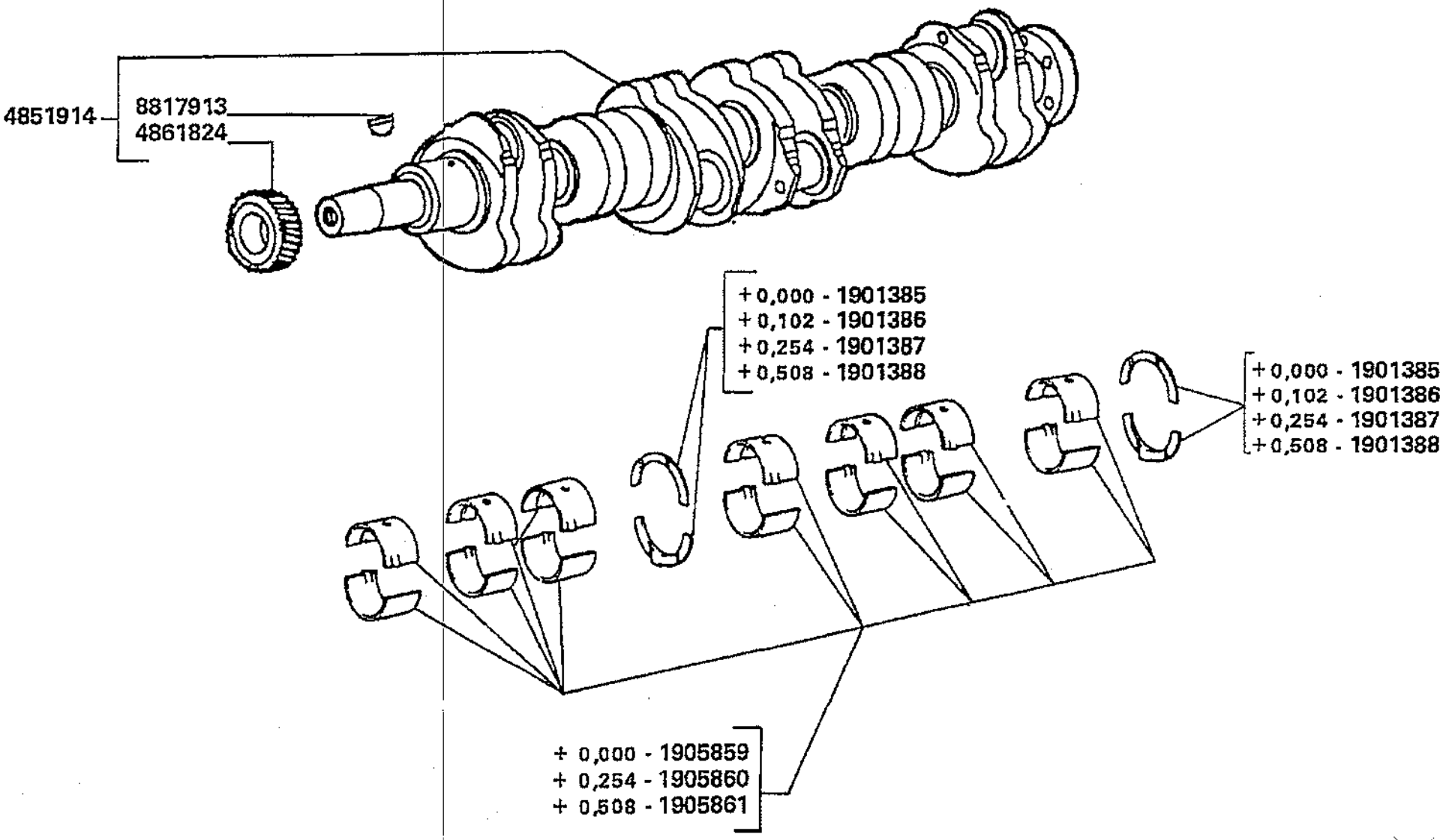

Motore
Engine
Moteur
Motor
Motor

MTB "L" - L 626

0.08.0

Albero motore
Crankshaft
Vilebrequin
Kurbelwelle
Ciguenal

Laverda\0.08.0.L626mcs.png

			Italiano	Inglese	Francese	Tedesco	Spagnolo
-	1901385	1	Serie semianelli	Set thrust washers	Lot demi anneaux	Halbringsatz	Juego de semianillos
-	1901386	1	Serie semianelli	Set thrust washers	Lot demi anneaux	Halbringsatz	Juego de semianillos
-	1901387	1	Serie semianelli	Set thrust washers	Lot demi anneaux	Halbringsatz	Juego de semianillos
-	1901388	1	Serie semianelli	Set thrust washers	Lot demi anneaux	Halbringsatz	Juego de semianillos
-	1905859	1	Serie semicuscinetti	Set of main brgs.std	Lot demi roulements	Halblagersatz	Serie semicojenetes
-	1905860	1	Serie semicuscinetti	Set of main brgs.std	Lot demi roulements	Halblagersatz	Serie semicojenetes
-	1905861	1	Serie semicuscinetti	Set of main brgs.std	Lot demi roulements	Halblagersatz	Serie semicojenetes
			● N.A. (1)				
-	4851914	1	Albero motore	Crank shaft	Vilebrequin du moteur	Kurbelwelle	Ciguenal
-	4861824	1	Ingranaggio	Gear	Pignon	Zahnrad	Engranaje
-	8817913	1	Linguetta	Key	Clavette	Keil	Chaveta

Motore Engine Moteur Motor Motor	0.08.1	Biella Connecting rod Bielle Pleuel Biela
MTB "L" - L 626		Laverda\0.08.1.L626mcs.png

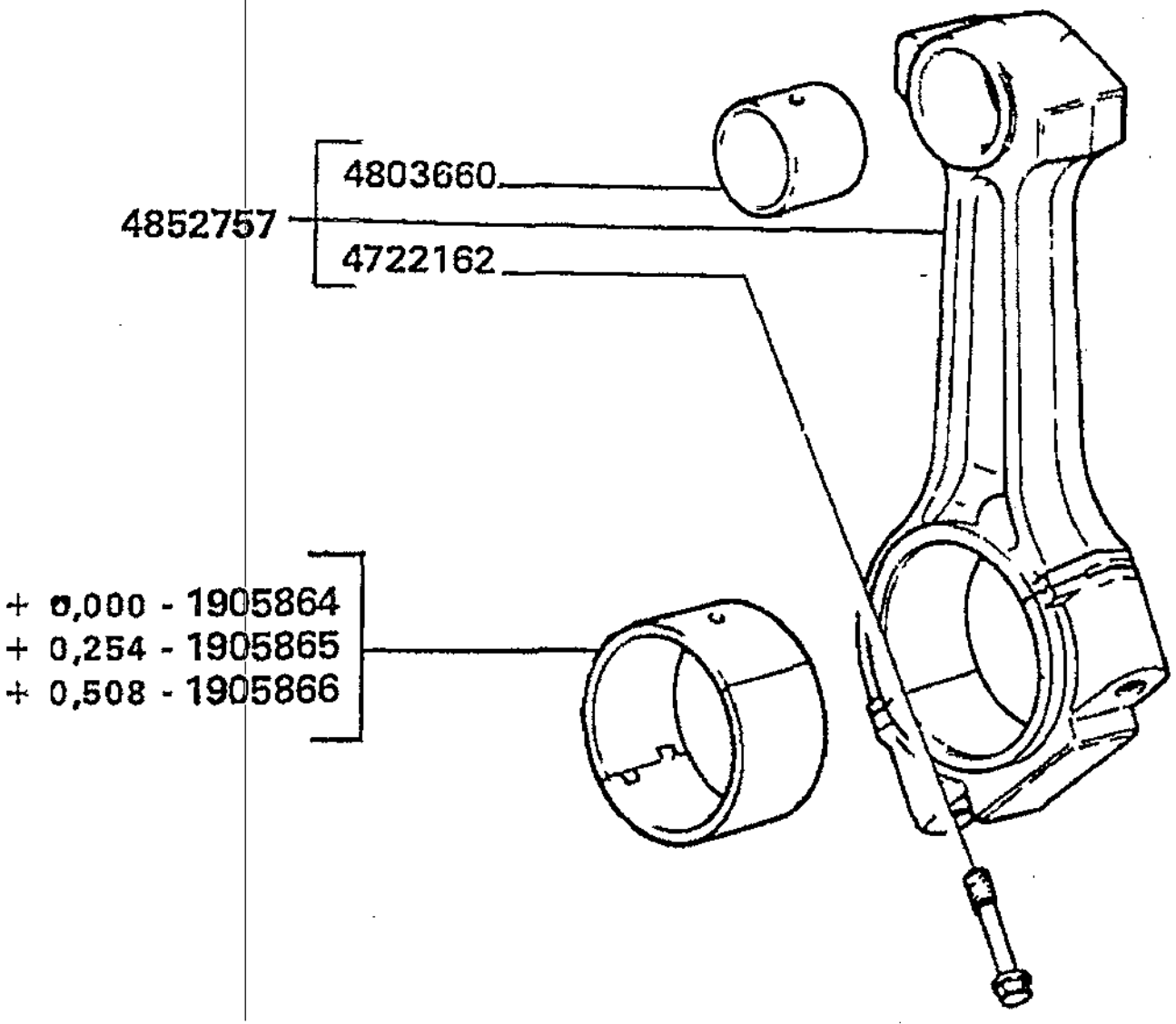

Motore
Engine
Moteur
Motor
Motor

MTB "L" - L 626

0.08.1

Biella
Connecting rod
Bielle
Pleuel
Biela

Laverda\0.08.1.L626mcs.png

			Italiano	Inglese	Francese	Tedesco	Spagnolo
-	1905864	6	Serie semicuscinetti	Set of main brgs.std	Lot demi roulements	Halblagersatz	Serie semicojenetes
-	1905865	6	Serie semicuscinetti	Set of main brgs.std	Lot demi roulements	Halblagersatz	Serie semicojenetes
-	1905866	6	Serie semicuscinetti	Set of main brgs.std	Lot demi roulements	Halblagersatz	Serie semicojenetes
-	4722162	12	Vite	Screw	Vis	Schraube	Tornillo
-	4803660	6	Boccola	Bush	Bague	Buchse	Casquillo
-	4852757	6	Biella stantuffo	Piston rod	Axe de piston	Kolbenstange	Biela

Motore Engine Moteur Motor Motor	0.08.2	Stantuffi Pistons Pistons Kolben Embolos
MTB "L" - L 626		Laverda\0.08.2.L626mcs.png

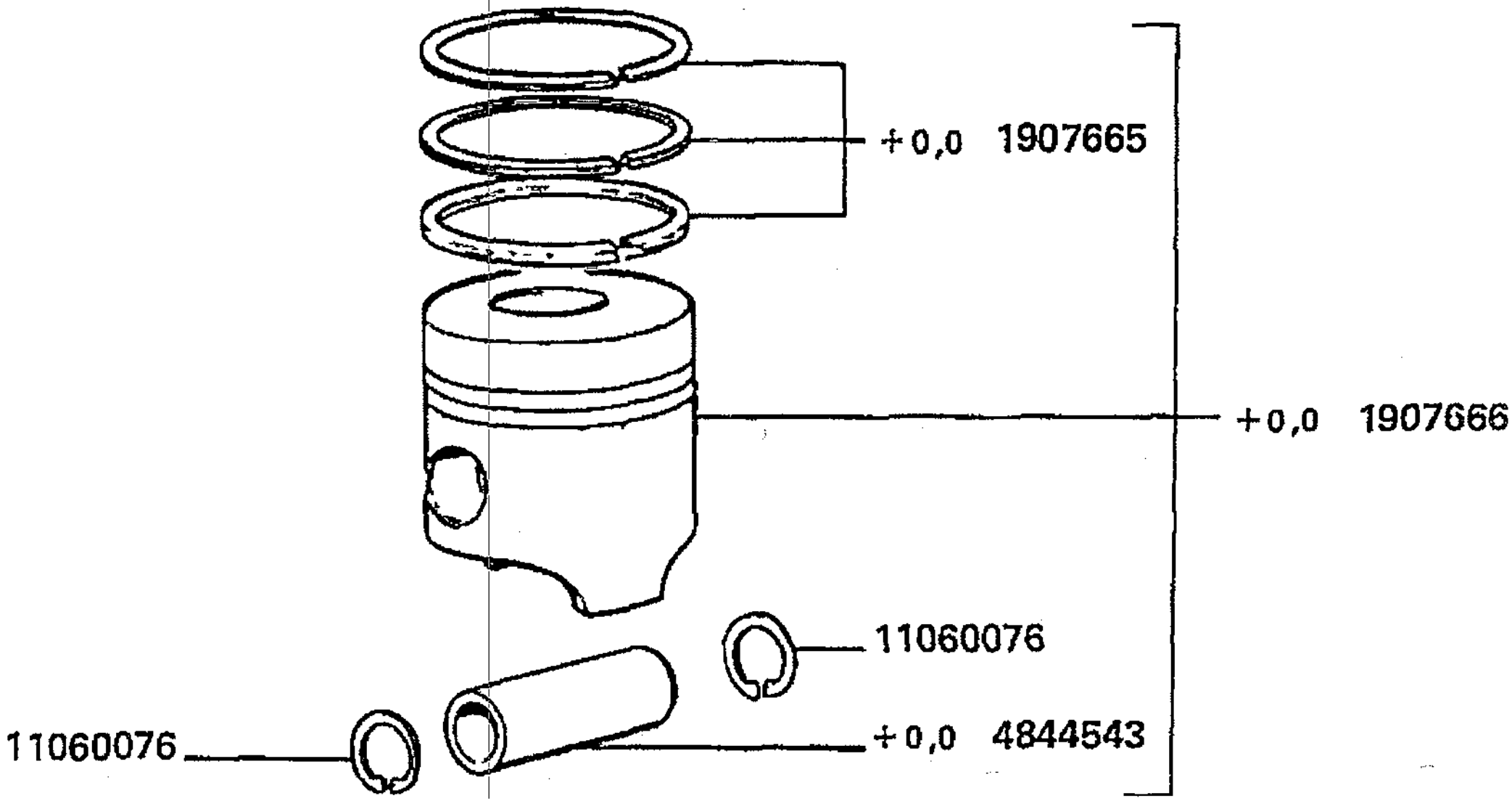

Motore
Engine
Moteur
Motor
Motor

0.08.2

Stantuffi
Pistons
Pistons
Kolben
Embolos

MTB "L" - L 626

Laverda\0.08.2.L626mcs.png

			Italiano	Inglese	Francese	Tedesco	Spagnolo
-	11060076	12	Anello elastico	Spring lockwasher	Circlips	Ring	Anillo
-	1907665	6	Serie anelli	Set of rings	Lot anneaux	Ringsatz	Serie de anillos
			000019088920 (6)				
-	1907666	6	Sostituito	Replace	Remplace	Ersetzen	Reemplazar
			000019036780 (6)				
-	4844543	6	Perno di stantuffo	Piston pin	Pivot	Drehtpunkt	Pivote

Motore Engine Moteur Motor Motor	0.08.3	Volano Flywheel Volant Schwungmasse Volante
MTB "L" - L 626		Laverda\0.08.3.L626mcs.png

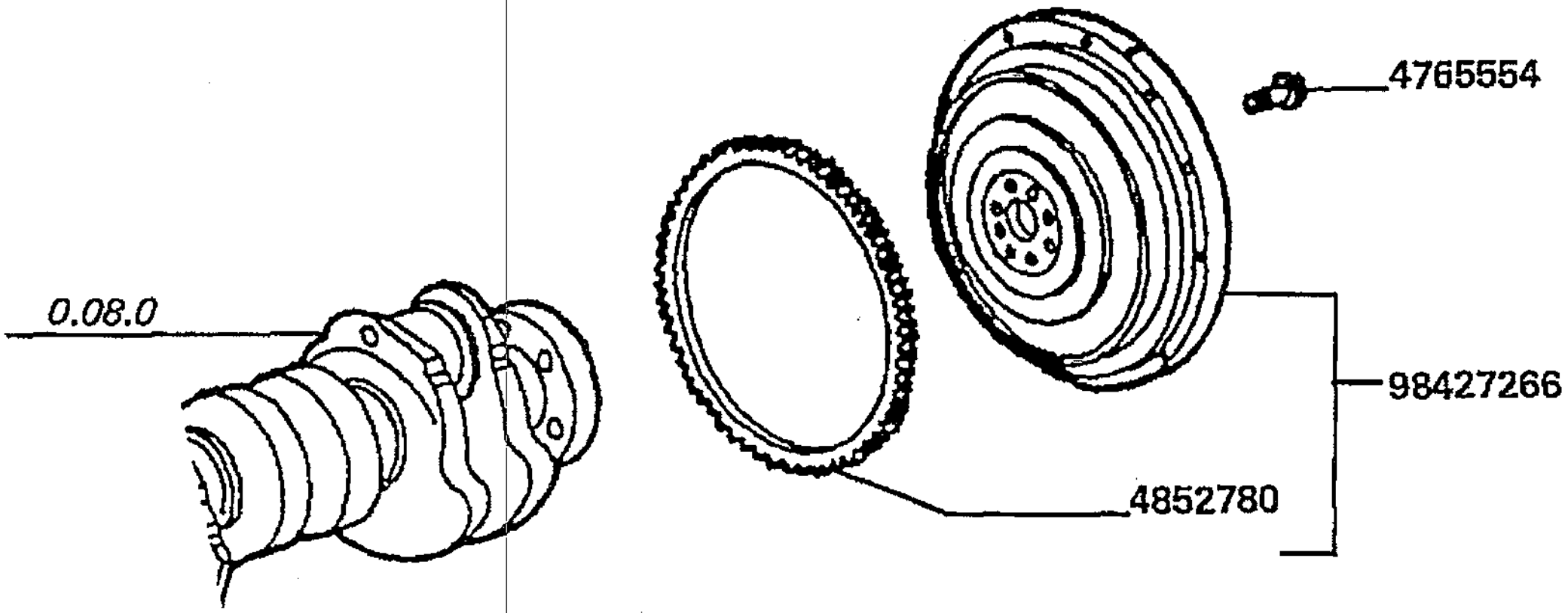

Motore
Engine
Moteur
Motor
Motor

MTB "L" - L 626

0.08.3

Volano
Flywheel
Volant
Schwungmasse
Volante

Laverda\0.08.3.L626mcs.png

			Italiano	Inglese	Francese	Tedesco	Spagnolo
-	4765554	7	Vite	Screw	Vis	Schraube	Tornillo
			● 5003915390 (7)				
-	4852780	1	Corona dentata	Annular gear	Couronne dentee	Zahnkranz	Engranaje anular
-	98427266	1	Volano	Flywheel	Volant moteur	Schwungrad	Volante motor
			● N.A. (1)				

Motore Engine Moteur Motor Motor	0.08.4	Smorzatore Damper Amortisseur Schwingungsdaempfer Antivibrador
MTB "L" - L 626		Laverda\0.08.4.L626mcs.png

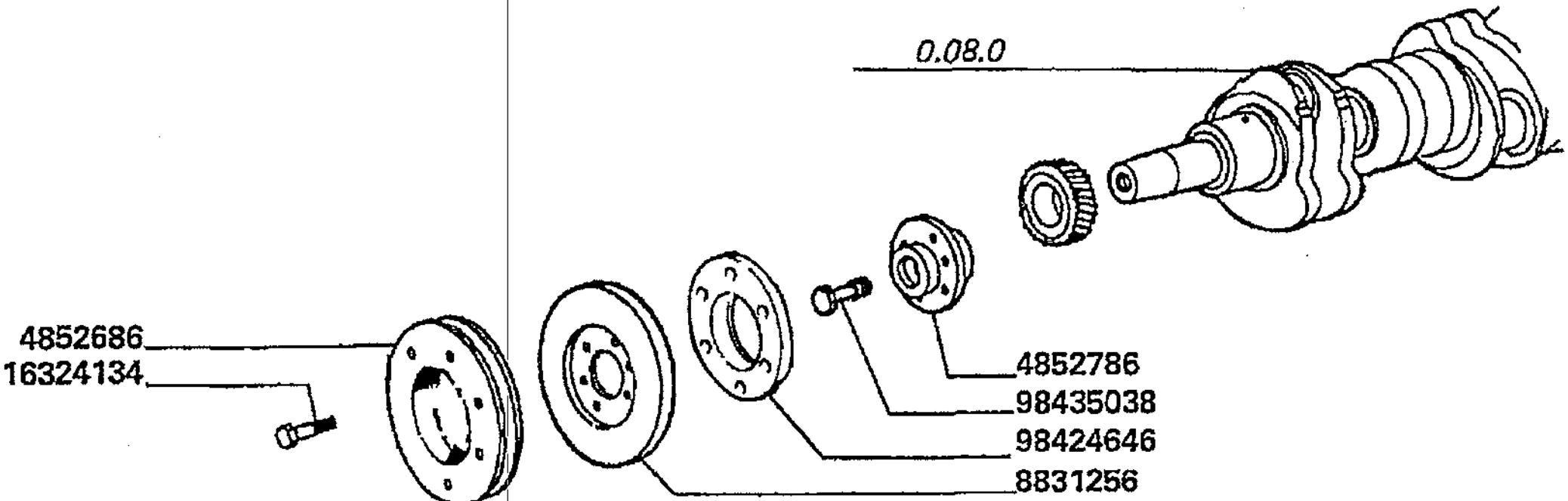

Motore
Engine
Moteur
Motor
Motor

MTB "L" - L 626

0.08.4

Smorzatore
Damper
Amortisseur
Schwingungsdaempfer
Antivibrador

Laverda\0.08.4.L626mcs.png

			Italiano	Inglese	Francese	Tedesco	Spagnolo
-	16324134	6	Vite	Screw	Vis	Schraube	Tornillo
-	4852686	1	Puleggia	Pulley	Poulie	Riemenscheibe	Polea
-	4852786	1	Mozzo	Hub	Moyeu	Nabe	Cubo
-	8831256	1	Smorzatore	Damper	Amortisseur	Schwingungsdaempfer	Antivibrador
-	98424646	1	Distanziale	Spacer	Entretoise	Abstandstueck	Separador
-	99435038	1	Vite	Screw	Vis	Schraube	Tornillo

Motore
Engine
Moteur
Motor
Motor

MTB "L" - L 626

0.10.0

Ingranaggi e alberi comandi intermedi
Intermediate drive gears and shafts
Engrenages et arbres de commandes medians
Zahnraeder und wellen fuer mittelantrieb
Engrenajes y arboles de arrastre intermedios

Laverda\0.10.0.L626mcs.png

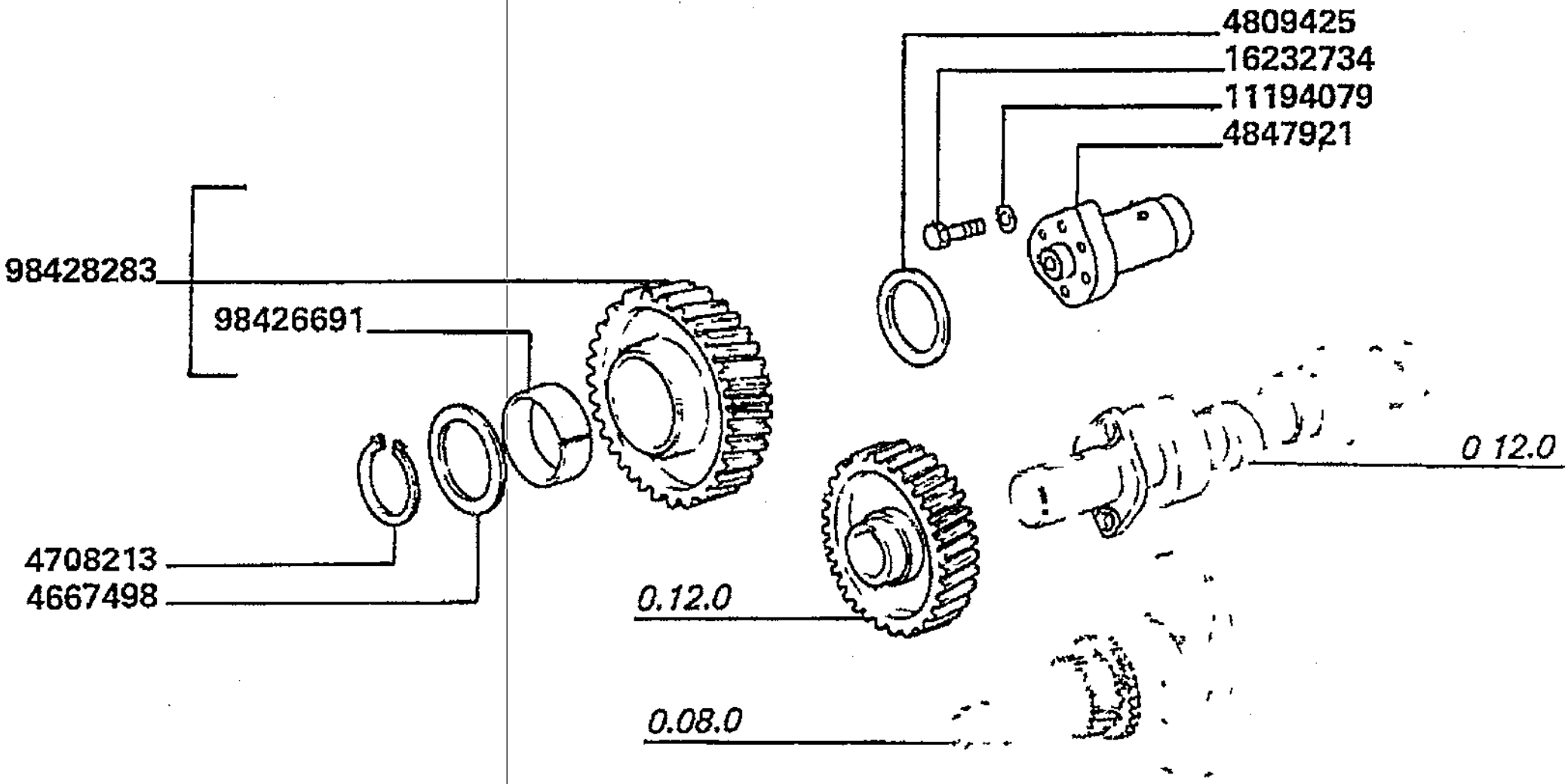

Motore
Engine
Moteur
Motor
Motor

MTB *L* - L 626

0.10.0

Ingranaggi e alberi comandi intermedi
Intermediate drive gears and shafts
Engrenages et arbres de commandes medians
Zahnraeder und wellen fuer mittelantrieb
Engrenajes y arboles de arrastre intermedios

Laverda\0.10.0.L626mcs.png

			Italiano	Inglese	Francese	Tedesco	Spagnolo
-	11194079	6	Rosetta	Lock washer	Rondelle frein	Federring	Arandela grower
-	16232734	6	Vite	Screw	Vis	Schraube	Tornillo
-	4667498	1	Rosetta	Lock washer	Rondelle frein	Federring	Arandela grower
-	4708213	1	Anello	Ring	Anneau	Ring	Aro
-	4809425	1	Rosetta	Lock washer	Rondelle frein	Federring	Arandela grower
-	4847921	1	Perno	Pin	Goupille	Bolzen	Pasador
-	98426691	1	Boccola	Bush	Bague	Buchse	Casquillo
-	98428283	1	Ingranaggio	Gear	Pignon	Zahnrad	Engranaje

Motore
Engine
Moteur
Motor
Motor

MTB "L" - L 626

0.12.0

Ruotismi di comando - aste e punterie
Drive-gearing - tappets and pushrods
Pignonnerie de commande - poussoirs et tiges
Antriebsraeder - stoessel und stangen
Engranajes de mando - empujadores y varilla

Laverda\0.12.0.L626mcs.png

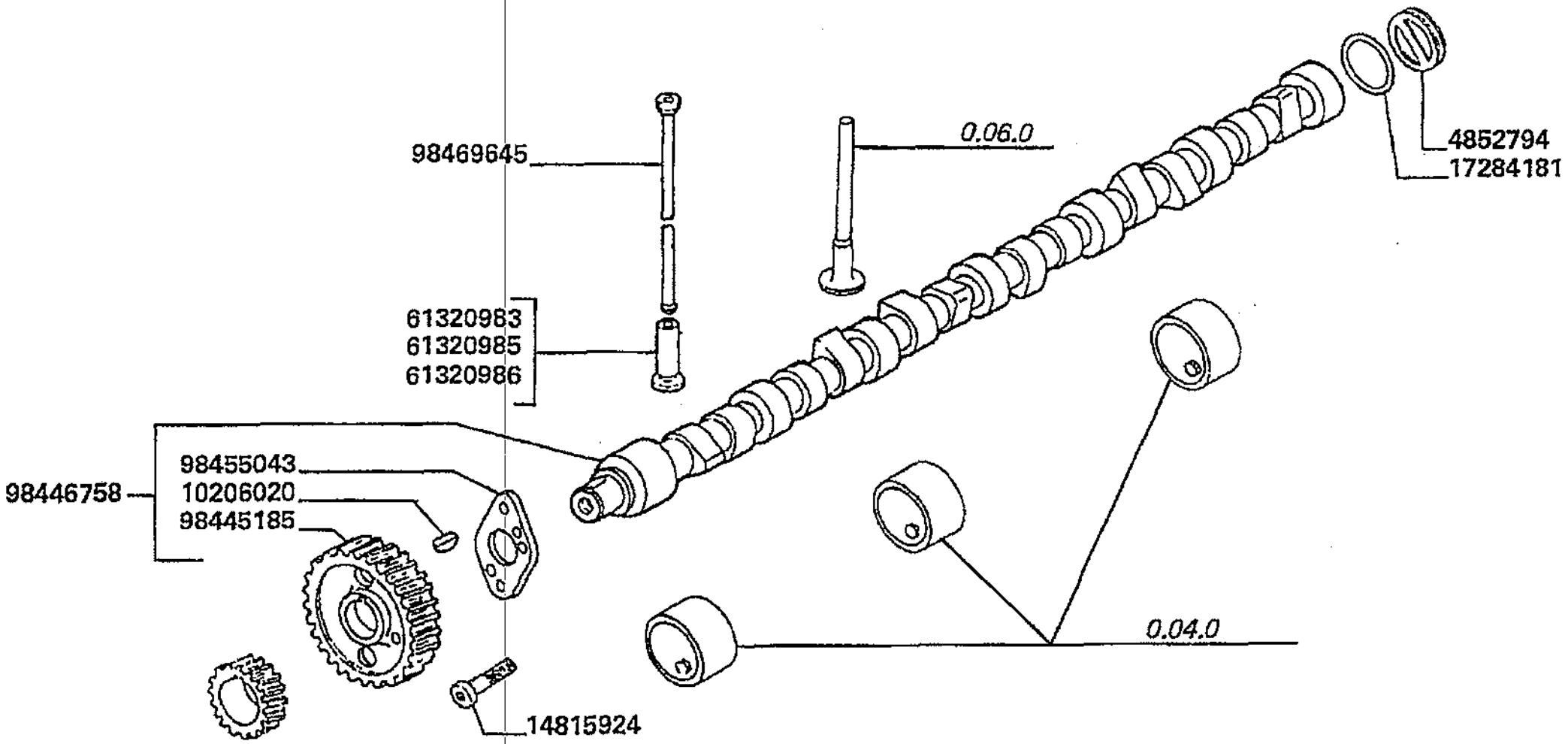

Motore
Engine
Moteur
Motor
Motor

MTB "L" - L 626

0.12.0

Ruotismi di comando - aste e punterie
Drive-gearing - tappets and pushrods
Pignonnerie de commande - poussoirs et tiges
Antriebsraeder - stoessel und stangen
Engranajes de mando - empujadores y varilla

Laverda\0.12.0.L626mcs.png

			Italiano	Inglese	Francese	Tedesco	Spagnolo
-	10206020	1	Linguetta	Key	Clavette	Keil	Chaveta
-	14815924	2	Vite	Screw	Vis	Schraube	Tornillo
			● N.A. (2)				
-	17284181	1	Guarnizione	Gasket	Guarniture	Dichtung	Junta
-	4852794	1	Tappo	Plug	Bouchon	Verschl.stopfen	Tapon
-	61320983	12	Punteria	Tappet	Poussoir soupape	Ventilstoessel	Taquet
-	61320985	12	Punteria	Tappet	Poussoir soupape	Ventilstoessel	Taquet
-	61320986	12	Punteria	Tappet	Poussoir soupape	Ventilstoessel	Taquet
-	98445185	1	Ingranaggio	Gear	Pignon	Zahnrad	Engranaje
-	98446758	1	Albero	Shaft	Arbre	Welle	Arbol
-	98455043	1	Piastra	Plate	Plaque	Platte	Plato
-	98469645	12	Asta	Rod	Tringle	Stange	Varilla

Motore
Engine
Moteur
Motor
Motor

MTB "L" - L 626

0.14.0

Pompa di iniezione pag.1
Injection pump
Pompe a injection
Einspritzpumpe
Bomba de inyeccion

Laverda\0.14.0.L626mcs.png

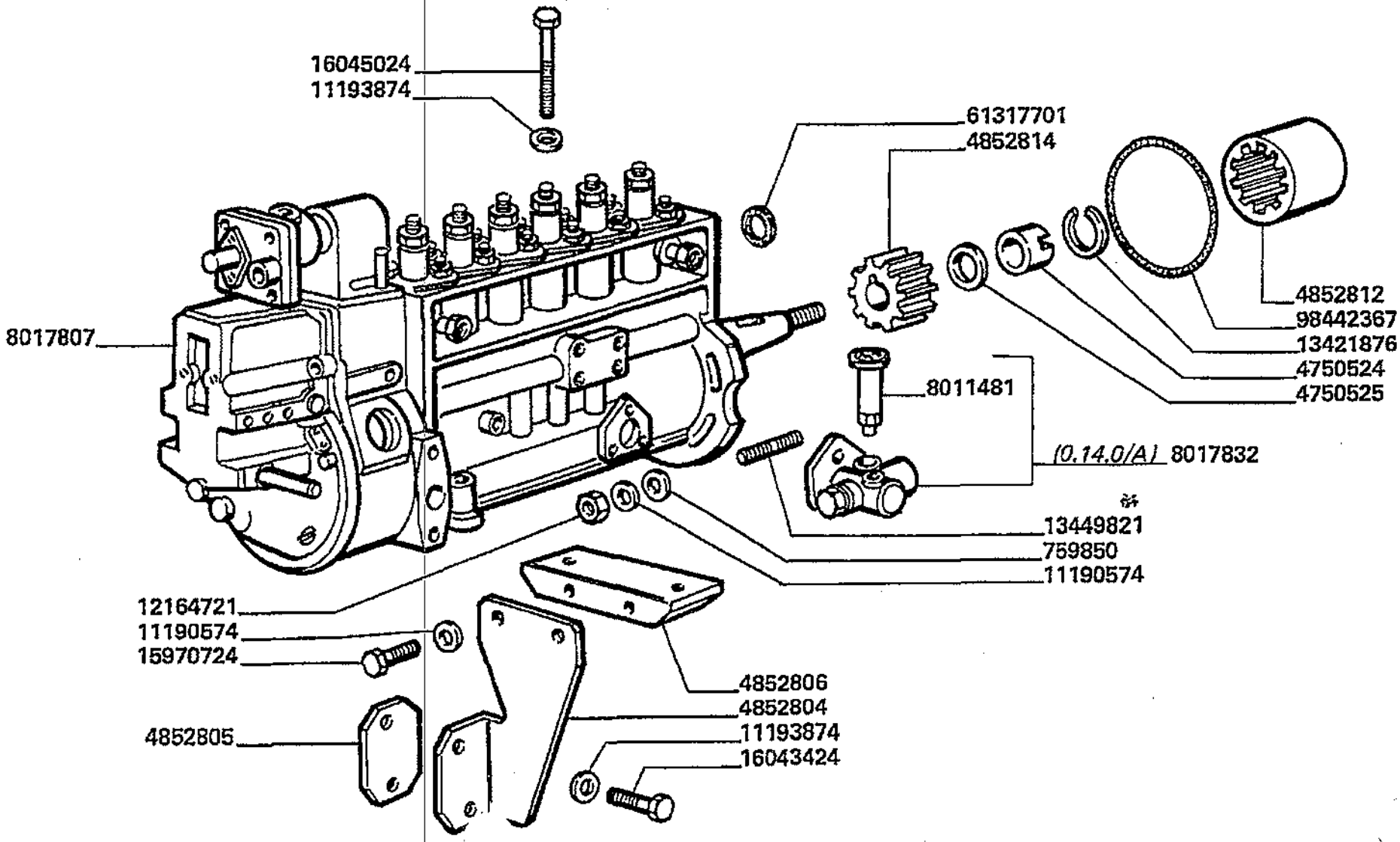

Motore
Engine
Moteur
Motor
Motor

MTB "L" - L 626

0.14.0

Pompa di iniezione pag.1
Injection pump
Pompe a injection
Einspritzpumpe
Bomba de inyeccion

Laverda\0.14.0.L626mcs.png

			Italiano	Inglese	Francese	Tedesco	Spagnolo
-	11190574	6	Rosetta	Lock washer	Rondelle frein	Federring	Arandela grower
-	11193874	4	Rosetta	Lock washer	Rondelle frein	Federring	Arandela grower
-	12164721	4	Dado	Nut	Ecrou	Mutter	Tuerca
-	13421876	1	Anello	Ring	Anneau	Ring	Aro
-	13449821	4	Sostituito	Replace	Remplace	Ersetzen	Reemplazar
			000134498240 (4)				
-	15970724	2	Vite	Screw	Vis	Schraube	Tornillo
-	16043424	2	Vite	Screw	Vis	Schraube	Tornillo
-	16045024	2	Vite	Screw	Vis	Schraube	Tornillo
			000160450240 (2)				
-	4750524	1	Dado	Nut	Ecrou	Mutter	Tuerca
-	4750525	1	Rosetta	Lock washer	Rondelle frein	Federring	Arandela grower
-	4852804	1	Staffa	Stirrup	Etrier	Buegel	Estribo
			N.A. (1)				
-	4852805	1	Piastra	Plate	Plaque	Platte	Plato
-	4852806	1	Blocchetto	Block	Bloc	Platte	Bloque
			N.A. (1)				
-	4852812	1	Boccola dentata	Inject.pump bush	Bague dentee	Bague coussinet	Casquillo
			N.A. (1)				
-	4852814	1	Boccola dentata	Inject.pump bush	Bague dentee	Bague coussinet	Casquillo
			N.A. (1)				
-	4858609	1	Guarnizione	Gasket	Guarniture	Dichtung	Junta
-	61317701	1	Guarnizione	Gasket	Guarniture	Dichtung	Junta
-	759850	4	Rosetta	Lock washer	Rondelle frein	Federring	Arandela grower
			N.A. (4)				
-	8011481	1	Sostituito	Replace	Remplace	Ersetzen	Reemplazar
-	8017807	1	Pompa iniezione	Injection pump	Pompe injection	Einspritzpump	Bomba inyectora

Motore
Engine
Moteur
Motor
Motor

MTB "L" - L 626

0.14.0

Pompa di iniezione pag.1
Injection pump
Pompe a injection
Einspritzpumpe
Bomba de inyeccion

Laverda\0.14.0.L626mcs.png

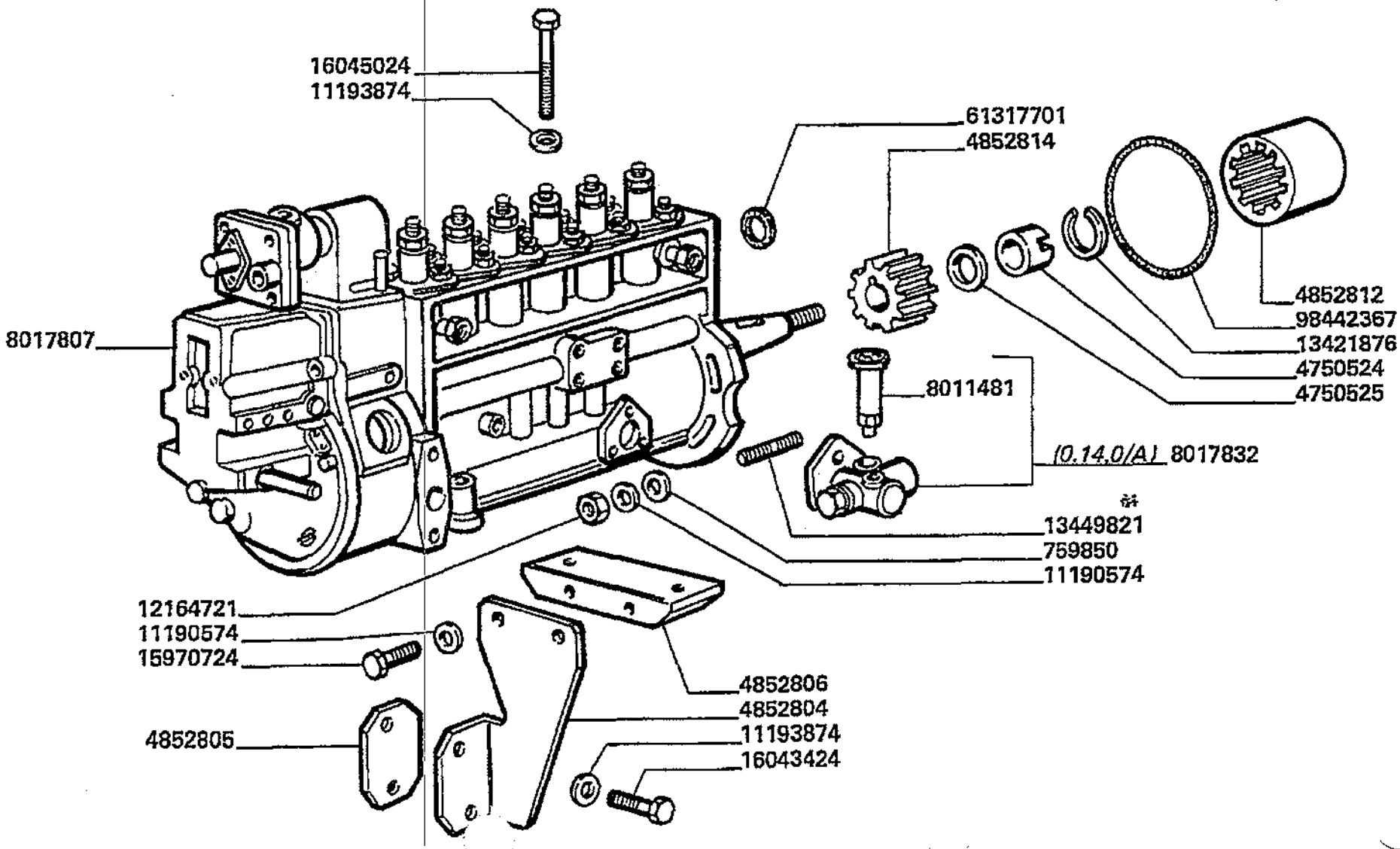

Motore
Engine
Moteur
Motor
Motor

MTB "L" - L 626

0.14.0

Pompa di iniezione pag.1
Injection pump
Pompe a injection
Einspritzpumpe
Bomba de inyeccion

Laverda\0.14.0.L626mcs.png

			Italiano	Inglese	Francese	Tedesco	Spagnolo
-	8017832	1	Pompa alimentazione	Pump fuel	Pompe d'alimentation	Kraftstoffpumpe	Bomba de alimentetion
			● 000994355660 (1)				
-	98442367	1	Guarnizione	Gasket	Guarniture	Dichtung	Junta
			● 000994355660 (1)				

Motore
Engine
Moteur
Motor
Motor

MTB "L" - L 626

0.14.0.
1

Pompa di iniezione pag.2
Injection pump
Pompe a injection
Einspritzpumpe
Bomba de inyeccion

Laverda\0.14.0p2.L626mcs.png

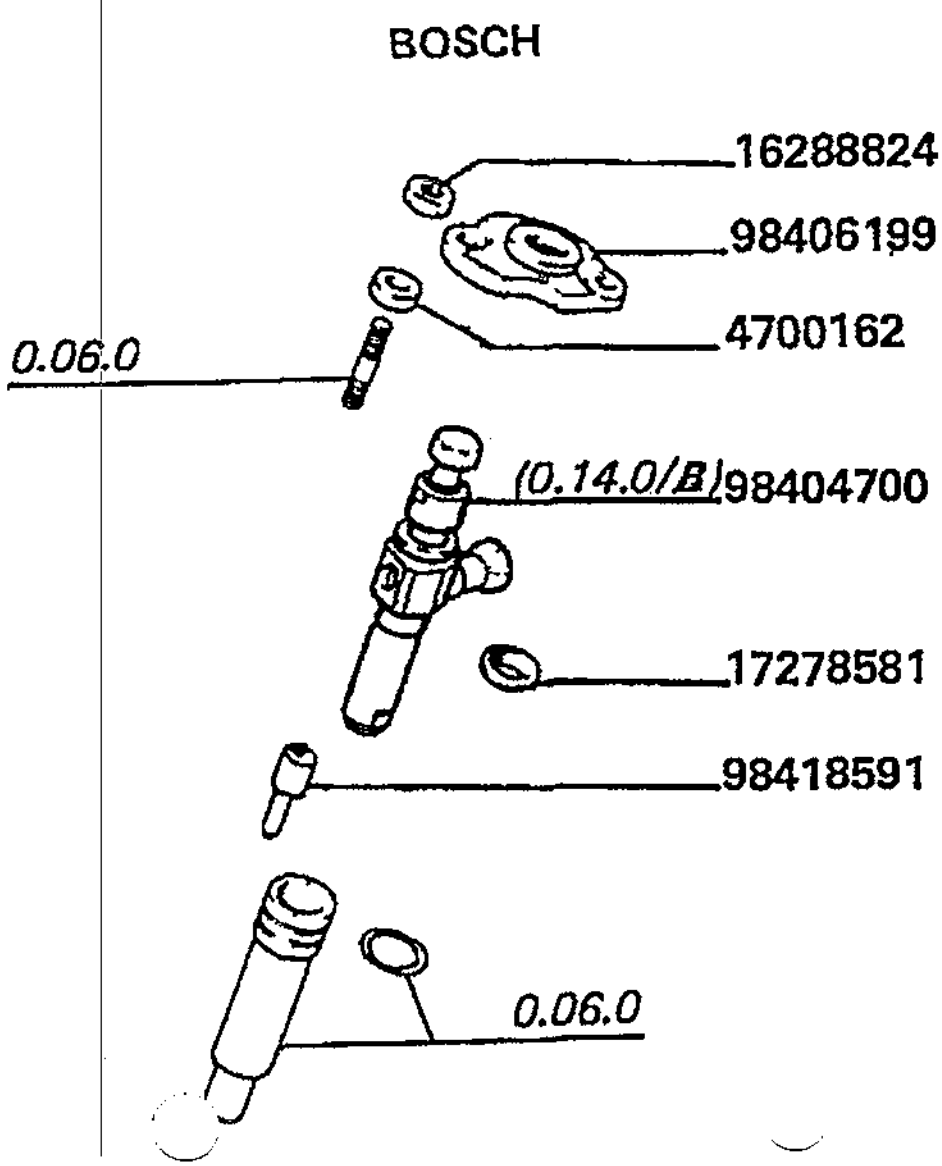

Motore
Engine
Moteur
Motor
Motor

MTB "L" - L 626

0.14.0.
1

Pompa di iniezione pag.2
Injection pump
Pompe a injection
Einspritzpumpe
Bomba de inyeccion

Laverda\0.14.0p2.L626mcs.png

			Italiano	Inglese	Francese	Tedesco	Spagnolo
-	16288824	12	Vite	Screw	Vis	Schraube	Tornillo
-	17278581	6	Guarnizione	Gasket	Guarniture	Dichtung	Junta
-	4700162	12	Rosetta	Lock washer	Rondelle frein	Federring	Arandela grower
-	4858609	1	Guarnizione	Gasket	Guarniture	Dichtung	Junta
-	98404700	6	Portapolverizzatore	Portapolverizzat	Porte-pulverisateur	Portapolverizzat	Portainyector
-	98406199	6	Staffa	Stirrup	Etrier	Buegel	Estribo
			N.A. (6)				
-	98418591	6	Polverizzatore	Nozzle	Pulverisateur	Duese	Pulverizador

Motore
Engine
Moteur
Motor
Motor

MTB *L* - L 626

0.14.0.
2

Comando pompa iniezione
Injection pump drive
Commande de pompe d'injection
Einspritzpumpe antrieb
Accionamiento bomba de inyeccion

Laverda\0.14.0p3.L626mcs.png

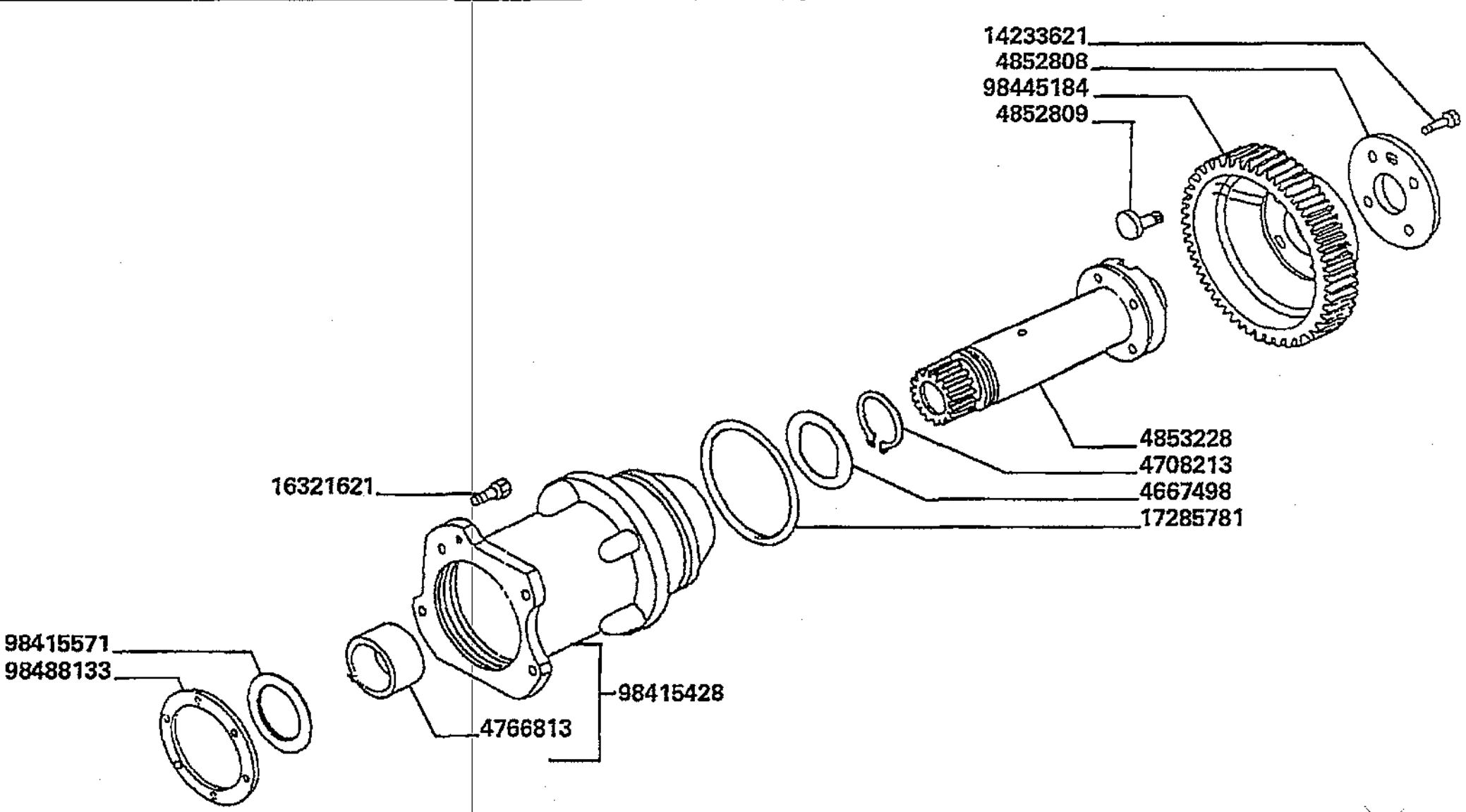

Motore
Engine
Moteur
Motor
Motor

MTB "L" - L 626

0.14.0.
2

Comando pompa iniezione
Injection pump drive
Commande de pompe d'injection
Einspritzpumpe antrieb
Accionamiento bomba de inyeccion

Laverda\0.14.0p3.L626mcs.png

			Italiano	Inglese	Francese	Tedesco	Spagnolo
-	14233621	4	Sostituito	Replace	Remplace	Ersetzen	Reemplazar
			000142336240 (4)				
-	16321621	6	Sostituito	Replace	Remplace	Ersetzen	Reemplazar
			000163216240 (6)				
-	17285781	1	Guarnizione	Gasket	Guarniture	Dichtung	Junta
-	4667498	1	Rosetta	Lock washer	Rondelle frein	Federring	Arandela grower
-	4708213	1	Anello	Ring	Anneau	Ring	Aro
-	4766813	2	Boccola	Bush	Bague	Buchse	Casquillo
-	4852808	1	Rosetta	Lock washer	Rondelle frein	Federring	Arandela grower
			N.A. (1)				
-	4852809	1	Eccentrico	Eccentric	Excentrique	Exzenter	Excentrica
			N.A. (1)				
-	4853228	1	Albero	Shaft	Arbre	Welle	Arbol
-	4858609	1	Guarnizione	Gasket	Guarniture	Dichtung	Junta
-	98415428	1	Supporto	Support	Support	Lagerung	Dispos.de sosten
			N.A. (1)				
-	98415571	2	Rosetta	Lock washer	Rondelle frein	Federring	Arandela grower
-	98445184	1	Ingranaggio	Gear	Pignon	Zahnrad	Engranaje
-	98488133	1	Guarnizione	Gasket	Guarniture	Dichtung	Junta

Motore
Engine
Moteur
Motor
Motor

MT8 "L" - L 626

0.14.0.
3.A

Pompa iniezione (componenti) pag.1
Injection pump
Pompe d'injection
Einspritzpumpe
Bomba inyeccion

Laverda\0.14.0_A.L626mcs.png

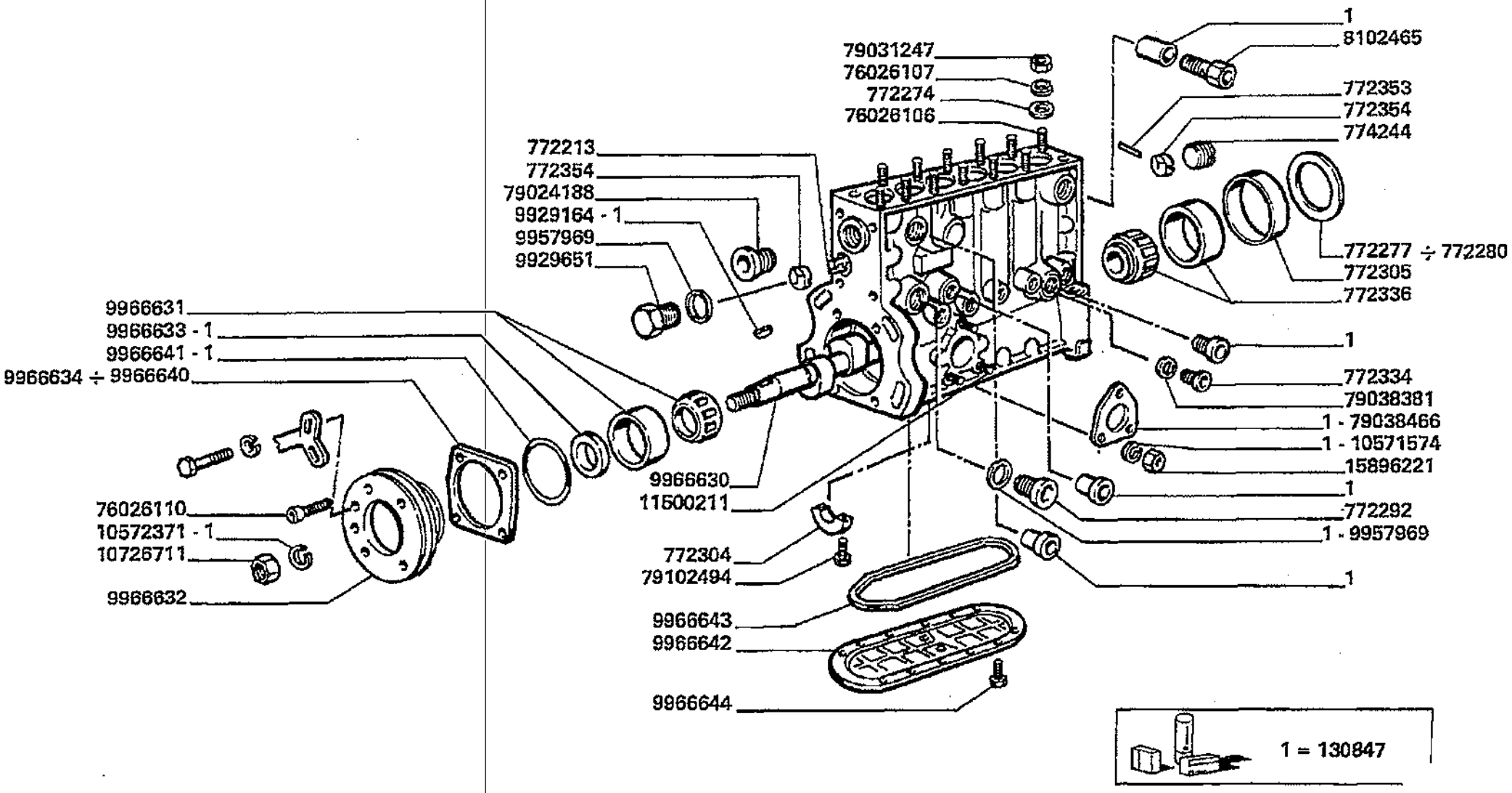

Motore
Engine
Moteur
Motor
Motor

MTB "L" - L 626

0.14.0.
3.A

Pompa iniezione (componenti) pag.1
Injection pump
Pompe d'injection
Einspritzpumpe
Bomba inyeccion

Laverda\0.14.0_A.L626mcs.png

			Italiano	Inglese	Francese	Tedesco	Spagnolo
-	10571574	17	Rosetta	Lock washer	Rondelle frein	Federring	Arandela grower
			N.A. (17)				
-	10572371	1	Rosetta	Lock washer	Rondelle frein	Federring	Arandela grower
-	10726711	1	Dado	Nut	Ecrou	Mutter	Tuerca
-	11500211	3	Prigioniero	Stud	Goujon	Stiftschraube	Prisionero
			N.A. (3)				
-	1308047	1	Corredo	Kit, misc	Kit	Satz	Equipo
-	15896221	4	Dado	Nut	Ecrou	Mutter	Tuerca
-	76026106	12	Sostituito	Replace	Remplace	Ersetzen	Reemplazar
			000760316250 (12)				
-	76026107	12	Rosetta	Lock washer	Rondelle frein	Federring	Arandela grower
-	76026110	4	Vite	Screw	Vis	Schraube	Tornillo
-	772228	12	Spessore	Shim	Cale reglage	Einstellblech	Calce
-	772230	12	Spessore	Shim	Cale reglage	Einstellblech	Calce
-	772231	12	Spessore	Shim	Cale reglage	Einstellblech	Calce
-	772232	12	Spessore	Shim	Cale reglage	Einstellblech	Calce
-	772234	12	Spessore	Shim	Cale reglage	Einstellblech	Calce
			N.A. (12)				
-	772236	12	Spessore	Shim	Cale reglage	Einstellblech	Calce
-	772238	12	Spessore	Shim	Cale reglage	Einstellblech	Calce
			N.A. (12)				
-	772239	12	Spessore	Shim	Cale reglage	Einstellblech	Calce
-	772240	12	Spessore	Shim	Cale reglage	Einstellblech	Calce
			N.A. (12)				
-	772241	12	Spessore	Shim	Cale reglage	Einstellblech	Calce
-	772242	12	Spessore	Shim	Cale reglage	Einstellblech	Calce
-	772243	12	Spessore	Shim	Cale reglage	Einstellblech	Calce

Motore
Engine
Moteur
Motor
Motor

MTB "L" - L 626

0.14.0.
3.A

Pompa iniezione (componenti) pag.1
Injection pump
Pompe d'injection
Einspritzpumpe
Bomba inyeccion

Laverda\0.14.0_A.L626mcs.png

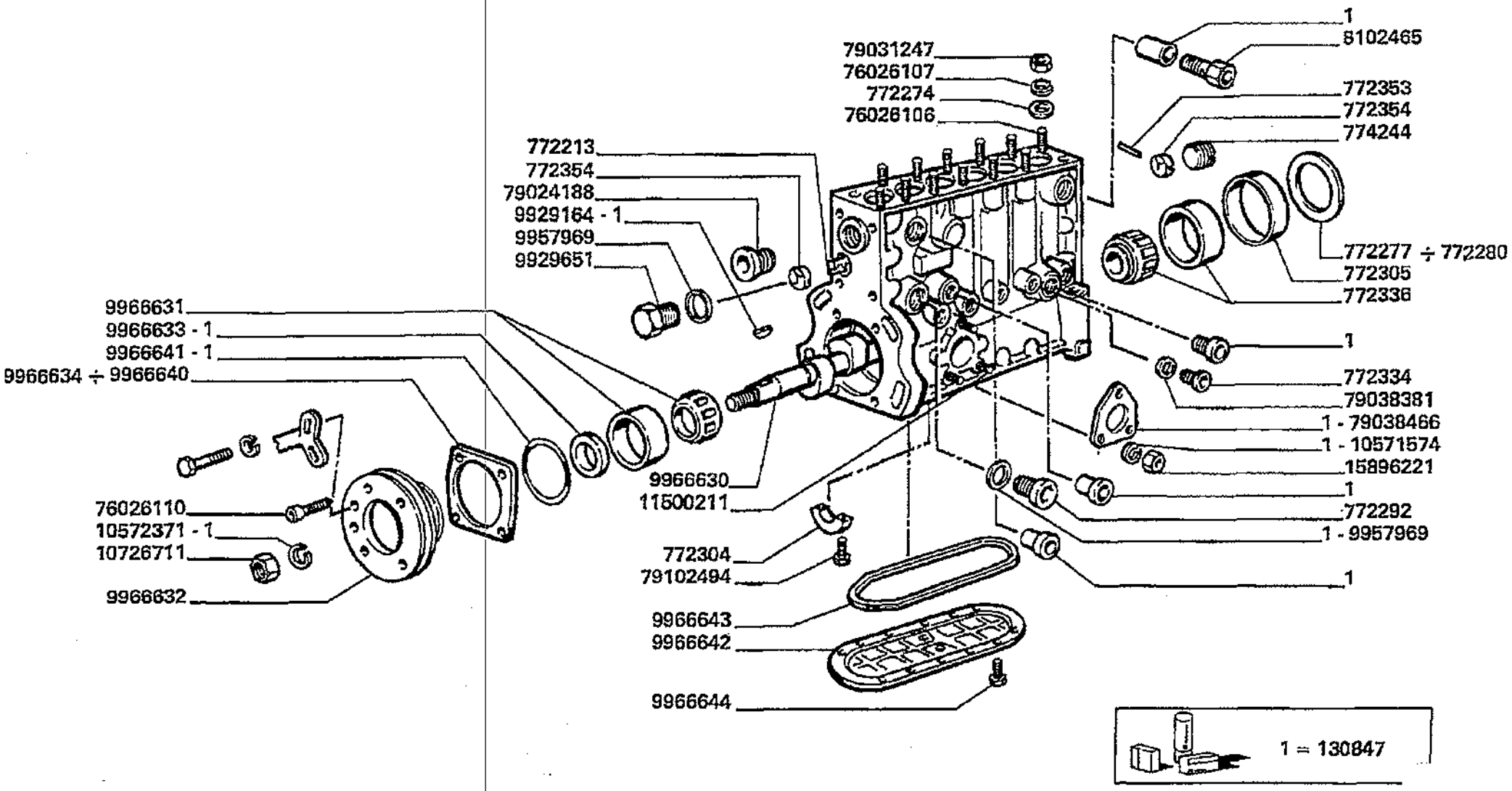

Motore
Engine
Moteur
Motor
Motor

MTB "L" - L 626

0.14.0.
3.A

Pompa iniezione (componenti) pag.1
Injection pump
Pompe d'injection
Einspritzpumpe
Bomba inyeccion

Laverda\0.14.0_A.L626mcs.png

			Italiano	Inglese	Francese	Tedesco	Spagnolo
-	772244	12	Spessore	Shim	Cale reglage	Einstellblech	Calce
			N.A. (12)				
-	772245	12	Spessore	Shim	Cale reglage	Einstellblech	Calce
			N.A. (12)				
-	772246	12	Spessore	Shim	Cale reglage	Einstellblech	Calce
			N.A. (12)				
-	772247	12	Spessore	Shim	Cale reglage	Einstellblech	Calce
			N.A. (12)				
-	772248	12	Spessore	Shim	Cale reglage	Einstellblech	Calce
-	772249	12	Spessore	Shim	Cale reglage	Einstellblech	Calce
-	772250	12	Spessore	Shim	Cale reglage	Einstellblech	Calce
-	772274	12	Sostituito	Replace	Remplace	Ersetzen	Reemplazar
			N.A. (12)				
-	772277	1	Spessore	Shim	Cale reglage	Einstellblech	Calce
-	772278	1	Spessore	Shim	Cale reglage	Einstellblech	Calce
-	772279	1	Spessore	Shim	Cale reglage	Einstellblech	Calce
-	772280	1	Spessore	Shim	Cale reglage	Einstellblech	Calce
			N.A. (1)				
-	772292	1	Sostituito	Replace	Remplace	Ersetzen	Reemplazar
			000099297270 (1)				
-	772304	1	Supporto	Support	Support	Lagerung	Dispos.de sosten
-	772305	1	Sostituito	Replace	Remplace	Ersetzen	Reemplazar
			000099296310 (1)				
-	772334	6	Tappo	Plug	Bouchon	Verschl.stopfen	Tapon
-	772336	1	Cuscinetto	Bearing	Roulement	Lager	Coijnete de bolas
-	772353	1	Spina elastica	Plug	Goupille elastique	Stecker	Enchufe
			N.A. (1)				

Motore
Engine
Moteur
Motor
Motor

MTB "L" - L 626

0.14.0.
3.A

Pompa iniezione (componenti) pag.1
Injection pump
Pompe d'injection
Einspritzpumpe
Bomba inyeccion

Laverda\0.14.0_A.L626mcs.png

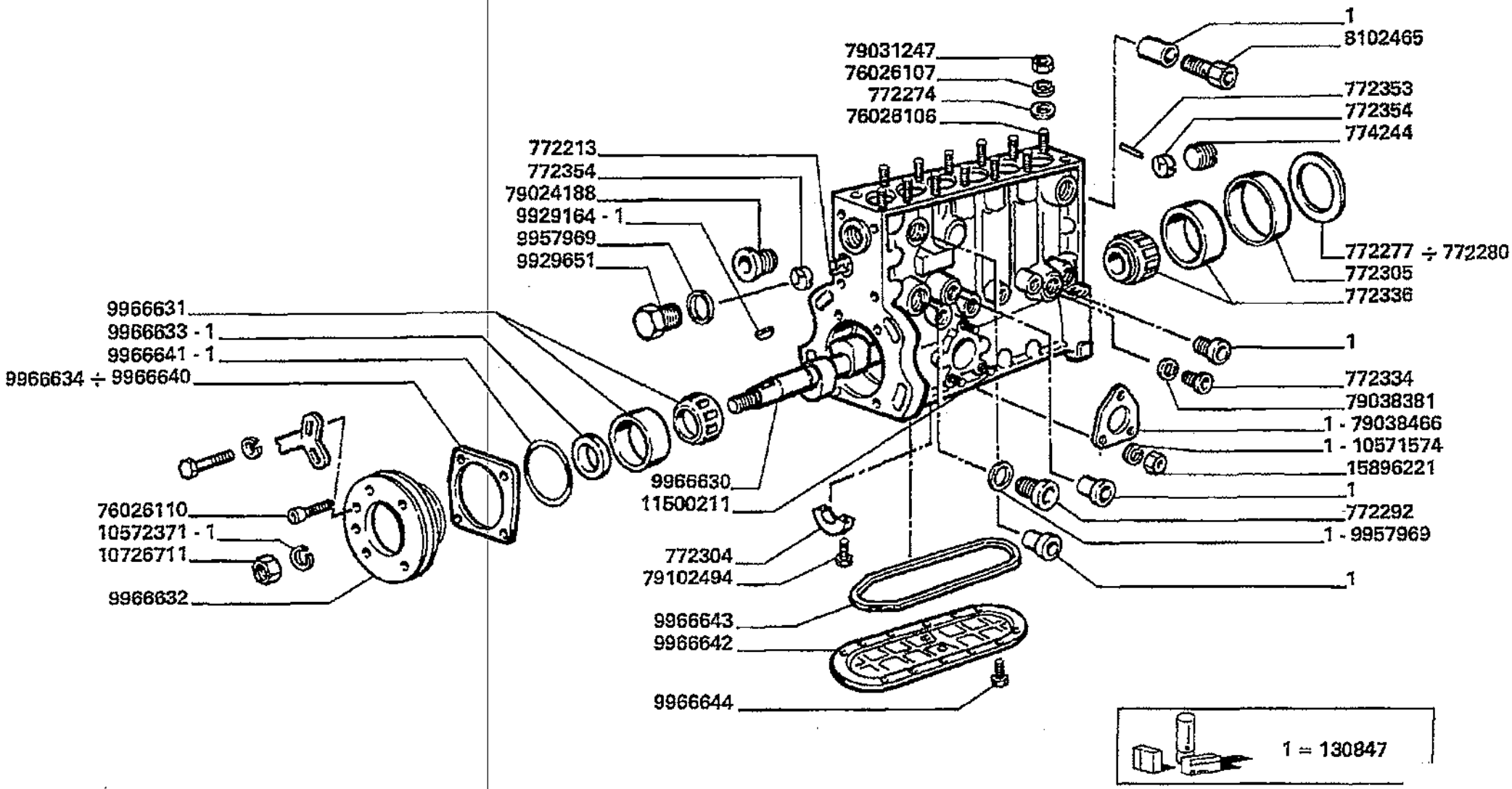

Motore
Engine
Moteur
Motor
Motor

MT8 "L" - L 626

0.14.0.
3.A

Pompa iniezione (componenti) pag.1
Injection pump
Pompe d'injection
Einspritzpumpe
Bomba inyeccion

Laverda\0.14.0_A.L626mcs.png

			Italiano	Inglese	Francese	Tedesco	Spagnolo
-	772354	2	Boccola	Bush	Bague	Buchse	Casquillo
			● N.A. (1)				
-	772532	1	Rosetta	Lock washer	Rondelle frein	Federring	Arandela grower
			● N.A. (1)				
-	774244	1	Ghiera	Ferrule	Virole	Zwinge	Mangto metalico
-	79023699	1	Rosetta	Lock washer	Rondelle frein	Federring	Arandela grower
			● N.A. (1)				
-	79024188	1	Sostituito	Replace	Remplace	Ersetzen	Reemplazar
			● 000752041120 (1)				
-	79031247	12	Sostituito	Replace	Remplace	Ersetzen	Reemplazar
			● 000158964110 (12)				
-	79038381	6	Guarnizione	Gasket	Guarniture	Dichtung	Junta
-	79038466	1	Guarnizione	Gasket	Guarniture	Dichtung	Junta
-	79062771	1	Rosetta	Lock washer	Rondelle frein	Federring	Arandela grower
			● N.A. (1)				
-	79062772	1	Rosetta	Lock washer	Rondelle frein	Federring	Arandela grower
			● N.A. (1)				
-	79062773	1	Rosetta	Lock washer	Rondelle frein	Federring	Arandela grower
			● N.A. (1)				
-	79062774	1	Rosetta	Lock washer	Rondelle frein	Federring	Arandela grower
			● N.A. (1)				
-	79062775	1	Rosetta	Lock washer	Rondelle frein	Federring	Arandela grower
			● N.A. (1)				
-	79062776	1	Rosetta	Lock washer	Rondelle frein	Federring	Arandela grower
			● N.A. (1)				
-	79062777	1	Rosetta	Lock washer	Rondelle frein	Federring	Arandela grower
			● N.A. (1)				

Motore
Engine
Moteur
Motor
Motor

MTB "L" - L 626

0.14.0.
3.A

Pompa iniezione (componenti) pag.1
Injection pump
Pompe d'injection
Einspritzpumpe
Bomba inyeccion

Laverda\0.14.0_A.L626mcs.png

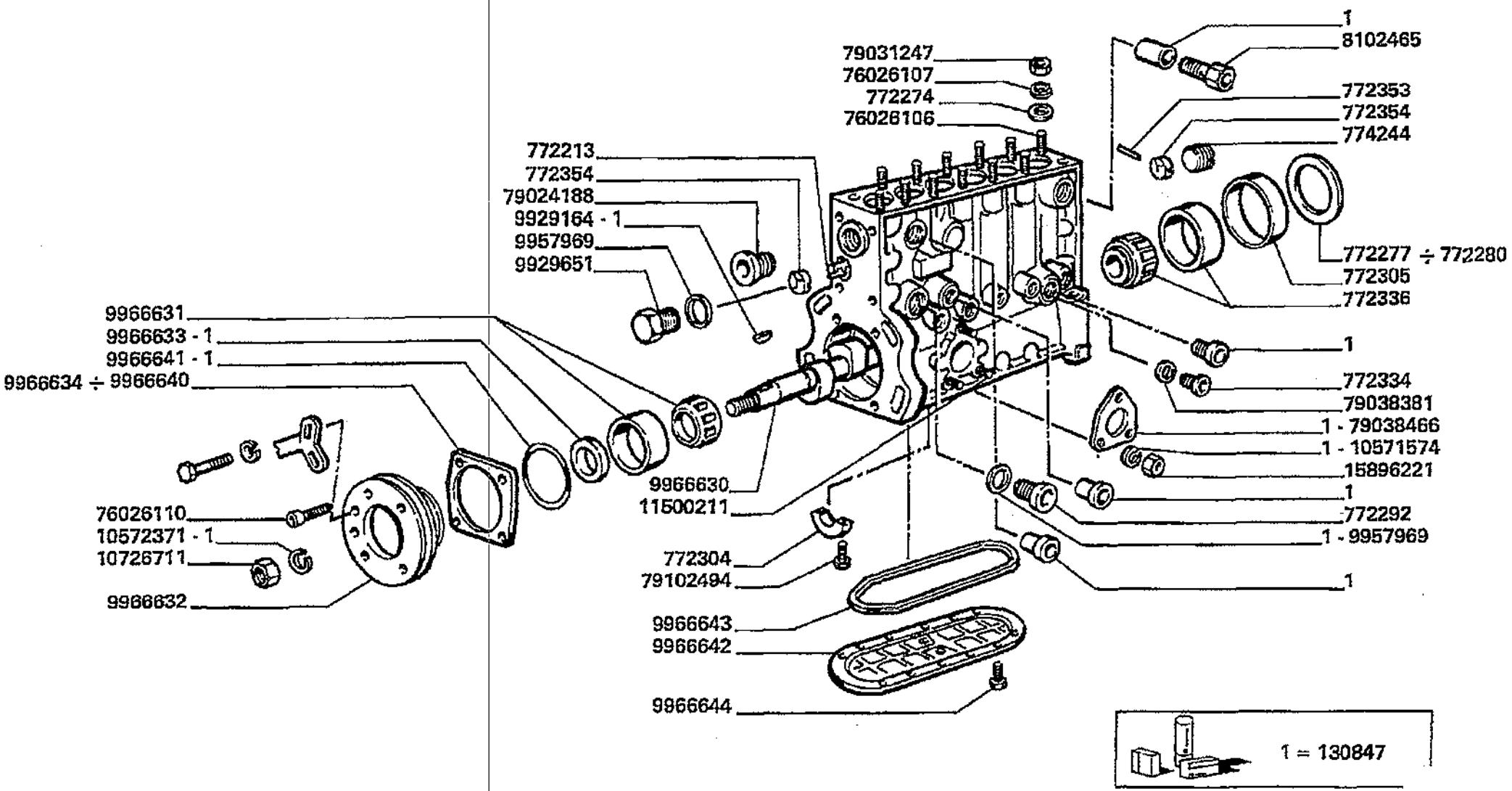

Motore
Engine
Moteur
Motor
Motor

MTB "L" - L 626

0.14.0.
3.A

Pompa iniezione (componenti) pag.1
Injection pump
Pompe d'injection
Einspritzpumpe
Bomba inyeccion

Laverda\0.14.0_A.L626mcs.png

			Italiano	Inglese	Francese	Tedesco	Spagnolo
-	79062778	1	Rosetta	Lock washer	Rondelle frein	Federring	Arandela grower
			N.A. (1)				
-	79062779	1	Rosetta	Lock washer	Rondelle frein	Federring	Arandela grower
			N.A. (1)				
-	79062780	1	Rosetta	Lock washer	Rondelle frein	Federring	Arandela grower
			N.A. (1)				
-	79062781	1	Rosetta	Lock washer	Rondelle frein	Federring	Arandela grower
			N.A. (1)				
-	79062782	1	Rosetta	Lock washer	Rondelle frein	Federring	Arandela grower
			N.A. (1)				
-	79062783	1	Rosetta	Lock washer	Rondelle frein	Federring	Arandela grower
			N.A. (1)				
-	79062784	1	Rosetta	Lock washer	Rondelle frein	Federring	Arandela grower
			N.A. (1)				
-	79062785	1	Rosetta	Lock washer	Rondelle frein	Federring	Arandela grower
			N.A. (1)				
-	79062786	1	Rosetta	Lock washer	Rondelle frein	Federring	Arandela grower
			N.A. (1)				
-	79102494	6	Vite	Screw	Vis	Schraube	Tornillo
-	79111847	1	Spina elastica	Plug	Goupille elastique	Stecker	Enchufe
-	8102465	1	Valvola	Valve	Soupape	Ventil	Valvula
-	9929164	1	Linguetta	Key	Clavette	Keil	Chaveta
			N.A. (1)				
-	9929651	1	Sostituito	Replace	Remplace	Ersetzen	Reemplazar
			000007727160 (1)				
-	9957969	3	Distanziale	Spacer	Entretoise	Abstandstueck	Separador

Motore
Engine
Moteur
Motor
Motor

MTB "L" - L 626

0.14.0.
3.A

Pompa iniezione (componenti) pag.1
Injection pump
Pompe d'injection
Einspritzpumpe
Bomba inyeccion

Laverda\0.14.0_A.L626mcs.png

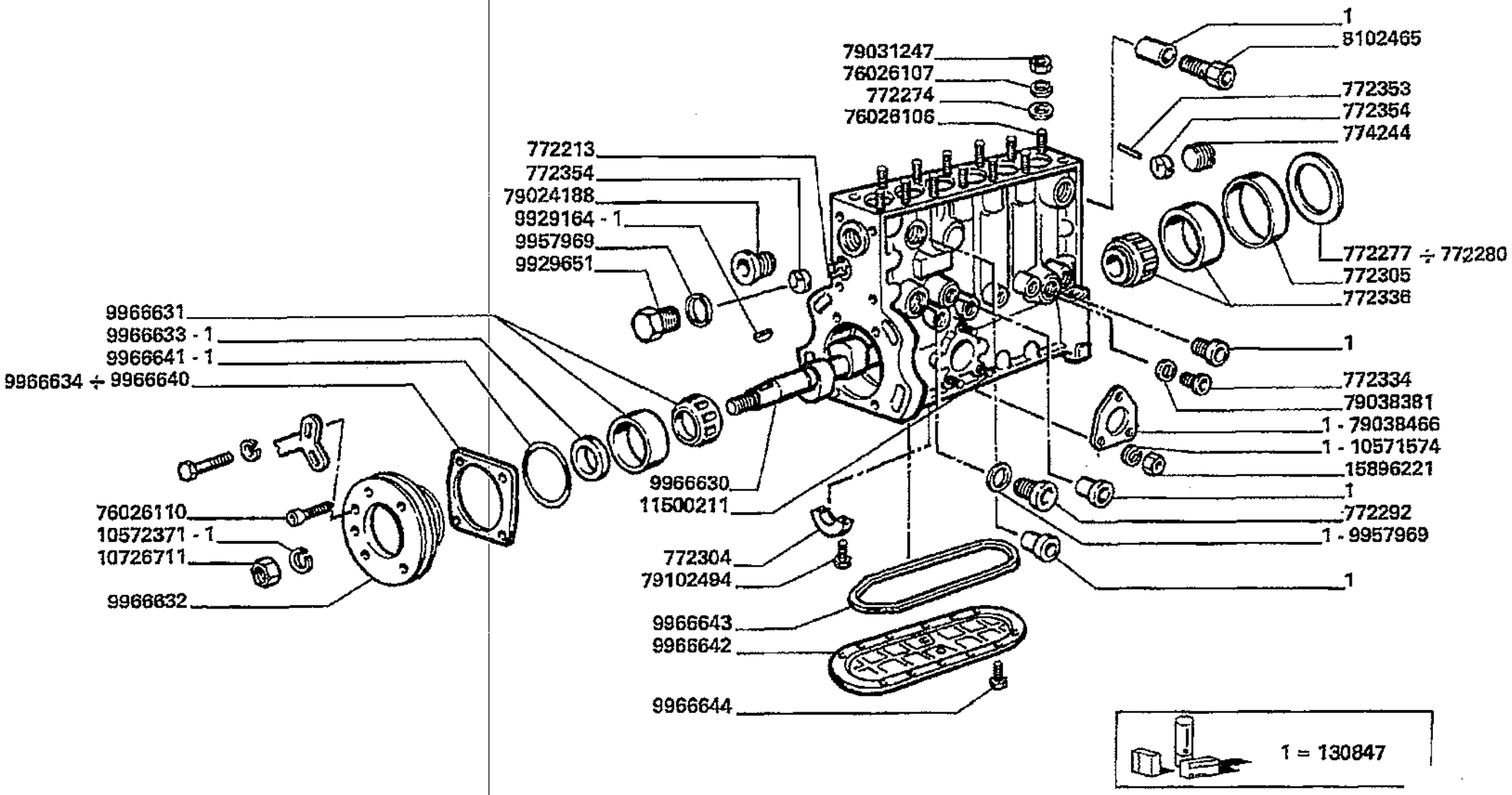

Motore
Engine
Moteur
Motor
Motor

MTB "L" - L 626

0.14.0.
3.A

Pompa iniezione (componenti) pag.1
Injection pump
Pompe d'injection
Einspritzpumpe
Bomba inyeccion

Laverda\0.14.0_A.L626mcs.png

			Italiano	Inglese	Francese	Tedesco	Spagnolo
-	9966279	4	Linguetta	Key	Clavette	Keil	Chaveta
			N.A. (4)				
-	9966630	1	Albero	Shaft	Arbre	Welle	Arbol
-	9966631	1	Cuscinetto	Bearing	Roulement	Lager	Coijnete de bolas
-	9966632	1	Supporto	Support	Support	Lagerung	Dispos.de sosten
-	9966633	1	Guarnizione	Gasket	Guarniture	Dichtung	Junta
-	9966634	1	Piastrina di registrazione	Retaining plate	Plaquette	Halteplatte	Pletina retencio
-	9966635	1	Piastrina di registrazione	Retaining plate	Plaquette	Halteplatte	Pletina retencio
-	9966636	1	Piastrina di registrazione	Retaining plate	Plaquette	Halteplatte	Pletina retencio
-	9966637	1	Piastrina di registrazione	Retaining plate	Plaquette	Halteplatte	Pletina retencio
-	9966638	1	Piastrina di registrazione	Retaining plate	Plaquette	Halteplatte	Pletina retencio
-	9966639	1	Piastrina di registrazione	Retaining plate	Plaquette	Halteplatte	Pletina retencio
-	9966640	1	Piastrina di registrazione	Retaining plate	Plaquette	Halteplatte	Pletina retencio
-	9966641	1	Guarnizione	Gasket	Guarniture	Dichtung	Junta
-	9966642	1	Coperchio	Cover	Couvercle	Deckel	Tapadera
-	9966643	1	Guarnizione	Gasket	Guarniture	Dichtung	Junta
-	9966644	12	Vite	Screw	Vis	Schraube	Tornillo
-	9966653	4	Rosetta	Lock washer	Rondelle frein	Federring	Arandela grower
-	9966673	1	Piastrina di registrazione	Retaining plate	Plaquette	Halteplatte	Pletina retencio
-	9966674	1	Piastrina di registrazione	Retaining plate	Plaquette	Halteplatte	Pletina retencio
-	9966675	1	Piastrina di registrazione	Retaining plate	Plaquette	Halteplatte	Pletina retencio
			N.A. (1)				
-	9966682	1	Rosetta	Lock washer	Rondelle frein	Federring	Arandela grower
-	9966683	1	Rosetta	Lock washer	Rondelle frein	Federring	Arandela grower
-	9966712	1	Guarnizione	Gasket	Guarniture	Dichtung	Junta
-	9966719	1	Flangia	Flange	Flasque	Flansch	Pletina

Motore Engine Moteur Motor Motor	0.14.0. 4.A	Pompa iniezione (componenti) pag.2 Injection pump Pompe d'injection Einspritzpumpe Bomba inyeccion
MTB "L" - L 626		

Laverda\24507.png

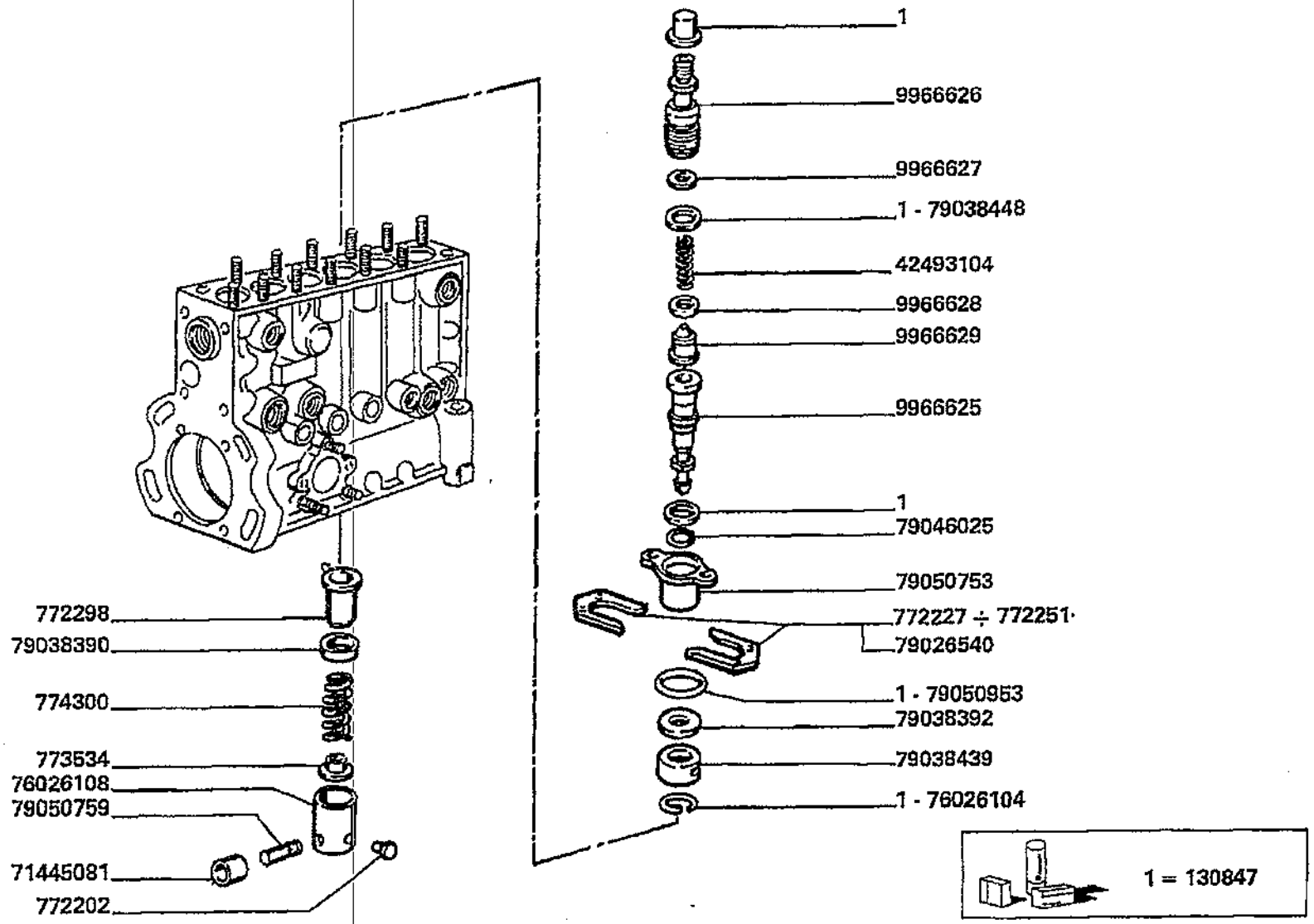

Motore
Engine
Moteur
Motor
Motor

MTB "L" - L 626

0.14.0.
4.A

Pompa iniezione (componenti) pag.2
Injection pump
Pompe d'injection
Einspritzpumpe
Bomba inyeccion

Laverda\24507.png

			Italiano	Inglese	Francese	Tedesco	Spagnolo
-	1308047	1	Corredo	Kit, misc	Kit	Satz	Equipo
-	42493104	6	Molla	Spring	Ressort	Feder	Accionador
-	71445081	6	Rullo	Roller	Galet	Rolle	Rodillo
-	76026104	6	Anello	Ring	Anneau	Ring	Aro
-	76026108	6	Punteria	Tappet	Poussoir soupape	Ventilstoessel	Taquet
-	772202	6	Pattino	Skate	Patin	Schlitten-kufe	Patin
			N.A. (6)				
-	772227	12	Spessore	Shim	Cale reglage	Einstellblech	Calce
-	772228	12	Spessore	Shim	Cale reglage	Einstellblech	Calce
-	772230	12	Spessore	Shim	Cale reglage	Einstellblech	Calce
-	772231	12	Spessore	Shim	Cale reglage	Einstellblech	Calce
-	772232	12	Spessore	Shim	Cale reglage	Einstellblech	Calce
-	772234	12	Spessore	Shim	Cale reglage	Einstellblech	Calce
			N.A. (12)				
-	772236	12	Spessore	Shim	Cale reglage	Einstellblech	Calce
-	772238	12	Spessore	Shim	Cale reglage	Einstellblech	Calce
			N.A. (12)				
-	772239	12	Spessore	Shim	Cale reglage	Einstellblech	Calce
-	772240	12	Spessore	Shim	Cale reglage	Einstellblech	Calce
			N.A. (12)				
-	772241	12	Spessore	Shim	Cale reglage	Einstellblech	Calce
-	772242	12	Spessore	Shim	Cale reglage	Einstellblech	Calce
-	772243	12	Spessore	Shim	Cale reglage	Einstellblech	Calce
-	772244	12	Spessore	Shim	Cale reglage	Einstellblech	Calce
-	772245	12	Spessore	Shim	Cale reglage	Einstellblech	Calce
			N.A. (12)				

Motore
Engine
Moteur
Motor
Motor

MTB "L" - L 626

0.14.0.
4.A

Pompa iniezione (componenti) pag.2
Injection pump
Pompe d'injection
Einspritzpumpe
Bomba inyeccion

Laverda\24507.png

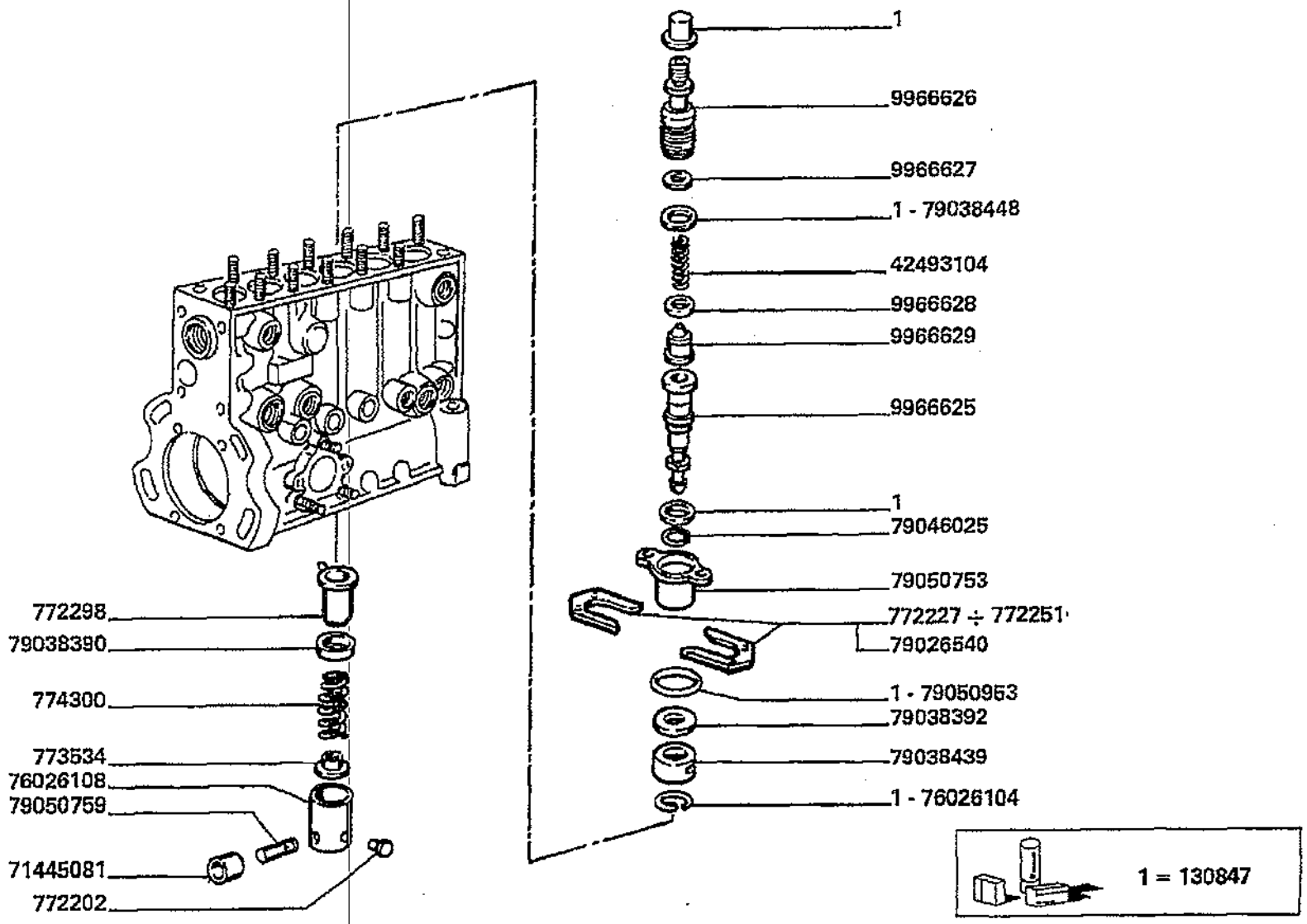

Motore
Engine
Moteur
Motor
Motor

MTB "L" - L 626

0.14.0.
4.A

Pompa iniezione (componenti) pag.2
Injection pump
Pompe d'injection
Einspritzpumpe
Bomba inyeccion

Laverda\24507.png

			Italiano	Inglese	Francese	Tedesco	Spagnolo
-	772246	12	Spessore	Shim	Cale reglage	Einstellblech	Calce
			N.A. (12)				
-	772247	12	Spessore	Shim	Cale reglage	Einstellblech	Calce
			N.A. (12)				
-	772248	12	Spessore	Shim	Cale reglage	Einstellblech	Calce
-	772249	12	Spessore	Shim	Cale reglage	Einstellblech	Calce
-	772250	12	Spessore	Shim	Cale reglage	Einstellblech	Calce
-	772251	12	Spessore	Shim	Cale reglage	Einstellblech	Calce
			N.A. (12)				
-	772278	1	Spessore	Shim	Cale reglage	Einstellblech	Calce
-	772279	1	Spessore	Shim	Cale reglage	Einstellblech	Calce
-	772298	6	Manicotto	Sleeve	Manchon	Muffe	Manguito
			N.A. (6)				
-	772532	1	Rosetta	Lock washer	Rondelle frein	Federring	Arandela grower
			N.A. (1)				
-	773534	6	Rondella piana	Washer	Rondelle	Flachscheibe	Arandela
			N.A. (6)				
-	774300	6	Molla	Spring	Ressort	Feder	Accionador
-	79023699	1	Rosetta	Lock washer	Rondelle frein	Federring	Arandela grower
			N.A. (1)				
-	79026540	12	Rosetta	Lock washer	Rondelle frein	Federring	Arandela grower
-	79038390	6	Rondella piana	Washer	Rondelle	Flachscheibe	Arandela
-	79038392	6	Rosetta	Lock washer	Rondelle frein	Federring	Arandela grower
-	79038439	6	Cappuccio	Protection cap	Capuchon protecion	Schutzdeckel	Capuchon prot.
-	79038448	6	O-ring	O-ring	Joint thorique	Dichtring	Junta hermetica
			N.A. (6)				

Motore Engine Moteur Motor Motor	0.14.0. 4.A	Pompa iniezione (componenti) pag.2 Injection pump Pompe d'injection Einspritzpumpe Bomba inyeccion
MTB "L" - L 626		

Laverda\24507.png

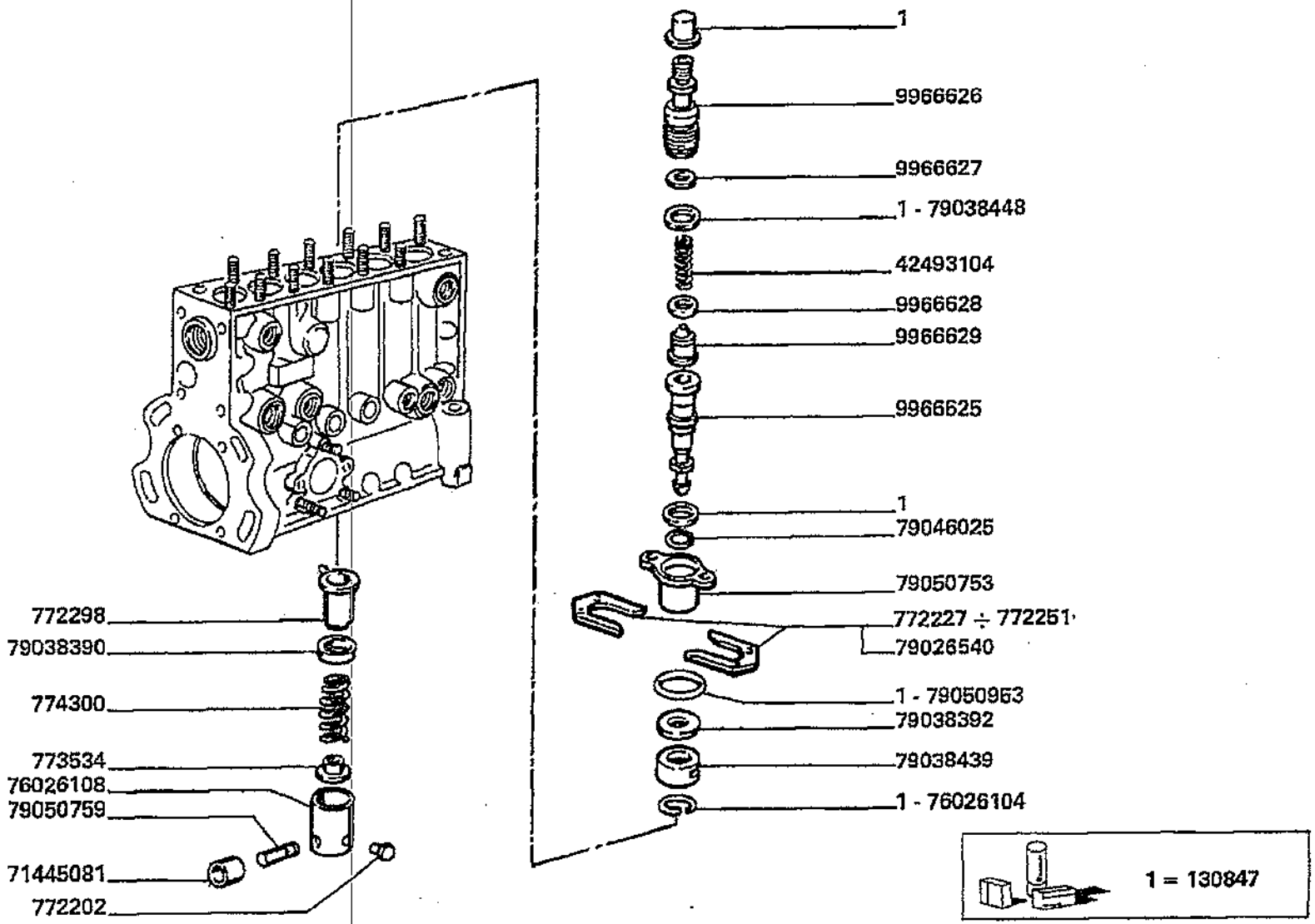

Motore
Engine
Moteur
Motor
Motor

MTB "L" - L 626

0.14.0.
4.A

Pompa iniezione (componenti) pag.2
Injection pump
Pompe d'injection
Einspritzpumpe
Bomba inyeccion

Laverda\24507.png

			Italiano	Inglese	Francese	Tedesco	Spagnolo
-	79046025	12	Sostituito	Replace	Remplace	Ersetzen	Reemplazar
			● N.A. (12)				
-	79050753	6	Flangia	Flange	Flasque	Flansch	Pletina
-	79050759	6	Perno	Pin	Goupille	Bolzen	Pasador
-	79050953	6	O-ring	O-ring	Joint thorique	Dichtring	Junta hermetica
-	79062771	1	Rosetta	Lock washer	Rondelle frein	Federring	Arandela grower
			● N.A. (1)				
-	79062772	1	Rosetta	Lock washer	Rondelle frein	Federring	Arandela grower
			● N.A. (1)				
-	79062773	1	Rosetta	Lock washer	Rondelle frein	Federring	Arandela grower
			● N.A. (1)				
-	79062774	1	Rosetta	Lock washer	Rondelle frein	Federring	Arandela grower
			● N.A. (1)				
-	79062775	1	Rosetta	Lock washer	Rondelle frein	Federring	Arandela grower
			● N.A. (1)				
-	79062776	1	Rosetta	Lock washer	Rondelle frein	Federring	Arandela grower
			● N.A. (1)				
-	79062777	1	Rosetta	Lock washer	Rondelle frein	Federring	Arandela grower
			● N.A. (1)				
-	79062778	1	Rosetta	Lock washer	Rondelle frein	Federring	Arandela grower
-	79062779	1	Rosetta	Lock washer	Rondelle frein	Federring	Arandela grower
			● N.A. (1)				
-	79062780	1	Rosetta	Lock washer	Rondelle frein	Federring	Arandela grower
			● N.A. (1)				
-	79062781	1	Rosetta	Lock washer	Rondelle frein	Federring	Arandela grower
			● N.A. (1)				

Motore
Engine
Moteur
Motor
Motor

MT8 "L" - L 626

0.14.0.
4.A

Pompa iniezione (componenti) pag.2
Injection pump
Pompe d'injection
Einspritzpumpe
Bomba inyeccion

Laverda\24507.png

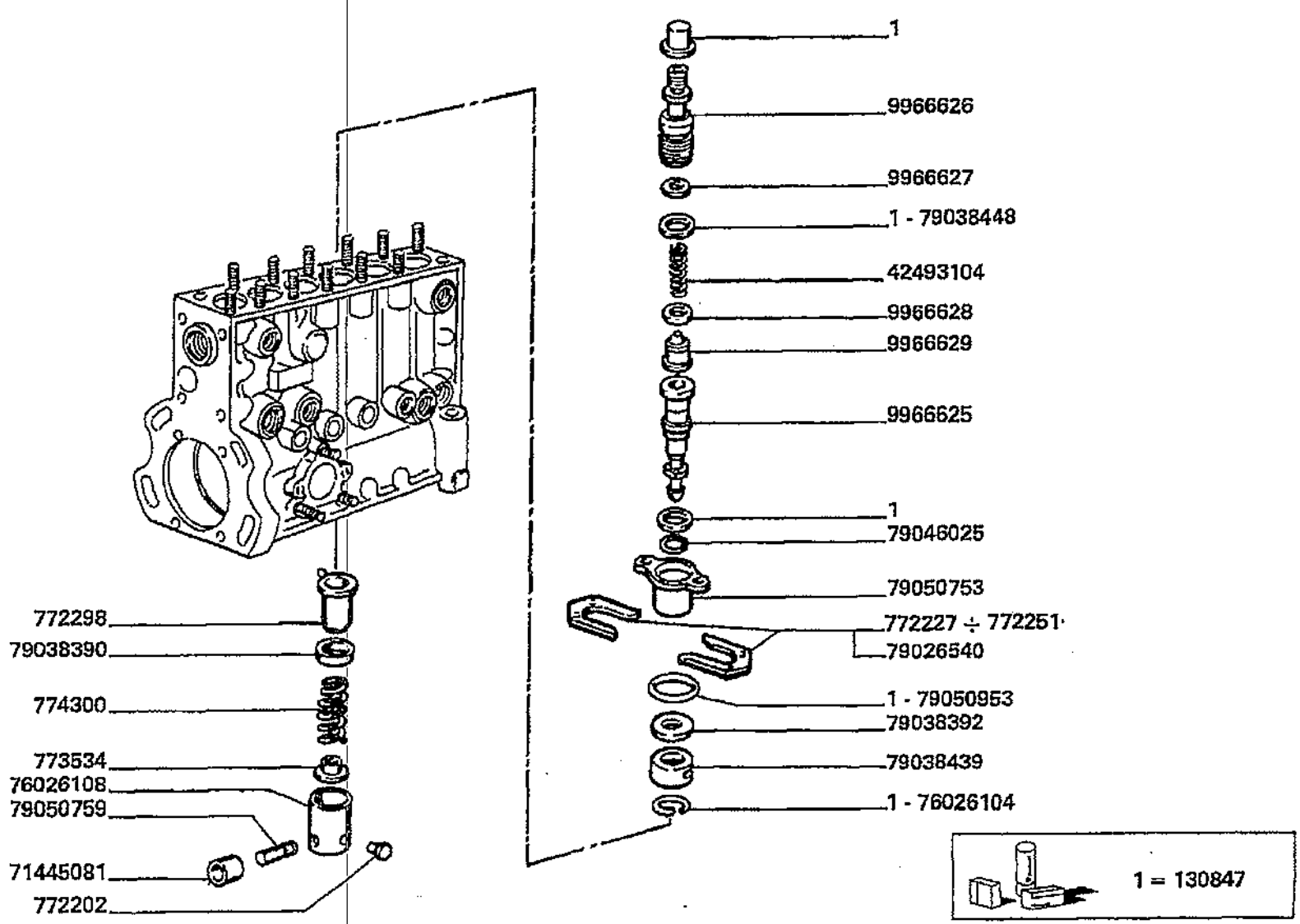

Motore
Engine
Moteur
Motor
Motor

MTB "L" - L 626

0.14.0.
4.A

Pompa iniezione (componenti) pag.2
Injection pump
Pompe d'injection
Einspritzpumpe
Bomba inyeccion

Laverda\24507.png

			Italiano	Inglese	Francese	Tedesco	Spagnolo
-	79062782	1	Rosetta	Lock washer	Rondelle frein	Federring	Arandela grower
			● N.A. (1)				
-	79062783	1	Rosetta	Lock washer	Rondelle frein	Federring	Arandela grower
			● N.A. (1)				
-	79062784	1	Rosetta	Lock washer	Rondelle frein	Federring	Arandela grower
			● N.A. (1)				
-	79062785	1	Rosetta	Lock washer	Rondelle frein	Federring	Arandela grower
			● N.A. (1)				
-	79062786	1	Rosetta	Lock washer	Rondelle frein	Federring	Arandela grower
			● N.A. (1)				
-	79111847	1	Spina elastica	Plug	Goupille elastique	Stecker	Enchufe
-	9966279	4	Linguetta	Key	Clavette	Keil	Chaveta
			● N.A. (4)				
-	9966625	6	Cilindro	Cylinder	Cylindre	Zylinder	Cilindro
			● N.A. (6)				
-	9966626	6	Raccordo	Union	Raccord	Verschraubung	Racor
-	9966627	6	Rosetta	Lock washer	Rondelle frein	Federring	Arandela grower
-	9966628	6	Sostituito	Replace	Remplace	Ersetzen	Reemplazar
			● 000790312480 (6)				
-	9966629	6	Valvola	Valve	Soupape	Ventil	Valvula
-	9966635	1	Piastrina di registrazione	Retaining plate	Plaquette	Halteplatte	Pletina retencio
-	9966636	1	Piastrina di registrazione	Retaining plate	Plaquette	Halteplatte	Pletina retencio
-	9966637	1	Piastrina di registrazione	Retaining plate	Plaquette	Halteplatte	Pletina retencio
-	9966638	1	Piastrina di registrazione	Retaining plate	Plaquette	Halteplatte	Pletina retencio
-	9966639	1	Piastrina di registrazione	Retaining plate	Plaquette	Halteplatte	Pletina retencio
-	9966653	4	Rosetta	Lock washer	Rondelle frein	Federring	Arandela grower
-	9966673	1	Piastrina di registrazione	Retaining plate	Plaquette	Halteplatte	Pletina retencio

Motore
Engine
Moteur
Motor
Motor

MTB "L" - L 626

0.14.0.
4.A

Pompa iniezione (componenti) pag.2
Injection pump
Pompe d'injection
Einspritzpumpe
Bomba inyeccion

Laverda\24507.png

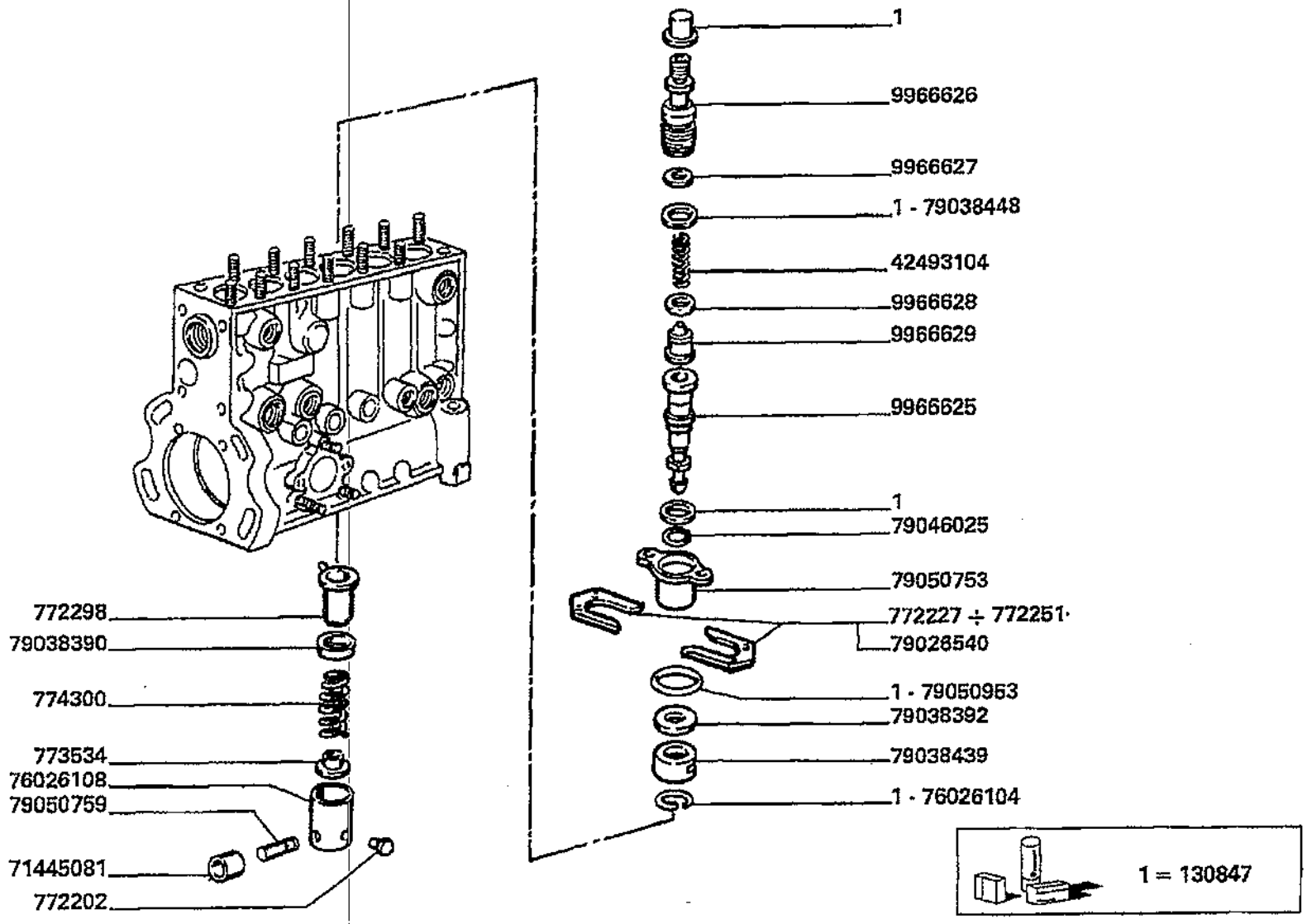

Motore
Engine
Moteur
Motor
Motor

MTB "L" - L 626

0.14.0.
4.A

Pompa iniezione (componenti) pag.2
Injection pump
Pompe d'injection
Einspritzpumpe
Bomba inyeccion

Laverda\24507.png

			Italiano	Inglese	Francese	Tedesco	Spagnolo
-	9966674	1	Piastrina di registrazione ● N.A. (1)	Retaining plate	Plaquette	Halteplatte	Pletina retencio
-	9966675	1	Piastrina di registrazione ● N.A. (1)	Retaining plate	Plaquette	Halteplatte	Pletina retencio
-	9966682	1	Rosetta	Lock washer	Rondelle frein	Federring	Arandela grower
-	9966683	1	Rosetta	Lock washer	Rondelle frein	Federring	Arandela grower
-	9966712	1	Guarnizione	Gasket	Guarniture	Dichtung	Junta
-	9966719	1	Flangia	Flange	Flasque	Flansch	Pletina

Motore
Engine
Moteur
Motor
Motor

MTB "L" - L 626

0.14.0.
5.A

Pompa iniezione (componenti) pag.3
Injection pump
Pompe d'injection
Einspritzpumpe
Bomba inyeccion

Laverda\24508.png

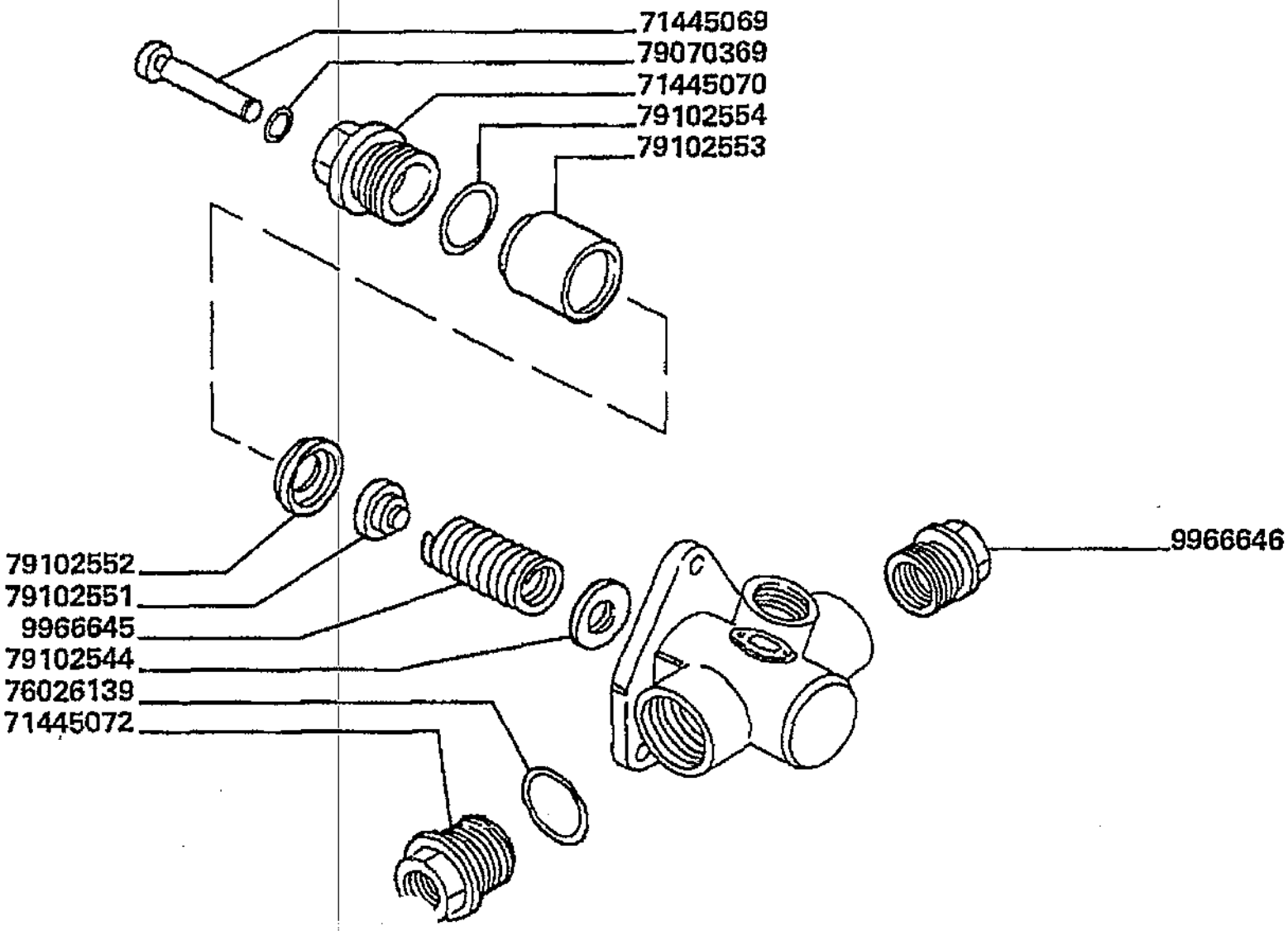

Motore
Engine
Moteur
Motor
Motor

MTB "L" - L 626

0.14.0.
5.A

Pompa iniezione (componenti) pag.3
Injection pump
Pompe d'injection
Einspritzpumpe
Bomba inyeccion

Laverda\24508.png

			Italiano	Inglese	Francese	Tedesco	Spagnolo
-	1308047	1	Corredo	Kit, misc	Kit	Satz	Equipo
-	71445069	1	Punteria	Tappet	Poussoir soupape	Ventilstoessel	Taquet
-	71445070	1	Raccordo	Union	Raccord	Verschraubung	Racor
-	71445072	1	Raccordo	Union	Raccord	Verschraubung	Racor
-	76026139	1	Guarnizione	Gasket	Guarniture	Dichtung	Junta
-	772228	12	Spessore	Shim	Cale reglage	Einstellblech	Calce
-	772230	12	Spessore	Shim	Cale reglage	Einstellblech	Calce
-	772231	12	Spessore	Shim	Cale reglage	Einstellblech	Calce
-	772232	12	Spessore	Shim	Cale reglage	Einstellblech	Calce
-	772234	12	Spessore	Shim	Cale reglage	Einstellblech	Calce
			● N.A. (12)				
-	772236	12	Spessore	Shim	Cale reglage	Einstellblech	Calce
-	772238	12	Spessore	Shim	Cale reglage	Einstellblech	Calce
			● N.A. (12)				
-	772239	12	Spessore	Shim	Cale reglage	Einstellblech	Calce
-	772240	12	Spessore	Shim	Cale reglage	Einstellblech	Calce
			● N.A. (12)				
-	772241	12	Spessore	Shim	Cale reglage	Einstellblech	Calce
-	772242	12	Spessore	Shim	Cale reglage	Einstellblech	Calce
-	772243	12	Spessore	Shim	Cale reglage	Einstellblech	Calce
-	772244	12	Spessore	Shim	Cale reglage	Einstellblech	Calce
-	772245	12	Spessore	Shim	Cale reglage	Einstellblech	Calce
			● N.A. (12)				
-	772246	12	Spessore	Shim	Cale reglage	Einstellblech	Calce
			● N.A. (12)				
-	772247	12	Spessore	Shim	Cale reglage	Einstellblech	Calce
			● N.A. (12)				

Motore
Engine
Moteur
Motor
Motor

MTB "L" - L 626

0.14.0.
5.A

Pompa iniezione (componenti) pag.3
Injection pump
Pompe d'injection
Einspritzpumpe
Bomba inyeccion

Laverda\24508.png

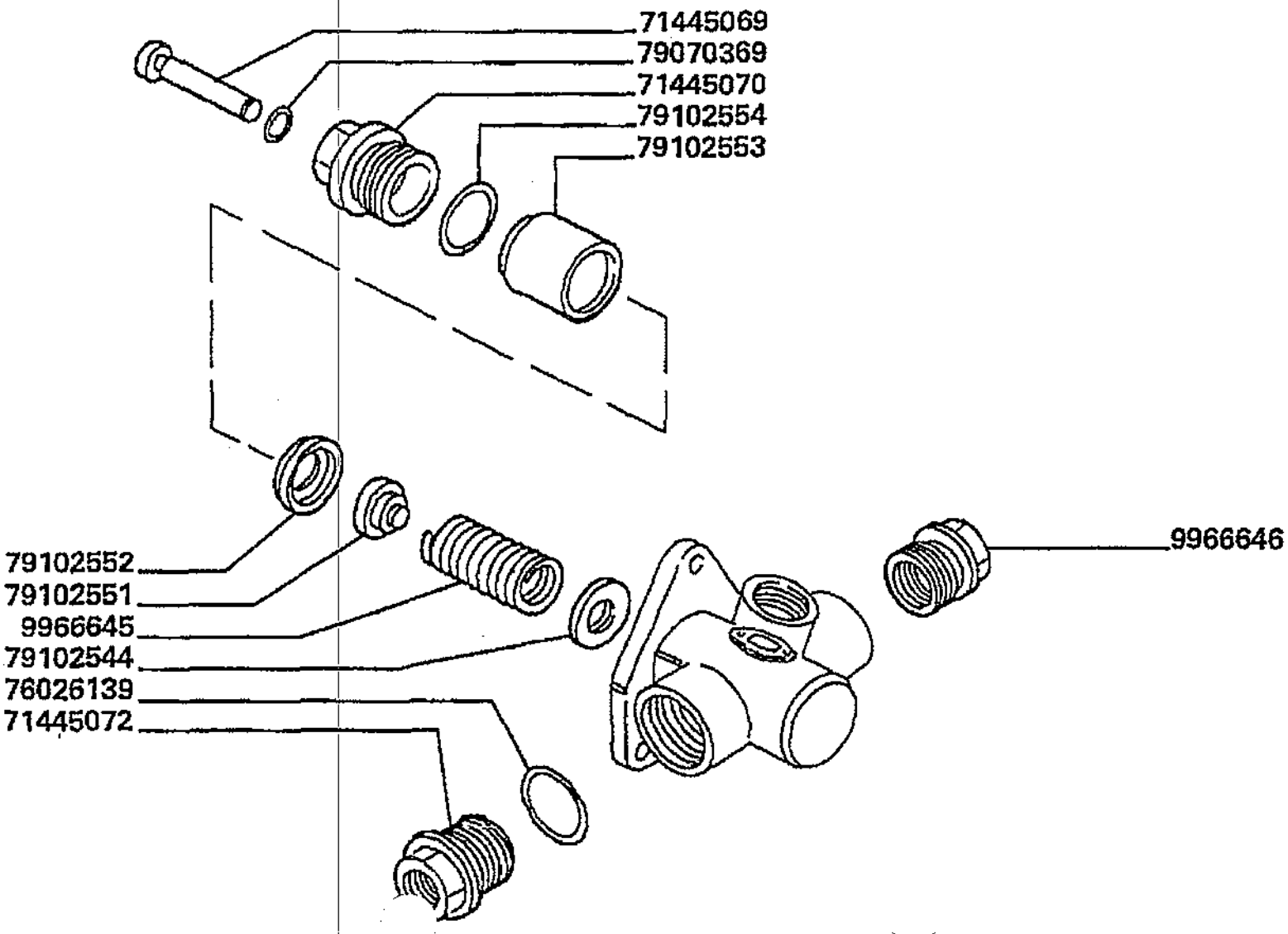

Motore
Engine
Moteur
Motor
Motor

MTB "L" - L 626

0.14.0.
5.A

Pompa iniezione (componenti) pag.3
Injection pump
Pompe d'injection
Einspritzpumpe
Bomba inyeccion

Laverda\24508.png

			Italiano	Inglese	Francese	Tedesco	Spagnolo
-	772248	12	Spessore	Shim	Cale reglage	Einstellblech	Calce
-	772249	12	Spessore	Shim	Cale reglage	Einstellblech	Calce
-	772250	12	Spessore	Shim	Cale reglage	Einstellblech	Calce
-	772278	1	Spessore	Shim	Cale reglage	Einstellblech	Calce
-	772279	1	Spessore	Shim	Cale reglage	Einstellblech	Calce
-	772532	1	Rosetta	Lock washer	Rondelle frein	Federring	Arandela grower
			N.A. (1)				
-	79023699	1	Rosetta	Lock washer	Rondelle frein	Federring	Arandela grower
			N.A. (1)				
-	79062771	1	Rosetta	Lock washer	Rondelle frein	Federring	Arandela grower
			N.A. (1)				
-	79062772	1	Rosetta	Lock washer	Rondelle frein	Federring	Arandela grower
			N.A. (1)				
-	79062773	1	Rosetta	Lock washer	Rondelle frein	Federring	Arandela grower
			N.A. (1)				
-	79062774	1	Rosetta	Lock washer	Rondelle frein	Federring	Arandela grower
			N.A. (1)				
-	79062775	1	Rosetta	Lock washer	Rondelle frein	Federring	Arandela grower
			N.A. (1)				
-	79062776	1	Rosetta	Lock washer	Rondelle frein	Federring	Arandela grower
			N.A. (1)				
-	79062777	1	Rosetta	Lock washer	Rondelle frein	Federring	Arandela grower
			N.A. (1)				
-	79062778	1	Rosetta	Lock washer	Rondelle frein	Federring	Arandela grower
-	79062779	1	Rosetta	Lock washer	Rondelle frein	Federring	Arandela grower
			N.A. (1)				

Motore
Engine
Moteur
Motor
Motor

MTB "L" - L 626

0.14.0.
5.A

Pompa iniezione (componenti) pag.3
Injection pump
Pompe d'injection
Einspritzpumpe
Bomba inyeccion

Laverda\24508.png

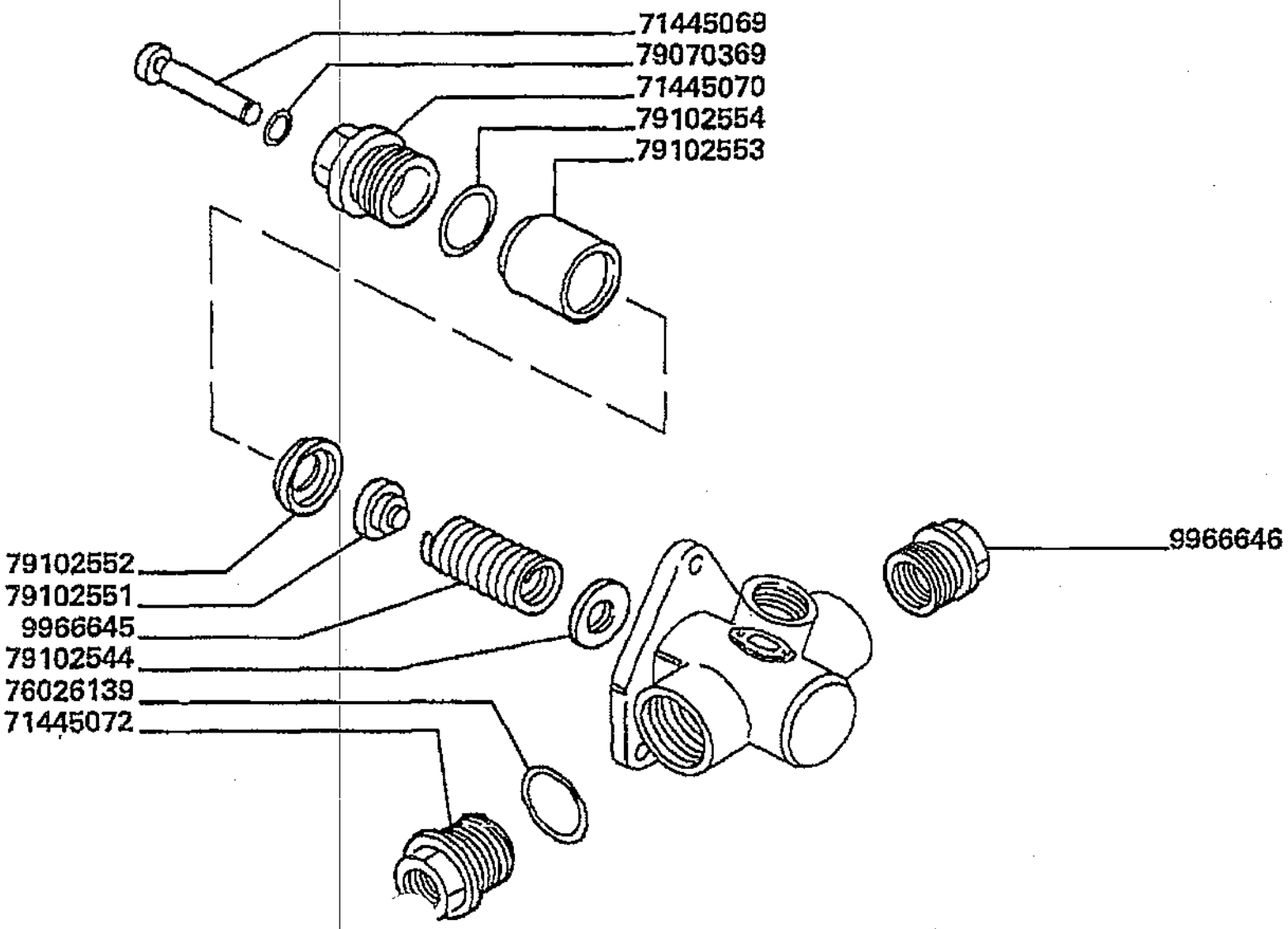

Motore
Engine
Moteur
Motor
Motor

MTB "L" - L 626

0.14.0.
5.A

Pompa iniezione (componenti) pag.3
Injection pump
Pompe d'injection
Einspritzpumpe
Bomba inyeccion

Laverda\24508.png

			Italiano	Inglese	Francese	Tedesco	Spagnolo
-	79062780	1	Rosetta	Lock washer	Rondelle frein	Federring	Arandela grower
			N.A. (1)				
-	79062781	1	Rosetta	Lock washer	Rondelle frein	Federring	Arandela grower
			N.A. (1)				
-	79062782	1	Rosetta	Lock washer	Rondelle frein	Federring	Arandela grower
			N.A. (1)				
-	79062783	1	Rosetta	Lock washer	Rondelle frein	Federring	Arandela grower
			N.A. (1)				
-	79062784	1	Rosetta	Lock washer	Rondelle frein	Federring	Arandela grower
			N.A. (1)				
-	79062785	1	Rosetta	Lock washer	Rondelle frein	Federring	Arandela grower
			N.A. (1)				
-	79062786	1	Rosetta	Lock washer	Rondelle frein	Federring	Arandela grower
			N.A. (1)				
-	79070369	1	Guarnizione	Gasket	Guarniture	Dichtung	Junta
-	79102544	2	Rondella piana	Washer	Rondelle	Flachscheibe	Arandela
-	79102551	1	Valvola	Valve	Soupape	Ventil	Valvula
-	79102552	1	Distanziale	Spacer	Entretoise	Abstandstueck	Separador
			000099721300 (1)				
-	79102553	1	Stantuffo	Piston	Piston	Kolben	Embolo
-	79102554	1	Guarnizione	Gasket	Guarniture	Dichtung	Junta
-	79111847	1	Spina elastica	Plug	Goupille elastique	Stecker	Enchufe
-	9966279	4	Linguetta	Key	Clavette	Keil	Chaveta
			N.A. (4)				
-	9966635	1	Piastrina di registrazione	Retaining plate	Plaquette	Halteplatte	Pletina retencio
-	9966636	1	Piastrina di registrazione	Retaining plate	Plaquette	Halteplatte	Pletina retencio
-	9966637	1	Piastrina di registrazione	Retaining plate	Plaquette	Halteplatte	Pletina retencio

Motore
Engine
Moteur
Motor
Motor

MTB "L" - L 626

0.14.0.
5.A

Pompa iniezione (componenti) pag.3
Injection pump
Pompe d'injection
Einspritzpumpe
Bomba inyeccion

Laverda\24508.png

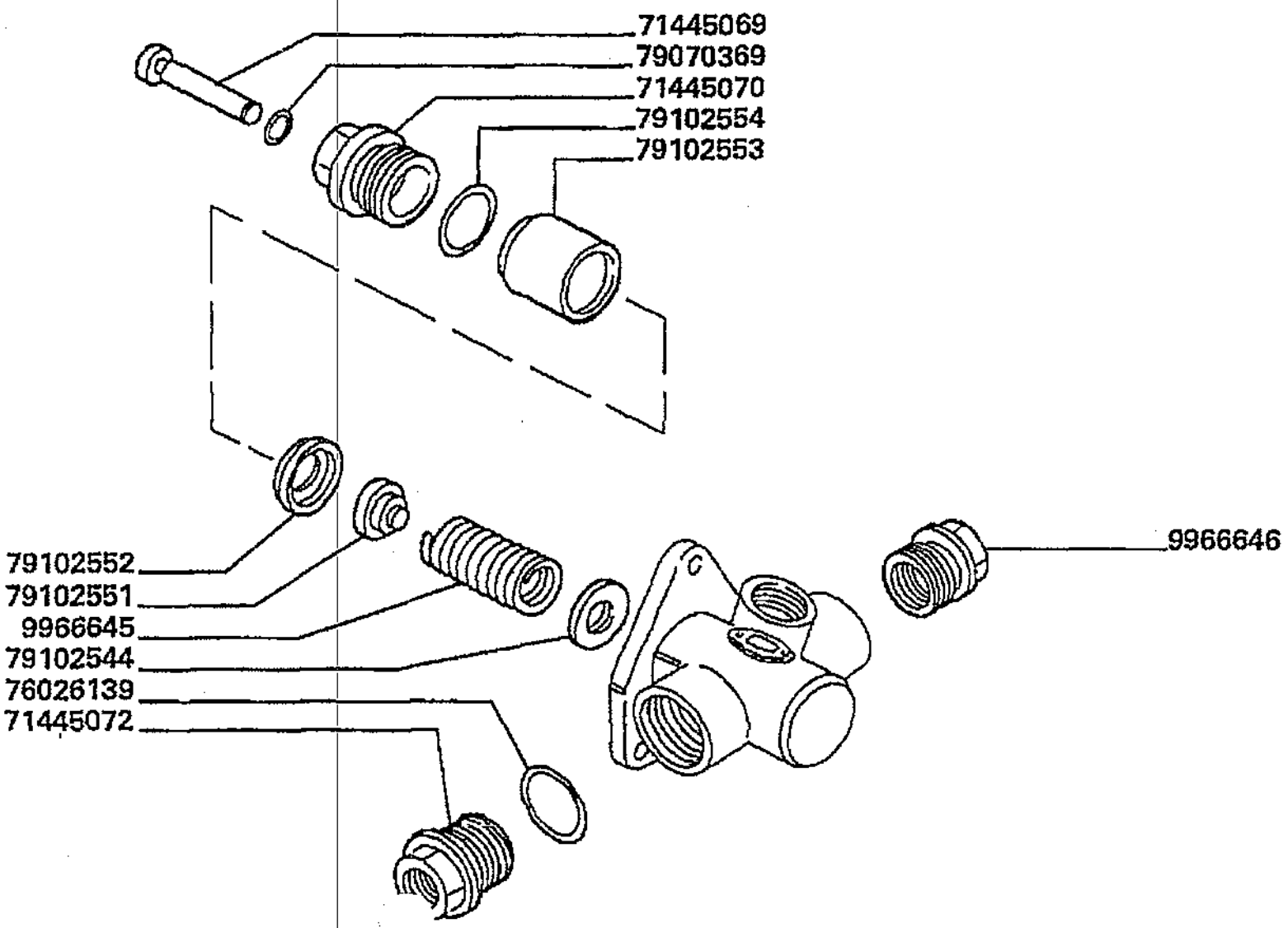

Motore
Engine
Moteur
Motor
Motor

MTB "L" - L 626

0.14.0.
5.A

Pompa iniezione (componenti) pag.3
Injection pump
Pompe d'injection
Einspritzpumpe
Bomba inyeccion

Laverda\24508.png

			Italiano	Inglese	Francese	Tedesco	Spagnolo
-	9966638	1	Piastrina di registrazione	Retaining plate	Plaquette	Halteplatte	Pletina retencio
-	9966639	1	Piastrina di registrazione	Retaining plate	Plaquette	Halteplatte	Pletina retencio
-	9966645	1	Molla	Spring	Ressort	Feder	Accionador
-	9966646	1	Boccola filettata	Bush	Bague filetee	Bague coussinet	Casquillo
-	9966653	4	Rosetta	Lock washer	Rondelle frein	Federring	Arandela grower
-	9966673	1	Piastrina di registrazione	Retaining plate	Plaquette	Halteplatte	Pletina retencio
-	9966674	1	Piastrina di registrazione	Retaining plate	Plaquette	Halteplatte	Pletina retencio
-	9966675	1	Piastrina di registrazione	Retaining plate	Plaquette	Halteplatte	Pletina retencio
			N.A. (1)				
-	9966682	1	Rosetta	Lock washer	Rondelle frein	Federring	Arandela grower
-	9966683	1	Rosetta	Lock washer	Rondelle frein	Federring	Arandela grower
-	9966712	1	Guarnizione	Gasket	Guarniture	Dichtung	Junta
-	9966719	1	Flangia	Flange	Flasque	Flansch	Pletina

Motore
Engine
Moteur
Motor
Motor

MTB "L" - L 626

0.14.0.
6.A

Pompa iniezione (componenti) pag.4
Injection pump
Pompe d'injection
Einspritzpumpe
Bomba inyeccion

Laverda\24509.png

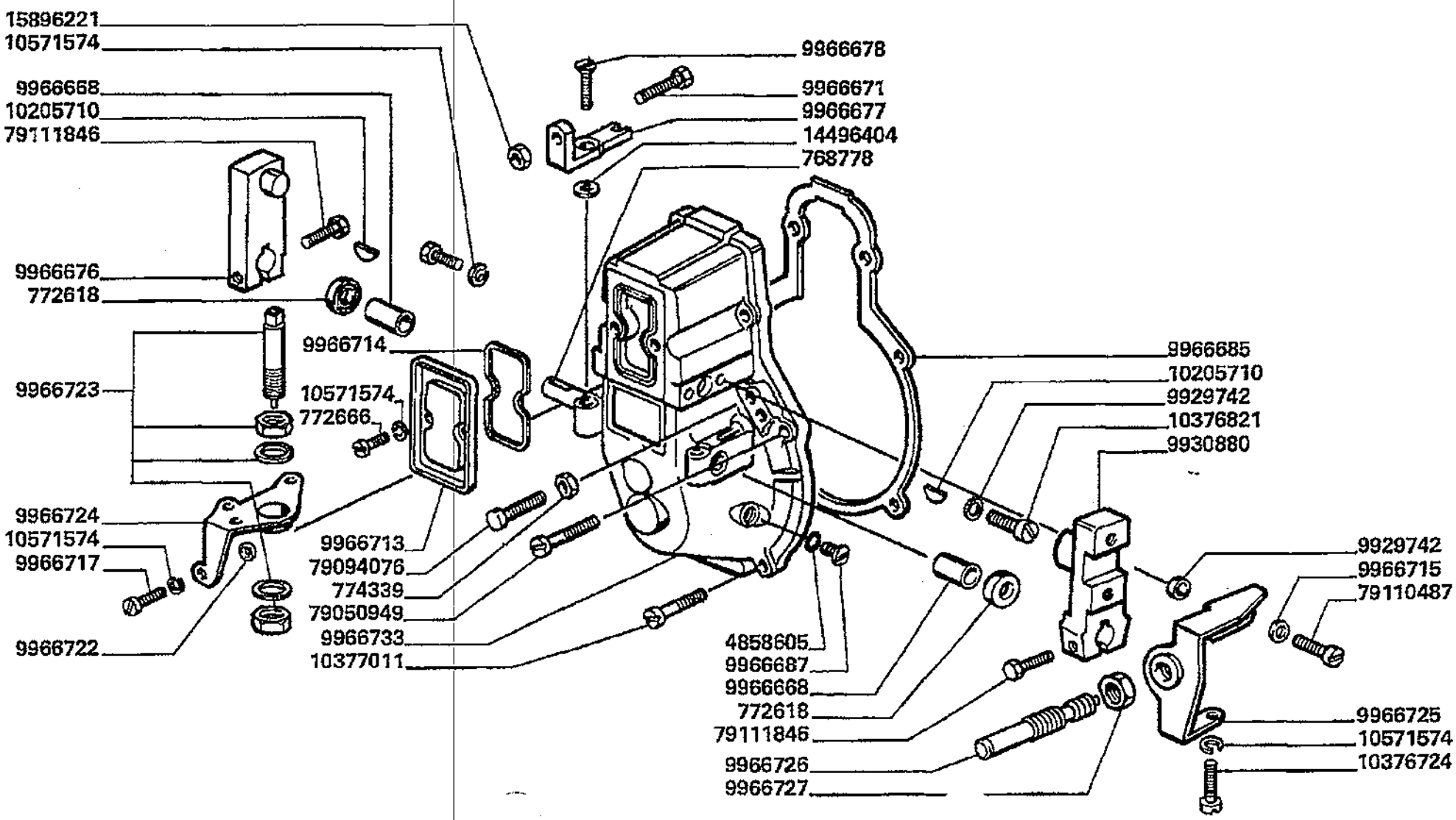

Motore
Engine
Moteur
Motor
Motor

MTB "L" - L 626

0.14.0.
6.A

Pompa iniezione (componenti) pag.4
Injection pump
Pompe d'injection
Einspritzpumpe
Bomba inyeccion

Laverda\24509.png

			Italiano	Inglese	Francese	Tedesco	Spagnolo
-	10205710	2	Linguetta	Key	Clavette	Keil	Chaveta
-	10376724	4	Vite	Screw	Vis	Schraube	Tornillo
			N.A. (4)				
-	10376821	1	Vite	Screw	Vis	Schraube	Tornillo
			N.A. (1)				
-	10377011	4	Vite	Screw	Vis	Schraube	Tornillo
-	10571574	17	Rosetta	Lock washer	Rondelle frein	Federring	Arandela grower
			N.A. (17)				
-	1308047	1	Corredo	Kit, misc	Kit	Satz	Equipo
-	14496404	2	Rosetta	Lock washer	Rondelle frein	Federring	Arandela grower
-	15896221	4	Dado	Nut	Ecrou	Mutter	Tuerca
-	4858605	2	Guarnizione	Gasket	Guarniture	Dichtung	Junta
-	768778	1	Albero	Shaft	Arbre	Welle	Arbol
			000099672770 (1)				
-	772228	12	Spessore	Shim	Cale reglage	Einstellblech	Calce
-	772230	12	Spessore	Shim	Cale reglage	Einstellblech	Calce
-	772231	12	Spessore	Shim	Cale reglage	Einstellblech	Calce
-	772232	12	Spessore	Shim	Cale reglage	Einstellblech	Calce
-	772234	12	Spessore	Shim	Cale reglage	Einstellblech	Calce
			N.A. (12)				
-	772236	12	Spessore	Shim	Cale reglage	Einstellblech	Calce
-	772238	12	Spessore	Shim	Cale reglage	Einstellblech	Calce
			N.A. (12)				
-	772239	12	Spessore	Shim	Cale reglage	Einstellblech	Calce
-	772240	12	Spessore	Shim	Cale reglage	Einstellblech	Calce
			N.A. (12)				
-	772241	12	Spessore	Shim	Cale reglage	Einstellblech	Calce

Motore
Engine
Moteur
Motor
Motor

MTB "L" - L 626

0.14.0.
6.A

Pompa iniezione (componenti) pag.4
Injection pump
Pompe d'injection
Einspritzpumpe
Bomba inyeccion

Laverda\24509.png

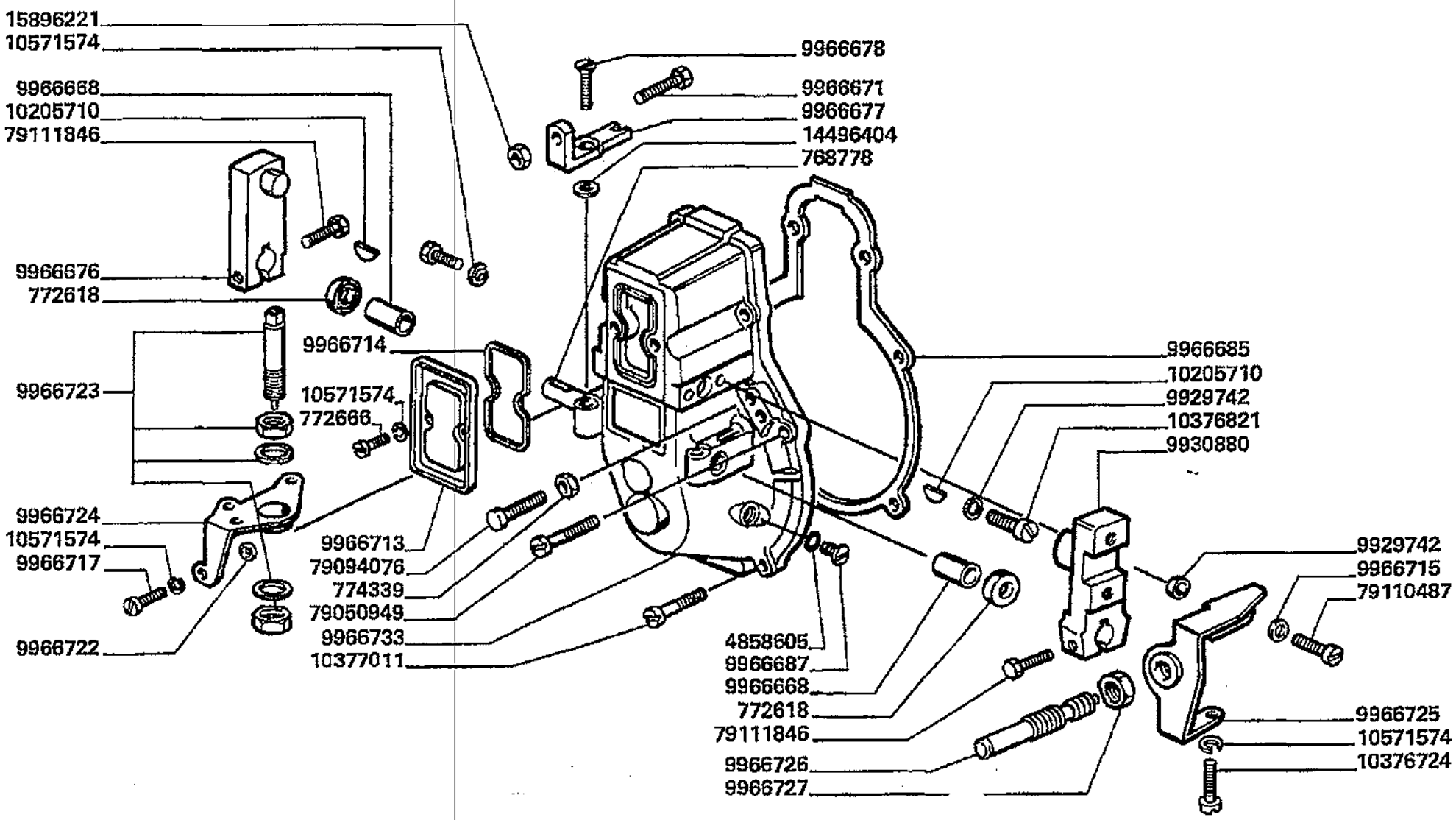

Motore
Engine
Moteur
Motor
Motor

MTB *L* - L 626

0.14.0.
6.A

Pompa iniezione (componenti) pag.4
Injection pump
Pompe d'injection
Einspritzpumpe
Bomba inyeccion

Laverda\24509.png

			Italiano	Inglese	Francese	Tedesco	Spagnolo
-	772242	12	Spessore	Shim	Cale reglage	Einstellblech	Calce
-	772243	12	Spessore	Shim	Cale reglage	Einstellblech	Calce
-	772244	12	Spessore	Shim	Cale reglage	Einstellblech	Calce
-	772245	12	Spessore	Shim	Cale reglage	Einstellblech	Calce
			N.A. (12)				
-	772246	12	Spessore	Shim	Cale reglage	Einstellblech	Calce
			N.A. (12)				
-	772247	12	Spessore	Shim	Cale reglage	Einstellblech	Calce
			N.A. (12)				
-	772248	12	Spessore	Shim	Cale reglage	Einstellblech	Calce
-	772249	12	Spessore	Shim	Cale reglage	Einstellblech	Calce
-	772250	12	Spessore	Shim	Cale reglage	Einstellblech	Calce
-	772278	1	Spessore	Shim	Cale reglage	Einstellblech	Calce
-	772279	1	Spessore	Shim	Cale reglage	Einstellblech	Calce
-	772532	1	Rosetta	Lock washer	Rondelle frein	Federring	Arandela grower
			N.A. (1)				
-	772618	2	Sostituito	Replace	Remplace	Ersetzen	Reemplazar
			000099672780 (2)				
-	772666	2	Vite	Screw	Vis	Schraube	Tornillo
			N.A. (2)				
-	774339	1	Dado	Nut	Ecrou	Mutter	Tuerca
			N.A. (1)				
-	79023699	1	Rosetta	Lock washer	Rondelle frein	Federring	Arandela grower
			N.A. (1)				
-	79050949	1	Vite	Screw	Vis	Schraube	Tornillo
			N.A. (1)				

Motore
Engine
Moteur
Motor
Motor

MTB "L" - L 626

0.14.0.
6.A

Pompa iniezione (componenti) pag.4
Injection pump
Pompe d'injection
Einspritzpumpe
Bomba inyeccion

Laverda\24509.png

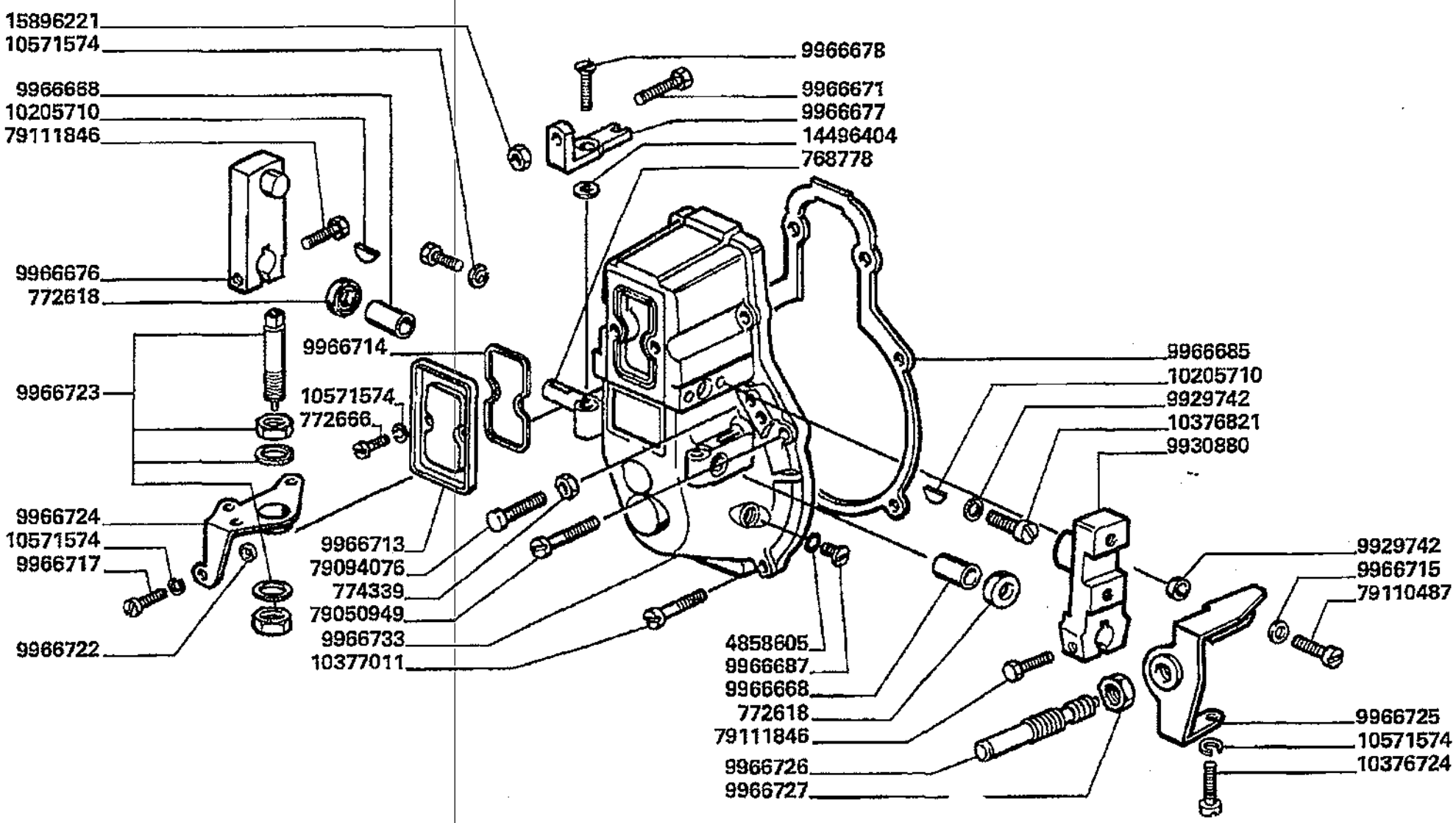

Motore
Engine
Moteur
Motor
Motor

MTB "L" - L 626

0.14.0.
6.A

Pompa iniezione (componenti) pag.4
Injection pump
Pompe d'injection
Einspritzpumpe
Bomba inyeccion

Laverda\24509.png

			Italiano	Inglese	Francese	Tedesco	Spagnolo
-	79062771	1	Rosetta	Lock washer	Rondelle frein	Federring	Arandela grower
			N.A. (1)				
-	79062772	1	Rosetta	Lock washer	Rondelle frein	Federring	Arandela grower
			N.A. (1)				
-	79062773	1	Rosetta	Lock washer	Rondelle frein	Federring	Arandela grower
			N.A. (1)				
-	79062774	1	Rosetta	Lock washer	Rondelle frein	Federring	Arandela grower
			N.A. (1)				
-	79062775	1	Rosetta	Lock washer	Rondelle frein	Federring	Arandela grower
			N.A. (1)				
-	79062776	1	Rosetta	Lock washer	Rondelle frein	Federring	Arandela grower
			N.A. (1)				
-	79062777	1	Rosetta	Lock washer	Rondelle frein	Federring	Arandela grower
			N.A. (1)				
-	79062778	1	Rosetta	Lock washer	Rondelle frein	Federring	Arandela grower
-	79062779	1	Rosetta	Lock washer	Rondelle frein	Federring	Arandela grower
			N.A. (1)				
-	79062780	1	Rosetta	Lock washer	Rondelle frein	Federring	Arandela grower
			N.A. (1)				
-	79062781	1	Rosetta	Lock washer	Rondelle frein	Federring	Arandela grower
			N.A. (1)				
-	79062782	1	Rosetta	Lock washer	Rondelle frein	Federring	Arandela grower
			N.A. (1)				
-	79062783	1	Rosetta	Lock washer	Rondelle frein	Federring	Arandela grower
			N.A. (1)				
-	79062784	1	Rosetta	Lock washer	Rondelle frein	Federring	Arandela grower
			N.A. (1)				

Motore
Engine
Moteur
Motor
Motor

MTB "L" - L 626

0.14.0.
6.A

Pompa iniezione (componenti) pag.4
Injection pump
Pompe d'injection
Einspritzpumpe
Bomba inyeccion

Laverda\24509.png

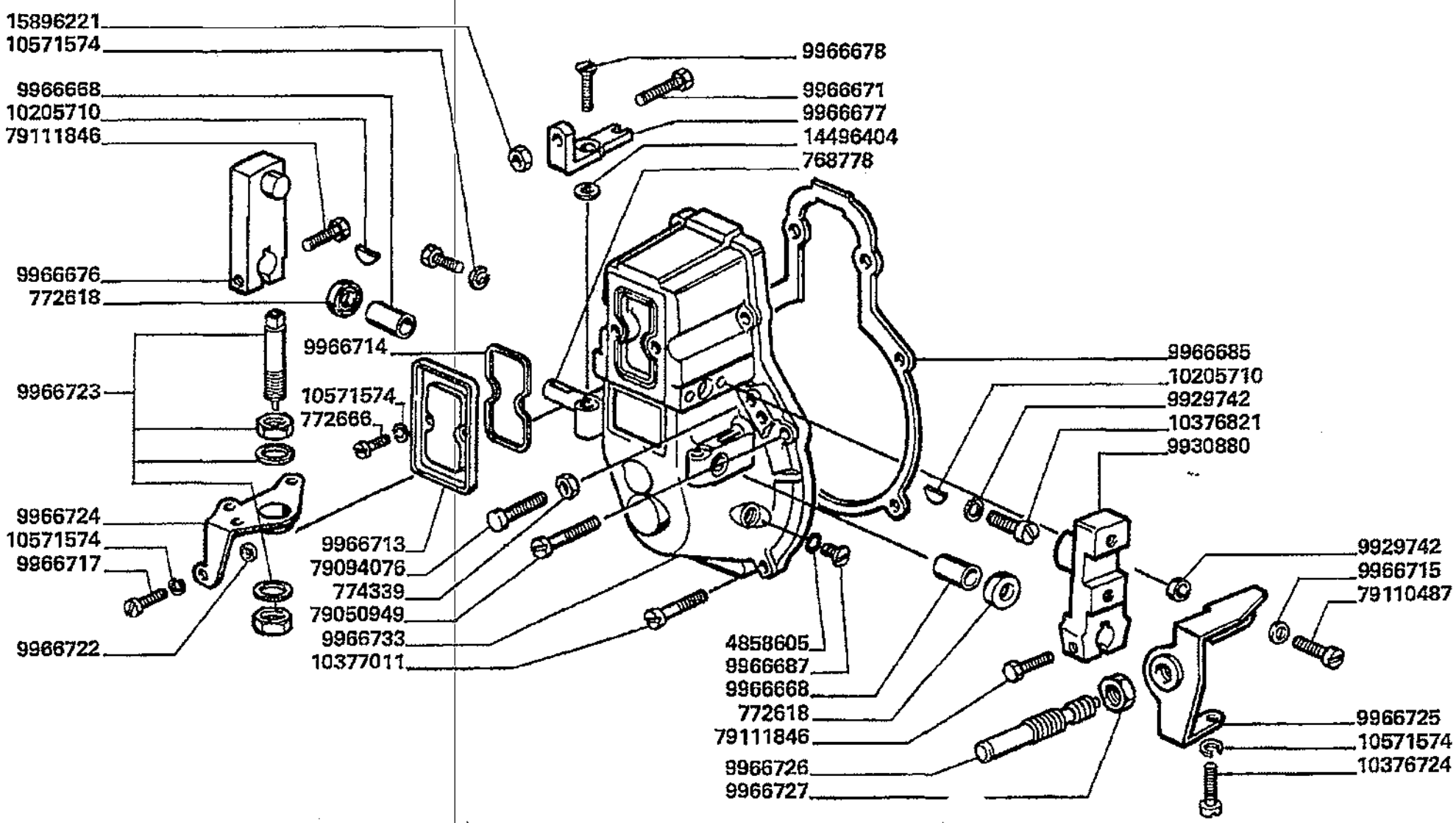

Motore
Engine
Moteur
Motor
Motor

MTB "L" - L 626

0.14.0.
6.A

Pompa iniezione (componenti) pag.4
Injection pump
Pompe d'injection
Einspritzpumpe
Bomba inyeccion

Laverda\24509.png

			Italiano	Inglese	Francese	Tedesco	Spagnolo
-	79062785	1	Rosetta	Lock washer	Rondelle frein	Federring	Arandela grower
			● N.A. (1)				
-	79062786	1	Rosetta	Lock washer	Rondelle frein	Federring	Arandela grower
			● N.A. (1)				
-	79094076	1	Vite	Screw	Vis	Schraube	Tornillo
-	79110487	2	Vite	Screw	Vis	Schraube	Tornillo
-	79111846	2	Vite	Screw	Vis	Schraube	Tornillo
-	79111847	1	Spina elastica	Plug	Goupille elastique	Stecker	Enchufe
-	9929742	3	Guarnizione	Gasket	Guarniture	Dichtung	Junta
-	9930880	1	Leva	Lever	Levier	Hebel	Palanca
-	9966279	4	Linguetta	Key	Clavette	Keil	Chaveta
			● N.A. (4)				
-	9966635	1	Piastrina di registrazione	Retaining plate	Plaquette	Halteplatte	Pletina retencio
-	9966636	1	Piastrina di registrazione	Retaining plate	Plaquette	Halteplatte	Pletina retencio
-	9966637	1	Piastrina di registrazione	Retaining plate	Plaquette	Halteplatte	Pletina retencio
-	9966638	1	Piastrina di registrazione	Retaining plate	Plaquette	Halteplatte	Pletina retencio
-	9966639	1	Piastrina di registrazione	Retaining plate	Plaquette	Halteplatte	Pletina retencio
-	9966653	4	Rosetta	Lock washer	Rondelle frein	Federring	Arandela grower
-	9966668	2	Boccola	Bush	Bague	Buchse	Casquillo
-	9966671	1	Vite	Screw	Vis	Schraube	Tornillo
			● N.A. (1)				
-	9966673	1	Piastrina di registrazione	Retaining plate	Plaquette	Halteplatte	Pletina retencio
-	9966674	1	Piastrina di registrazione	Retaining plate	Plaquette	Halteplatte	Pletina retencio
-	9966675	1	Piastrina di registrazione	Retaining plate	Plaquette	Halteplatte	Pletina retencio
			● N.A. (1)				
-	9966676	1	Leva	Lever	Levier	Hebel	Palanca

Motore
Engine
Moteur
Motor
Motor

MTB "L" - L 626

0.14.0.
6.A

Pompa iniezione (componenti) pag.4
Injection pump
Pompe d'injection
Einspritzpumpe
Bomba inyeccion

Laverda\24509.png

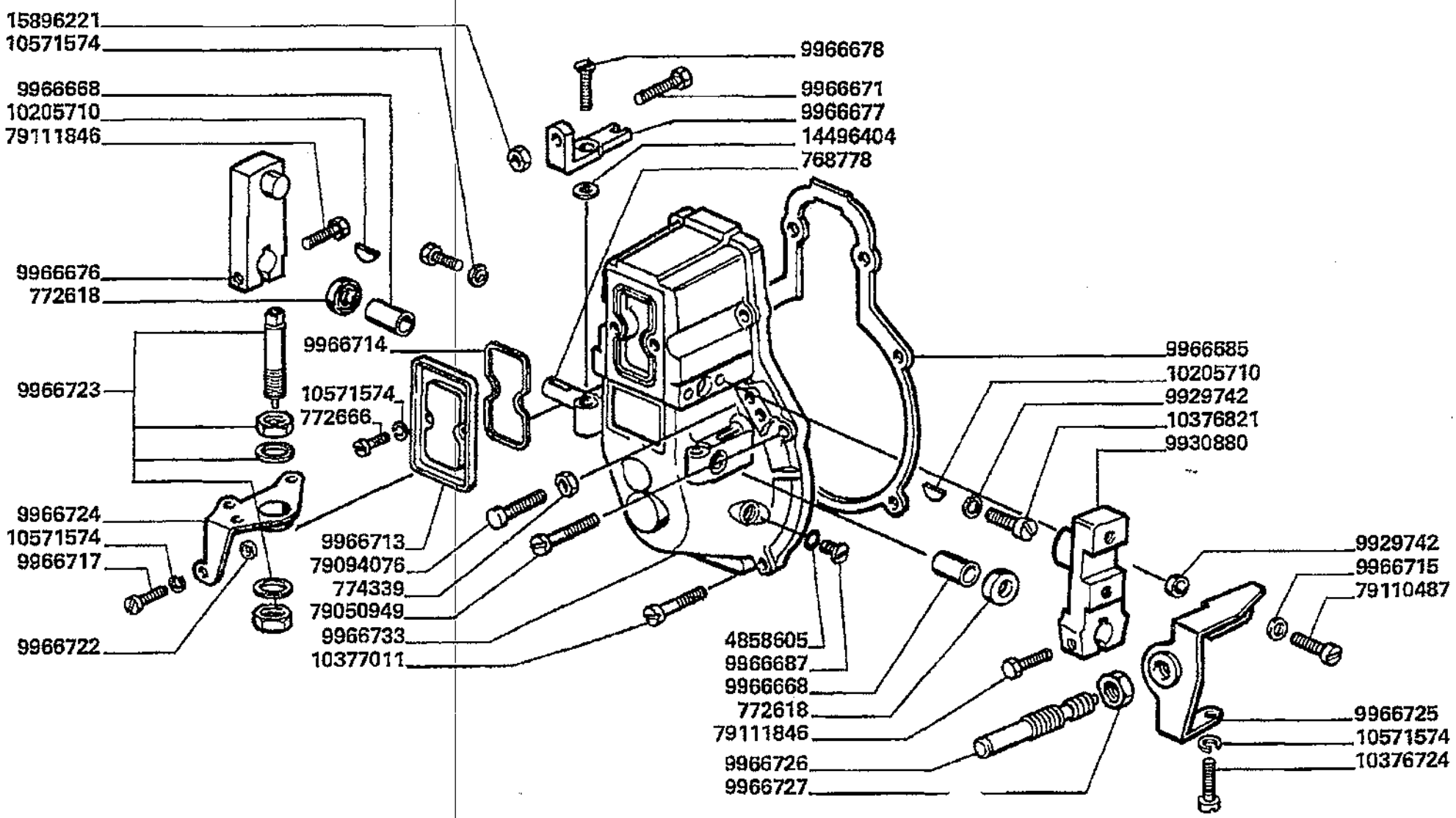

Motore
Engine
Moteur
Motor
Motor

MTB "L" - L 626

0.14.0.
6.A

Pompa iniezione (componenti) pag.4
Injection pump
Pompe d'injection
Einspritzpumpe
Bomba inyeccion

Laverda\24509.png

			Italiano	Inglese	Francese	Tedesco	Spagnolo
-	9966677	1	Squadretta	Bracket, supporting	Equerre	Schalter,autom.ausloesen	Pieza de apoyo
			N.A. (1)				
-	9966678	1	Vite	Screw	Vis	Schraube	Tornillo
			N.A. (1)				
-	9966682	1	Rosetta	Lock washer	Rondelle frein	Federring	Arandela grower
-	9966683	1	Rosetta	Lock washer	Rondelle frein	Federring	Arandela grower
-	9966685	1	Piastra	Plate	Plaque	Platte	Plato
-	9966687	2	Vite	Screw	Vis	Schraube	Tornillo
-	9966712	1	Guarnizione	Gasket	Guarniture	Dichtung	Junta
-	9966713	1	Coperchio	Cover	Couvercle	Deckel	Tapadera
-	9966714	1	Guarnizione	Gasket	Guarniture	Dichtung	Junta
-	9966715	2	Rosetta	Lock washer	Rondelle frein	Federring	Arandela grower
			N.A. (2)				
-	9966717	2	Vite	Screw	Vis	Schraube	Tornillo
-	9966719	1	Flangia	Flange	Flasque	Flansch	Pletina
-	9966722	1	Distanziale	Spacer	Entretoise	Abstandstueck	Separador
-	9966723	1	Corredo	Kit, misc	Kit	Satz	Equipo
-	9966724	1	Staffetta fissaggio	Bracket	Bride	Haltearm	Estribo
-	9966725	1	Staffetta fissaggio	Bracket	Bride	Haltearm	Estribo
-	9966726	1	Vite	Screw	Vis	Schraube	Tornillo
-	9966727	1	Dado	Nut	Ecrou	Mutter	Tuerca
-	9966733	1	Coperchio	Cover	Couvercle	Deckel	Tapadera

Motore
Engine
Moteur
Motor
Motor

MTB "L" - L 626

0.14.0.
7.A

Pompa iniezione (componenti) pag.5
Injection pump
Pompe d'injection
Einspritzpumpe
Bomba inyeccion

Laverda\24510.png

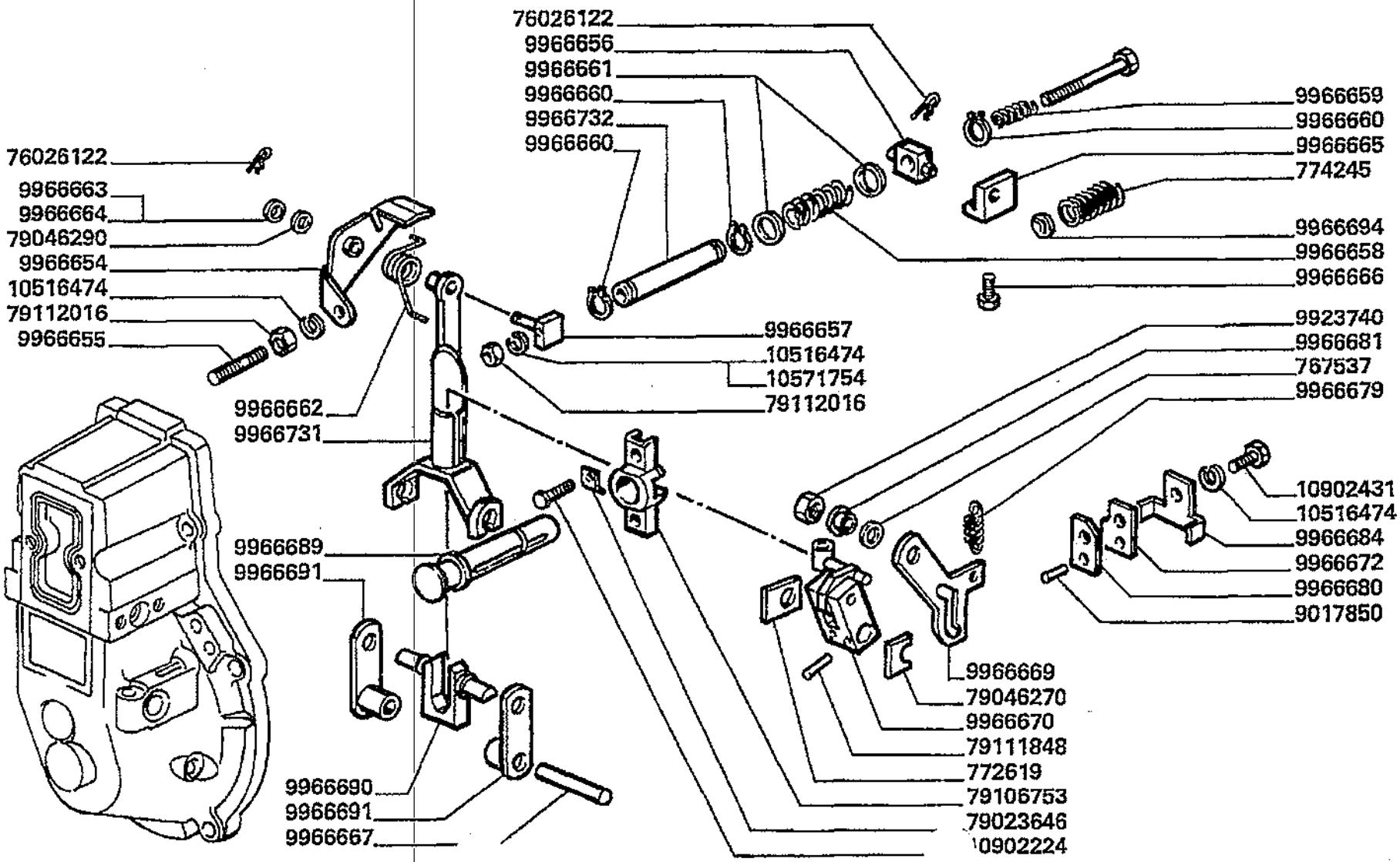

Motore
Engine
Moteur
Motor
Motor

MTB "L" - L 626

0.14.0.
7.A

Pompa iniezione (componenti) pag.5
Injection pump
Pompe d'injection
Einspritzpumpe
Bomba inyeccion

Laverda\24510.png

			Italiano	Inglese	Francese	Tedesco	Spagnolo
-	10516474	3	Rosetta	Lock washer	Rondelle frein	Federring	Arandela grower
			000865173280 (3)				
-	10902224	3	Vite	Screw	Vis	Schraube	Tornillo
-	10902431	1	Vite	Screw	Vis	Schraube	Tornillo
			N.A. (1)				
-	1308047	1	Corredo	Kit, misc	Kit	Satz	Equipo
-	76026122	2	Copiglia	Linch pin	Gouplle ferguson	Vorstecker	Pasador para eje
-	767537	1	Rosetta	Lock washer	Rondelle frein	Federring	Arandela grower
-	772228	12	Spessore	Shim	Cale reglage	Einstellblech	Calce
-	772230	12	Spessore	Shim	Cale reglage	Einstellblech	Calce
-	772231	12	Spessore	Shim	Cale reglage	Einstellblech	Calce
-	772232	12	Spessore	Shim	Cale reglage	Einstellblech	Calce
-	772234	12	Spessore	Shim	Cale reglage	Einstellblech	Calce
			N.A. (12)				
-	772236	12	Spessore	Shim	Cale reglage	Einstellblech	Calce
-	772238	12	Spessore	Shim	Cale reglage	Einstellblech	Calce
			N.A. (12)				
-	772239	12	Spessore	Shim	Cale reglage	Einstellblech	Calce
-	772240	12	Spessore	Shim	Cale reglage	Einstellblech	Calce
			N.A. (12)				
-	772241	12	Spessore	Shim	Cale reglage	Einstellblech	Calce
-	772242	12	Spessore	Shim	Cale reglage	Einstellblech	Calce
-	772243	12	Spessore	Shim	Cale reglage	Einstellblech	Calce
-	772244	12	Spessore	Shim	Cale reglage	Einstellblech	Calce
-	772245	12	Spessore	Shim	Cale reglage	Einstellblech	Calce
			N.A. (12)				

Motore
Engine
Moteur
Motor
Motor

MTB "L" - L 626

0.14.0.
7.A

Pompa iniezione (componenti) pag.5
Injection pump
Pompe d'injection
Einspritzpumpe
Bomba inyeccion

Laverda\24510.png

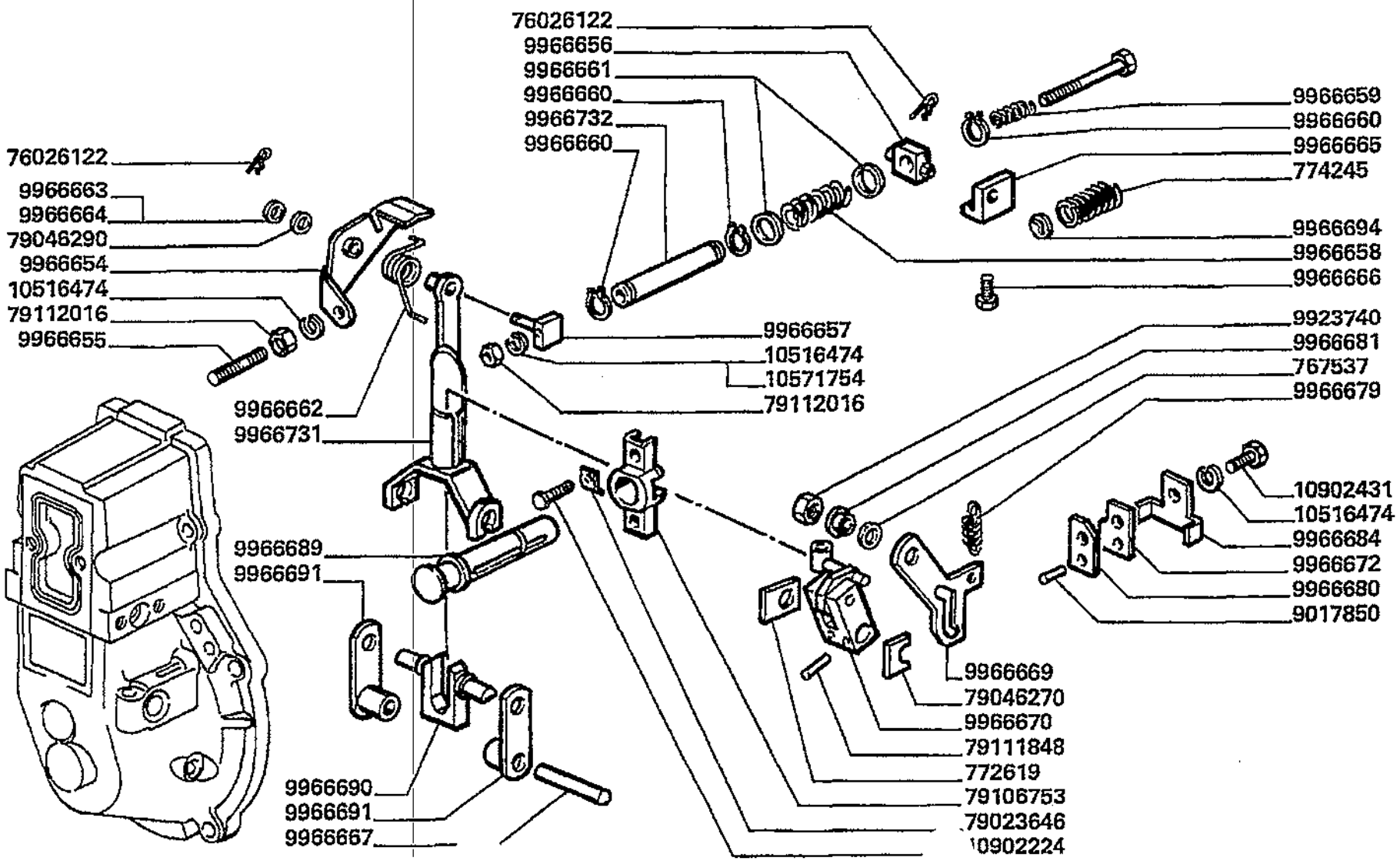

Motore
Engine
Moteur
Motor
Motor

MTB "L" - L 626

0.14.0.
7.A

Pompa iniezione (componenti) pag.5
Injection pump
Pompe d'injection
Einspritzpumpe
Bomba inyeccion

Laverda\24510.png

			Italiano	Inglese	Francese	Tedesco	Spagnolo
-	772246	12	Spessore	Shim	Cale reglage	Einstellblech	Calce
			● N.A. (12)				
-	772247	12	Spessore	Shim	Cale reglage	Einstellblech	Calce
			● N.A. (12)				
-	772248	12	Spessore	Shim	Cale reglage	Einstellblech	Calce
-	772249	12	Spessore	Shim	Cale reglage	Einstellblech	Calce
-	772250	12	Spessore	Shim	Cale reglage	Einstellblech	Calce
-	772278	1	Spessore	Shim	Cale reglage	Einstellblech	Calce
-	772279	1	Spessore	Shim	Cale reglage	Einstellblech	Calce
-	772532	1	Rosetta	Lock washer	Rondelle frein	Federring	Arandela grower
			● N.A. (1)				
-	772619	1	Sostituito	Replace	Remplace	Ersetzen	Reemplazar
			● N.A. (1)				
-	774245	1	Molla	Spring	Ressort	Feder	Accionador
-	79023646	2	Rosetta	Lock washer	Rondelle frein	Federring	Arandela grower
-	79023699	1	Rosetta	Lock washer	Rondelle frein	Federring	Arandela grower
			● N.A. (1)				
-	79046270	1	Piastrina	Plate	Plaquette	Plaettchen	Plaquita
-	79046290	3	Rosetta	Lock washer	Rondelle frein	Federring	Arandela grower
-	79062771	1	Rosetta	Lock washer	Rondelle frein	Federring	Arandela grower
			● N.A. (1)				
-	79062772	1	Rosetta	Lock washer	Rondelle frein	Federring	Arandela grower
			● N.A. (1)				
-	79062773	1	Rosetta	Lock washer	Rondelle frein	Federring	Arandela grower
			● N.A. (1)				
-	79062774	1	Rosetta	Lock washer	Rondelle frein	Federring	Arandela grower
			● N.A. (1)				

Motore Engine Moteur Motor Motor	0.14.0. 7.A	Pompa iniezione (componenti) pag.5 Injection pump Pompe d'injection Einspritzpumpe Bomba inyeccion
MTB "L" - L 626		Laverda\24510.png

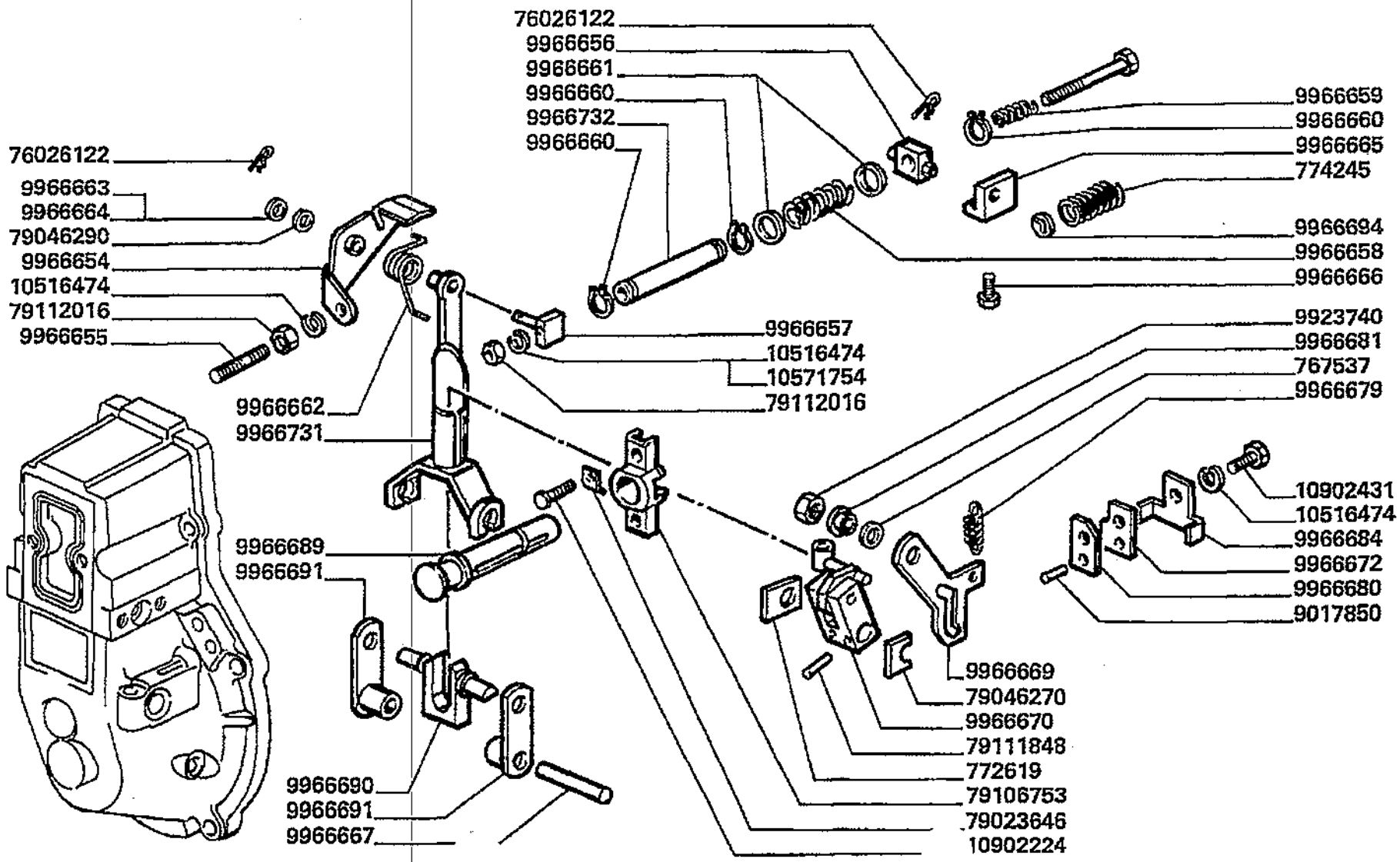

Motore
Engine
Moteur
Motor
Motor

MTB "L" - L 626

0.14.0.
7.A

Pompa iniezione (componenti) pag.5
Injection pump
Pompe d'injection
Einspritzpumpe
Bomba inyeccion

Laverda\24510.png

			Italiano	Inglese	Francese	Tedesco	Spagnolo
-	79062775	1	Rosetta	Lock washer	Rondelle frein	Federring	Arandela grower
			N.A. (1)				
-	79062776	1	Rosetta	Lock washer	Rondelle frein	Federring	Arandela grower
			N.A. (1)				
-	79062777	1	Rosetta	Lock washer	Rondelle frein	Federring	Arandela grower
			N.A. (1)				
-	79062778	1	Rosetta	Lock washer	Rondelle frein	Federring	Arandela grower
-	79062779	1	Rosetta	Lock washer	Rondelle frein	Federring	Arandela grower
			N.A. (1)				
-	79062780	1	Rosetta	Lock washer	Rondelle frein	Federring	Arandela grower
			N.A. (1)				
-	79062781	1	Rosetta	Lock washer	Rondelle frein	Federring	Arandela grower
			N.A. (1)				
-	79062782	1	Rosetta	Lock washer	Rondelle frein	Federring	Arandela grower
			N.A. (1)				
-	79062783	1	Rosetta	Lock washer	Rondelle frein	Federring	Arandela grower
			N.A. (1)				
-	79062784	1	Rosetta	Lock washer	Rondelle frein	Federring	Arandela grower
			N.A. (1)				
-	79062785	1	Rosetta	Lock washer	Rondelle frein	Federring	Arandela grower
			N.A. (1)				
-	79062786	1	Rosetta	Lock washer	Rondelle frein	Federring	Arandela grower
			N.A. (1)				
-	79106753	1	Boccola	Bush	Bague	Buchse	Casquillo
-	79111847	1	Spina elastica	Plug	Goupille elastique	Stecker	Enchufe
-	79111848	2	Spina elastica	Plug	Goupille elastique	Stecker	Enchufe
-	79112016	2	Dado	Nut	Ecrou	Mutter	Tuerca

Motore
Engine
Moteur
Motor
Motor

MTB "L" - L 626

0.14.0.
7.A

Pompa iniezione (componenti) pag.5
Injection pump
Pompe d'injection
Einspritzpumpe
Bomba inyeccion

Laverda\24510.png

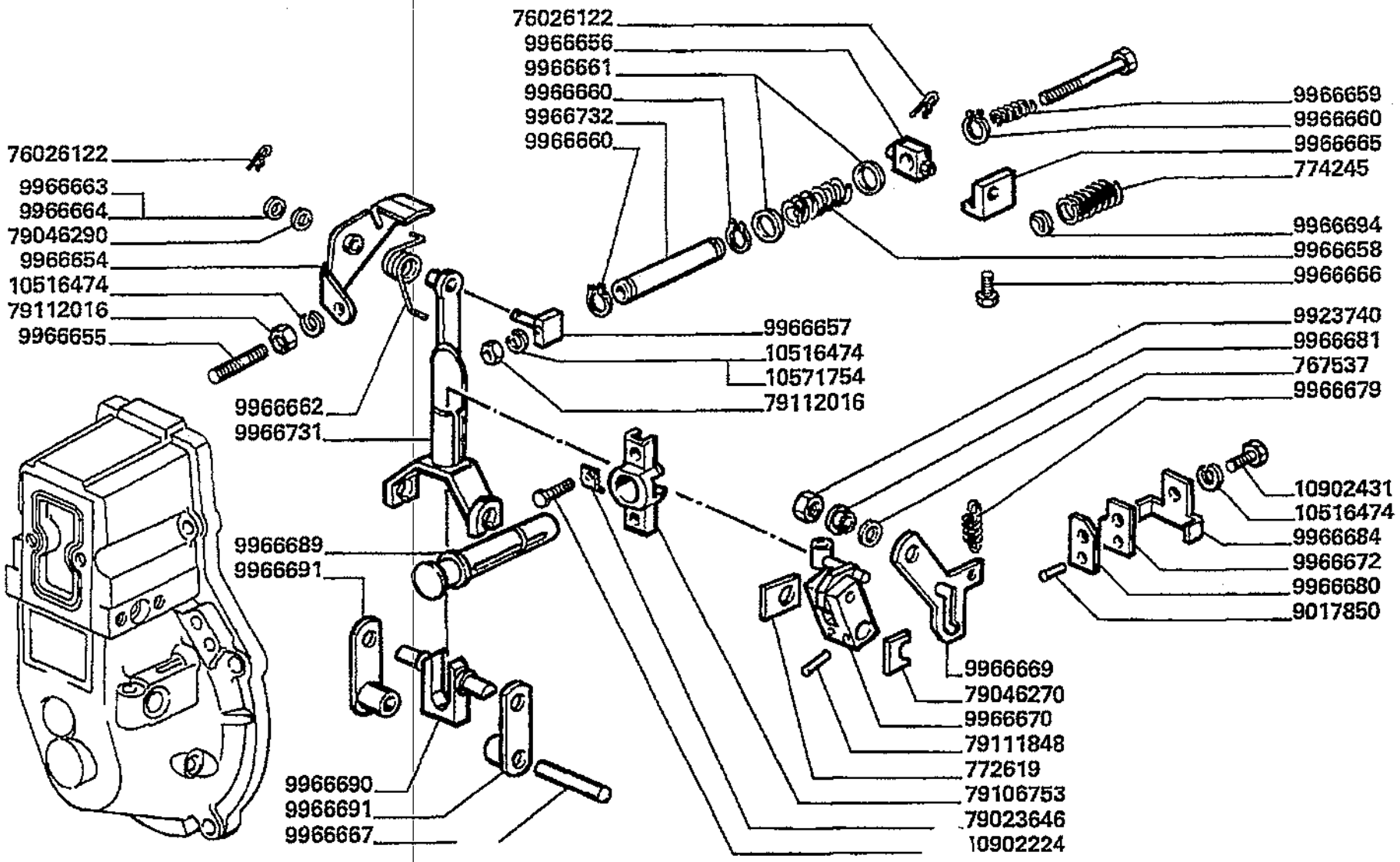

Motore
Engine
Moteur
Motor
Motor

MTB "L" - L 626

0.14.0.
7.A

Pompa iniezione (componenti) pag.5
Injection pump
Pompe d'injection
Einspritzpumpe
Bomba inyeccion

Laverda\24510.png

			Italiano	Inglese	Francese	Tedesco	Spagnolo
-	9017850	1	Spina elastica	Roll pin	Goupille elastique	Spannstift	Pasador tubolar
			000099679460 (1)				
-	9923740	1	Sostituito	Replace	Remplace	Ersetzen	Reemplazar
			000099679460 (1)				
-	9966279	4	Linguetta	Key	Clavette	Keil	Chaveta
			N.A. (4)				
-	9966635	1	Piastrina di registrazione	Retaining plate	Plaquette	Halteplatte	Pletina retencio
-	9966636	1	Piastrina di registrazione	Retaining plate	Plaquette	Halteplatte	Pletina retencio
-	9966637	1	Piastrina di registrazione	Retaining plate	Plaquette	Halteplatte	Pletina retencio
-	9966638	1	Piastrina di registrazione	Retaining plate	Plaquette	Halteplatte	Pletina retencio
-	9966639	1	Piastrina di registrazione	Retaining plate	Plaquette	Halteplatte	Pletina retencio
-	9966653	4	Rosetta	Lock washer	Rondelle frein	Federring	Arandela grower
-	9966654	1	Leva	Lever	Levier	Hebel	Palanca
			N.A. (1)				
-	9966655	1	Prigioniero	Stud	Goujon	Stiftschraube	Prisionero
-	9966656	1	Pattino	Skate	Patin	Schlitten-kufe	Patin
-	9966657	1	Perno	Pin	Goupille	Bolzen	Pasador
-	9966658	1	Molla	Spring	Ressort	Feder	Accionador
-	9966659	1	Molla	Spring	Ressort	Feder	Accionador
-	9966660	3	Anello	Ring	Anneau	Ring	Aro
-	9966661	2	Rosetta	Lock washer	Rondelle frein	Federring	Arandela grower
-	9966662	1	Molla	Spring	Ressort	Feder	Accionador
-	9966663	2	Rosetta	Lock washer	Rondelle frein	Federring	Arandela grower
-	9966664	2	Rosetta	Lock washer	Rondelle frein	Federring	Arandela grower
-	9966665	1	Supporto	Support	Support	Lagerung	Dispos.de sosten
-	9966666	2	Vite	Screw	Vis	Schraube	Tornillo

Motore
Engine
Moteur
Motor
Motor

MTB "L" - L 626

0.14.0.
7.A

Pompa iniezione (componenti) pag.5
Injection pump
Pompe d'injection
Einspritzpumpe
Bomba inyeccion

Laverda\24510.png

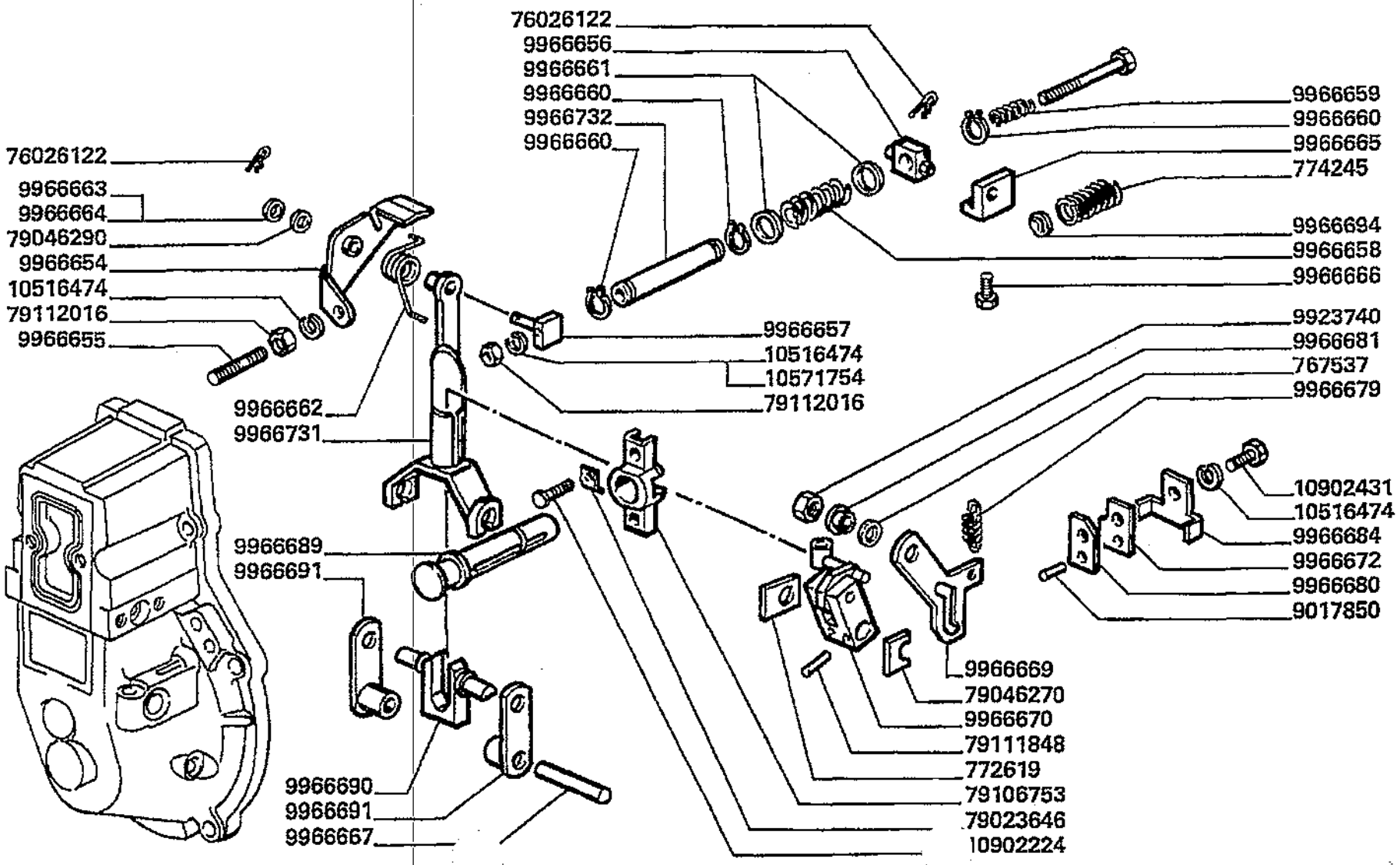

Motore
Engine
Moteur
Motor
Motor

MTB "L" - L 626

0.14.0.
7.A

Pompa iniezione (componenti) pag.5
Injection pump
Pompe d'injection
Einspritzpumpe
Bomba inyeccion

Laverda\24510.png

			Italiano	Inglese	Francese	Tedesco	Spagnolo
-	9966667	1	Spina elastica	Plug	Goupille elastique	Stecker	Enchufe
-	9966669	1	Piastrina	Plate	Plaquette	Plaettchen	Plaquita
-	9966670	1	Leva	Lever	Levier	Hebel	Palanca
-	9966672	1	Piastrina di registrazione	Retaining plate	Plaquette	Halteplatte	Pletina retencio
-	9966673	1	Piastrina di registrazione	Retaining plate	Plaquette	Halteplatte	Pletina retencio
-	9966674	1	Piastrina di registrazione	Retaining plate	Plaquette	Halteplatte	Pletina retencio
-	9966675	1	Piastrina di registrazione	Retaining plate	Plaquette	Halteplatte	Pletina retencio
			N.A. (1)				
-	9966679	1	Molla	Spring	Ressort	Feder	Accionador
			N.A. (1)				
-	9966680	1	Piastrina	Plate	Plaquette	Plaettchen	Plaquita
-	9966681	1	Bussola	Thimble	Cosse	Muffe	Dedal
-	9966682	1	Rosetta	Lock washer	Rondelle frein	Federring	Arandela grower
-	9966683	1	Rosetta	Lock washer	Rondelle frein	Federring	Arandela grower
-	9966684	1	Staffa	Stirrup	Etrier	Buegel	Estribo
-	9966689	1	Perno	Pin	Goupille	Bolzen	Pasador
-	9966690	1	Giunto universal	Universal joint	Cardan	Kardangelenk	Cruceta cardan
-	9966691	2	Leva	Lever	Levier	Hebel	Palanca
-	9966694	2	Rondella piana	Washer	Rondelle	Flachscheibe	Arandela
-	9966712	1	Guarnizione	Gasket	Guarniture	Dichtung	Junta
-	9966719	1	Flangia	Flange	Flasque	Flansch	Pletina
-	9966731	1	Forcella	Yoke	Chape articulat	Gelenkgabel	Yugo
-	9966732	1	Perno	Pin	Goupille	Bolzen	Pasador

Motore
Engine
Moteur
Motor
Motor

MTB "L" - L 626

0.14.0.
8.A

Pompa iniezione (componenti) pag.6
Injection pump
Pompe d'injection
Einspritzpumpe
Bomba inyeccion

Laverda\24511.png

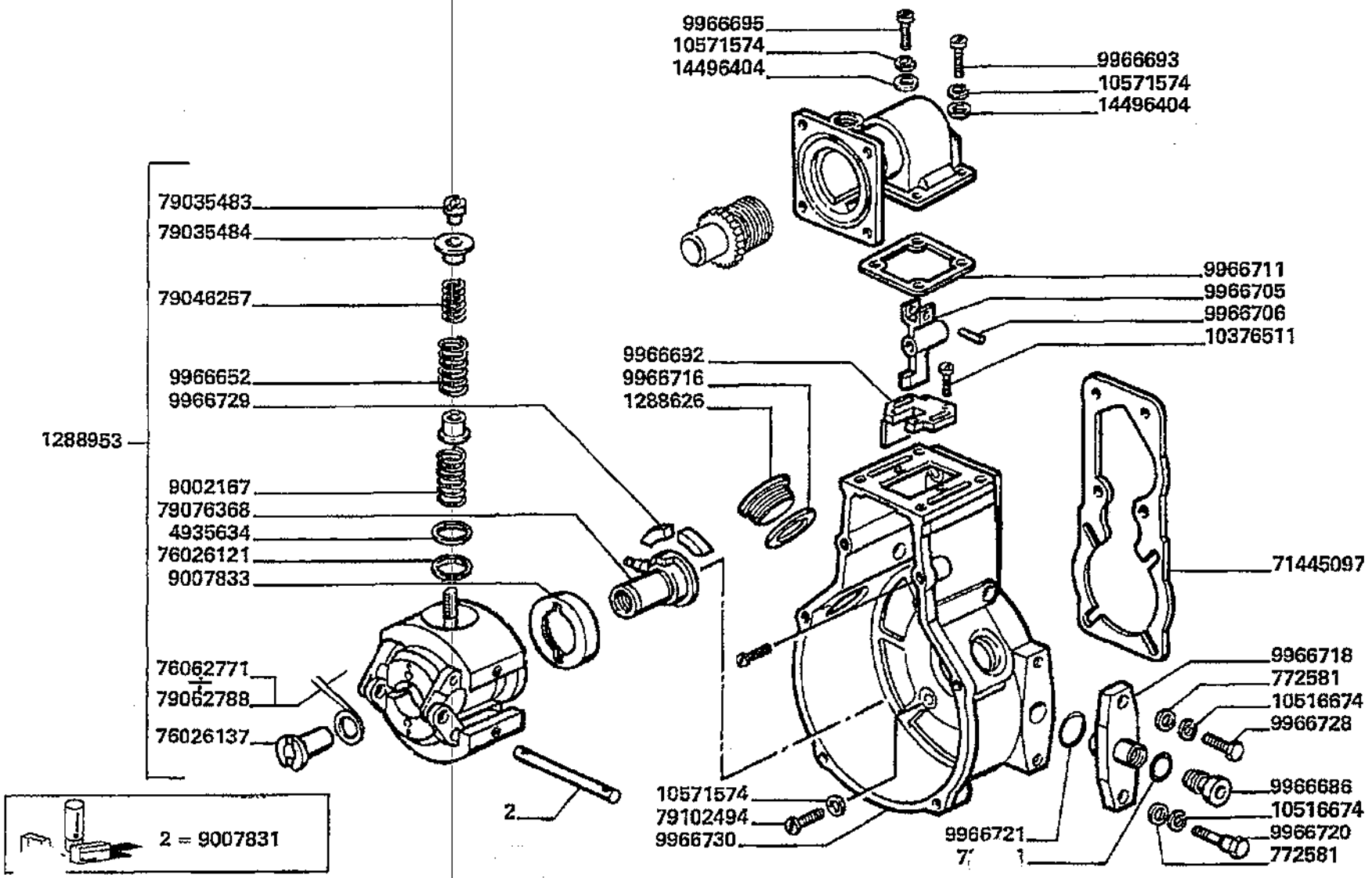

Motore
Engine
Moteur
Motor
Motor

MTB "L" - L 626

0.14.0.
8.A

Pompa iniezione (componenti) pag.6
Injection pump
Pompe d'injection
Einspritzpumpe
Bomba inyeccion

Laverda\24511.png

			Italiano	Inglese	Francese	Tedesco	Spagnolo
-	10376511	2	Vite	Screw	Vis	Schraube	Tornillo
-	10516674	2	Rosetta	Lock washer	Rondelle frein	Federring	Arandela grower
-	10571574	17	Rosetta	Lock washer	Rondelle frein	Federring	Arandela grower
			● N.A. (17)				
-	1288626	2	Sostituito	Replace	Remplace	Ersetzen	Reemplazar
		-	● 000099672800 (2)				
-	1288953	1	Regolatore	Regulator, voltage	Regulateur	Regler	Regulador
-	1308047	1	Corredo	Kit, misc	Kit	Satz	Equipo
-	14496404	2	Rosetta	Lock washer	Rondelle frein	Federring	Arandela grower
-	4935634	1	Rosetta	Lock washer	Rondelle frein	Federring	Arandela grower
-	71445097	1	Sostituito	Replace	Remplace	Ersetzen	Reemplazar
			● 000099687330 (1)				
-	722441	1	Guarnizione	Gasket	Guarniture	Dichtung	Junta
-	76026121	2	Rosetta	Lock washer	Rondelle frein	Federring	Arandela grower
-	76026137	1	Testa	Head	Tete	Kopf	Culata
-	772228	12	Spessore	Shim	Cale reglage	Einstellblech	Calce
-	772230	12	Spessore	Shim	Cale reglage	Einstellblech	Calce
-	772231	12	Spessore	Shim	Cale reglage	Einstellblech	Calce
-	772232	12	Spessore	Shim	Cale reglage	Einstellblech	Calce
-	772234	12	Spessore	Shim	Cale reglage	Einstellblech	Calce
			● N.A. (12)				
-	772236	12	Spessore	Shim	Cale reglage	Einstellblech	Calce
-	772238	12	Spessore	Shim	Cale reglage	Einstellblech	Calce
			● N.A. (12)				
-	772239	12	Spessore	Shim	Cale reglage	Einstellblech	Calce
-	772240	12	Spessore	Shim	Cale reglage	Einstellblech	Calce
			● N.A. (12)				

Motore
Engine
Moteur
Motor
Motor

MTB "L" - L 626

0.14.0.
8.A

Pompa iniezione (componenti) pag.6
Injection pump
Pompe d'injection
Einspritzpumpe
Bomba inyeccion

Laverda\24511.png

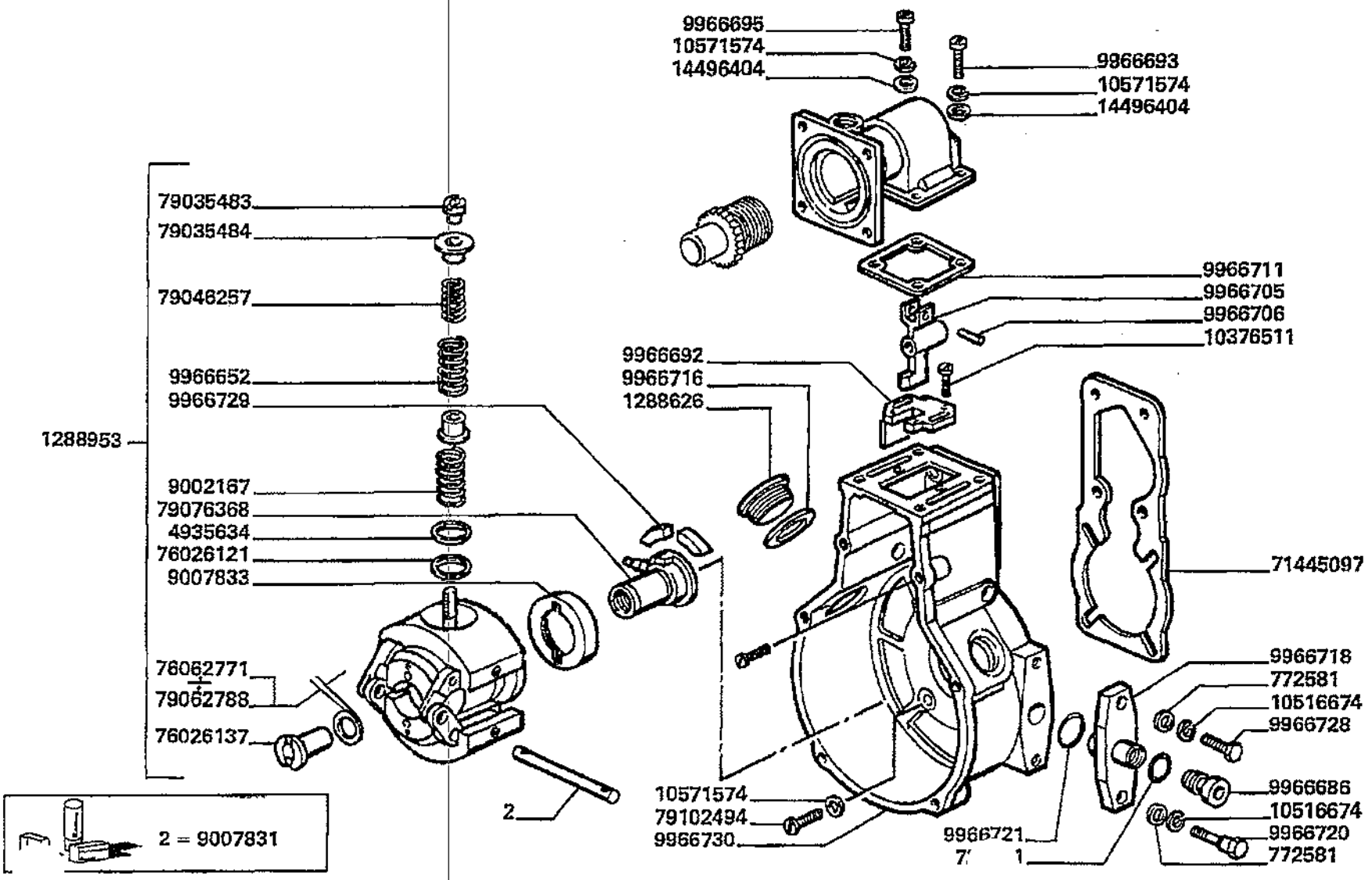

Motore
Engine
Moteur
Motor
Motor

MTB "L" - L 626

0.14.0.
8.A

Pompa iniezione (componenti) pag.6
Injection pump
Pompe d'injection
Einspritzpumpe
Bomba inyeccion

Laverda\24511.png

			Italiano	Inglese	Francese	Tedesco	Spagnolo
-	772241	12	Spessore	Shim	Cale reglage	Einstellblech	Calce
-	772242	12	Spessore	Shim	Cale reglage	Einstellblech	Calce
-	772243	12	Spessore	Shim	Cale reglage	Einstellblech	Calce
-	772244	12	Spessore	Shim	Cale reglage	Einstellblech	Calce
-	772245	12	Spessore	Shim	Cale reglage	Einstellblech	Calce
			N.A. (12)				
-	772246	12	Spessore	Shim	Cale reglage	Einstellblech	Calce
			N.A. (12)				
-	772247	12	Spessore	Shim	Cale reglage	Einstellblech	Calce
			N.A. (12)				
-	772248	12	Spessore	Shim	Cale reglage	Einstellblech	Calce
-	772249	12	Spessore	Shim	Cale reglage	Einstellblech	Calce
-	772250	12	Spessore	Shim	Cale reglage	Einstellblech	Calce
-	772278	1	Spessore	Shim	Cale reglage	Einstellblech	Calce
-	772279	1	Spessore	Shim	Cale reglage	Einstellblech	Calce
-	772532	1	Rosetta	Lock washer	Rondelle frein	Federring	Arandela grower
			N.A. (1)				
-	772581	2	Rosetta	Lock washer	Rondelle frein	Federring	Arandela grower
			N.A. (2)				
-	79023699	1	Rosetta	Lock washer	Rondelle frein	Federring	Arandela grower
			N.A. (1)				
-	79035483	2	Dado	Nut	Ecrou	Mutter	Tuerca
-	79035484	2	Rondella piana	Washer	Rondelle	Flachscheibe	Arandela
-	79046257	2	Molla	Spring	Ressort	Feder	Accionador
-	79062771	1	Rosetta	Lock washer	Rondelle frein	Federring	Arandela grower
			N.A. (1)				

Motore
Engine
Moteur
Motor
Motor

MTB "L" - L 626

0.14.0.
8.A

Pompa iniezione (componenti) pag.6
Injection pump
Pompe d'injection
Einspritzpumpe
Bomba inyeccion

Laverda\24511.png

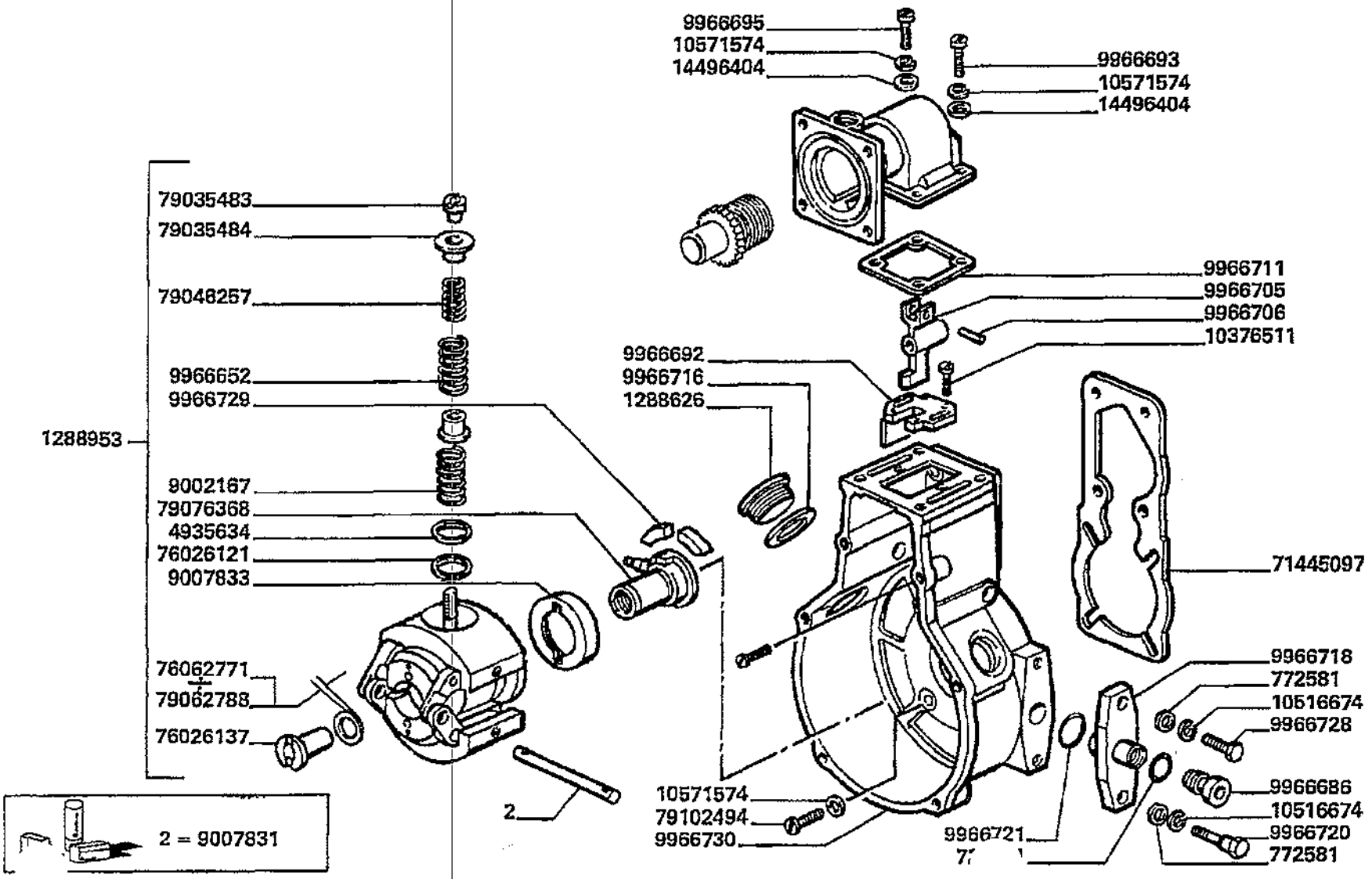

Motore
Engine
Moteur
Motor
Motor

MTB "L" - L 626

0.14.0.
8.A

Pompa iniezione (componenti) pag.6
Injection pump
Pompe d'injection
Einspritzpumpe
Bomba inyeccion

Laverda\24511.png

			Italiano	Inglese	Francese	Tedesco	Spagnolo
-	79062772	1	Rosetta	Lock washer	Rondelle frein	Federring	Arandela grower
			N.A. (1)				
-	79062773	1	Rosetta	Lock washer	Rondelle frein	Federring	Arandela grower
			N.A. (1)				
-	79062774	1	Rosetta	Lock washer	Rondelle frein	Federring	Arandela grower
			N.A. (1)				
-	79062775	1	Rosetta	Lock washer	Rondelle frein	Federring	Arandela grower
			N.A. (1)				
-	79062776	1	Rosetta	Lock washer	Rondelle frein	Federring	Arandela grower
			N.A. (1)				
-	79062777	1	Rosetta	Lock washer	Rondelle frein	Federring	Arandela grower
			N.A. (1)				
-	79062778	1	Rosetta	Lock washer	Rondelle frein	Federring	Arandela grower
-	79062779	1	Rosetta	Lock washer	Rondelle frein	Federring	Arandela grower
			N.A. (1)				
-	79062780	1	Rosetta	Lock washer	Rondelle frein	Federring	Arandela grower
			N.A. (1)				
-	79062781	1	Rosetta	Lock washer	Rondelle frein	Federring	Arandela grower
			N.A. (1)				
-	79062782	1	Rosetta	Lock washer	Rondelle frein	Federring	Arandela grower
			N.A. (1)				
-	79062783	1	Rosetta	Lock washer	Rondelle frein	Federring	Arandela grower
			N.A. (1)				
-	79062784	1	Rosetta	Lock washer	Rondelle frein	Federring	Arandela grower
			N.A. (1)				
-	79062785	1	Rosetta	Lock washer	Rondelle frein	Federring	Arandela grower
			N.A. (1)				

Motore
Engine
Moteur
Motor
Motor

MTB "L" - L 626

0.14.0.
8.A

Pompa iniezione (componenti) pag.6
injection pump
Pompe d'injection
Einspritzpumpe
Bomba inyeccion

Laverda\24511.png

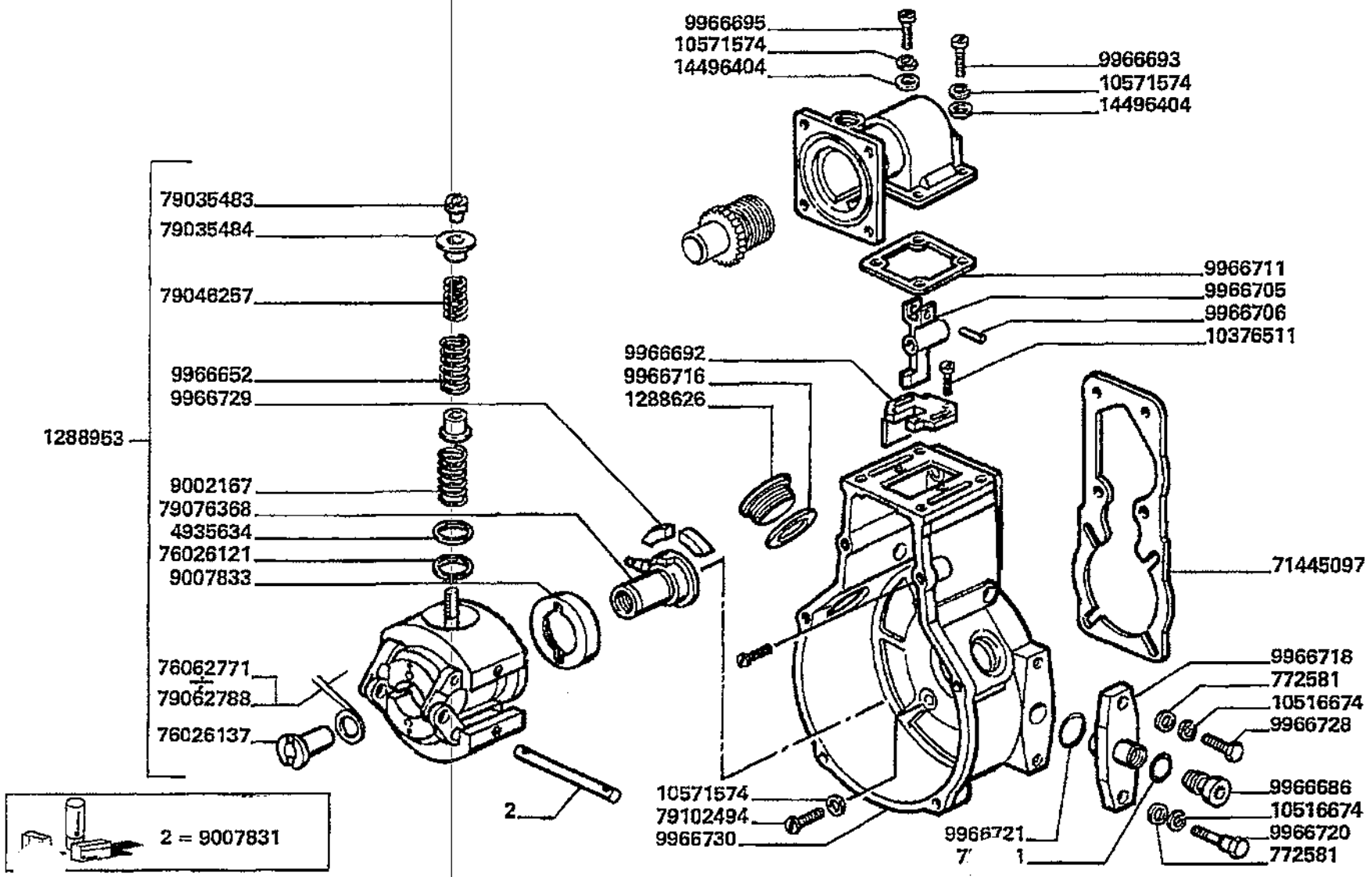

Motore
Engine
Moteur
Motor
Motor

MTB "L" - L 626

0.14.0.
8.A

Pompa iniezione (componenti) pag.6
Injection pump
Pompe d'injection
Einspritzpumpe
Bomba inyeccion

Laverda\24511.png

			Italiano	Inglese	Francese	Tedesco	Spagnolo
-	79062786	1	Rosetta	Lock washer	Rondelle frein	Federring	Arandela grower
			N.A. (1)				
-	79062788	1	Rosetta	Lock washer	Rondelle frein	Federring	Arandela grower
			N.A. (1)				
-	79076368	1	Manicotto	Sleeve	Manchon	Muffe	Manguito
-	79102494	6	Vite	Screw	Vis	Schraube	Tornillo
-	79111847	1	Spina elastica	Plug	Goupille elastique	Stecker	Enchufe
-	9002167	2	Molla	Spring	Ressort	Feder	Accionador
-	9007831	1	Corredo	Kit, misc	Kit	Satz	Equipo
-	9007833	1	Scodellino	Cup	Cuve	Tellerscheibe	Taza
			N.A. (1)				
-	9966279	4	Linguetta	Key	Clavette	Keil	Chaveta
			N.A. (4)				
-	9966635	1	Piastrina di registrazione	Retaining plate	Plaquette	Halteplatte	Pletina retencio
-	9966636	1	Piastrina di registrazione	Retaining plate	Plaquette	Halteplatte	Pletina retencio
-	9966637	1	Piastrina di registrazione	Retaining plate	Plaquette	Halteplatte	Pletina retencio
-	9966638	1	Piastrina di registrazione	Retaining plate	Plaquette	Halteplatte	Pletina retencio
-	9966639	1	Piastrina di registrazione	Retaining plate	Plaquette	Halteplatte	Pletina retencio
-	9966652	2	Molla	Spring	Ressort	Feder	Accionador
-	9966653	4	Rosetta	Lock washer	Rondelle frein	Federring	Arandela grower
-	9966673	1	Piastrina di registrazione	Retaining plate	Plaquette	Halteplatte	Pletina retencio
-	9966674	1	Piastrina di registrazione	Retaining plate	Plaquette	Halteplatte	Pletina retencio
-	9966675	1	Piastrina di registrazione	Retaining plate	Plaquette	Halteplatte	Pletina retencio
			N.A. (1)				
-	9966682	1	Rosetta	Lock washer	Rondelle frein	Federring	Arandela grower
-	9966683	1	Rosetta	Lock washer	Rondelle frein	Federring	Arandela grower

Motore
Engine
Moteur
Motor
Motor

MTB "L" - L 626

0.14.0.
8.A

Pompa iniezione (componenti) pag.6
injection pump
Pompe d'injection
Einspritzpumpe
Bomba inyeccion

Laverda\24511.png

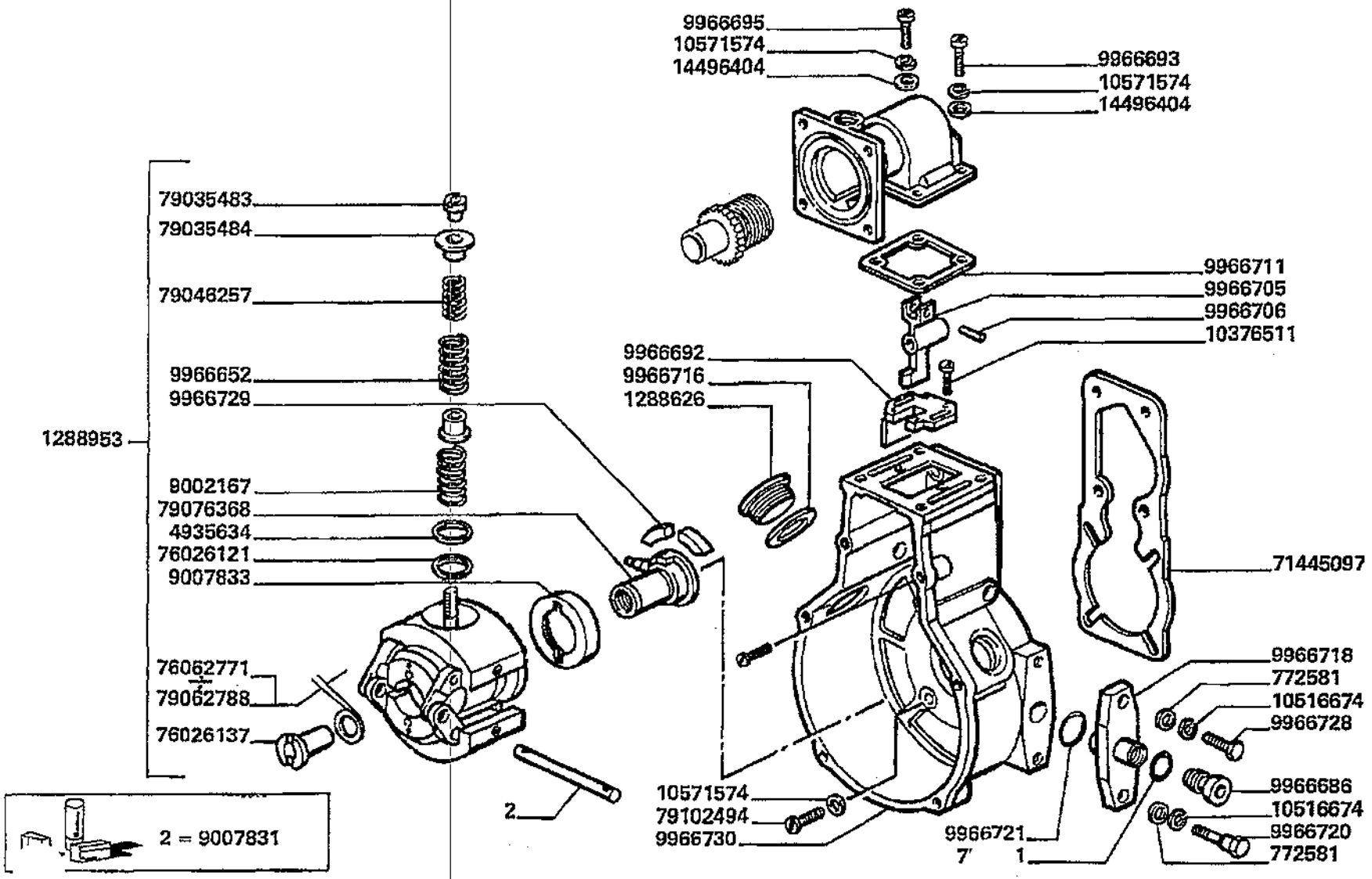

Motore
Engine
Moteur
Motor
Motor

MTB "L" - L 626

0.14.0.
8.A

Pompa iniezione (componenti) pag.6
Injection pump
Pompe d'injection
Einspritzpumpe
Bomba inyeccion

Laverda\24511.png

			Italiano	Inglese	Francese	Tedesco	Spagnolo
-	9966686	1	Tappo	Plug	Bouchon	Verschl.stopfen	Tapon
-	9966692	1	Piastrina	Plate	Plaquette	Plaettchen	Plaquita
			● N.A. (1)				
-	9966693	2	Vite	Screw	Vis	Schraube	Tornillo
-	9966695	2	Vite	Screw	Vis	Schraube	Tornillo
			● N.A. (2)				
-	9966705	1	Leva	Lever	Levier	Hebel	Palanca
-	9966706	1	Spina elastica	Plug	Goupille elastique	Stecker	Enchufe
-	9966711	1	Guarnizione	Gasket	Guarniture	Dichtung	Junta
-	9966712	1	Guarnizione	Gasket	Guarniture	Dichtung	Junta
-	9966716	2	Guarnizione	Gasket	Guarniture	Dichtung	Junta
-	9966718	1	Sostituito	Replace	Remplace	Ersetzen	Reemplazar
			● 000752079960 (1)				
-	9966719	1	Flangia	Flange	Flasque	Flansch	Pletina
-	9966720	1	Vite	Screw	Vis	Schraube	Tornillo
-	9966721	1	Guarnizione	Gasket	Guarniture	Dichtung	Junta
-	9966728	1	Vite	Screw	Vis	Schraube	Tornillo
-	9966729	4	Paracolpi di gomma	Bumper, rubber	Pare-chocs caoutchou	Gummianschlag	Paragolpes de goma
			● N.A. (4)				
-	9966730	1	Scatola	Box	Boite	Schachtel	Caja

Motore
Engine
Moteur
Motor
Motor

MTB "L" - L 626

0.14.0.
9.A

Pompa iniezione (componenti) pag.7
Injection pump
Pompe d'injection
Einspritzpumpe
Bomba inyeccion

Laverda\24512.png

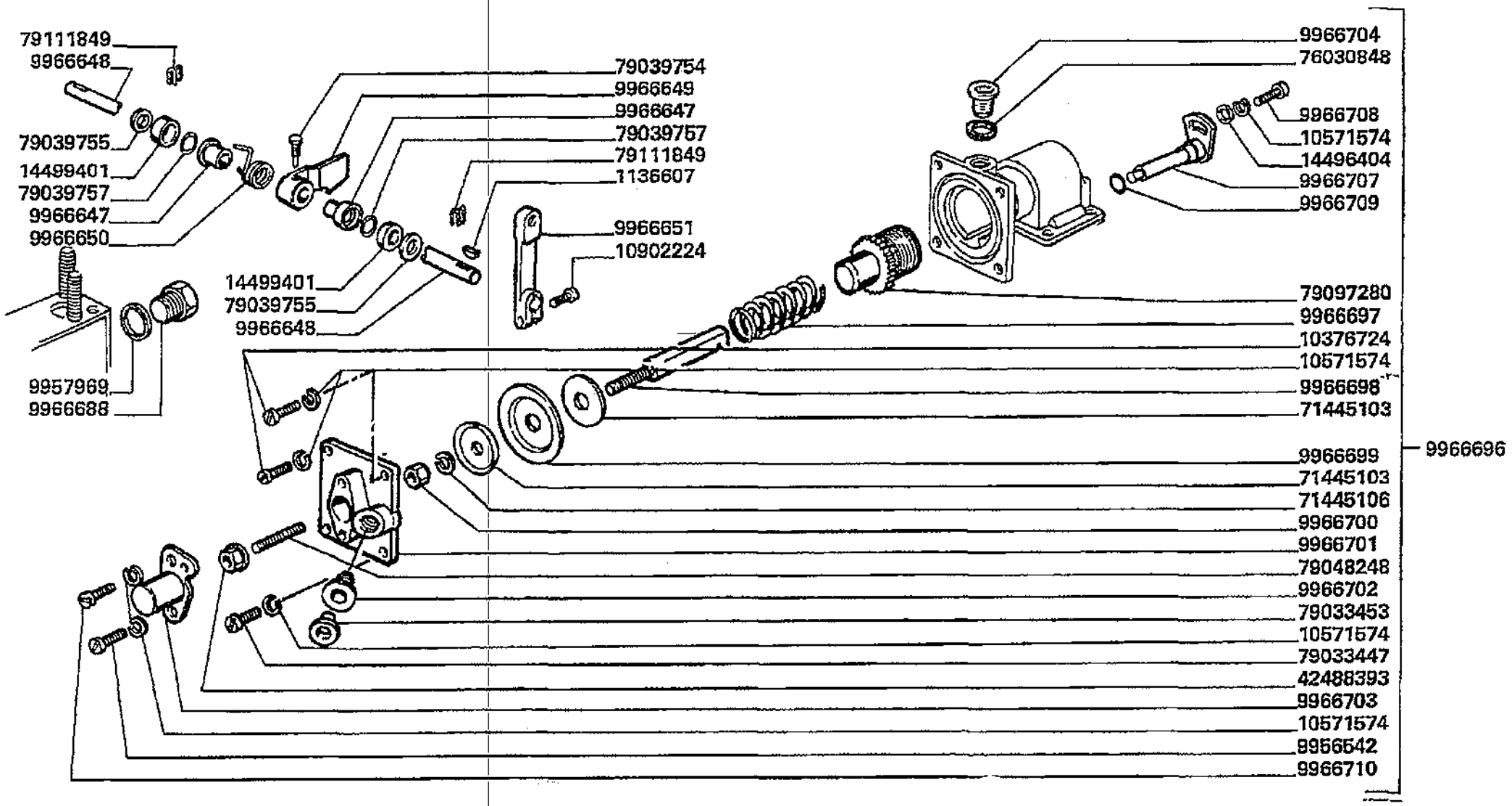

Motore
Engine
Moteur
Motor
Motor

MTB "L" - L 626

0.14.0.
9.A

Pompa iniezione (componenti) pag.7
Injection pump
Pompe d'injection
Einspritzpumpe
Bomba inyeccion

Laverda\24512.png

			Italiano	Inglese	Francese	Tedesco	Spagnolo
-	10376724	4	Vite	Screw	Vis	Schraube	Tornillo
			N.A. (4)				
-	10571574	17	Rosetta	Lock washer	Rondelle frein	Federring	Arandela grower
			N.A. (17)				
-	10902224	3	Vite	Screw	Vis	Schraube	Tornillo
-	1136607	1	Linguetta	Key	Clavette	Keil	Chaveta
-	1308047	1	Corredo	Kit, misc	Kit	Satz	Equipo
-	14496404	2	Rosetta	Lock washer	Rondelle frein	Federring	Arandela grower
-	14499401	2	Rosetta	Lock washer	Rondelle frein	Federring	Arandela grower
			N.A. (2)				
-	42488393	1	Dado	Nut	Ecrou	Mutter	Tuerca
-	71445103	2	Rosetta	Lock washer	Rondelle frein	Federring	Arandela grower
-	71445106	1	Rosetta	Lock washer	Rondelle frein	Federring	Arandela grower
			N.A. (1)				
-	76030848	1	Guarnizione	Gasket	Guarniture	Dichtung	Junta
-	772228	12	Spessore	Shim	Cale reglage	Einstellblech	Calce
-	772230	12	Spessore	Shim	Cale reglage	Einstellblech	Calce
-	772231	12	Spessore	Shim	Cale reglage	Einstellblech	Calce
-	772232	12	Spessore	Shim	Cale reglage	Einstellblech	Calce
-	772234	12	Spessore	Shim	Cale reglage	Einstellblech	Calce
			N.A. (12)				
-	772236	12	Spessore	Shim	Cale reglage	Einstellblech	Calce
-	772238	12	Spessore	Shim	Cale reglage	Einstellblech	Calce
			N.A. (12)				
-	772239	12	Spessore	Shim	Cale reglage	Einstellblech	Calce
-	772240	12	Spessore	Shim	Cale reglage	Einstellblech	Calce
			N.A. (12)				

Motore
Engine
Moteur
Motor
Motor

MTB "L" - L 626

0.14.0.
9.A

Pompa iniezione (componenti) pag.7
Injection pump
Pompe d'injection
Einspritzpumpe
Bomba inyeccion

Laverda\24512.png

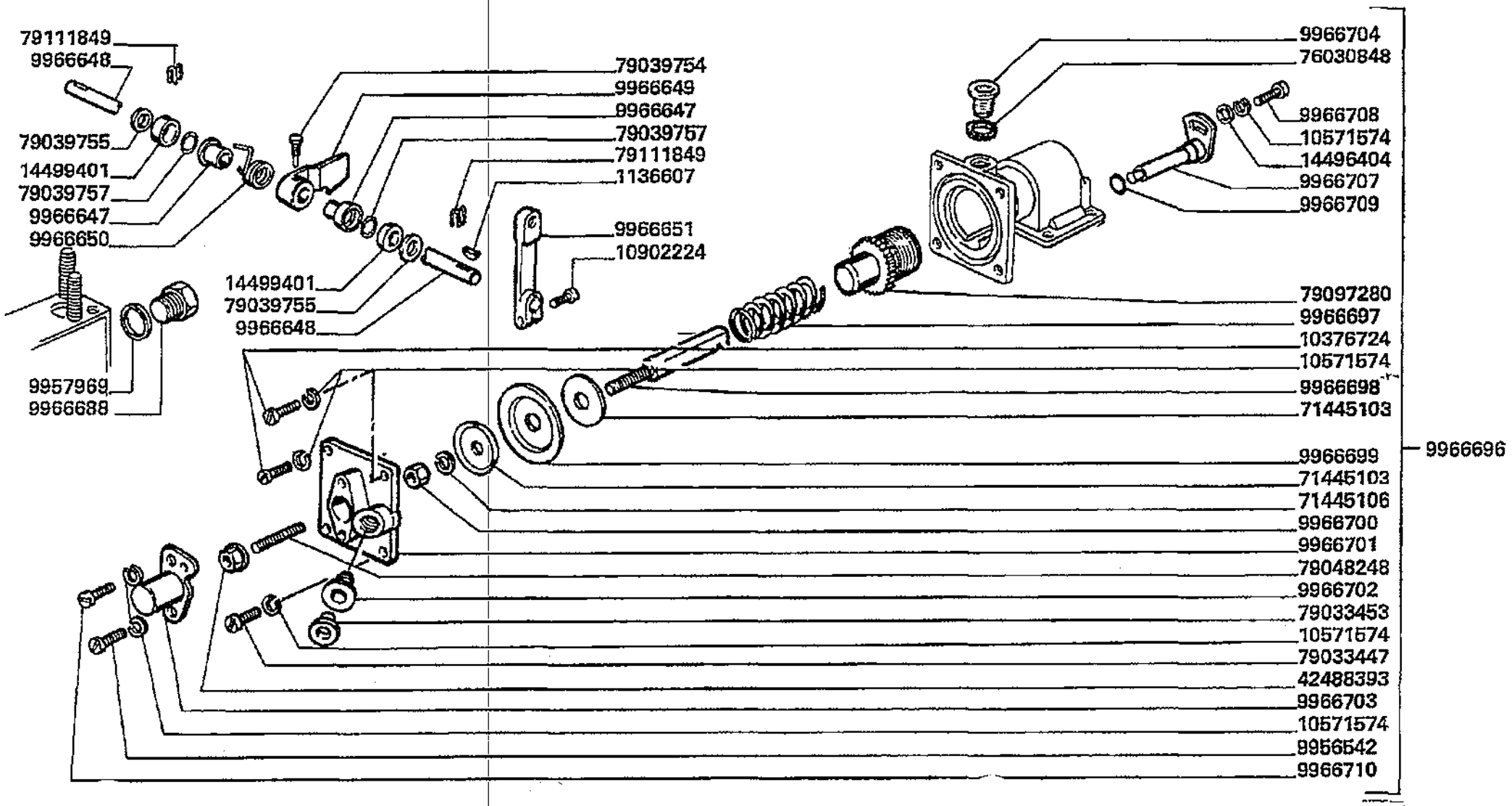

Motore
Engine
Moteur
Motor
Motor

MTB "L" - L 626

0.14.0.
9.A

Pompa iniezione (componenti) pag.7
Injection pump
Pompe d'injection
Einspritzpumpe
Bomba inyeccion

Laverda\24512.png

			Italiano	Inglese	Francese	Tedesco	Spagnolo
-	772241	12	Spessore	Shim	Cale reglage	Einstellblech	Calce
-	772242	12	Spessore	Shim	Cale reglage	Einstellblech	Calce
-	772243	12	Spessore	Shim	Cale reglage	Einstellblech	Calce
-	772244	12	Spessore	Shim	Cale reglage	Einstellblech	Calce
-	772245	12	Spessore	Shim	Cale reglage	Einstellblech	Calce
			N.A. (12)				
-	772246	12	Spessore	Shim	Cale reglage	Einstellblech	Calce
			N.A. (12)				
-	772247	12	Spessore	Shim	Cale reglage	Einstellblech	Calce
			N.A. (12)				
-	772248	12	Spessore	Shim	Cale reglage	Einstellblech	Calce
-	772249	12	Spessore	Shim	Cale reglage	Einstellblech	Calce
-	772250	12	Spessore	Shim	Cale reglage	Einstellblech	Calce
-	772278	1	Spessore	Shim	Cale reglage	Einstellblech	Calce
-	772279	1	Spessore	Shim	Cale reglage	Einstellblech	Calce
-	772532	1	Rosetta	Lock washer	Rondelle frein	Federring	Arandela grower
			N.A. (1)				
-	79023699	1	Rosetta	Lock washer	Rondelle frein	Federring	Arandela grower
			N.A. (1)				
-	79033447	1	Vite	Screw	Vis	Schraube	Tornillo
-	79033453	1	Tappo	Plug	Bouchon	Verschl.stopfen	Tapon
			N.A. (1)				
-	79039754	1	Vite	Screw	Vis	Schraube	Tornillo
-	79039755	1	Sostituito	Replace	Remplace	Ersetzen	Reemplazar
			000012884610 (1)				
-	79039757	2	Guarnizione	Gasket	Guarniture	Dichtung	Junta
-	79048248	1	Prigioniero	Stud	Goujon	Stiftschraube	Prisionero

Motore
Engine
Moteur
Motor
Motor

MTB "L" - L 626

0.14.0.
9.A

Pompa iniezione (componenti) pag.7
Injection pump
Pompe d'injection
Einspritzpumpe
Bomba inyeccion

Laverda\24512.png

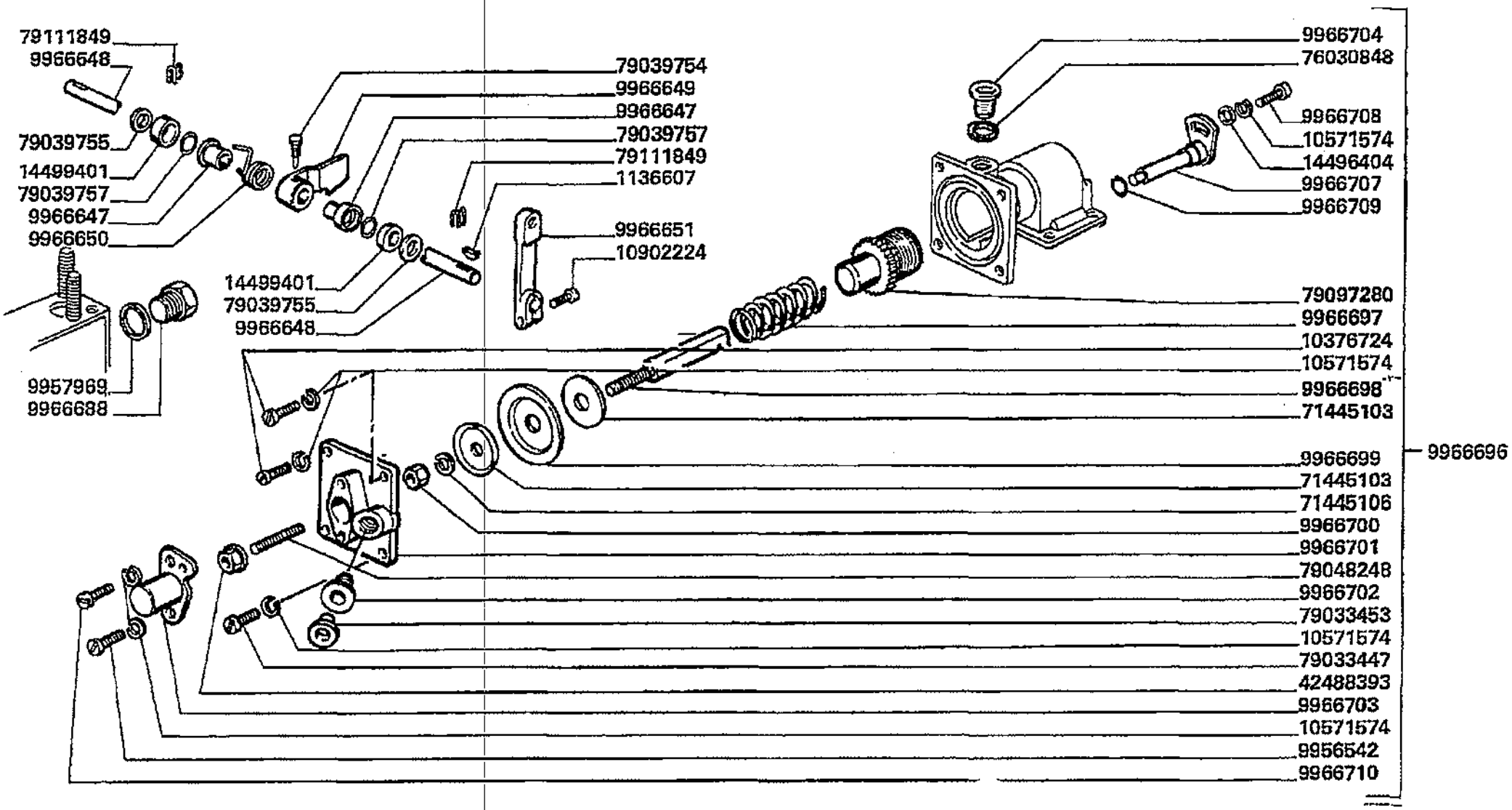

Motore
Engine
Moteur
Motor
Motor

MTB "L" - L 626

0.14.0.
9.A

Pompa iniezione (componenti) pag.7
Injection pump
Pompe d'injection
Einspritzpumpe
Bomba inyeccion

Laverda\24512.png

			Italiano	Inglese	Francese	Tedesco	Spagnolo
-	79062771	1	Rosetta	Lock washer	Rondelle frein	Federring	Arandela grower
			N.A. (1)				
-	79062772	1	Rosetta	Lock washer	Rondelle frein	Federring	Arandela grower
			N.A. (1)				
-	79062773	1	Rosetta	Lock washer	Rondelle frein	Federring	Arandela grower
			N.A. (1)				
-	79062774	1	Rosetta	Lock washer	Rondelle frein	Federring	Arandela grower
			N.A. (1)				
-	79062775	1	Rosetta	Lock washer	Rondelle frein	Federring	Arandela grower
			N.A. (1)				
-	79062776	1	Rosetta	Lock washer	Rondelle frein	Federring	Arandela grower
			N.A. (1)				
-	79062777	1	Rosetta	Lock washer	Rondelle frein	Federring	Arandela grower
			N.A. (1)				
-	79062778	1	Rosetta	Lock washer	Rondelle frein	Federring	Arandela grower
-	79062779	1	Rosetta	Lock washer	Rondelle frein	Federring	Arandela grower
			N.A. (1)				
-	79062780	1	Rosetta	Lock washer	Rondelle frein	Federring	Arandela grower
			N.A. (1)				
-	79062781	1	Rosetta	Lock washer	Rondelle frein	Federring	Arandela grower
			N.A. (1)				
-	79062782	1	Rosetta	Lock washer	Rondelle frein	Federring	Arandela grower
			N.A. (1)				
-	79062783	1	Rosetta	Lock washer	Rondelle frein	Federring	Arandela grower
			N.A. (1)				
-	79062784	1	Rosetta	Lock washer	Rondelle frein	Federring	Arandela grower
			N.A. (1)				

Motore
Engine
Moteur
Motor
Motor

MTB "L" - L 626

0.14.0.
9.A

Pompa iniezione (componenti) pag.7
Injection pump
Pompe d'injection
Einspritzpumpe
Bomba inyeccion

Laverda\24512.png

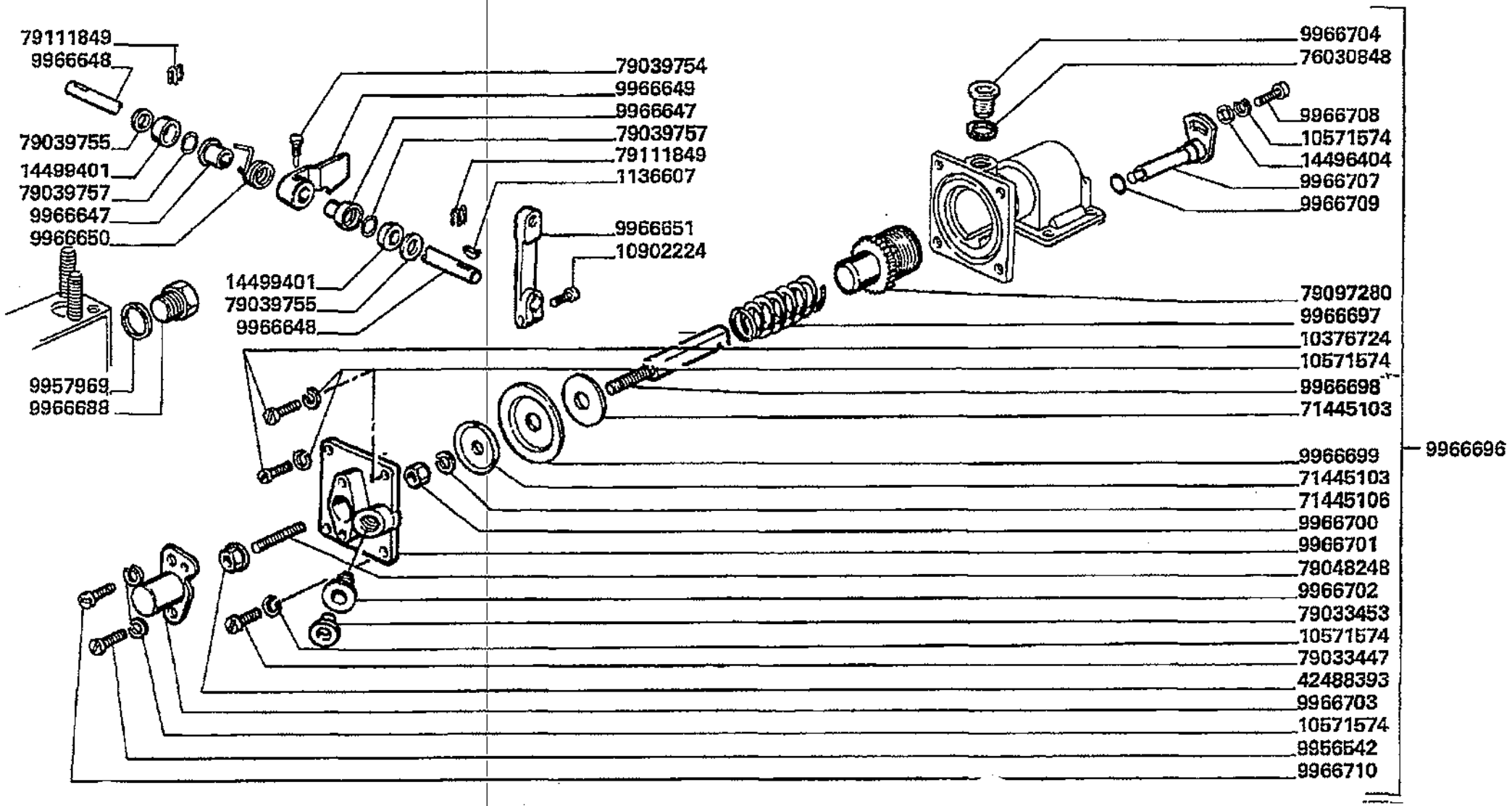

Motore
Engine
Moteur
Motor
Motor

MTB *L* - L 626

0.14.0.
9.A

Pompa iniezione (componenti) pag.7
Injection pump
Pompe d'injection
Einspritzpumpe
Bomba inyeccion

Laverda\24512.png

			Italiano	Inglese	Francese	Tedesco	Spagnolo
-	79062785	1	Rosetta	Lock washer	Rondelle frein	Federring	Arandela grower
			N.A. (1)				
-	79062786	1	Rosetta	Lock washer	Rondelle frein	Federring	Arandela grower
			N.A. (1)				
-	79097280	1	Boccola	Bush	Bague	Buchse	Casquillo
-	79111847	1	Spina elastica	Plug	Goupille elastique	Stecker	Enchufe
-	79111849	2	Copiglia	Linch pin	Gouplle ferguson	Vorstecker	Pasador para eje
-	9956542	1	Vite	Screw	Vis	Schraube	Tornillo
-	9957969	3	Distanziale	Spacer	Entretoise	Abstandstueck	Separador
-	9966279	4	Linguetta	Key	Clavette	Keil	Chaveta
			N.A. (4)				
-	9966635	1	Piastrina di registrazione	Retaining plate	Plaquette	Halteplatte	Pletina retencio
-	9966636	1	Piastrina di registrazione	Retaining plate	Plaquette	Halteplatte	Pletina retencio
-	9966637	1	Piastrina di registrazione	Retaining plate	Plaquette	Halteplatte	Pletina retencio
-	9966638	1	Piastrina di registrazione	Retaining plate	Plaquette	Halteplatte	Pletina retencio
-	9966639	1	Piastrina di registrazione	Retaining plate	Plaquette	Halteplatte	Pletina retencio
-	9966647	2	Boccola	Bush	Bague	Buchse	Casquillo
			N.A. (2)				
-	9966648	1	Alberino	Shaft	Arbre	Welle	Eje
-	9966649	1	Leva	Lever	Levier	Hebel	Palanca
-	9966650	1	Molla	Spring	Ressort	Feder	Accionador
-	9966651	1	Leva	Lever	Levier	Hebel	Palanca
-	9966653	4	Rosetta	Lock washer	Rondelle frein	Federring	Arandela grower
-	9966673	1	Piastrina di registrazione	Retaining plate	Plaquette	Halteplatte	Pletina retencio
-	9966674	1	Piastrina di registrazione	Retaining plate	Plaquette	Halteplatte	Pletina retencio
-	9966675	1	Piastrina di registrazione	Retaining plate	Plaquette	Halteplatte	Pletina retencio
			N.A. (1)				

Motore
Engine
Moteur
Motor
Motor

MTB "L" - L 626

0.14.0.
9.A

Pompa iniezione (componenti) pag.7
Injection pump
Pompe d'injection
Einspritzpumpe
Bomba inyeccion

Laverda\24512.png

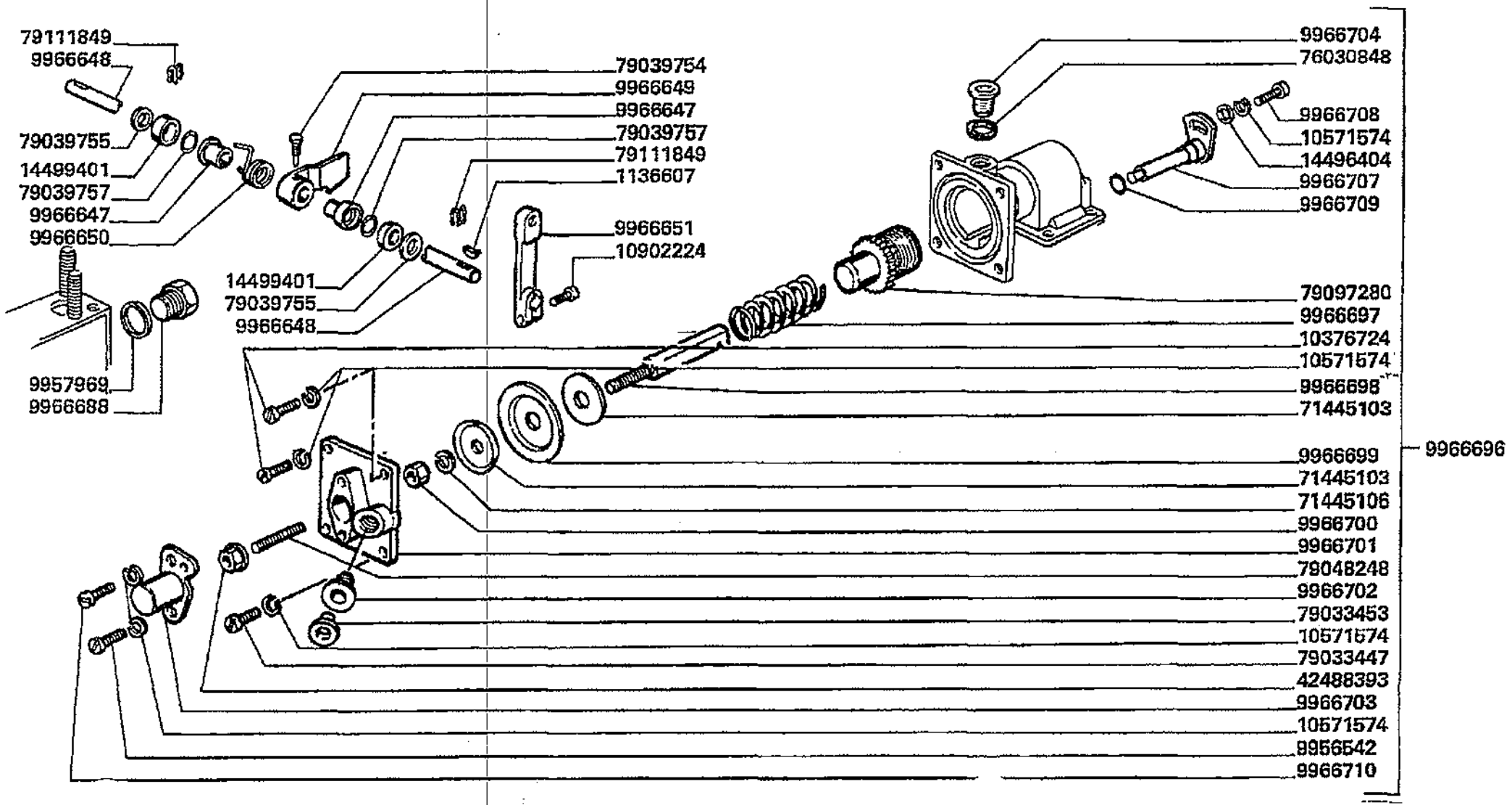

Motore
Engine
Moteur
Motor
Motor

MTB "L" - L 626

0.14.0.
9.A

Pompa iniezione (componenti) pag.7
Injection pump
Pompe d'injection
Einspritzpumpe
Bomba inyeccion

Laverda\24512.png

			Italiano	Inglese	Francese	Tedesco	Spagnolo
-	9966682	1	Rosetta	Lock washer	Rondelle frein	Federring	Arandela grower
-	9966683	1	Rosetta	Lock washer	Rondelle frein	Federring	Arandela grower
-	9966688	1	Tappo	Plug	Bouchon	Verschl.stopfen	Tapon
-	9966696	1	Corredo	Kit, misc	Kit	Satz	Equipo
-	9966697	1	Molla	Spring	Ressort	Feder	Accionador
-	9966698	1	Asta	Rod	Tringle	Stange	Varilla
-	9966699	1	Membrana	Membrane	Membrane	Membran	Membrana
-	9966700	1	Dado	Nut	Ecrou	Mutter	Tuerca
-	9966701	1	Coperchio	Cover	Couvercle	Deckel	Tapadera
-	9966702	1	Boccola filettata	Bush	Bague filetee	Bague coussinet	Casquillo
-	9966703	1	Coperchio	Cover	Couvercle	Deckel	Tapadera
-	9966704	1	Tappo	Plug	Bouchon	Verschl.stopfen	Tapon
-	9966707	1	Albero	Shaft	Arbre	Welle	Arbol
-	9966708	1	Vite	Screw	Vis	Schraube	Tornillo
-	9966709	1	Guarnizione	Gasket	Guarniture	Dichtung	Junta
-	9966710	1	Vite	Screw	Vis	Schraube	Tornillo
-	9966712	1	Guarnizione	Gasket	Guarniture	Dichtung	Junta
-	9966719	1	Flangia	Flange	Flasque	Flansch	Pletina

Motore
Engine
Moteur
Motor
Motor

MTB "L" - L 626

0.14.1.
B

Alimentazione ad iniezione (98404700 - bosch)
Fuel injection system
Alimentation par injection
Einspritzausruestung
Alimentacio'n por inyeccion

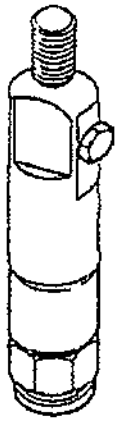

Laverda\0.14.0_B.L626mcs.png

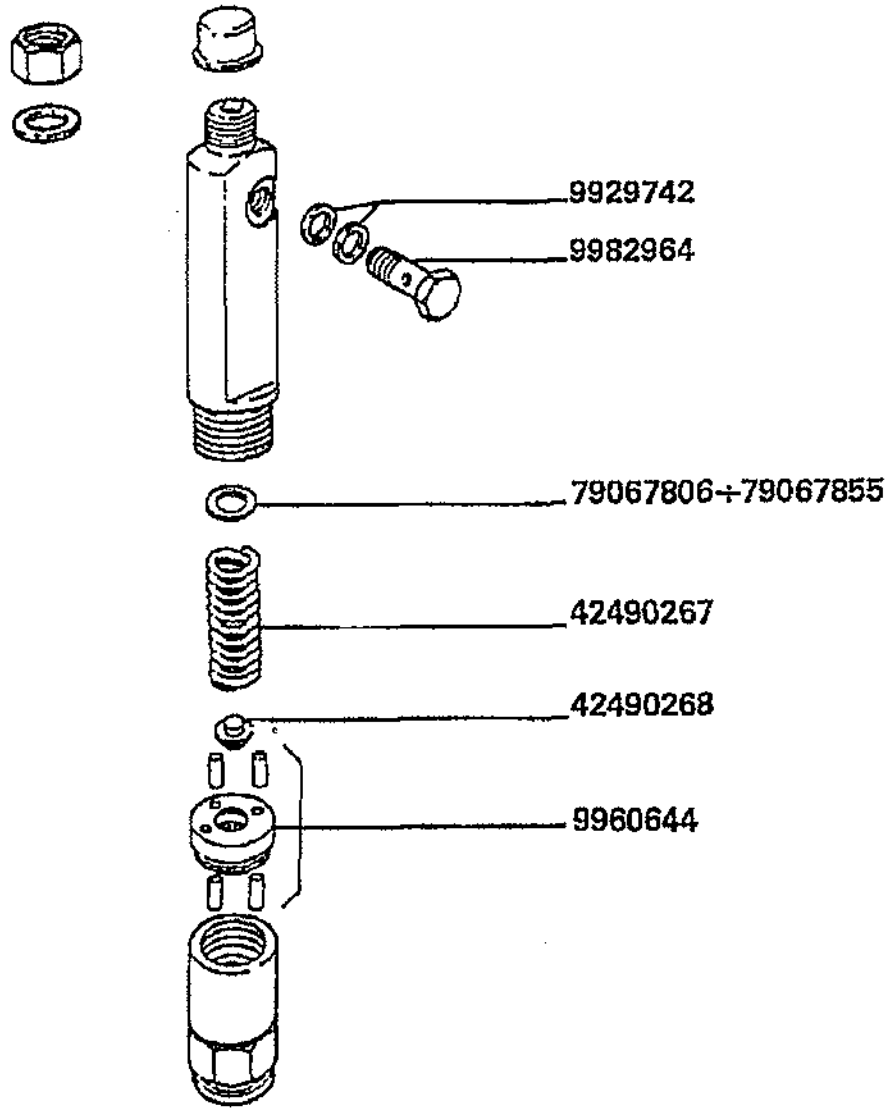

Motore
Engine
Moteur
Motor
Motor

MTB "L" - L 626

0.14.1.
B

Alimentazione ad iniezione (98404700 - bosch)
Fuel injection system
Alimentation par injection
Einspritzausruestung
Alimentacio'n por inyeccion

Laverda\0.14.0_B.L626mcs.png

			Italiano	Inglese	Francese	Tedesco	Spagnolo
-	42490267	1	Molla	Spring	Ressort	Feder	Accionador
			N.A. (1)				
-	42490268	1	Perno	Pin	Goupille	Bolzen	Pasador
			N.A. (1)				
-	79067806	1	Spessore	Shim	Cale reglage	Einstellblech	Calce
-	79067807	1	Spessore	Shim	Cale reglage	Einstellblech	Calce
-	79067808	1	Spessore	Shim	Cale reglage	Einstellblech	Calce
-	79067809	1	Spessore	Shim	Cale reglage	Einstellblech	Calce
-	79067810	1	Spessore	Shim	Cale reglage	Einstellblech	Calce
-	79067811	1	Spessore	Shim	Cale reglage	Einstellblech	Calce
-	79067812	1	Spessore	Shim	Cale reglage	Einstellblech	Calce
-	79067813	1	Spessore	Shim	Cale reglage	Einstellblech	Calce
-	79067814	1	Spessore	Shim	Cale reglage	Einstellblech	Calce
-	79067815	1	Spessore	Shim	Cale reglage	Einstellblech	Calce
-	79067816	1	Spessore	Shim	Cale reglage	Einstellblech	Calce
-	79067817	1	Spessore	Shim	Cale reglage	Einstellblech	Calce
-	79067818	1	Spessore	Shim	Cale reglage	Einstellblech	Calce
-	79067819	1	Spessore	Shim	Cale reglage	Einstellblech	Calce
-	79067820	1	Spessore	Shim	Cale reglage	Einstellblech	Calce
-	79067821	1	Spessore	Shim	Cale reglage	Einstellblech	Calce
-	79067822	1	Spessore	Shim	Cale reglage	Einstellblech	Calce
-	79067823	1	Spessore	Shim	Cale reglage	Einstellblech	Calce
-	79067824	1	Spessore	Shim	Cale reglage	Einstellblech	Calce
-	79067825	1	Spessore	Shim	Cale reglage	Einstellblech	Calce
-	79067826	1	Spessore	Shim	Cale reglage	Einstellblech	Calce

Motore
Engine
Moteur
Motor
Motor

MTB "L" - L 626

0.14.1.
B

Alimentazione ad iniezione (98404700 - bosch)
Fuel injection system
Alimentation par injection
Einspritzausruestung
Alimentacio'n por inyeccion

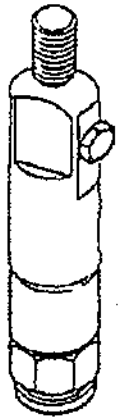

Laverda\0.14.0_B.L626mcs.png

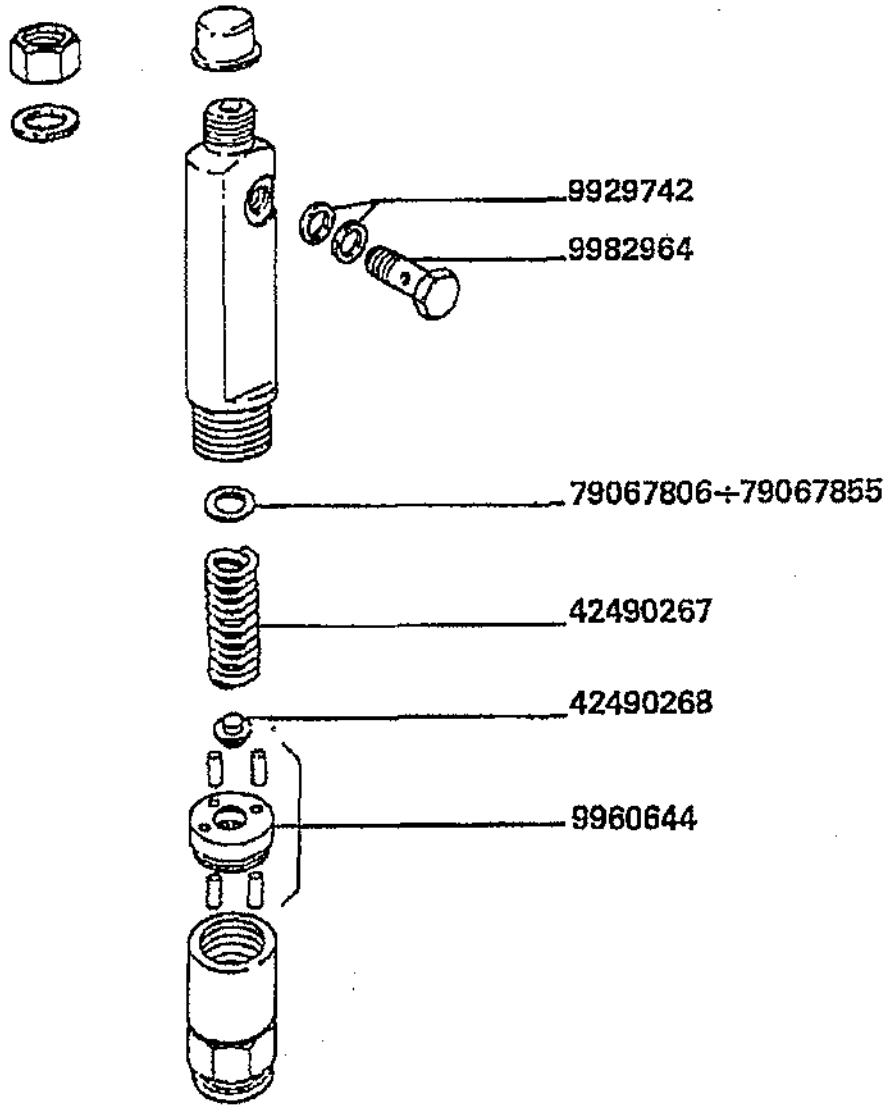

Motore
Engine
Moteur
Motor
Motor

MTB "L" - L 626

0.14.1.
B

Alimentazione ad iniezione (98404700 - bosch)
Fuel injection system
Alimentation par injection
Einspritzausruestung
Alimentacio'n por inyeccion

Laverda\0.14.0_B.L626mcs.png

			Italiano	Inglese	Francese	Tedesco	Spagnolo
-	79067827	1	Sostituito	Replace	Remplace	Ersetzen	Reemplazar
			● N.A. (1)				
-	79067828	1	Spessore	Shim	Cale reglage	Einstellblech	Calce
-	79067829	1	Spessore	Shim	Cale reglage	Einstellblech	Calce
-	79067830	1	Spessore	Shim	Cale reglage	Einstellblech	Calce
-	79067831	1	Spessore	Shim	Cale reglage	Einstellblech	Calce
-	79067832	1	Spessore	Shim	Cale reglage	Einstellblech	Calce
-	79067833	1	Spessore	Shim	Cale reglage	Einstellblech	Calce
-	79067834	1	Spessore	Shim	Cale reglage	Einstellblech	Calce
-	79067835	1	Spessore	Shim	Cale reglage	Einstellblech	Calce
-	79067836	1	Spessore	Shim	Cale reglage	Einstellblech	Calce
-	79067837	1	Spessore	Shim	Cale reglage	Einstellblech	Calce
-	79067838	1	Spessore	Shim	Cale reglage	Einstellblech	Calce
-	79067839	1	Spessore	Shim	Cale reglage	Einstellblech	Calce
-	79067840	1	Spessore	Shim	Cale reglage	Einstellblech	Calce
-	79067841	1	Spessore	Shim	Cale reglage	Einstellblech	Calce
-	79067842	1	Spessore	Shim	Cale reglage	Einstellblech	Calce
-	79067843	1	Spessore	Shim	Cale reglage	Einstellblech	Calce
-	79067844	1	Spessore	Shim	Cale reglage	Einstellblech	Calce
-	79067845	1	Spessore	Shim	Cale reglage	Einstellblech	Calce
-	79067846	1	Spessore	Shim	Cale reglage	Einstellblech	Calce
-	79067847	1	Spessore	Shim	Cale reglage	Einstellblech	Calce
-	79067848	1	Spessore	Shim	Cale reglage	Einstellblech	Calce
-	79067849	1	Spessore	Shim	Cale reglage	Einstellblech	Calce
-	79067850	1	Spessore	Shim	Cale reglage	Einstellblech	Calce
-	79067851	1	Spessore	Shim	Cale reglage	Einstellblech	Calce

Motore
Engine
Moteur
Motor
Motor

MTB "L" - L 626

0.14.1.
B

Alimentazione ad iniezione (98404700 - bosch)
Fuel injection system
Alimentation par injection
Einspritzausruestung
Alimentacio'n por inyeccion

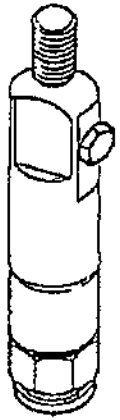

Laverda\0.14.0_B.L626mcs.png

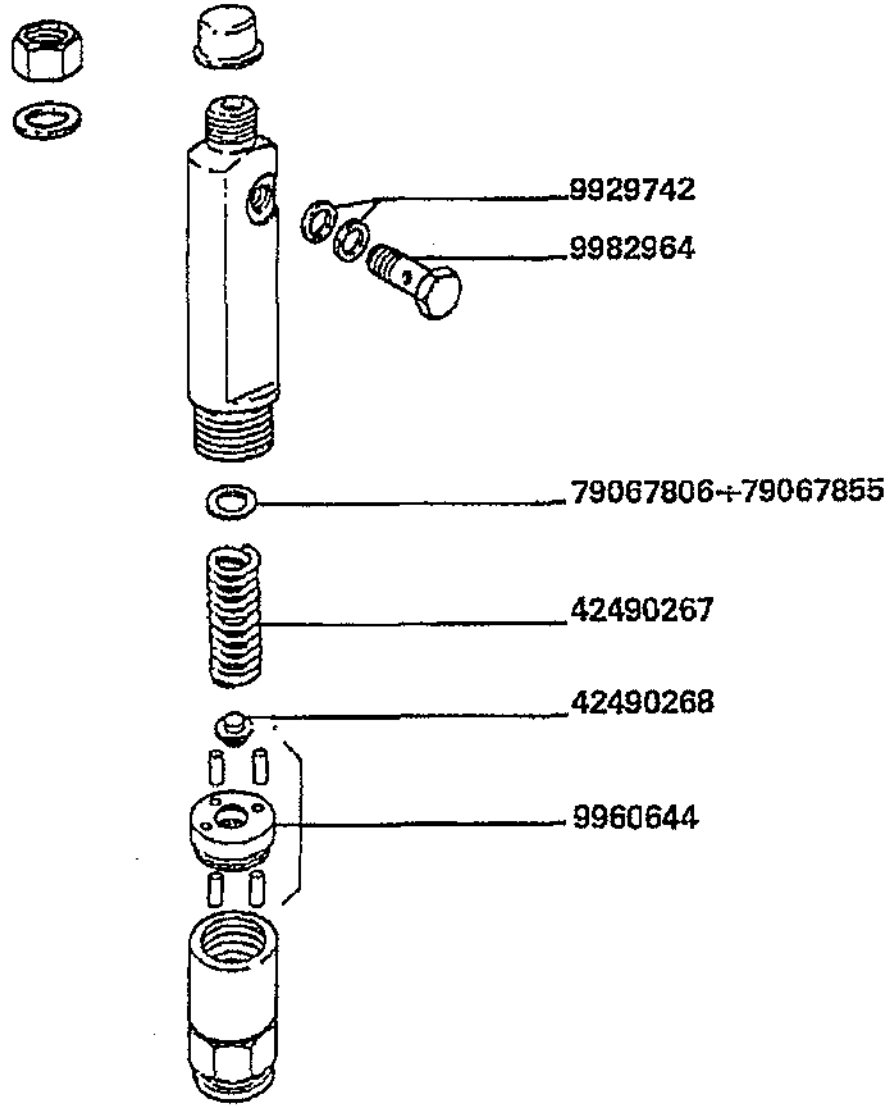

Motore
Engine
Moteur
Motor
Motor

MT8 "L" - L 626

0.14.1.
B

Alimentazione ad iniezione (98404700 - bosch)
Fuel injection system
Alimentation par injection
Einspritzausruestung
Alimentacio'n por inyeccion

Laverda\0.14.0_B.L626mcs.png

			Italiano	Inglese	Francese	Tedesco	Spagnolo
-	79067852	1	Spessore	Shim	Cale reglage	Einstellblech	Calce
-	79067853	1	Spessore	Shim	Cale reglage	Einstellblech	Calce
-	79067854	1	Spessore	Shim	Cale reglage	Einstellblech	Calce
-	79067855	1	Sostituito	Replace	Remplace	Ersetzen	Reemplazar
			000099717640 (1)				
-	9929742	2	Guarnizione	Gasket	Guarniture	Dichtung	Junta
-	9960644	1	Sostituito	Replace	Remplace	Ersetzen	Reemplazar
			000424902690 (1)				
-	9982964	1	Bocchettone	Bolt, banjo	Orifice de remplissage	Verbindungsstutzen	Boquilla

Motore
Engine
Moteur
Motor
Motor

MTB "L" - L 626

0.20.0

Filtro combustibile
Fuel filter
Filtre a combustible
Kraftstofffilter
Filtro de combustible

Laverda\0.20.0.L626mcs.png

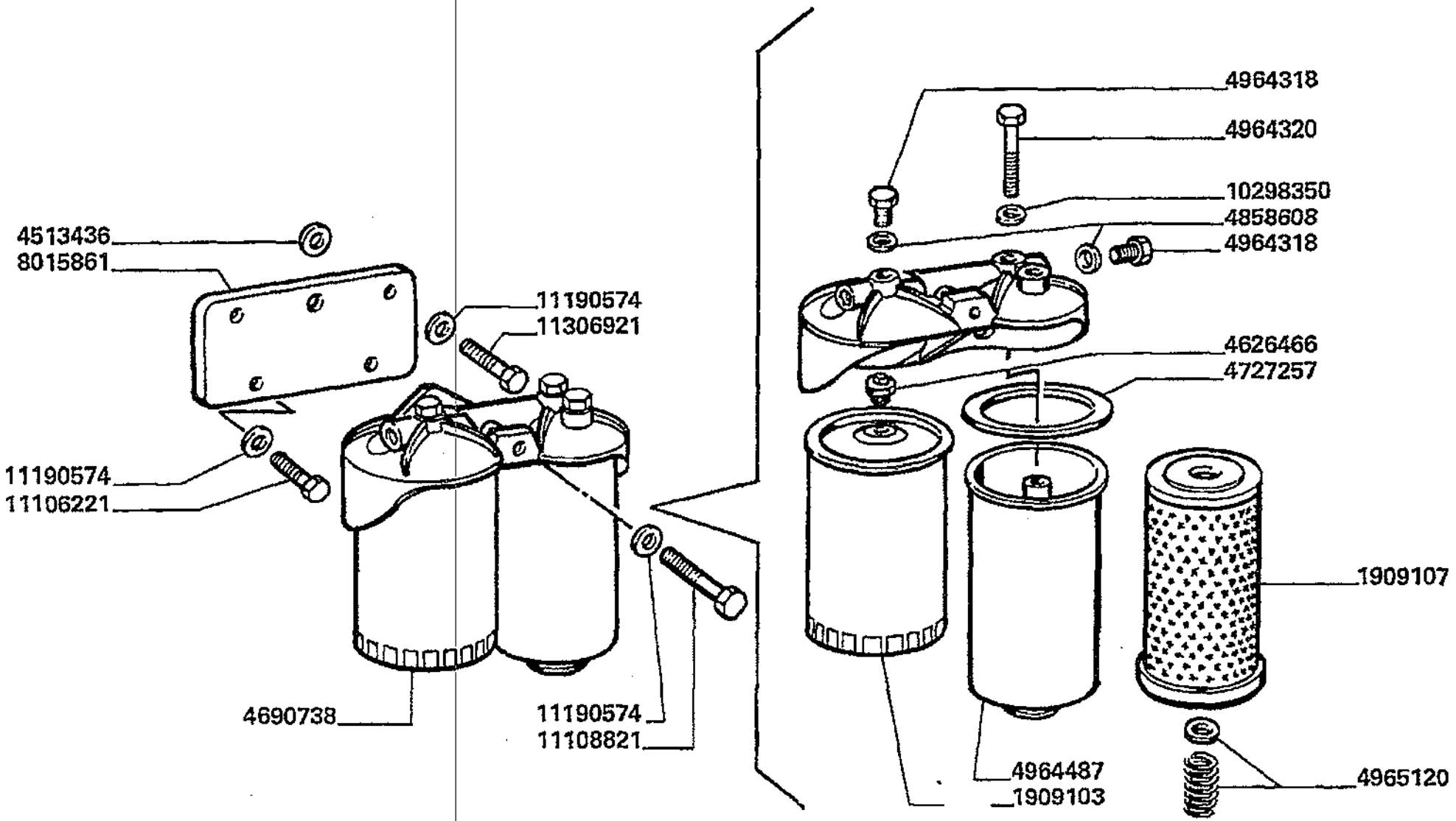

Motore
Engine
Moteur
Motor
Motor

MTB "L" - L 626

0.20.0

Filtro combustibile
Fuel filter
Filtre a combustible
Kraftstofffilter
Filtro de combustible

Laverda\0.20.0.L626mcs.png

			Italiano	Inglese	Francese	Tedesco	Spagnolo
-	10298350	1	Guarnizione	Gasket	Guarniture	Dichtung	Junta
-	11106221	2	Vite	Screw	Vis	Schraube	Tornillo
-	11108821	1	Vite	Screw	Vis	Schraube	Tornillo
			N.A. (1)				
-	11190574	5	Rosetta	Lock washer	Rondelle frein	Federring	Arandela grower
-	11306921	2	Vite	Screw	Vis	Schraube	Tornillo
-	1909103	1	Filtro combustibile	Fuel filter	Filtre a gazoil	Kraftstoffilter	Filtro de combustibile
-	1909107	1	Filtro combustibile	Fuel filter	Filtre a gazoil	Kraftstoffilter	Filtro de combustibile
-	4513436	2	Rosetta	Lock washer	Rondelle frein	Federring	Arandela grower
-	4626466	1	Raccordo	Union	Raccord	Verschraubung	Racor
-	4690738	1	Filtro combustibile	Fuel filter	Filtre a gazoil	Kraftstoffilter	Filtro de combustibile
-	4727257	1	O-ring	O-ring	Joint thorique	Dichtring	Junta hermetica
-	4858608	2	Guarnizione	Gasket	Guarniture	Dichtung	Junta
-	4964318	2	Sostituito	Replace	Remplace	Ersetzen	Reemplazar
			000790000190 (2)				
-	4964320	1	Vite	Screw	Vis	Schraube	Tornillo
-	4964487	1	Contenitore	Container	Conteneur	Behaelter	Recipiente
			N.A. (1)				
-	4965120	1	Molla	Spring	Ressort	Feder	Accionador
-	8015861	1	Piastra	Plate	Plaque	Platte	Plato
			N.A. (1)				

Motore
Engine
Moteur
Motor
Motor

MT8 "L" - L 626

0.20.2

Tubazioni di iniezione
Injection pipes
Canalisations d'injection
Einspritzleitungen
Tuberias de inyeccion

Laverda\0.20.2.L626mcs.png

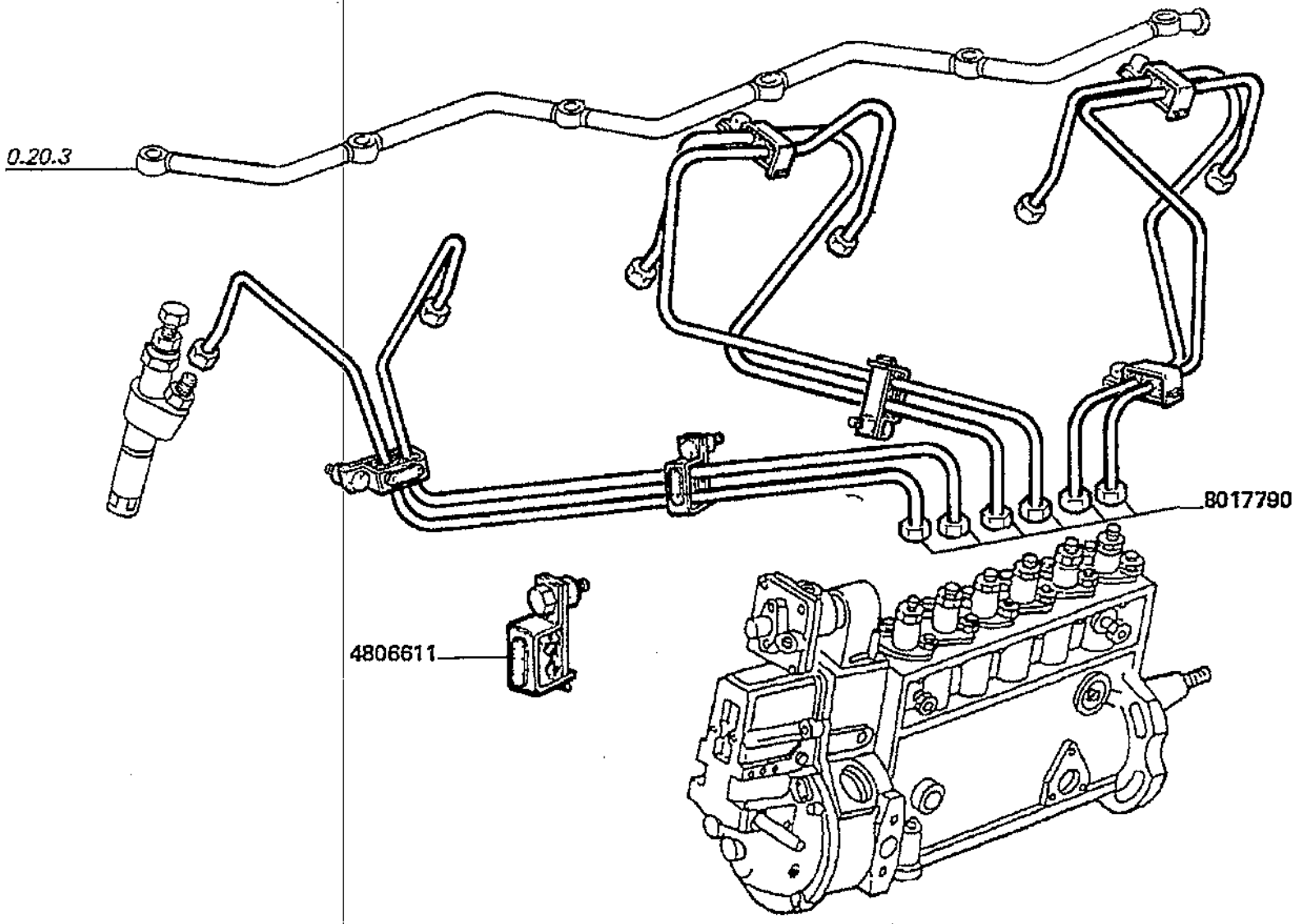

Motore
Engine
Moteur
Motor
Motor

MTB "L" - L 626

0.20.2

Tubazioni di iniezione
Injection pipes
Canalisations d'injection
Einspritzleitungen
Tuberias de inyeccion

Laverda\0.20.2.L626mcs.png

			Italiano	Inglese	Francese	Tedesco	Spagnolo
-	4806611	6	Staffa	Stirrup	Etrier	Buegel	Estribo
-	8017790	1	Corredo	Kit, misc	Kit	Satz	Equipo

● N.A. (1)

Motore
Engine
Moteur
Motor
Motor

MTB "L" - L 626

0.20.3

Tubazioni combustibile
Fuel lines
Canalisation de combustible
Kraftstoffleitungen
Tuberias de combustible

Laverda\0.20.3.L626mcs.png

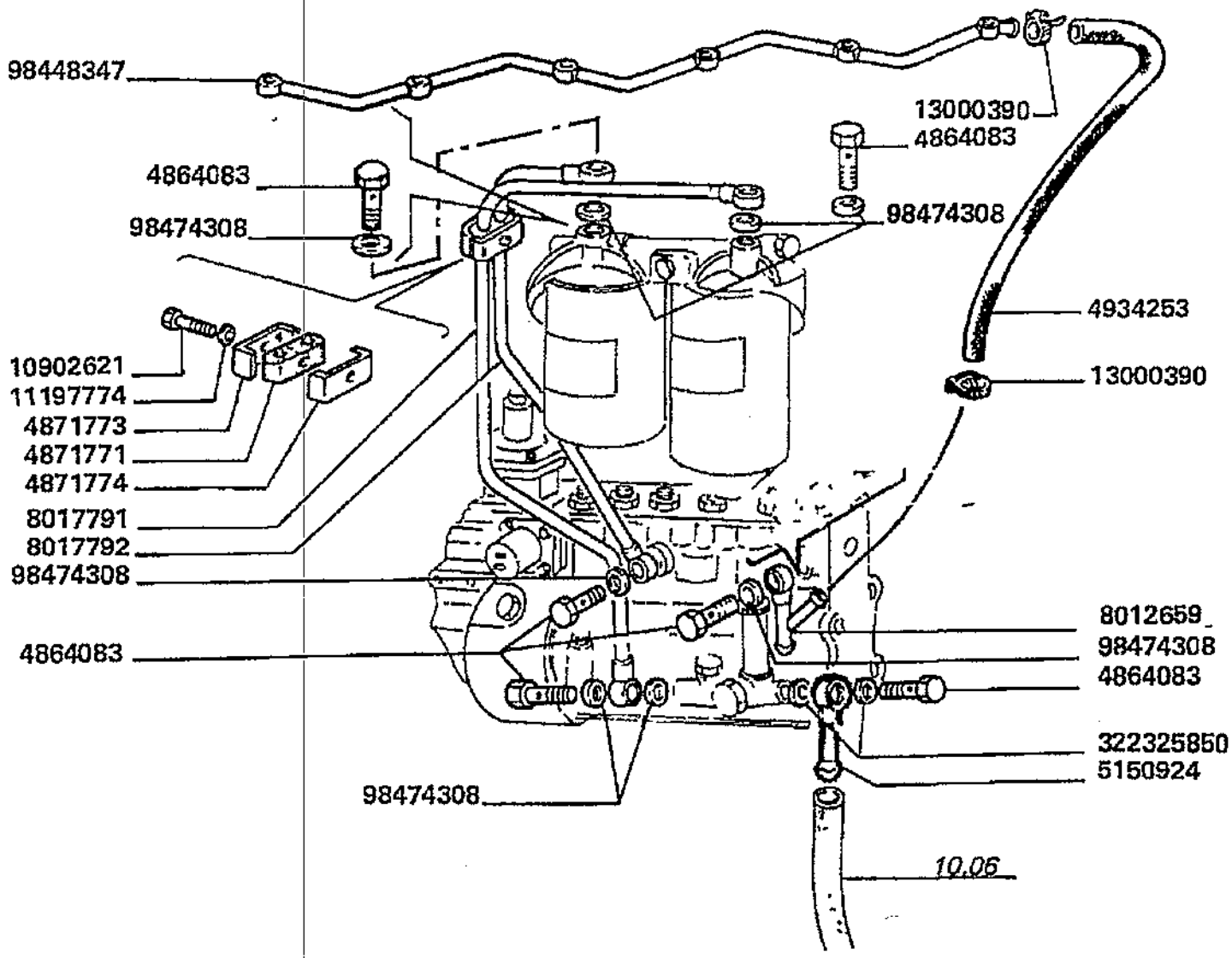

Motore
Engine
Moteur
Motor
Motor

MT8 "L" - L 626

0.20.3

Tubazioni combustibile
Fuel lines
Canalisation de combustible
Kraftstoffleitungen
Tuberias de combustible

Laverda\0.20.3.L626mcs.png

			Italiano	Inglese	Francese	Tedesco	Spagnolo
-	10902621	1	Vite	Screw	Vis	Schraube	Tornillo
			● 000109026240 (1)				
-	11197774	1	Rosetta	Lock washer	Rondelle frein	Federring	Arandela grower
-	13000390	2	Collare	Collar	Collerette	Flanschring	Collar
			● N.A. (2)				
-	322325850	2	Rondella	Washer	Rondelle	Unterlegscheibe	Arandela
-	4864083	6	Bocchettone	Bolt, banjo	Orifice de remplissage	Verbindungsstutzen	Boquilla
			● 005042665550 (6)				
-	4871771	1	Collare	Collar	Collerette	Flanschring	Collar
-	4871773	1	Morsetto	Connector	Borne	Doppelnippel	Conector
-	4871774	1	Morsetto	Connector	Borne	Doppelnippel	Conector
-	4934253	1	Tubo flessibile	Hose	Tuyau flexible	Schlauch	Flexible
-	5150924	1	Raccordo	Union	Raccord	Verschraubung	Racor
-	8012659	1	Tubo rigido	Standpipe	Tube	Steigrohr	Tubo alimentador
			● N.A. (1)				
-	8017791	1	Tubo rigido	Standpipe	Tube	Steigrohr	Tubo alimentador
			● N.A. (1)				
-	8017792	1	Tubo rigido	Standpipe	Tube	Steigrohr	Tubo alimentador
-	98448347	1	Tubo rigido	Standpipe	Tube	Steigrohr	Tubo alimentador
-	98474308	8	Rosetta	Lock washer	Rondelle frein	Federring	Arandela grower

Motore
Engine
Moteur
Motor
Motor

MT8 "L" - L 626

0.24.0

Sovralimentazione pag.1
Supercharging system
Surralimentation
Turboaufladung
Sobrealimentacion

Laverda\0.24.0.L626mcs.png

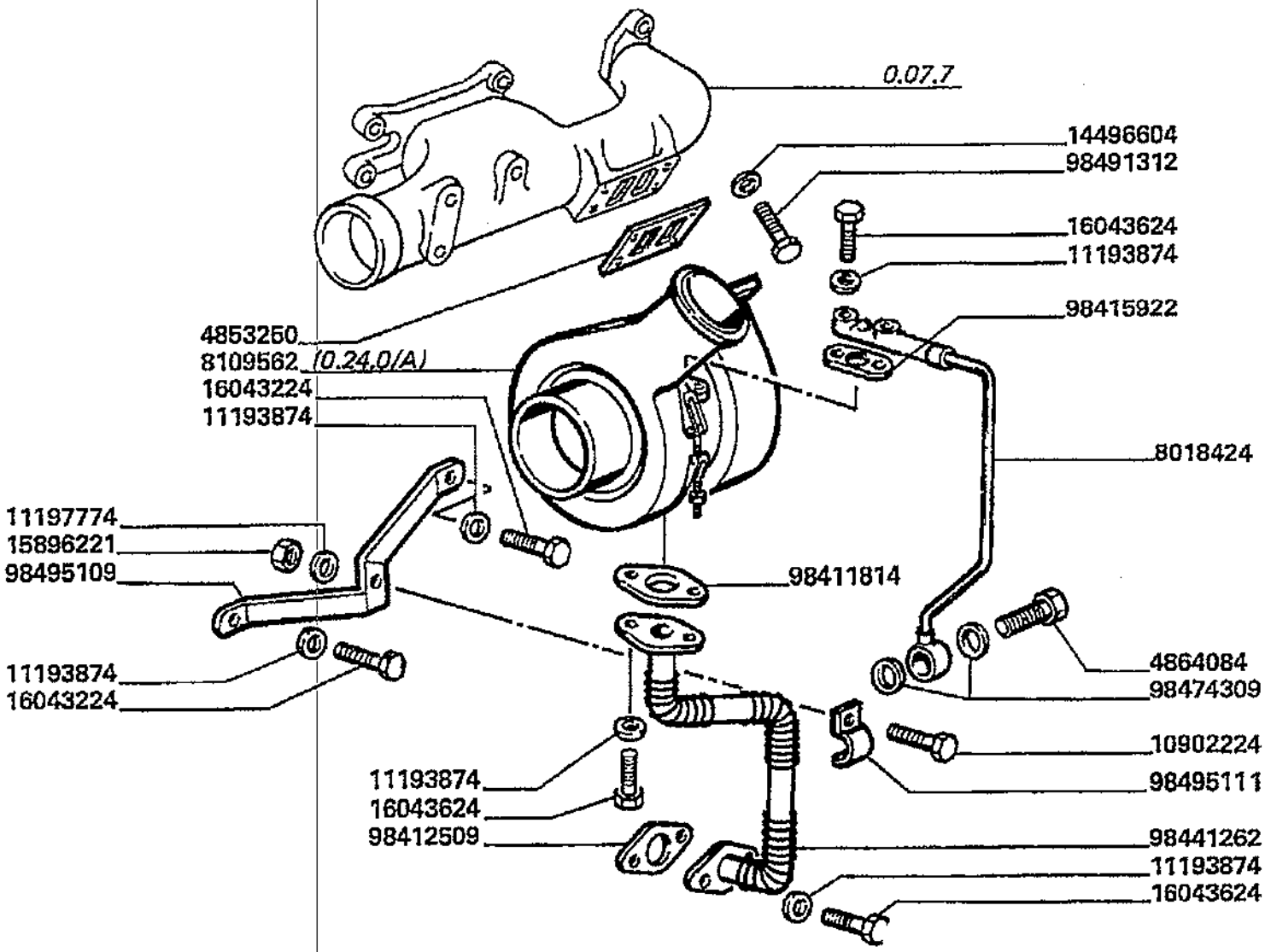

Motore
Engine
Moteur
Motor
Motor

MTB "L" - L 626

0.24.0

Sovralimentazione pag.1
Supercharging system
Surralimentation
Turboaufladung
Sobrealimentacion

Laverda\0.24.0.L626mcs.png

			Italiano	Inglese	Francese	Tedesco	Spagnolo
-	10902224	1	Vite	Screw	Vis	Schraube	Tornillo
-	11193874	16	Rosetta	Lock washer	Rondelle frein	Federring	Arandela grower
-	11197774	1	Rosetta	Lock washer	Rondelle frein	Federring	Arandela grower
-	14496604	4	Sostituito	Replace	Remplace	Ersetzen	Reemplazar
			● 000144966210 (4)				
-	15896221	1	Dado	Nut	Ecrou	Mutter	Tuerca
-	16043224	3	Vite	Screw	Vis	Schraube	Tornillo
-	16043624	6	Vite	Screw	Vis	Schraube	Tornillo
-	4853250	1	Guarnizione	Gasket	Guarniture	Dichtung	Junta
-	4864084	1	Bocchettone	Bolt, banjo	Orifice de remplissage	Verbindungsstutzen	Boquilla
-	8018424	1	Tubo rigido	Standpipe	Tube	Steigrohr	Tubo alimentador
			● N.A. (1)				
-	8109562	1	Turbocompressore	Turbocharger	Turbocompresseur	Turbolader	Turbocompresor
-	98411814	1	Guarnizione	Gasket	Guarniture	Dichtung	Junta
-	98412509	1	Guarnizione	Gasket	Guarniture	Dichtung	Junta
-	98415922	1	Guarnizione	Gasket	Guarniture	Dichtung	Junta
-	98441262	1	Tubo rigido	Standpipe	Tube	Steigrohr	Tubo alimentador
-	98474309	2	Guarnizione	Gasket	Guarniture	Dichtung	Junta
			● N.A. (2)				
-	98491312	4	Vite	Screw	Vis	Schraube	Tornillo
-	98495109	1	Staffa	Stirrup	Etrier	Buegel	Estribo
			● N.A. (1)				
-	98495111	1	Staffa	Stirrup	Etrier	Buegel	Estribo
			● N.A. (1)				

Motore
Engine
Moteur
Motor
Motor

MTB "L" - L 626

0.24.0.
1

Sovralimentazione pag.2
Supercharging system
Surralimentation
Turboaufladung
Sobrealimentacion

Laverda\0.24.0p2.L626mcs.png

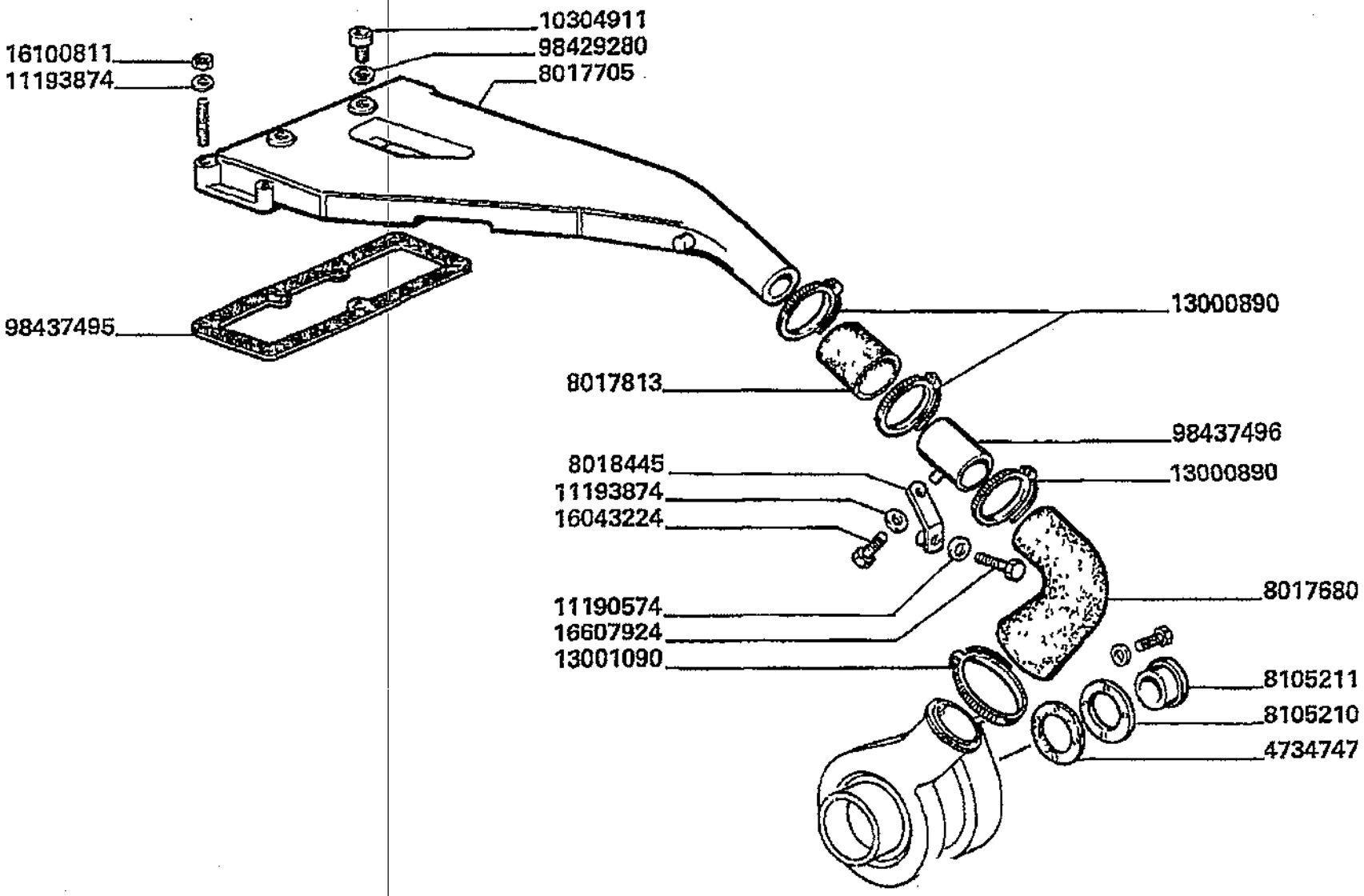

Motore
Engine
Moteur
Motor
Motor

0.24.0.
1

Sovralimentazione pag.2
Supercharging system
Surralimentation
Turboaufladung
Sobrealimentacion

MTB "L" - L 626

Laverda\0.24.0p2.L626mcs.png

			Italiano	Inglese	Francese	Tedesco	Spagnolo
-	10304911	2	Tappo	Plug	Bouchon	Verschl.stopfen	Tapon
-	11190574	1	Rosetta	Lock washer	Rondelle frein	Federring	Arandela grower
-	11193874	16	Rosetta	Lock washer	Rondelle frein	Federring	Arandela grower
-	13000890	3	Collare	Collar	Collerette	Flanschring	Collar
-	13001090	1	Collare	Collar	Collerette	Flanschring	Collar
-	16043224	3	Vite	Screw	Vis	Schraube	Tornillo
-	16100811	7	Dado	Nut	Ecrou	Mutter	Tuerca
-	16607924	1	Sostituito	Replace	Remplace	Ersetzen	Reemplazar
			● 000113070210 (1)				
-	4734747	1	Guarnizione	Gasket	Guarniture	Dichtung	Junta
-	8017680	1	Gomito	Elbow	Coude	Winkelstueck	Codo
-	8017705	1	Gomito	Elbow	Coude	Winkelstueck	Codo
			● N.A. (1)				
-	8017813	1	Gomito	Elbow	Coude	Winkelstueck	Codo
-	8018445	1	Staffa	Stirrup	Etrier	Buegel	Estribo
			● N.A. (1)				
-	8105210	1	Distanziale	Spacer	Entretoise	Abstandstueck	Separador
-	8105211	1	Anello	Ring	Anneau	Ring	Aro
-	98429280	2	Guarnizione	Gasket	Guarniture	Dichtung	Junta
-	98437495	1	Guarnizione	Gasket	Guarniture	Dichtung	Junta
-	98437496	1	Manicotto	Sleeve	Manchon	Muffe	Manguito

Motore
Engine
Moteur
Motor
Motor

MTB "L" - L 626

0.24.0.
2.A

Sovralimentazione 8109562 (holset)
Supercharging system 8109562 (holset)
Subalimentation 8109562 (holset)
Aufladung 8109562 (holset)
Sobrealimentacion 8109562 (holset)

Laverda\0.24.0_A.L626mcs.png

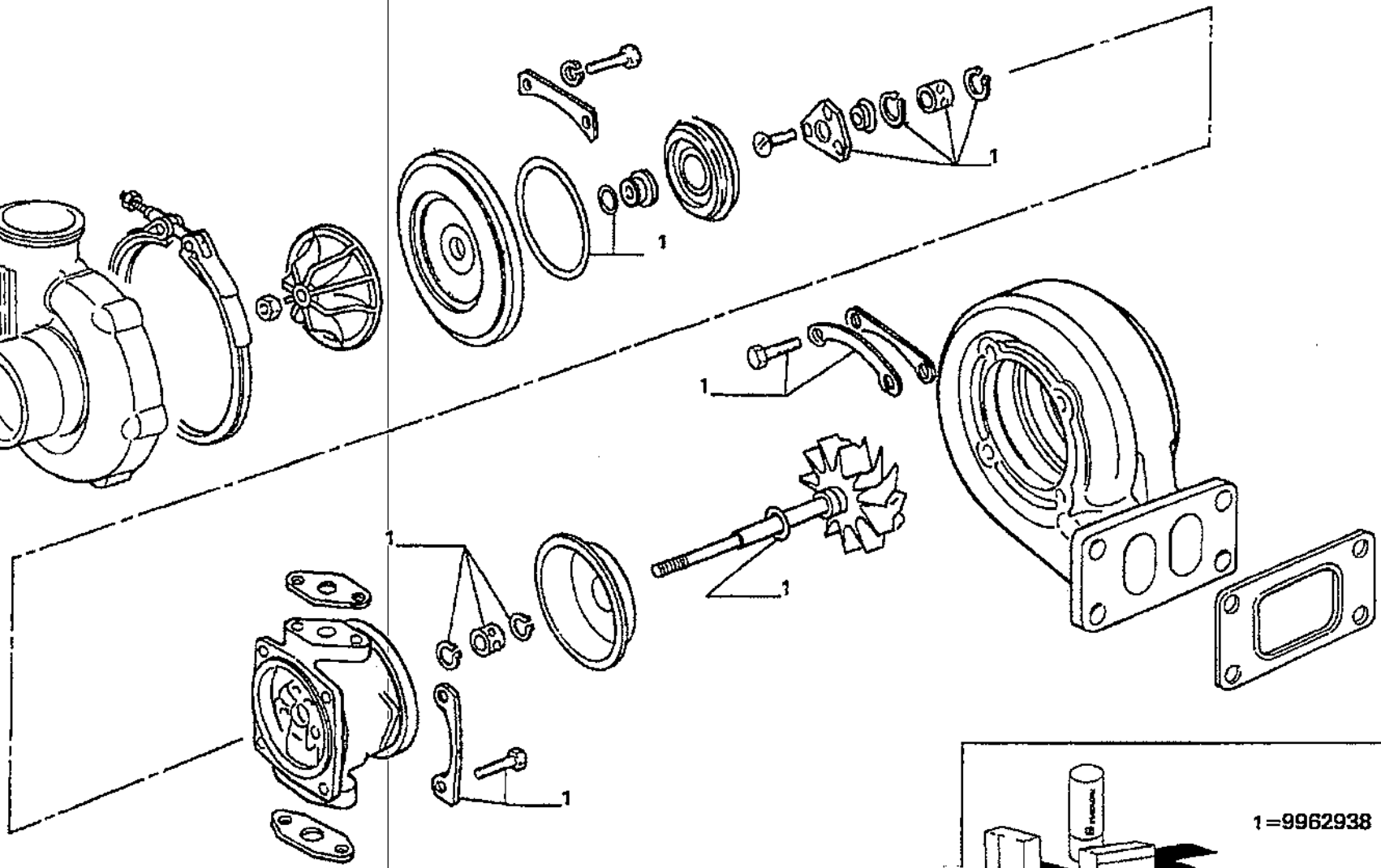

Motore
Engine
Moteur
Motor
Motor

MTB "L" - L 626

0.24.0.
2.A

Sovralimentazione 8109562 (holset)
Supercharging system 8109562 (holset)
Subalimentation 8109562 (holset)
Aufladung 8109562 (holset)
Sobrealimentacion 8109562 (holset)

Laverda\0.24.0_A.L626mcs.png

			Italiano	Inglese	Francese	Tedesco	Spagnolo
-	9962938	1	Corredo	Kit, misc	Kit	Satz	Equipo
			N.A. (1)				

Motore
Engine
Moteur
Motor
Motor

MTB "L" - L 626

0.27.0

Indicatore livello olio
Oil level gauge
Indicateur de niveau d'huile
Oelstandanzeiger
Indicator de nivel de aceite

Laverda\0.27.0.L626mcs.png

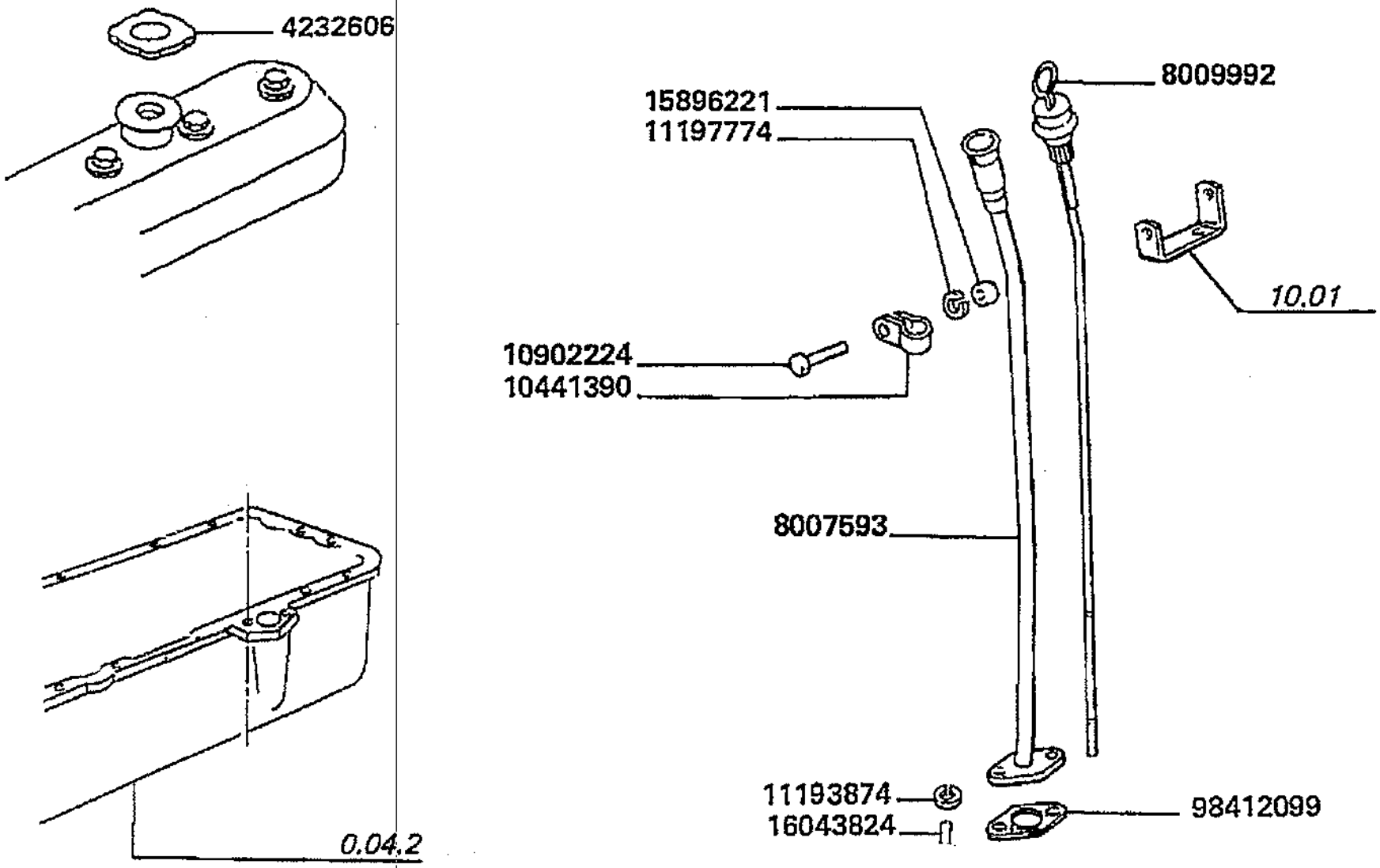

Motore
Engine
Moteur
Motor
Motor

MTB "L" - L 626

0.27.0

Indicatore livello olio
Oil level gauge
Indicateur de niveau d'huile
Oelstandanzeiger
Indicator de nivel de aceite

Laverda\0.27.0.L626mcs.png

			Italiano	Inglese	Francese	Tedesco	Spagnolo
-	10441390	1	Staffetta fissaggio	Bracket	Bride	Haltearm	Estribo
-	10902224	1	Vite	Screw	Vis	Schraube	Tornillo
-	11193874	2	Rosetta	Lock washer	Rondelle frein	Federring	Arandela grower
-	11197774	1	Rosetta	Lock washer	Rondelle frein	Federring	Arandela grower
-	15896221	1	Dado	Nut	Ecrou	Mutter	Tuerca
-	16043824	2	Vite	Screw	Vis	Schraube	Tornillo
-	4232606	1	Tappo	Plug	Bouchon	Verschl.stopfen	Tapon
			000984189800 (1)				
-	8007593	1	Tubo rigido	Standpipe	Tube	Steigrohr	Tubo alimentador
-	8009992	1	Asta	Rod	Tringle	Stange	Varilla
-	98412099	2	Guarnizione	Gasket	Guarniture	Dichtung	Junta

Motore Engine Moteur Motor Motor	0.30.0	Pompa olio Lube oil pump Pompe a huile Schmieroelpumpe Bomba de aceite lubrif.
MTB "L" - L 626		Laverda\0.30.0.L626mcs.png

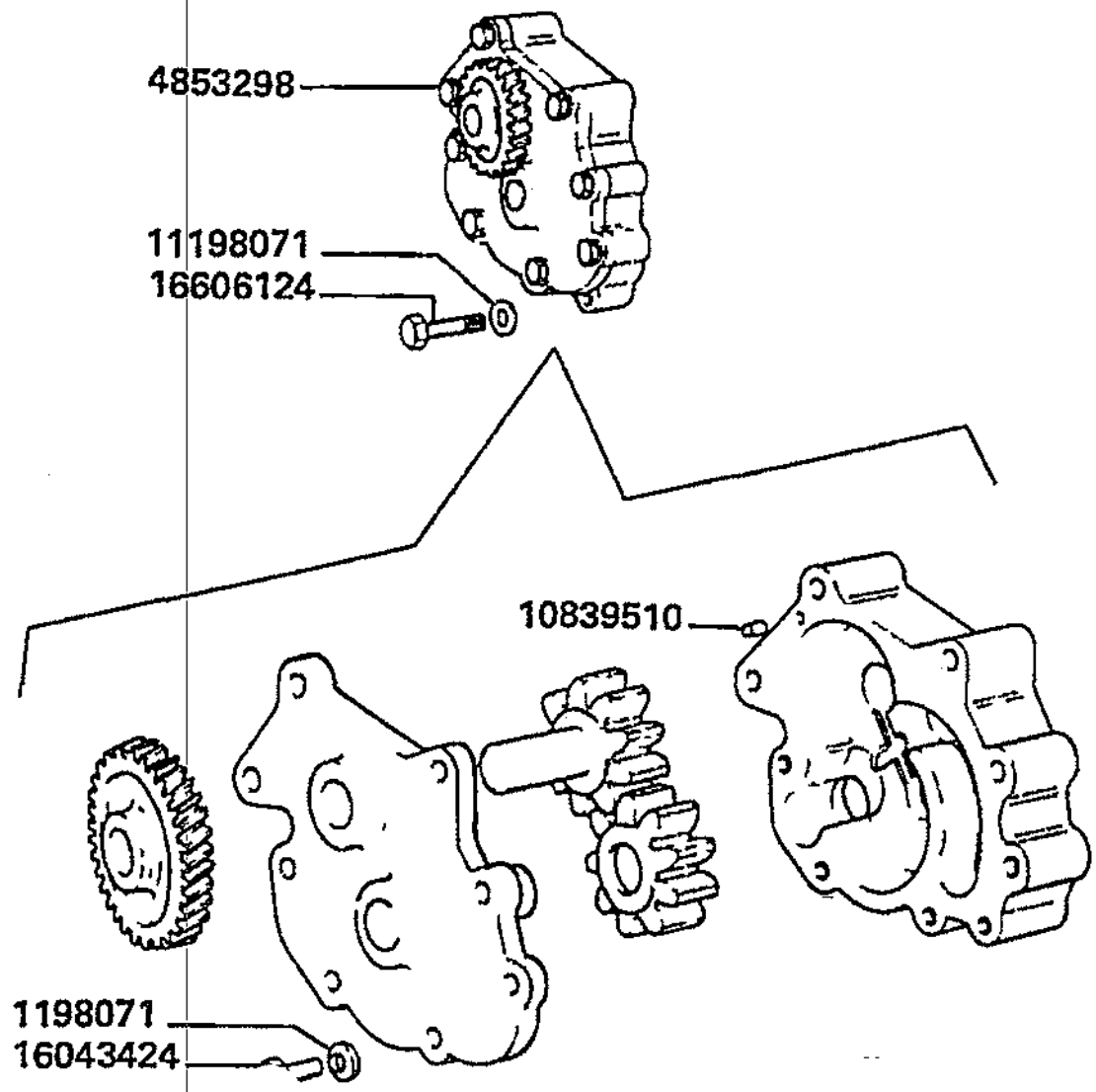

Motore
Engine
Moteur
Motor
Motor

MT8 "L" - L 626

0.30.0

Pompa olio
Lube oil pump
Pompe a huile
Schmieroelpumpe
Bomba de aceite lubrif.

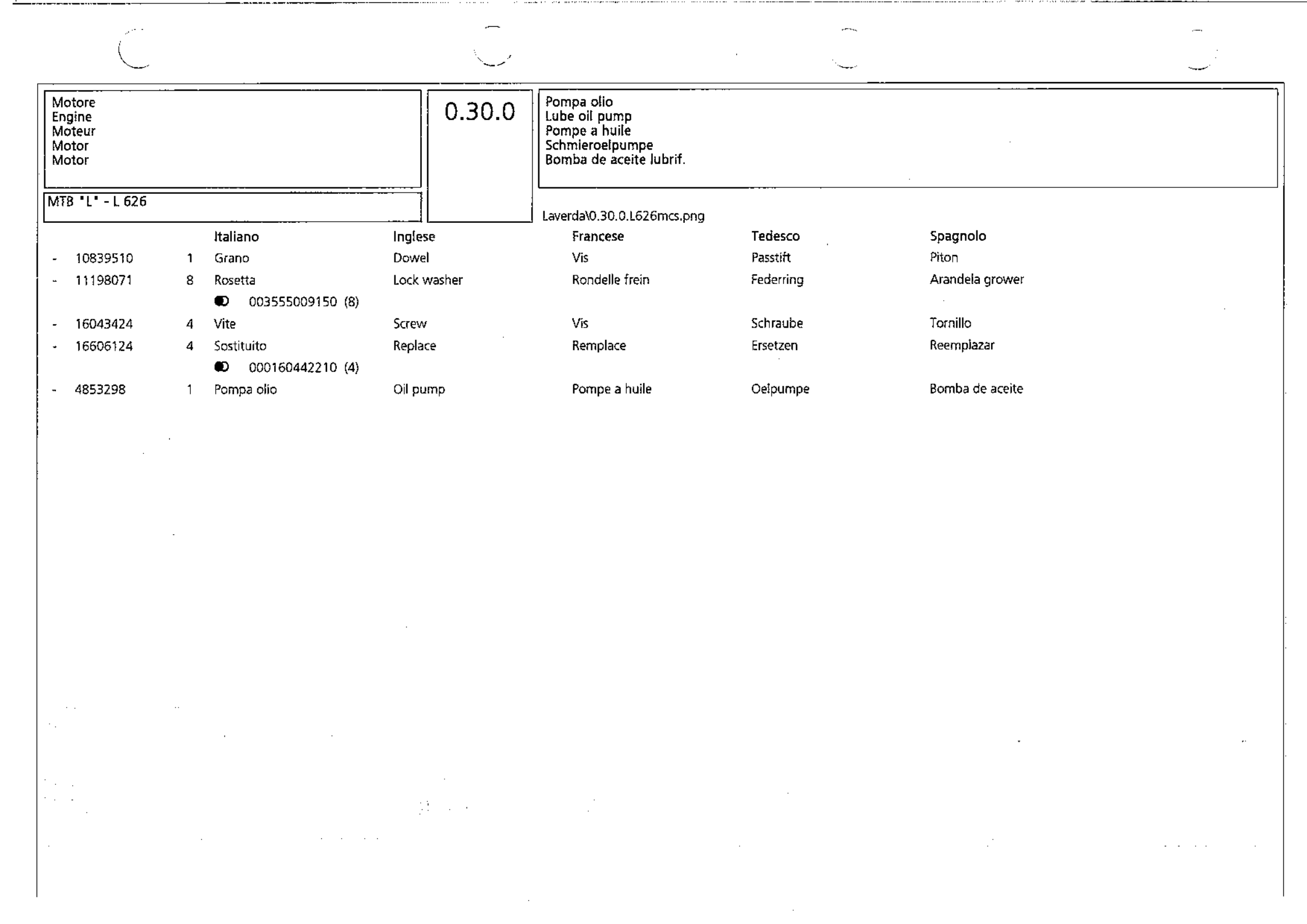
Laverda\0.30.0.L626mcs.png

			Italiano	Inglese	Francese	Tedesco	Spagnolo
-	10839510	1	Grano	Dowel	Vis	Passtift	Piton
-	11198071	8	Rosetta	Lock washer	Rondelle frein	Federring	Arandela grower
			003555009150 (8)				
-	16043424	4	Vite	Screw	Vis	Schraube	Tornillo
-	16606124	4	Sostituito	Replace	Remplace	Ersetzen	Reemplazar
			000160442210 (4)				
-	4853298	1	Pompa olio	Oil pump	Pompe a huile	Oelpumpe	Bomba de aceite

Motore
Engine
Moteur
Motor
Motor

MTB "L" - L 626

0.30.5

Tubazioni olio
Oil lines
Canalisation d'huile
Oelleitungen
Tuberias de aceite

Laverda\0.30.5.L626mcs.png

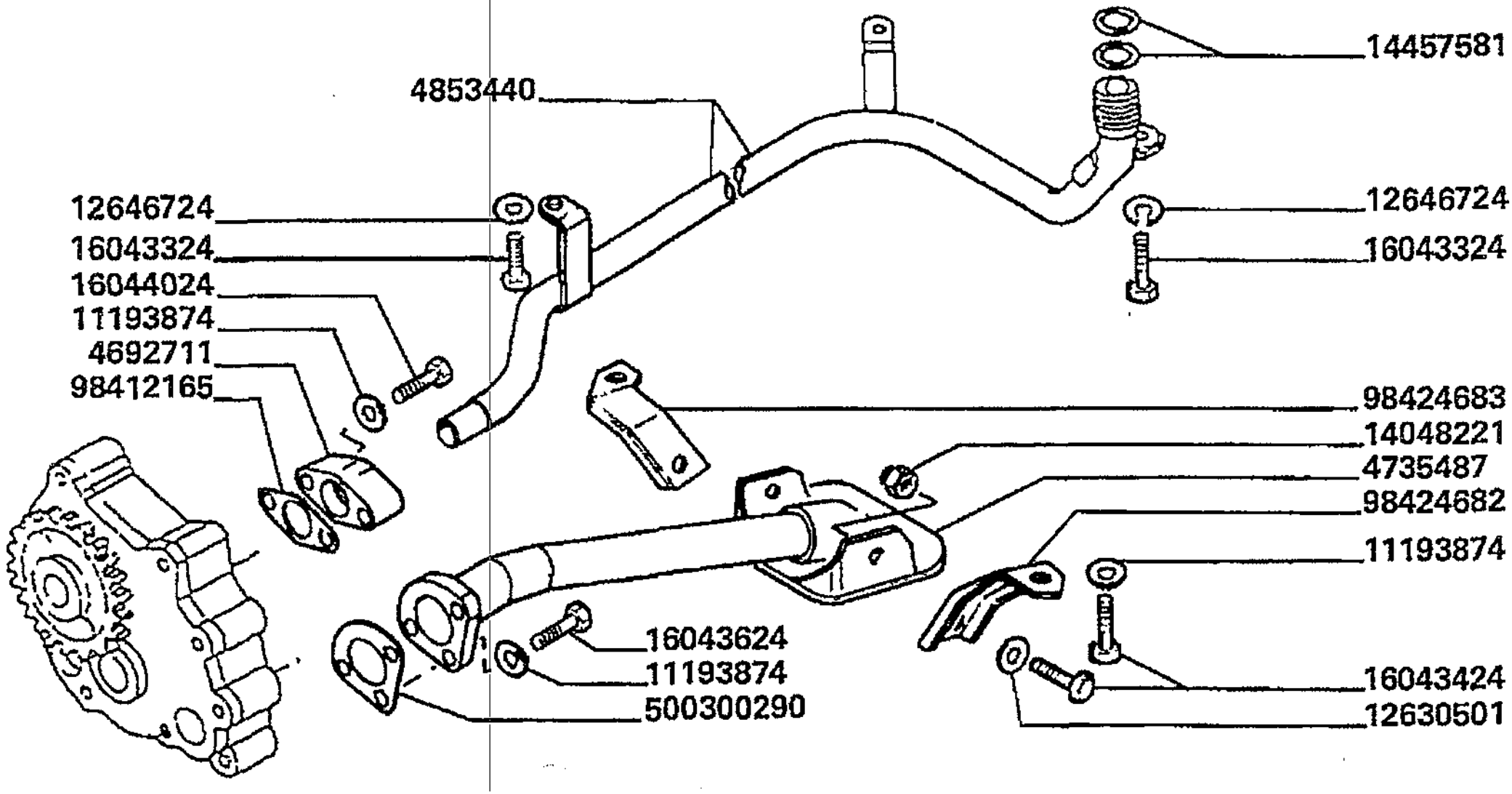

Motore
Engine
Moteur
Motor
Motor

MTB "L" - L 626

0.30.5

Tubazioni olio
Oil lines
Canalisation d'huile
Oelleitungen
Tuberias de aceite

Laverda\0.30.5.L626mcs.png

			Italiano	Inglese	Francese	Tedesco	Spagnolo
-	11193874	8	Rosetta	Lock washer	Rondelle frein	Federring	Arandela grower
-	12638501	2	Rosetta	Lock washer	Rondelle frein	Federring	Arandela grower
-	12646724	2	Rosetta	Lock washer	Rondelle frein	Federring	Arandela grower
			● N.A. (2)				
-	14048221	2	Dado	Nut	Ecrou	Mutter	Tuerca
-	14457581	2	O-ring	O-ring	Joint thorique	Dichtring	Junta hermetica
-	16043324	3	Vite	Screw	Vis	Schraube	Tornillo
-	16043424	4	Vite	Screw	Vis	Schraube	Tornillo
-	16043624	3	Vite	Screw	Vis	Schraube	Tornillo
-	16044024	2	Vite	Screw	Vis	Schraube	Tornillo
-	4692711	1	Raccordo	Union	Raccord	Verschraubung	Racor
-	4735487	1	Tubo rigido	Standpipe	Tube	Steigrohr	Tubo alimentador
-	4853440	1	Tubo rigido	Standpipe	Tube	Steigrohr	Tubo alimentador
-	500300290	1	Guarnizione	Gasket	Guarniture	Dichtung	Junta
-	98412165	1	Guarnizione	Gasket	Guarniture	Dichtung	Junta
-	98424682	1	Staffa	Stirrup	Etrier	Buegel	Estribo
			● N.A. (1)				
-	98424683	1	Staffa	Stirrup	Etrier	Buegel	Estribo
			● N.A. (1)				

Motore Engine Moteur Motor Motor	0.31.0	Scambiatore di calore e filtri olio completo Heat exchanger and oil filters assy. Echangeur de chaleur et filtres a huile Waermetauscher und oelfilter Cambiador de calor y filtros de aceite
MTB "L" - L 626		Laverda\0.31.0.L626mcs.png

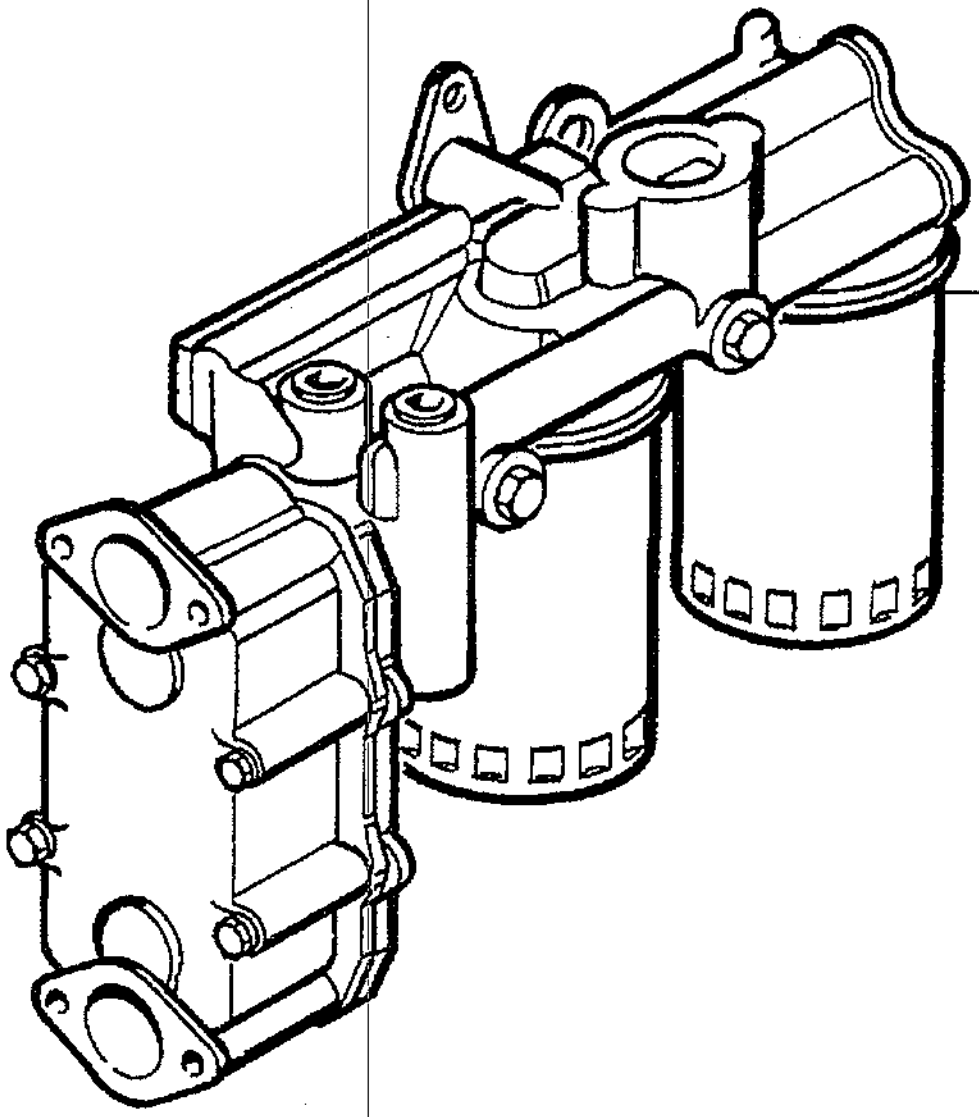

(0.31.0/A) **98435303**
(0.31.0/B) **99431518**

Motore
Engine
Moteur
Motor
Motor

MTB "L" - L 626

0.31.0

Scambiatore di calore e filtri olio completo
Heat exchanger and oil filters assy.
Echangeur de chaleur et filtres a huile
Waermetauscher und oelfilter
Cambiador de calor y filtros de aceite

Laverda\0.31.0.L626mcs.png

			Italiano	Inglese	Francese	Tedesco	Spagnolo
-	98435303	1	Sostituito	Replace	Remplace	Ersetzen	Reemplazar
			● 000994315180 (1)				
-	99431518	1	Scambiatore calore	Heat exanger	Radiateur	Waermetauscher	Cambiador de calor

Motore
Engine
Moteur
Motor
Motor

MTB "L" - L 626

0.31.0.
1.A

Scambiatore di calore e filtri olio (98435303)
Heat exchanger and oil filters
Echangeur de chaleur et filtres a huile
Waermetauscher und oelfilter
Cambiador de calor y filtros de aceite

Laverda\0.31.0_A.L626mcs.png

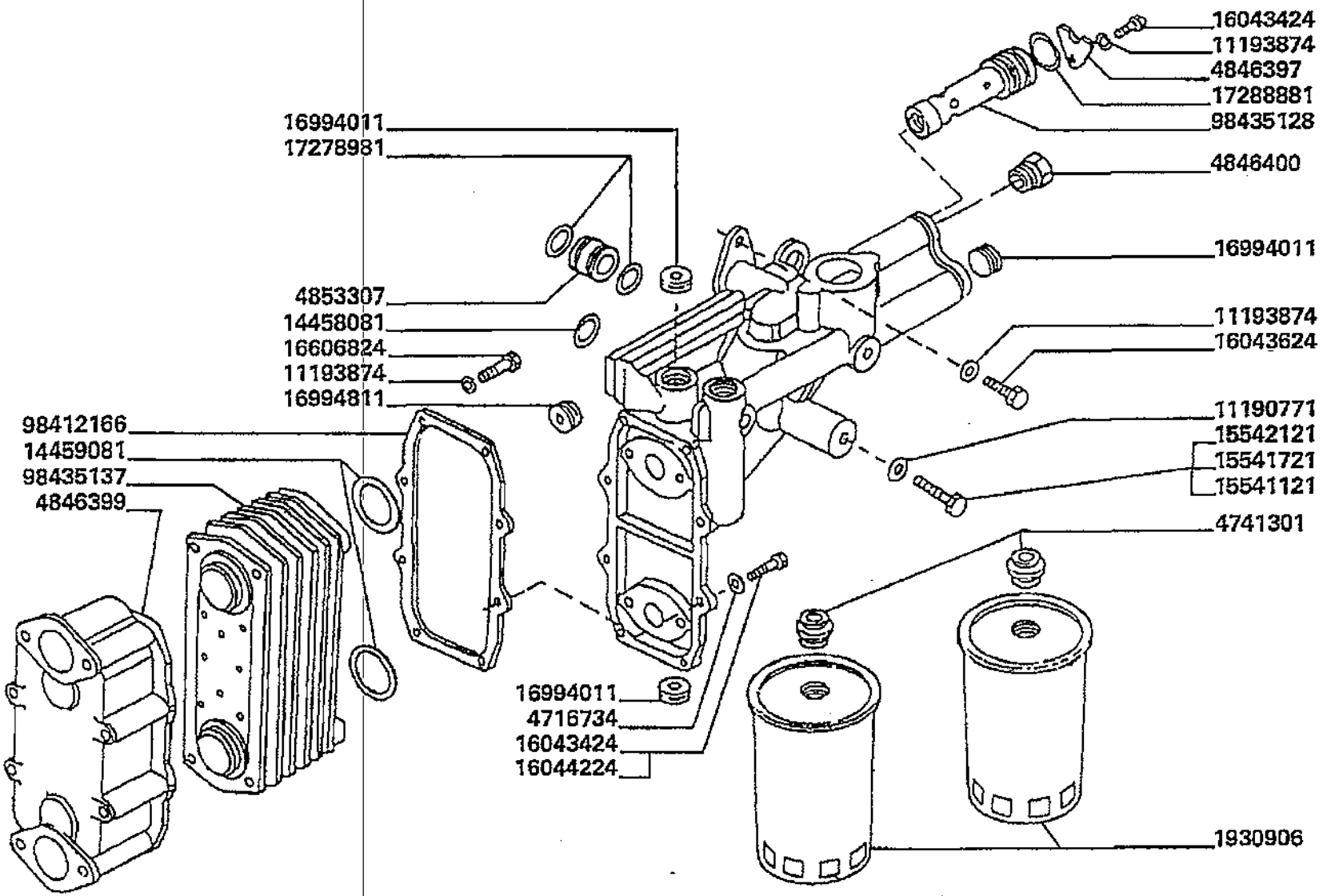

Motore
Engine
Moteur
Motor
Motor

MT8 "L" - L 626

0.31.0.
1.A

Scambiatore di calore e filtri olio (98435303)
Heat exchanger and oil filters
Echangeur de chaleur et filtres a huile
Waermetauscher und oelfilter
Cambiador de calor y filtros de aceite

Laverda\0.31.0_A.L626mcs.png

			Italiano	Inglese	Francese	Tedesco	Spagnolo
-	11190771	4	Rosetta	Lock washer	Rondelle frein	Federring	Arandela grower
			N.A. (4)				
-	11193874	6	Rosetta	Lock washer	Rondelle frein	Federring	Arandela grower
-	14458081	2	O-ring	O-ring	Joint thorique	Dichtring	Junta hermetica
-	14459081	2	O-ring	O-ring	Joint thorique	Dichtring	Junta hermetica
-	15541121	1	Vite	Screw	Vis	Schraube	Tornillo
-	15541721	1	Vite	Screw	Vis	Schraube	Tornillo
-	15542121	2	Vite	Screw	Vis	Schraube	Tornillo
-	16043424	3	Vite	Screw	Vis	Schraube	Tornillo
-	16044224	1	Vite	Screw	Vis	Schraube	Tornillo
-	16606824	4	Sostituito	Replace	Remplace	Ersetzen	Reemplazar
			N.A. (4)				
-	16994011	5	Sostituito	Replace	Remplace	Ersetzen	Reemplazar
			000103046110 (5)				
-	16994811	1	Tappo	Plug	Bouchon	Verschl.stopfen	Tapon
			N.A. (1)				
-	17278981	2	Sostituito	Replace	Remplace	Ersetzen	Reemplazar
			000144539810 (2)				
-	17288881	1	Sostituito	Replace	Remplace	Ersetzen	Reemplazar
			000144634800 (1)				
-	1930906	2	Filtro olio	Oil filter	Filtre huile	Oefiltereinsatz	Filtro aceite
			000019310480 (2)				
-	4716734	4	Rosetta	Lock washer	Rondelle frein	Federring	Arandela grower
			N.A. (4)				
-	4741301	2	Raccordo	Union	Raccord	Verschraubung	Racor
-	4846397	1	Piastrina	Plate	Plaquette	Plaettchen	Plaquita
			N.A. (1)				

Motore
Engine
Moteur
Motor
Motor

MTB "L" - L 626

0.31.0.
1.A

Scambiatore di calore e filtri olio (98435303)
Heat exchanger and oil filters
Echangeur de chaleur et filtres a huile
Waermetauscher und oelfilter
Cambiador de calor y filtros de aceite

Laverda\0.31.0_A.L626mcs.png

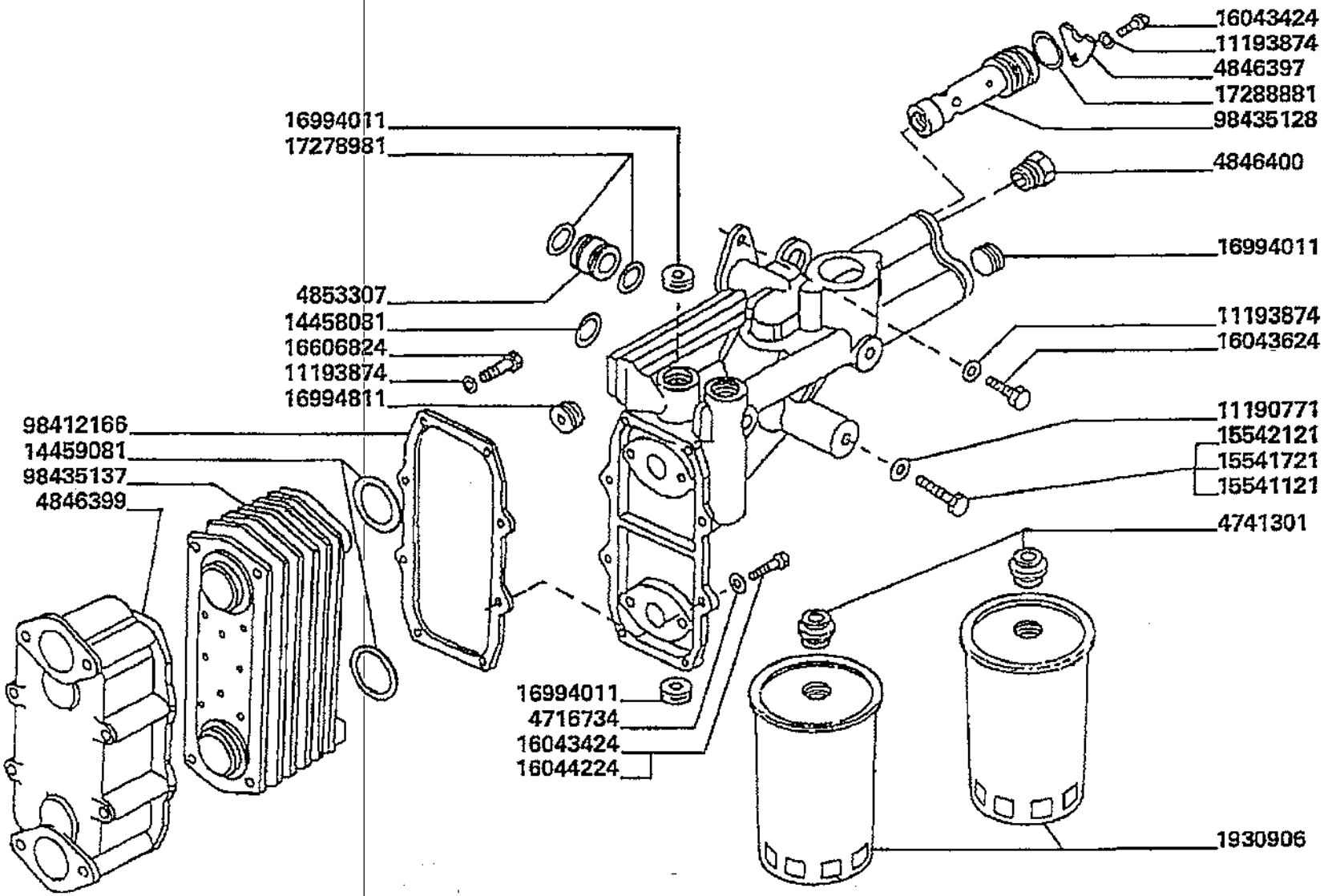

Motore
Engine
Moteur
Motor
Motor

MTB "L" - L 626

0.31.0.
1.A

Scambiatore di calore e filtri olio (98435303)
Heat exchanger and oil filters
Echangeur de chaleur et filtres a huile
Waermetauscher und oelfilter
Cambiador de calor y filtros de aceite

Laverda\0.31.0_A.L626mcs.png

			Italiano	Inglese	Francese	Tedesco	Spagnolo
-	4846399	1	Scatola	Box	Boite	Schachtel	Caja
			● N.A. (1)				
-	4846400	1	Tappo	Plug	Bouchon	Verschl.stopfen	Tapon
			● N.A. (1)				
-	4853307	1	Tubetto	Tube	Tube	Rohr	Tubo
-	98412166	1	Guarnizione	Gasket	Guarniture	Dichtung	Junta
-	98435128	1	Valvola	Valve	Soupape	Ventil	Valvula
-	98435137	1	Elemento	Element	Element	Element	Elemento

Motore
Engine
Moteur
Motor
Motor

MTB "L" - L 626

0.31.0.
2.B

Scambiatore di calore e filtri olio(99431518 mota
Heat exchanger and oil filters
Echangeur de chaleur et filtres a huile
Waermetauscher und oelfilter
Cambiador de calor y filtros de aceite

Laverda\0.31.0_B.L626mcs.png

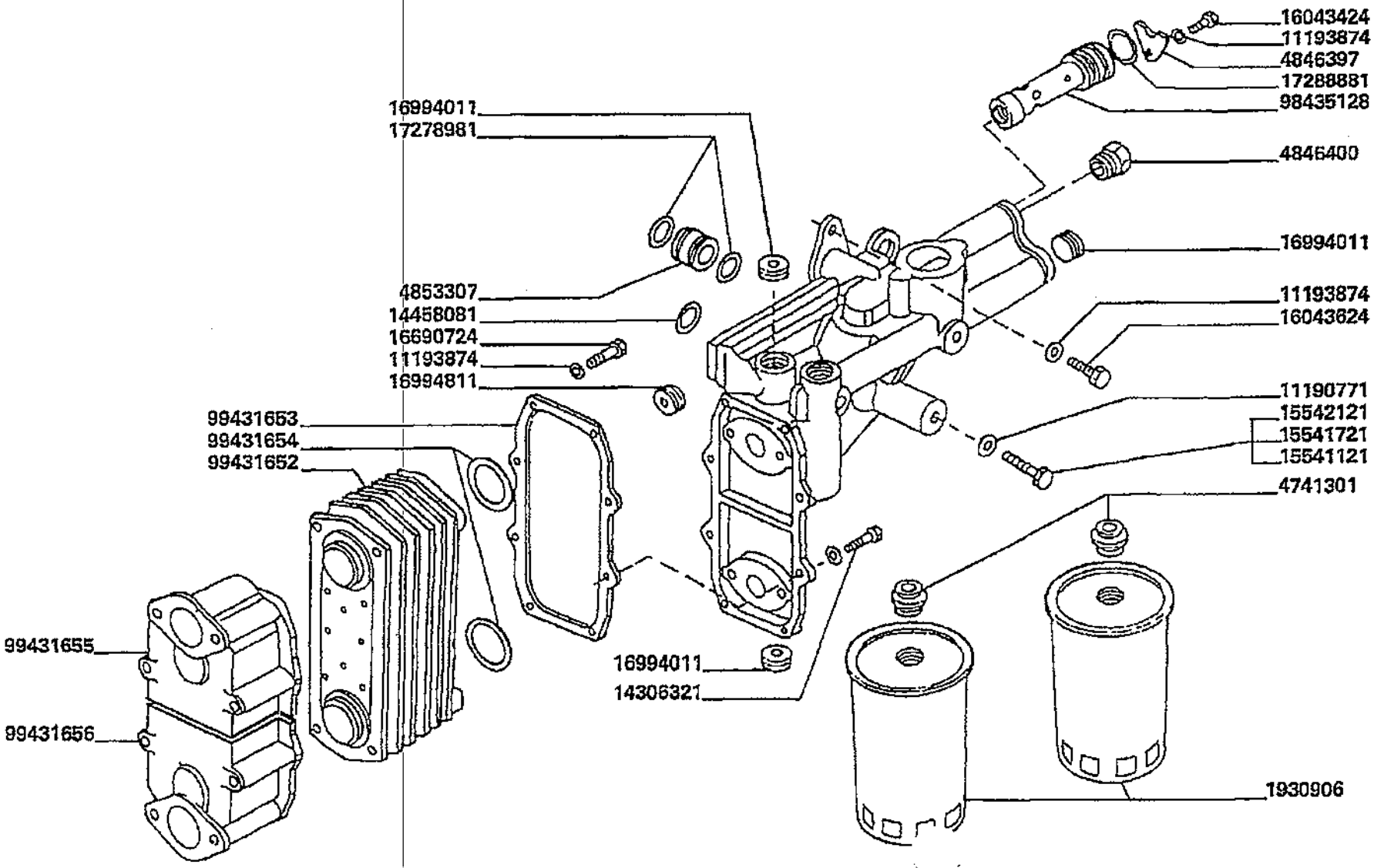

Motore
Engine
Moteur
Motor
Motor

MTB "L" - L 626

0.31.0.
2.B

Scambiatore di calore e filtri olio(99431518 mota
Heat exchanger and oil filters
Echangeur de chaleur et filtres a huile
Waermetauscher und oelfilter
Cambiador de calor y filtros de aceite

Laverda\0.31.0_B.L626mcs.png

			Italiano	Inglese	Francese	Tedesco	Spagnolo
-	11190771	4	Rosetta	Lock washer	Rondelle frein	Federring	Arandela grower
			N.A. (4)				
-	11193874	6	Rosetta	Lock washer	Rondelle frein	Federring	Arandela grower
-	14306321	1	Vite	Screw	Vis	Schraube	Tornillo
-	14458081	2	O-ring	O-ring	Joint thorique	Dichtring	Junta hermetica
-	15541121	1	Vite	Screw	Vis	Schraube	Tornillo
-	15541721	1	Vite	Screw	Vis	Schraube	Tornillo
-	15542121	2	Vite	Screw	Vis	Schraube	Tornillo
-	16043424	1	Vite	Screw	Vis	Schraube	Tornillo
-	16690724	8	Vite	Screw	Vis	Schraube	Tornillo
-	16994011	5	Sostituito	Replace	Remplace	Ersetzen	Reemplazar
			000103046110 (5)				
-	16994811	1	Tappo	Plug	Bouchon	Verschl.stopfen	Tapon
			N.A. (1)				
-	17278981	2	Sostituito	Replace	Remplace	Ersetzen	Reemplazar
			000144539810 (2)				
-	17288881	1	Sostituito	Replace	Remplace	Ersetzen	Reemplazar
			000144634800 (1)				
-	1930906	2	Filtro olio	Oil filter	Filtre huile	Oefiltereinsatz	Filtro aceite
			000019310480 (2)				
-	4741301	2	Raccordo	Union	Raccord	Verschraubung	Racor
-	4846397	1	Piastrina	Plate	Plaquette	Plaettchen	Plaquita
			N.A. (1)				
-	4846400	1	Tappo	Plug	Bouchon	Verschl.stopfen	Tapon
			N.A. (1)				
-	4853307	1	Tubetto	Tube	Tube	Rohr	Tubo
-	98435128	1	Valvola	Valve	Soupape	Ventil	Valvula

Motore
Engine
Moteur
Motor
Motor

MTB "L" - L 626

0.31.0.
2.B

Scambiatore di calore e filtri olio(99431518 mota
Heat exchanger and oil filters
Echangeur de chaleur et filtres a huile
Waermetauscher und oelfilter
Cambiador de calor y filtros de aceite

Laverda\0.31.0_B.L626mcs.png

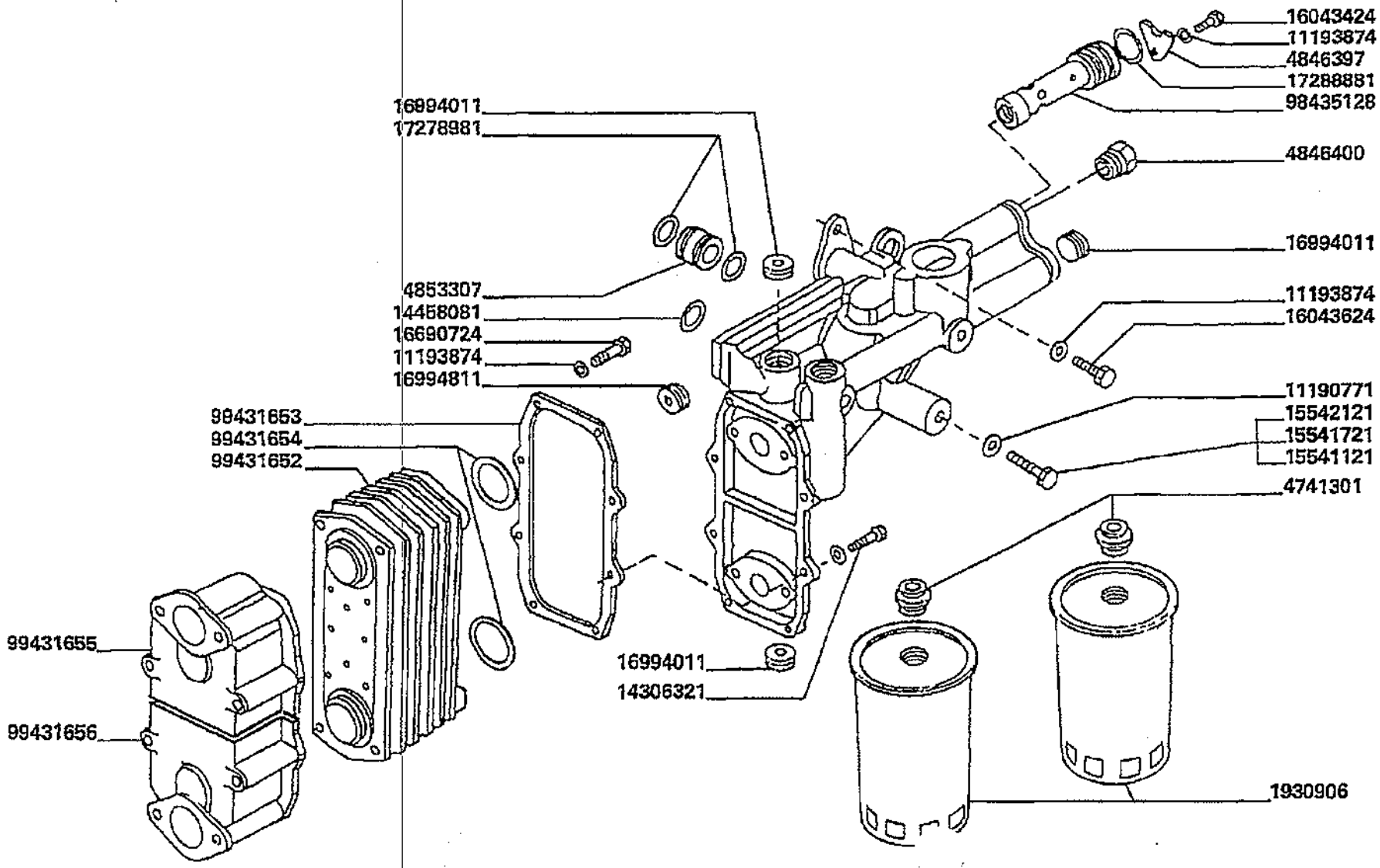

Motore
Engine
Moteur
Motor
Motor

MTB "L" - L 626

0.31.0.
2.B

Scambiatore di calore e filtri olio(99431518 mota
Heat exchanger and oil filters
Echangeur de chaleur et filtres a huile
Waermetauscher und oelfilter
Cambiador de calor y filtros de aceite

Laverda\0.31.0_B.L626mcs.png

			Italiano	Inglese	Francese	Tedesco	Spagnolo
-	99431652	1	Elemento	Element	Element	Element	Elemento
-	99431653	1	Guarnizione	Gasket	Guarniture	Dichtung	Junta
-	99431654	4	Guarnizione	Gasket	Guarniture	Dichtung	Junta
-	99431655	1	Scatola	Box	Boite	Schachtel	Caja
-	99431656	1	Scatola	Box	Boite	Schachtel	Caja

Motore Engine Moteur Motor Motor	0.32.0	Pompa acqua Water pump Pompe a eau Wasserpumpe Bomba de agua
MTB "L" - L 626		Laverda\0.32.0.L626mcs.png

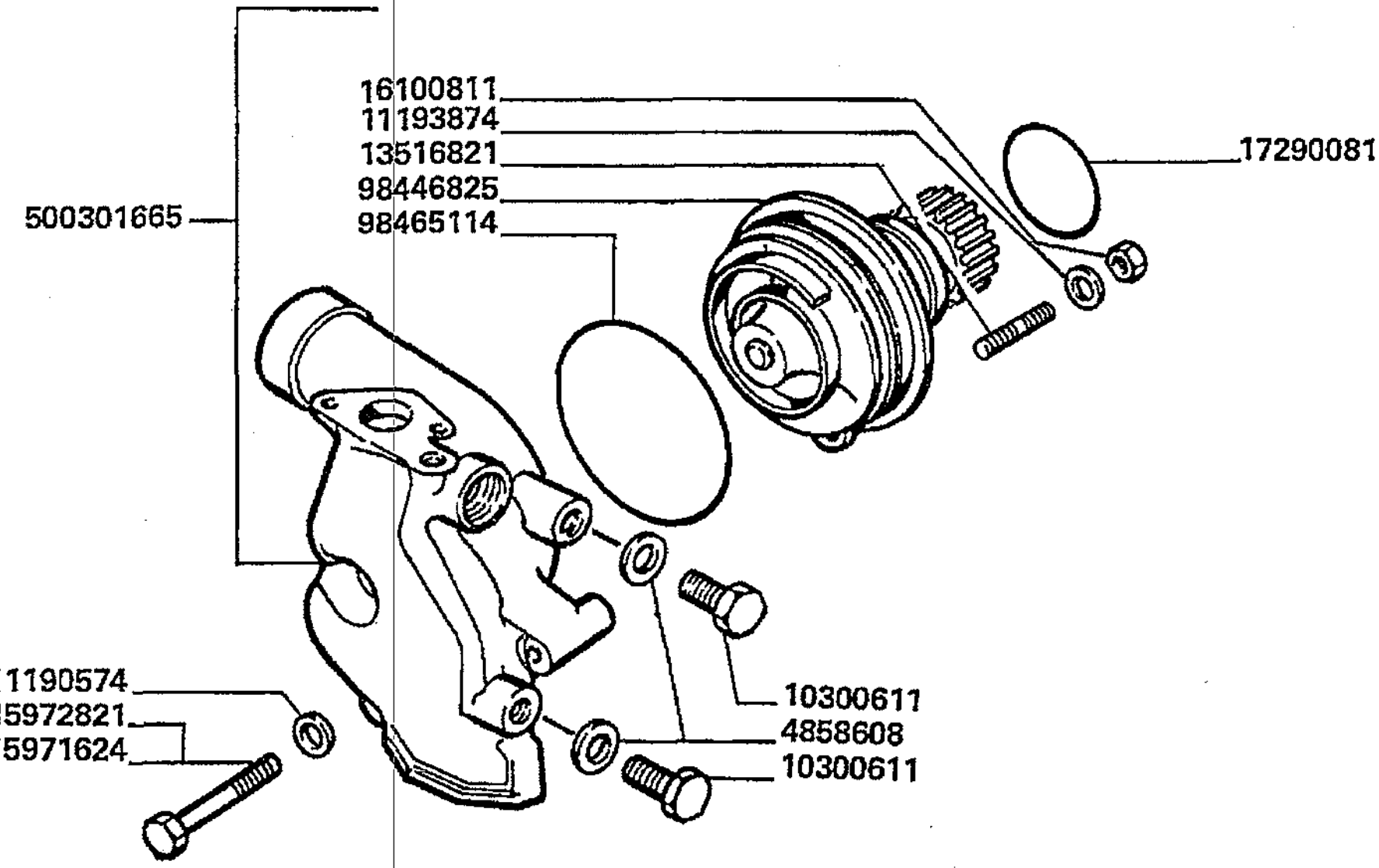

Motore
Engine
Moteur
Motor
Motor

MTB "L" - L 626

0.32.0

Pompa acqua
Water pump
Pompe a eau
Wasserpumpe
Bomba de agua

Laverda\0.32.0.L626mcs.png

			Italiano	Inglese	Francese	Tedesco	Spagnolo
-	10300611	2	Tappo	Plug	Bouchon	Verschl.stopfen	Tapon
-	11190574	3	Rosetta	Lock washer	Rondelle frein	Federring	Arandela grower
-	11193874	3	Rosetta	Lock washer	Rondelle frein	Federring	Arandela grower
-	13516821	3	Prigioniero	Stud	Goujon	Stiftschraube	Prisionero
-	15971624	1	Vite	Screw	Vis	Schraube	Tornillo
-	15972821	2	Vite	Screw	Vis	Schraube	Tornillo
-	16100811	3	Dado	Nut	Ecrou	Mutter	Tuerca
-	17290081	1	Sostituito	Replace	Remplace	Ersetzen	Reemplazar
			000144646810 (1)				
-	4858608	2	Guarnizione	Gasket	Guarniture	Dichtung	Junta
-	500301665	1	Sostituito	Replace	Remplace	Ersetzen	Reemplazar
			005003730930 (1)				
-	98446825	1	Corredo	Kit, misc	Kit	Satz	Equipo
			N.A. (1)				
-	98465114	1	Sostituito	Replace	Remplace	Ersetzen	Reemplazar
			000144614800 (1)				

Motore
Engine
Moteur
Motor
Motor

MTB "L" - L 626

0.32.3

Tubazioni raffreddamento pag.1
Cooling lines
Canalisation refroidissement
Leitungen motorkhuelung
Tuberias de refrigeracion

Laverda\0.32.3.L626mcs.png

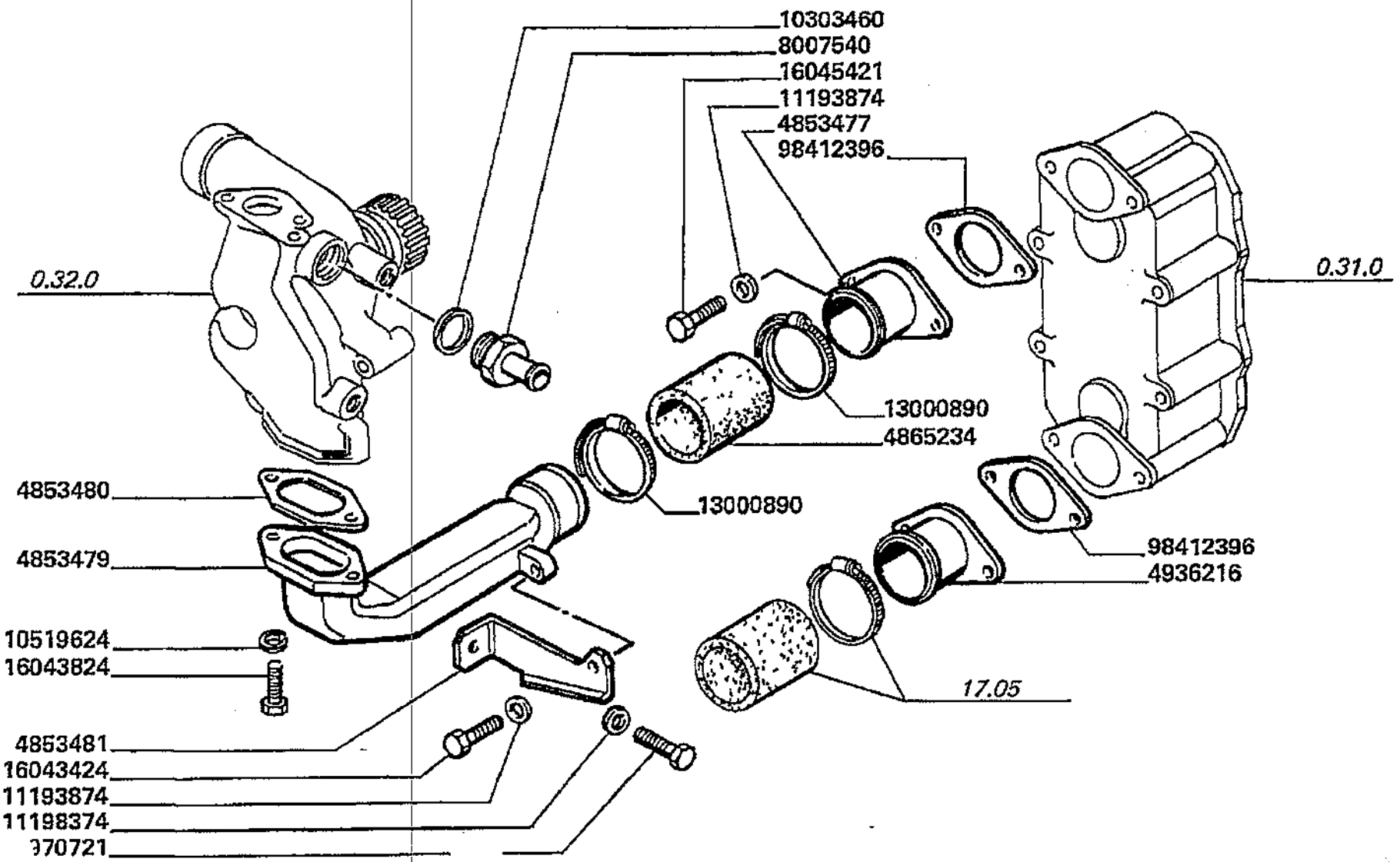

Motore
Engine
Moteur
Motor
Motor

MTB "L" - L 626

0.32.3

Tubazioni raffreddamento pag.1
Cooling lines
Canalisation refroidissement
Leitungen motorkhuelung
Tuberias de refrigeracion

Laverda\0.32.3.L626mcs.png

			Italiano	Inglese	Francese	Tedesco	Spagnolo
-	10303460	1	Guarnizione	Gasket	Guarniture	Dichtung	Junta
-	10519624	2	Rosetta	Lock washer	Rondelle frein	Federring	Arandela grower
-	11193874	7	Rosetta	Lock washer	Rondelle frein	Federring	Arandela grower
-	11198374	1	Rosetta	Lock washer	Rondelle frein	Federring	Arandela grower
-	13000890	2	Collare	Collar	Collerette	Flanschring	Collar
-	15970721	5	Vite	Screw	Vis	Schraube	Tornillo
-	16043424	2	Vite	Screw	Vis	Schraube	Tornillo
-	16043824	2	Vite	Screw	Vis	Schraube	Tornillo
-	16045421	4	Vite	Screw	Vis	Schraube	Tornillo
-	4853477	1	Tubo rigido	Standpipe	Tube	Steigrohr	Tubo alimentador
-	4853479	1	Tubo rigido	Standpipe	Tube	Steigrohr	Tubo alimentador
-	4853480	1	Guarnizione	Gasket	Guarniture	Dichtung	Junta
-	4853481	1	Staffa	Stirrup	Etrier	Buegel	Estribo
-	4865234	1	Manicotto	Sleeve	Manchon	Muffe	Manguito
-	4936216	1	Tubo rigido	Standpipe	Tube	Steigrohr	Tubo alimentador
-	8007540	1	Bocchettone	Bolt, banjo	Orifice de remplissage	Verbindungsstutzen	Boquilla
			N.A. (1)				
-	98412396	2	Guarnizione	Gasket	Guarniture	Dichtung	Junta

Motore
Engine
Moteur
Motor
Motor

MTB *L* - L 626

0.32.3.
1

Tubazioni raffreddamento pag.2
Cooling lines
Canalisation refroidissement
Leitungen motorkhuelung
Tuberias de refrigeracion

Laverda\0.32.3p2.L626mcs.png

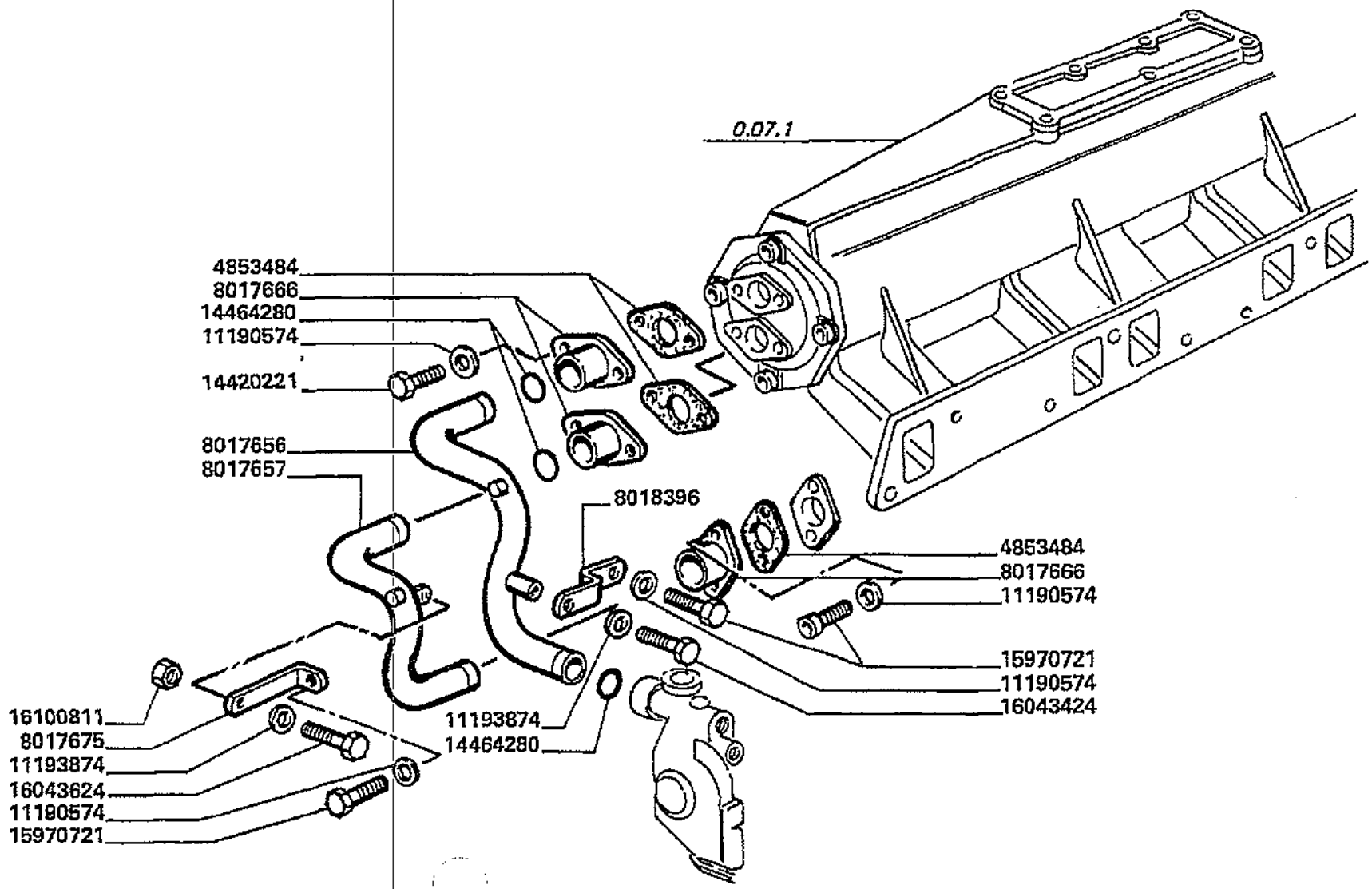

Motore
Engine
Moteur
Motor
Motor

MTB "L" - L 626

0.32.3.
1

Tubazioni raffreddamento pag.2
Cooling lines
Canalisation refroidissement
Leitungen motorkhuelung
Tuberias de refrigeracion

Laverda\0.32.3p2.L626mcs.png

			Italiano	Inglese	Francese	Tedesco	Spagnolo
-	11190574	8	Rosetta	Lock washer	Rondelle frein	Federring	Arandela grower
-	11193874	7	Rosetta	Lock washer	Rondelle frein	Federring	Arandela grower
-	14420221	4	Vite	Screw	Vis	Schraube	Tornillo
-	14464280	4	O-ring	O-ring	Joint thorique	Dichtring	Junta hermetica
-	15970721	5	Vite	Screw	Vis	Schraube	Tornillo
-	16043424	2	Vite	Screw	Vis	Schraube	Tornillo
-	16043624	1	Vite	Screw	Vis	Schraube	Tornillo
-	16100811	1	Dado	Nut	Ecrou	Mutter	Tuerca
-	4853484	3	Guarnizione	Gasket	Guarniture	Dichtung	Junta
-	8017656	1	Tubo rigido	Standpipe	Tube	Steigrohr	Tubo alimentador
-	8017657	1	Gomito	Elbow	Coude	Winkelstueck	Codo
			N.A. (1)				
-	8017666	3	Manicotto	Sleeve	Manchon	Muffe	Manguito
			N.A. (3)				
-	8017675	1	Staffa	Stirrup	Etrier	Buegel	Estribo
			N.A. (1)				
-	8018396	1	Staffa	Stirrup	Etrier	Buegel	Estribo
			N.A. (1)				

Motore
Engine
Moteur
Motor
Motor

MTB "L" - L 626

0.32.6

Regolatore di temperatura
Temperatur control
Regulateur de temperature
Temperaturregler
Regulador de temperatura

Laverda\0.32.6.L626mcs.png

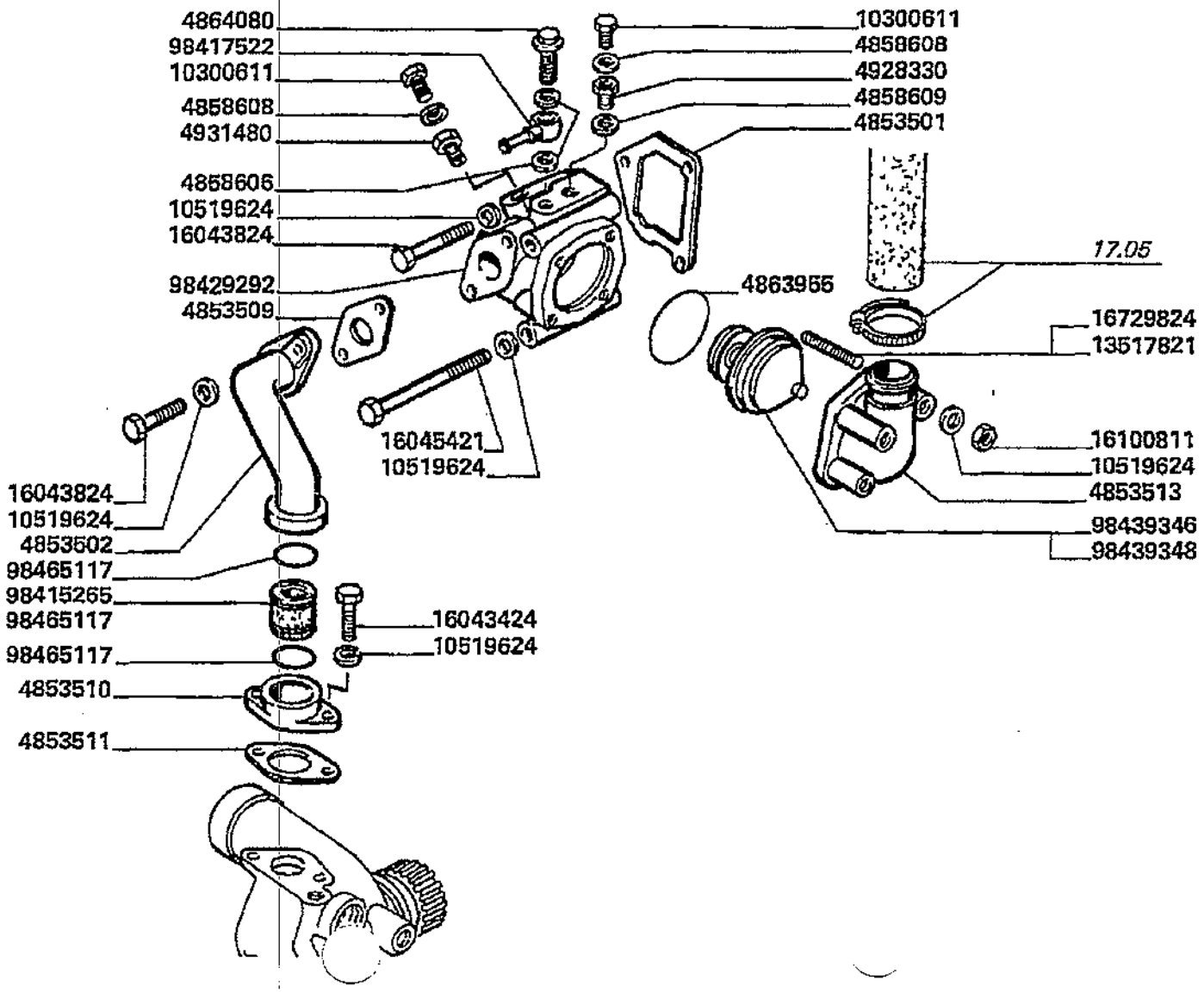

Motore
Engine
Moteur
Motor
Motor

MTB "L" - L 626

0.32.6

Regolatore di temperatura
Temperatur control
Regulateur de temperature
Temperaturregler
Regulador de temperatura

Laverda\0.32.6.L626mcs.png

			Italiano	Inglese	Francese	Tedesco	Spagnolo
-	10300611	2	Tappo	Plug	Bouchon	Verschl.stopfen	Tapon
-	10519624	11	Rosetta	Lock washer	Rondelle frein	Federring	Arandela grower
-	13517821	2	Prigioniero	Stud	Goujon	Stiftschraube	Prisionero
-	16043424	2	Vite	Screw	Vis	Schraube	Tornillo
-	16043824	3	Vite	Screw	Vis	Schraube	Tornillo
-	16045421	2	Vite	Screw	Vis	Schraube	Tornillo
-	16100811	4	Dado	Nut	Ecrou	Mutter	Tuerca
-	16729824	2	Sostituito	Replace	Remplace	Ersetzen	Reemplazar
			● N.A. (2)				
-	4853501	1	Guarnizione	Gasket	Guarniture	Dichtung	Junta
-	4853502	1	Gomito	Elbow	Coude	Winkelstueck	Codo
-	4853509	1	Guarnizione	Gasket	Guarniture	Dichtung	Junta
-	4853510	1	Flangia	Flange	Flasque	Flansch	Pletina
-	4853511	1	Guarnizione	Gasket	Guarniture	Dichtung	Junta
-	4853513	1	Coperchio	Cover	Couvercle	Deckel	Tapadera
-	4858606	2	Rondella	Washer	Rondelle	Unterlegscheibe	Arandela
-	4858608	2	Guarnizione	Gasket	Guarniture	Dichtung	Junta
-	4858609	1	Guarnizione	Gasket	Guarniture	Dichtung	Junta
-	4863955	1	Guarnizione	Gasket	Guarniture	Dichtung	Junta
-	4864080	1	Bocchettone	Bolt, banjo	Orifice de remplissage	Verbindungsstutzen	Boquilla
-	4928330	1	Raccordo	Union	Raccord	Verschraubung	Racor
-	4931480	1	Raccordo	Union	Raccord	Verschraubung	Racor
-	98415265	1	Tubo rigido	Standpipe	Tube	Steigrohr	Tubo alimentador
-	98417522	1	Raccordo	Union	Raccord	Verschraubung	Racor
-	98429292	1	Corpo	Body	Corps	Koerper	Cuerpo
			● N.A. (1)				

Motore
Engine
Moteur
Motor
Motor

MTB "L" - L 626

0.32.6

Regolatore di temperatura
Temperatur control
Regulateur de temperature
Temperaturregler
Regulador de temperatura

Laverda\0.32.6.L626mcs.png

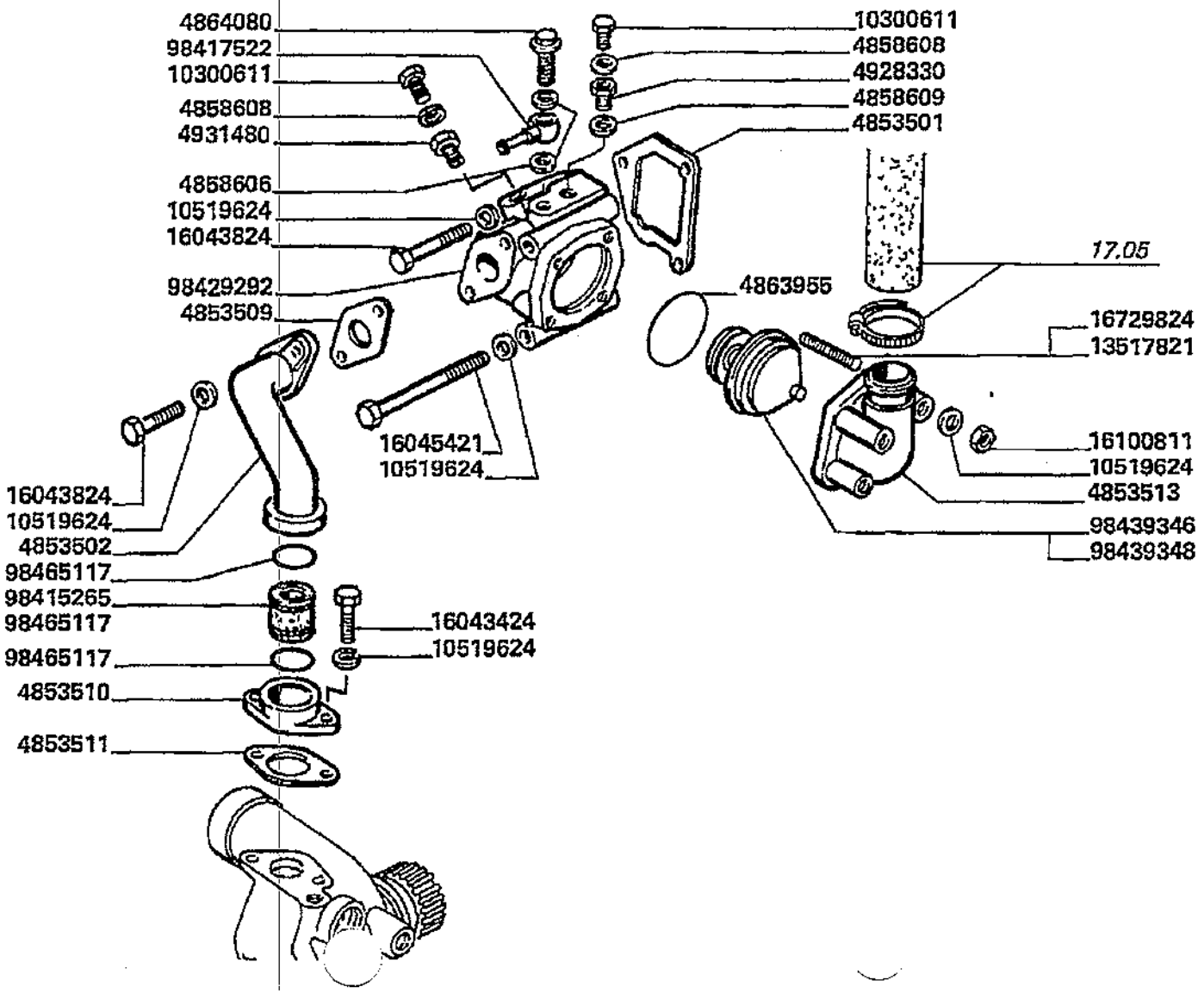

Motore
Engine
Moteur
Motor
Motor

MTB "L" - L 626

0.32.6

Regolatore di temperatura
Temperatur control
Regulateur de temperature
Temperaturregler
Regulador de temperatura

Laverda\0.32.6.L626mcs.png

			Italiano	Inglese	Francese	Tedesco	Spagnolo
-	98439346	1	Sostituito	Replace	Remplace	Ersetzen	Reemplazar
-	98439348	1	Termostato	Thermostat	Thermostat	Thermostat	Termostato
-	98465117	2	Sostituito	Replace	Remplace	Ersetzen	Reemplazar
			000144634800 (2)				

Motore
Engine
Moteur
Motor
Motor

MTB "L" - L 626

0.32.9

Filtro inibitore
Inhibitor filter
Filtre inhibiteur
Inhibitorfilter
Filtro inhibitor

Laverda\0.32.9.L626mcs.png

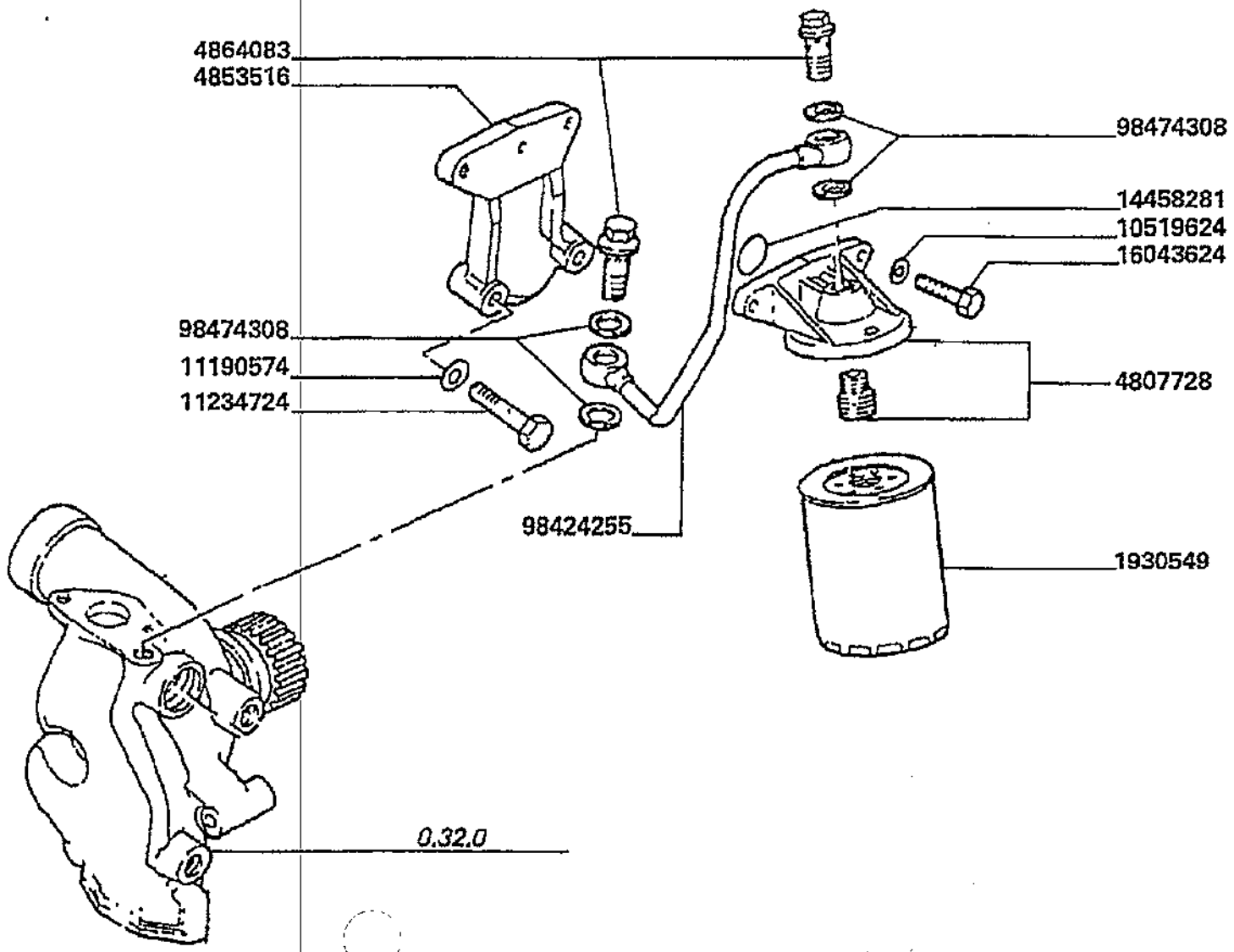

Motore
Engine
Moteur
Motor
Motor

MTB "L" - L 626

0.32.9

Filtro inibitore
Inhibitor filter
Filtre inhibiteur
Inhibitorfilter
Filtro inhibitor

Laverda\0.32.9.L626mcs.png

			Italiano	Inglese	Francese	Tedesco	Spagnolo
-	10519624	2	Rosetta	Lock washer	Rondelle frein	Federring	Arandela grower
-	11190574	2	Rosetta	Lock washer	Rondelle frein	Federring	Arandela grower
-	11234724	2	Vite	Screw	Vis	Schraube	Tornillo
-	14458281	1	O-ring	O-ring	Joint thorique	Dichtring	Junta hermetica
-	16043624	2	Vite	Screw	Vis	Schraube	Tornillo
-	1930549	1	Elemento filtro	Element,filter	Filtre	Filtre	Filtro
			● N.A. (1)				
-	4807728	1	Corpo	Body	Corps	Koerper	Cuerpo
-	4853516	1	Supporto	Support	Support	Lagerung	Dispos.de sosten
			● N.A. (1)				
-	4864083	2	Bocchettone	Bolt, banjo	Orifice de remplissage	Verbindungsstutzen	Boquilla
			● 005042665550 (2)				
-	98424255	1	Tubo rigido	Standpipe	Tube	Steigrohr	Tubo alimentador
-	98474308	4	Rosetta	Lock washer	Rondelle frein	Federring	Arandela grower

Motore
Engine
Moteur
Motor
Motor

MTB "L" - L 626

0.35.0

Supporti presa di moto
Power take off supports
Supports prise de mouvement
Nebenantriebshalterungen
Soportes toma de giro

Laverda\0.35.0.L626mcs.png

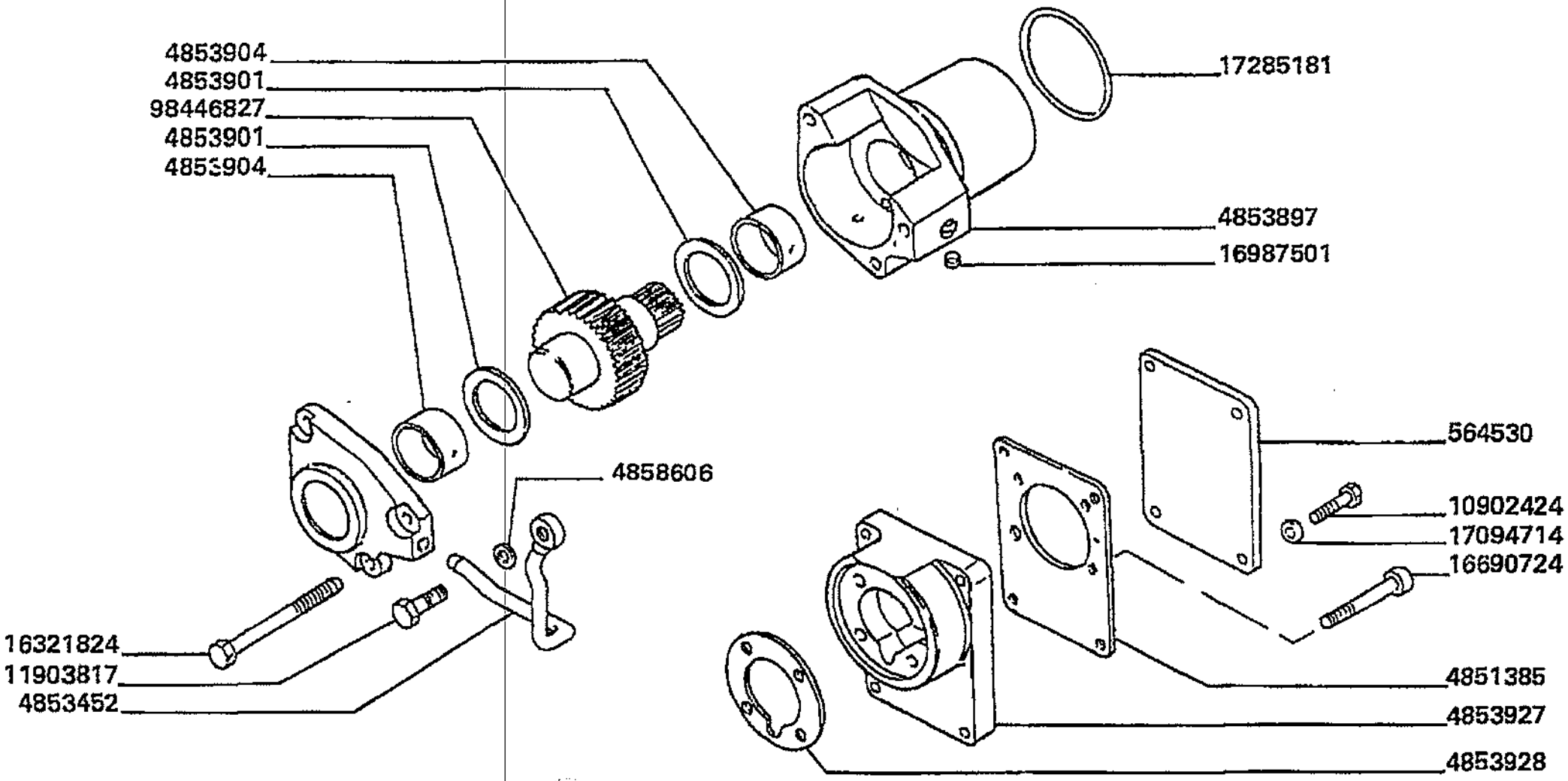

Motore
Engine
Moteur
Motor
Motor

MTB "L" - L 626

0.35.0

Supporti presa di moto
Power take off supports
Supports prise de mouvement
Nebenantriebshalterungen
Soportes toma de giro

Laverda\0.35.0.L626mcs.png

			Italiano	Inglese	Francese	Tedesco	Spagnolo
-	10902424	4	Vite	Screw	Vis	Schraube	Tornillo
			000109024240 (4)				
-	11903817	1	Bocchettone	Bolt, banjo	Orifice de remplissage	Verbindungsstutzen	Boquilla
			N.A. (1)				
-	16321824	3	Vite	Screw	Vis	Schraube	Tornillo
-	16690724	4	Vite	Screw	Vis	Schraube	Tornillo
-	16987501	1	Tappo	Plug	Bouchon	Verschl.stopfen	Tapon
-	17094714	4	Rosetta	Lock washer	Rondelle frein	Federring	Arandela grower
			N.A. (4)				
-	17285181	1	Guarnizione	Gasket	Guarniture	Dichtung	Junta
-	4851385	1	Guarnizione	Gasket	Guarniture	Dichtung	Junta
-	4853452	1	Tubo rigido	Standpipe	Tube	Steigrohr	Tubo alimentador
-	4853897	1	Supporto	Support	Support	Lagerung	Dispos.de sosten
-	4853901	2	Ralla	Washer	Rondelle	Unterlegscheibe	Arandela
-	4853904	2	Boccola	Bush	Bague	Buchse	Casquillo
-	4853927	1	Supporto	Support	Support	Lagerung	Dispos.de sosten
			N.A. (1)				
-	4853928	1	Guarnizione	Gasket	Guarniture	Dichtung	Junta
-	4858606	2	Rondella	Washer	Rondelle	Unterlegscheibe	Arandela
-	564530	1	Coperchio	Cover	Couvercle	Deckel	Tapadera
-	98446827	1	Albero	Shaft	Arbre	Welle	Arbol

Motore
Engine
Moteur
Motor
Motor

MTB "L" - L 626

0.36.0

Motorino avviamento
Starter
Demarreur
Anlasser
Motor de arranque

Laverda\0.36.0.L626mcs.png

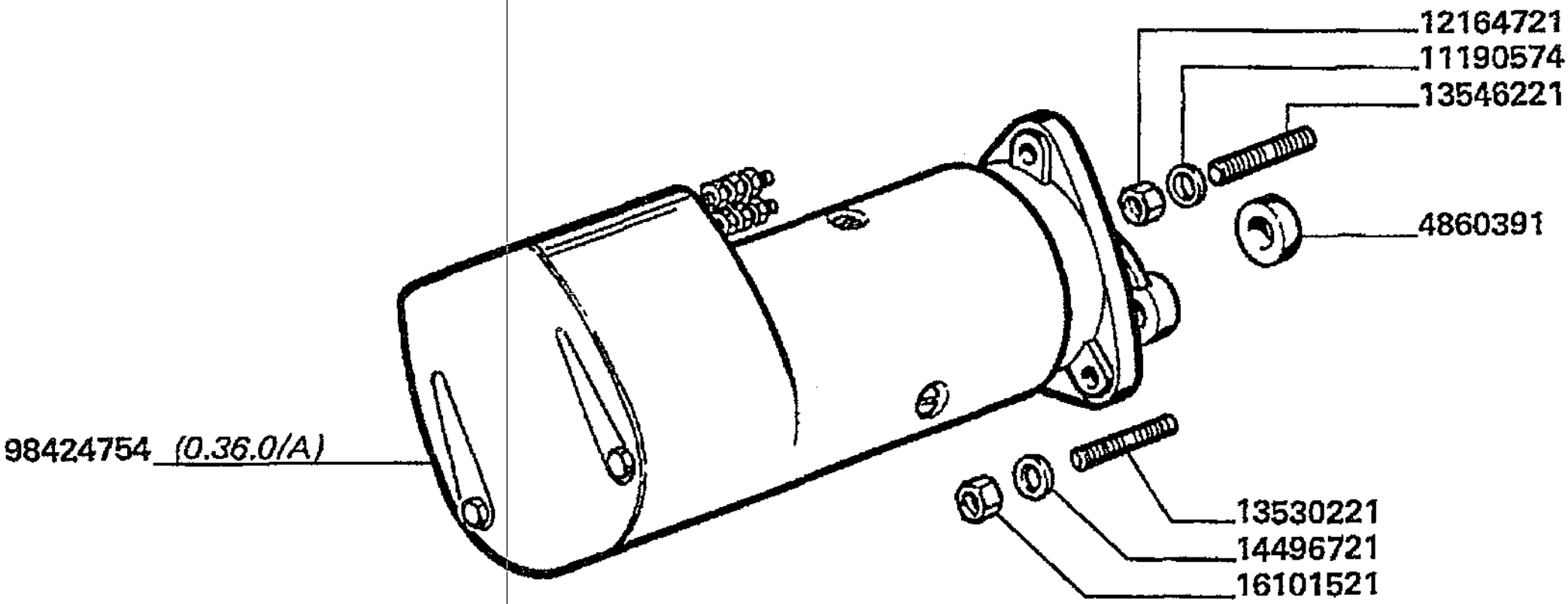

Motore
Engine
Moteur
Motor
Motor

MTB "L" - L 626

0.36.0

Motorino avviamento
Starter
Demarreur
Anlasser
Motor de arranque

Laverda\0.36.0.L626mcs.png

			Italiano	Inglese	Francese	Tedesco	Spagnolo
-	11190574	3	Rosetta	Lock washer	Rondelle frein	Federring	Arandela grower
-	12164721	3	Dado	Nut	Ecrou	Mutter	Tuerca
-	13530221	3	Sostituito	Replace	Remplace	Ersetzen	Reemplazar
			000135302240 (3)				
-	13546221	3	Sostituito	Replace	Remplace	Ersetzen	Reemplazar
			000135462240 (3)				
-	14496721	3	Rosetta	Lock washer	Rondelle frein	Federring	Arandela grower
-	16101521	3	Dado	Nut	Ecrou	Mutter	Tuerca
-	4860391	1	Distanziale	Spacer	Entretoise	Abstandstueck	Separador
-	98424754	1	Motore elettrico	Electric motor	Moteur electrique	Elektromotor	Motor electrico

Motore Engine Moteur Motor Motor	0.36.0. 1.A	Motorino avviamento 98424754 (bosch) pag.1 Starter motor Demarreur Anlasser Motor de arranque
MTB "L" - L 626		Laverda\0.36.0_A.L626mcs.png

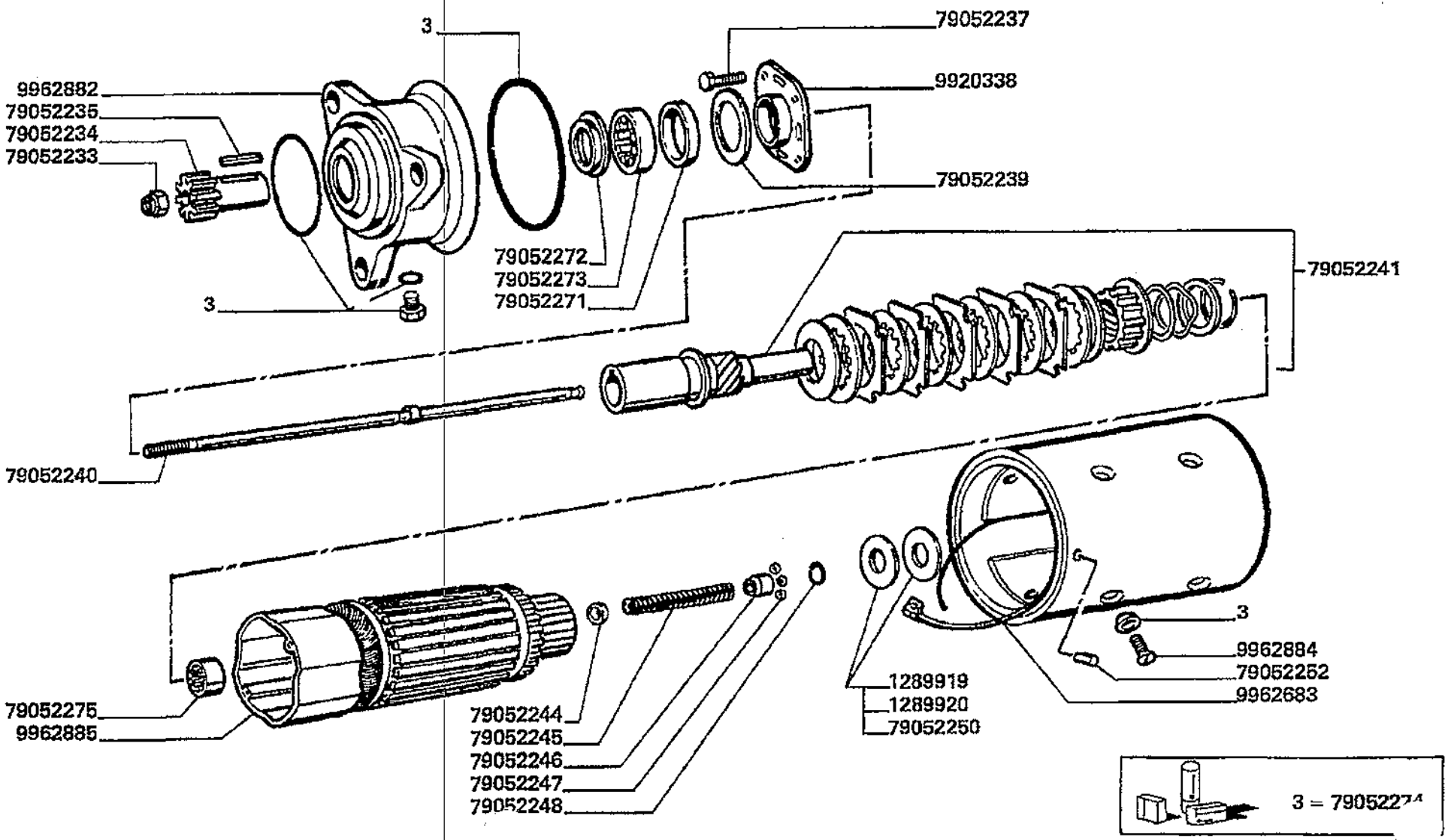

Motore
Engine
Moteur
Motor
Motor

MTB "L" - L 626

0.36.0.
1.A

Motorino avviamento 98424754 (bosch) pag.1
Starter motor
Demarreur
Anlasser
Motor de arranque

Laverda\0.36.0_A.L626mcs.png

			Italiano	Inglese	Francese	Tedesco	Spagnolo
-	1289919	1	Sostituito	Replace	Remplace	Ersetzen	Reemplazar
			000790522510 (1)				
-	1289920	1	Spessore	Shim	Cale reglage	Einstellblech	Calce
-	79052233	1	Dado	Nut	Ecrou	Mutter	Tuerca
			N.A. (1)				
-	79052234	1	Pignone	Pinion	Pignon	Ritzel	Pinon
-	79052235	1	Linguetta	Key	Clavette	Keil	Chaveta
-	79052237	4	Vite	Screw	Vis	Schraube	Tornillo
-	79052239	1	Anello	Ring	Anneau	Ring	Aro
-	79052240	1	Tirante	Tie rod	Tringlerie	Zugstange	Brazo de enlace
-	79052241	1	Alberino	Shaft	Arbre	Welle	Eje
-	79052244	1	Anello	Ring	Anneau	Ring	Aro
			N.A. (1)				
-	79052245	1	Molla	Spring	Ressort	Feder	Accionador
			N.A. (1)				
-	79052246	1	Anello	Ring	Anneau	Ring	Aro
			N.A. (1)				
-	79052247	11	Anello	Ring	Anneau	Ring	Aro
			N.A. (11)				
-	79052248	1	Anello	Ring	Anneau	Ring	Aro
			N.A. (1)				
-	79052250	1	Piastrina di registrazione	Retaining plate	Plaquette	Halteplatte	Pletina retencio
			N.A. (1)				
-	79052252	1	Spina elastica	Plug	Goupille elastique	Stecker	Enchufe
-	79052271	1	Boccola	Bush	Bague	Buchse	Casquillo
-	79052272	1	Guarnizione	Gasket	Guarniture	Dichtung	Junta
-	79052273	1	Cuscinetto	Bearing	Roulement	Lager	Coijnete de bolas

Motore
Engine
Moteur
Motor
Motor

MTB "L" - L 626

0.36.0.
1.A

Motorino avviamento 98424754 (bosch) pag.1
Starter motor
Demarreur
Anlasser
Motor de arranque

Laverda\0.36.0_A.L626mcs.png

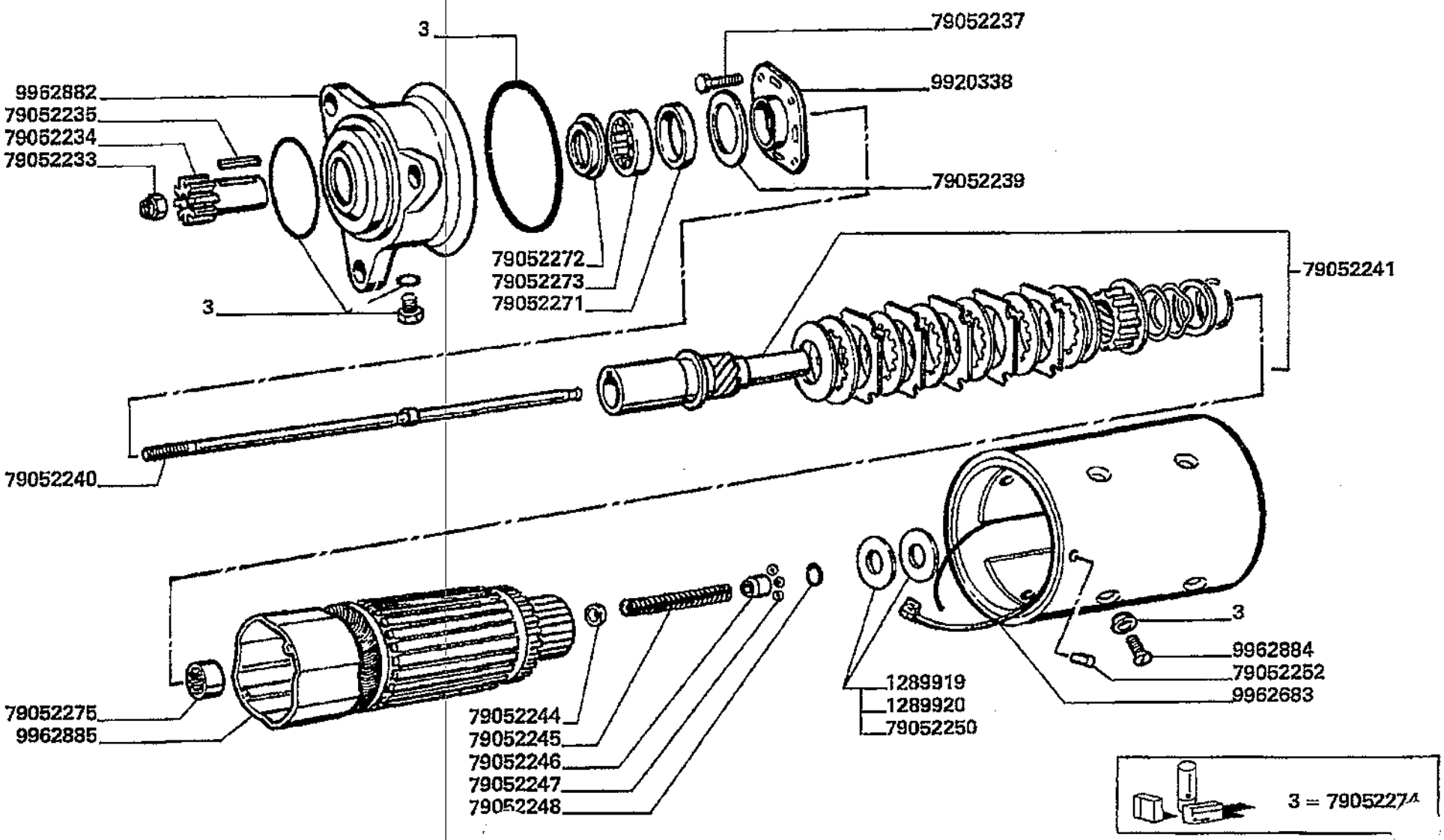

Motore
Engine
Moteur
Motor
Motor

MTB "L" - L 626

0.36.0.
1.A

Motorino avviamento 98424754 (bosch) pag.1
Starter motor
Demarreur
Anlasser
Motor de arranque

Laverda\0.36.0_A.L626mcs.png

			Italiano	Inglese	Francese	Tedesco	Spagnolo
-	79052274	1	Corredo	Kit, misc	Kit	Satz	Equipo
-	79052275	1	Cuscinetto	Bearing	Roulement	Lager	Coijnete de bolas
-	9920338	1	Flangia	Flange	Flasque	Flansch	Pletina
-	9962683	1	Ghiera	Ferrule	Virole	Zwinge	Mangto metalico
			N.A. (1)				
-	9962882	1	Supporto	Support	Support	Lagerung	Dispos.de sosten
-	9962884	8	Vite	Screw	Vis	Schraube	Tornillo
-	9962885	1	Indotto	Inductor	Inducteur	Induktionsspule	Inductancia

Motore
Engine
Moteur
Motor
Motor

MTB "L" - L 626

0.36.0.
2.A

Motorino avviamento 98424754 (bosch) pag.2
Starter motor
Demarreur
Anlasser
Motor de arranque

Laverda\24534.png

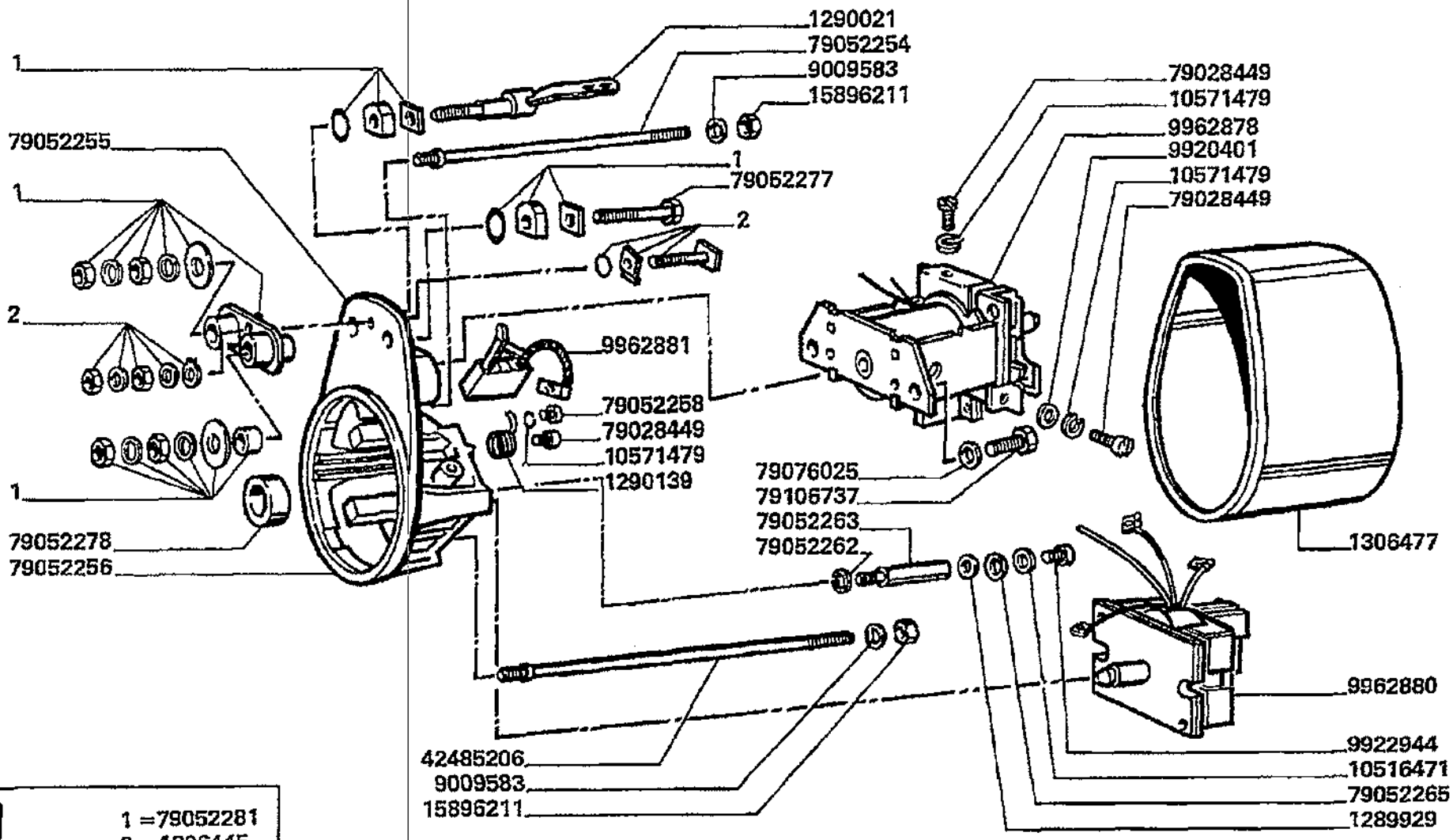

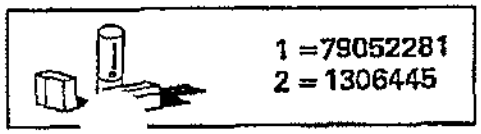

Motore
Engine
Moteur
Motor
Motor

MTB "L" - L 626

0.36.0.
2.A

Motorino avviamento 98424754 (bosch) pag.2
Starter motor
Demarreur
Anlasser
Motor de arranque

Laverda\24534.png

			Italiano	Inglese	Francese	Tedesco	Spagnolo
-	10516471	2	Rosetta	Lock washer	Rondelle frein	Federring	Arandela grower
			● N.A. (2)				
-	10571479	8	Rosetta	Lock washer	Rondelle frein	Federring	Arandela grower
			● 000105714740 (8)				
-	1289929	2	O-ring	O-ring	Joint thorique	Dichtring	Junta hermetica
			● N.A. (2)				
-	1290021	1	Sostituito	Replace	Remplace	Ersetzen	Reemplazar
			● 000752069950 (1)				
-	1290139	4	Molla	Spring	Ressort	Feder	Accionador
-	1306445	1	Sostituito	Replace	Remplace	Ersetzen	Reemplazar
			● 000099717930 (1)				
-	1306477	1	Sostituito	Replace	Remplace	Ersetzen	Reemplazar
			● 000790760240 (1)				
-	15896211	4	Dado	Nut	Ecrou	Mutter	Tuerca
-	42485206	3	Tirante	Tie rod	Tringlerie	Zugstange	Brazo de enlace
-	79028449	6	Vite	Screw	Vis	Schraube	Tornillo
-	79052254	1	Tirante	Tie rod	Tringlerie	Zugstange	Brazo de enlace
-	79052255	1	Supporto	Support	Support	Lagerung	Dispos.de sosten
-	79052256	1	O-ring	O-ring	Joint thorique	Dichtring	Junta hermetica
-	79052258	2	Vite	Screw	Vis	Schraube	Tornillo
-	79052262	2	Rosetta	Lock washer	Rondelle frein	Federring	Arandela grower
-	79052263	2	Perno	Pin	Goupille	Bolzen	Pasador
-	79052265	2	Scodellino	Cup	Cuve	Tellerscheibe	Taza
-	79052277	1	Vite	Screw	Vis	Schraube	Tornillo
-	79052278	1	Boccola	Bush	Bague	Buchse	Casquillo
-	79052281	1	Corredo	Kit, misc	Kit	Satz	Equipo

Motore
Engine
Moteur
Motor
Motor

MTB "L" - L 626

0.36.0.
2.A

Motorino avviamento 98424754 (bosch) pag.2
Starter motor
Demarreur
Anlasser
Motor de arranque

Laverda\24534.png

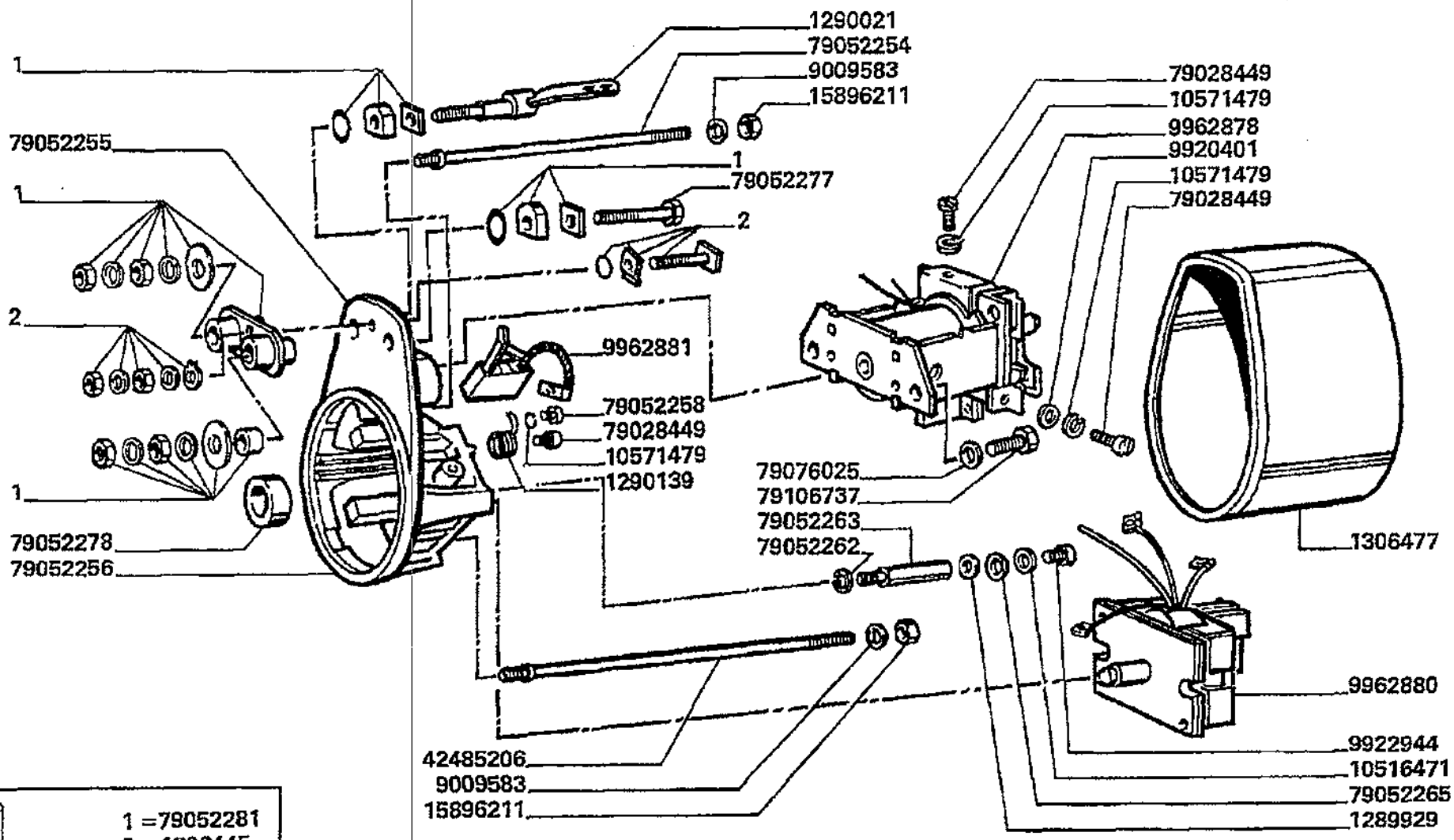

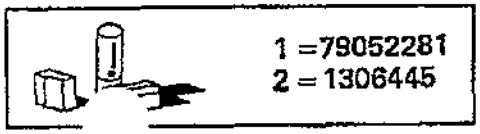

Motore
Engine
Moteur
Motor
Motor

MTB "L" - L 626

0.36.0.
2.A

Motorino avviamento 98424754 (bosch) pag.2
Starter motor
Demarreur
Anlasser
Motor de arranque

Laverda\24534.png

			Italiano	Inglese	Francese	Tedesco	Spagnolo
-	79076025	2	Sostituito	Replace	Remplace	Ersetzen	Reemplazar
			● 000105166740 (2)				
-	79106737	2	Vite	Screw	Vis	Schraube	Tornillo
-	9009583	4	Rosetta	Lock washer	Rondelle frein	Federring	Arandela grower
			● N.A. (4)				
-	9920401	3	Rosetta	Lock washer	Rondelle frein	Federring	Arandela grower
			● N.A. (3)				
-	9922944	2	Sostituito	Replace	Remplace	Ersetzen	Reemplazar
			● 000099237510 (2)				
-	9962878	1	Elettromagnete	Electromagnet	Electro-aimant	Magnetschalter	Electroiman
-	9962880	1	Elettromagnete	Electromagnet	Electro-aimant	Magnetschalter	Electroiman
-	9962881	1	Spazzola	Brush	Balai	Buerste	Escobilla

Motore
Engine
Moteur
Motor
Motor

MTB "L" - L 626

0.40.0

Alternatore
Alternator
Alternateur
Wechselstromgenerator
Alternador

Laverda\0.40.0.L626mcs.png

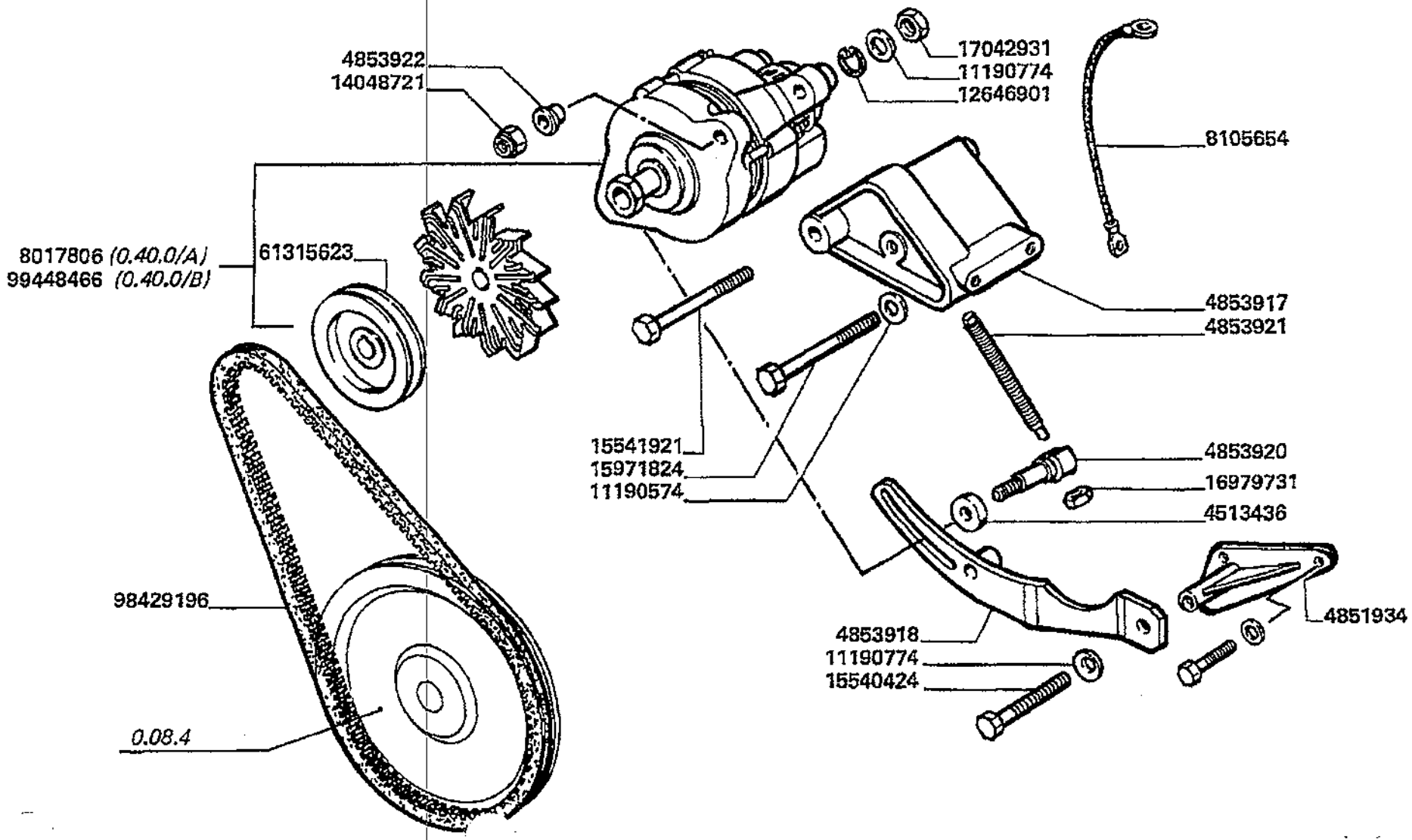

Motore
Engine
Moteur
Motor
Motor

MTB "L" - L 626

0.40.0

Alternatore
Alternator
Alternateur
Wechselstromgenerator
Alternador

Laverda\0.40.0.L626mcs.png

			Italiano	Inglese	Francese	Tedesco	Spagnolo
-	11190574	3	Rosetta	Lock washer	Rondelle frein	Federring	Arandela grower
-	11190774	2	Rosetta	Lock washer	Rondelle frein	Federring	Arandela grower
-	12646901	1	Sostituito	Replace	Remplace	Ersetzen	Reemplazar
			N.A. (1)				
-	14048721	1	Dado	Nut	Ecrou	Mutter	Tuerca
			000125745110 (1)				
-	15540424	1	Vite	Screw	Vis	Schraube	Tornillo
-	15541921	1	Vite	Screw	Vis	Schraube	Tornillo
-	15971824	3	Vite	Screw	Vis	Schraube	Tornillo
-	16979731	1	Dado	Nut	Ecrou	Mutter	Tuerca
-	17042931	1	Dado	Nut	Ecrou	Mutter	Tuerca
-	4513436	1	Rosetta	Lock washer	Rondelle frein	Federring	Arandela grower
-	4851934	1	Supporto	Support	Support	Lagerung	Dispos.de sosten
-	4853917	1	Supporto	Support	Support	Lagerung	Dispos.de sosten
-	4853918	1	Tendicinghia	Tensioner,belt	Tendeur de courroie	Riemenspanner	Tensor de correa
			N.A. (1)				
-	4853920	1	Vite	Screw	Vis	Schraube	Tornillo
			N.A. (1)				
-	4853921	1	Vite	Screw	Vis	Schraube	Tornillo
			N.A. (1)				
-	4853922	1	Distanziale	Spacer	Entretoise	Abstandstueck	Separador
-	61315623	1	Puleggia	Pulley	Poulie	Riemenscheibe	Polea
-	8017806	1	Sostituito	Replace	Remplace	Ersetzen	Reemplazar
			000048085110 (1), 000081056540 (1), 000613156230 (1)				
-	8105654	1	Cavo	Cable	Cable	Kabel	Cable

Motore Engine Moteur Motor Motor	0.40.0	Alternatore Alternator Alternateur Wechselstromgenerator Alternador
MTB "L" - L 626		Laverda\0.40.0.L626mcs.png

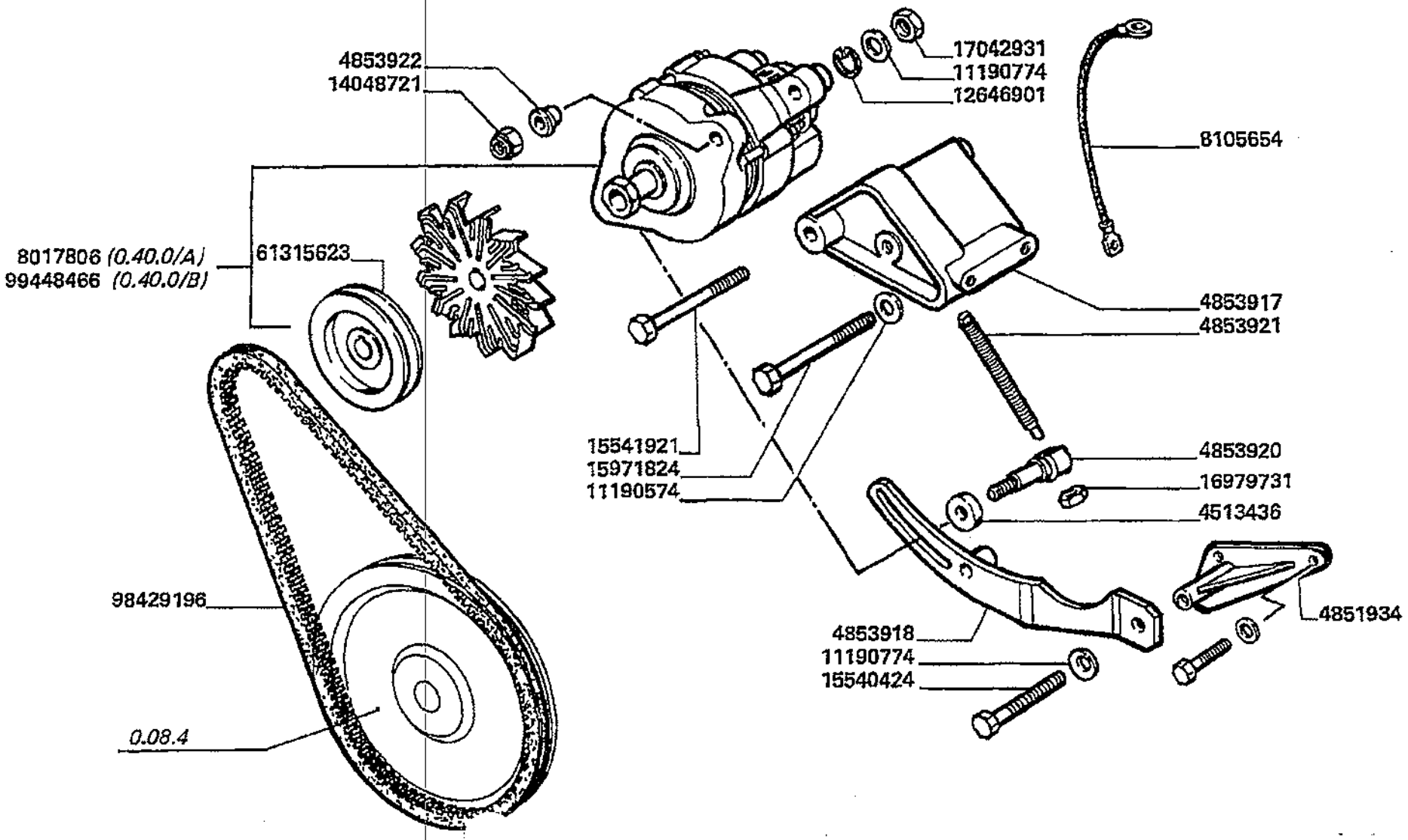

Motore
Engine
Moteur
Motor
Motor

MTB "L" - L 626

0.40.0

Alternatore
Alternator
Alternateur
Wechselstromgenerator
Alternador

Laverda\0.40.0.L626mcs.png

			Italiano	Inglese	Francese	Tedesco	Spagnolo
-	98429196	1	Cinghia	Belt	Courroie	Riemen	Cinghia

Motore Engine Moteur Motor Motor	0.40.0. 1.A	Alternatore 8017806 (marelli) Alternator 8017806 (marelli) Demarreur 8017806 (marelli) Drehstromlichtmaschine 8017806 (marelli) Alternador 8017806 (marelli)
MTB "L" - L 626		Laverda\0.40.0_A.L626mcs.png

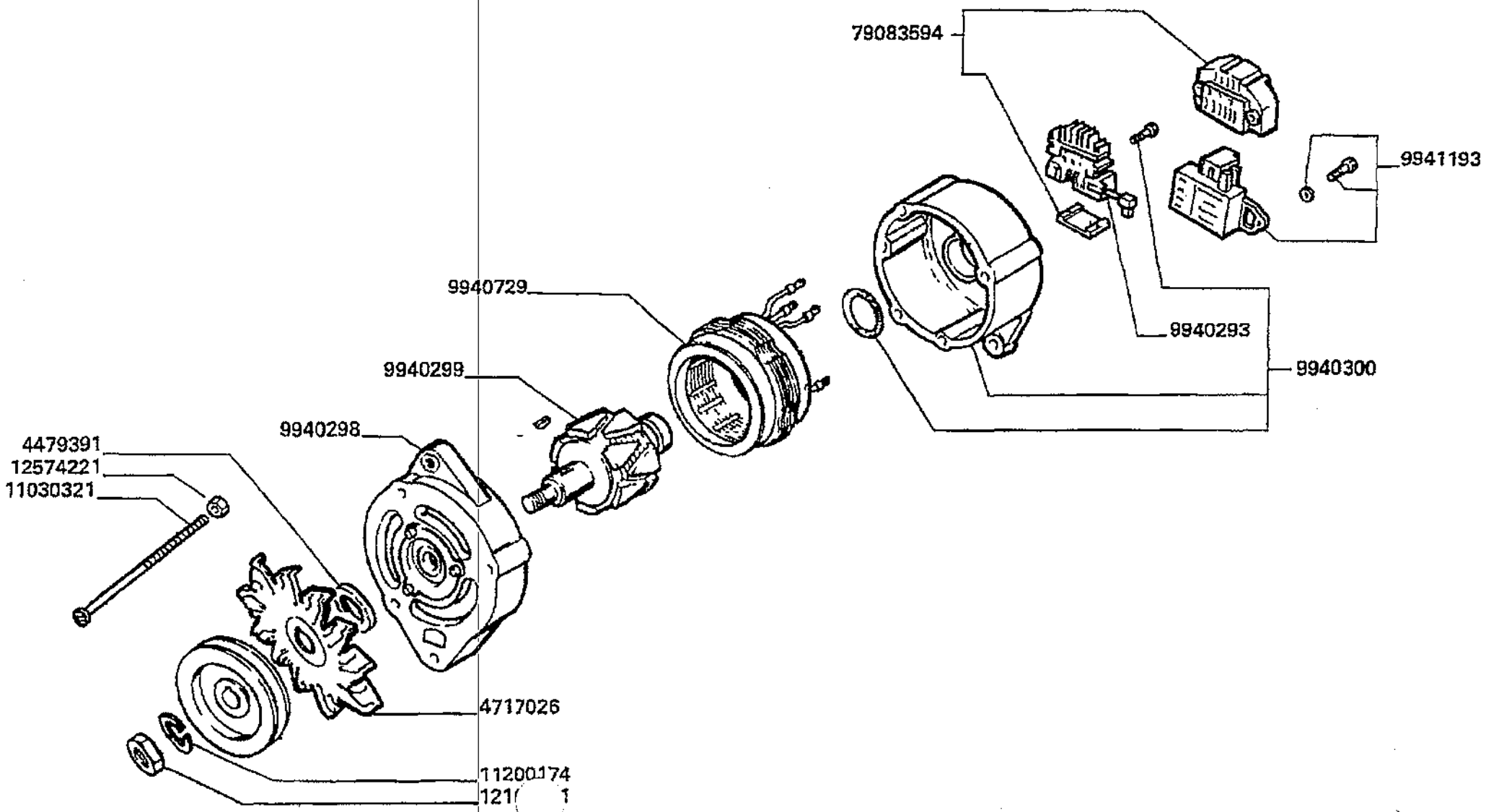

Motore
Engine
Moteur
Motor
Motor

MTB "L" - L 626

0.40.0.
1.A

Alternatore 8017806 (marelli)
Alternator 8017806 (marelli)
Demarreur 8017806 (marelli)
Drehstromlichtmaschine 8017806 (marelli)
Alternador 8017806 (marelli)

Laverda\0.40.0_A.L626mcs.png

			Italiano	Inglese	Francese	Tedesco	Spagnolo
-	11030321	1	Vite	Screw	Vis	Schraube	Tornillo
			● N.A. (1)				
-	11200174	1	Rosetta	Lock washer	Rondelle frein	Federring	Arandela grower
-	12164021	1	Dado	Nut	Ecrou	Mutter	Tuerca
-	12574221	1	Dado	Nut	Ecrou	Mutter	Tuerca
-	4479391	1	Distanziale	Spacer	Entretoise	Abstandstueck	Separador
-	4717026	1	Ventola	Fan	Ventilateur	Luefter	Ventilador
			● 000877506590 (1)				
-	79083594	1	Corredo	Kit, misc	Kit	Satz	Equipo
-	9940293	1	Raddrizzatore	Rectifier	Redresseur	Gleichrichter	Rectificador
			● 000099703780 (1)				
-	9940298	1	Supporto	Support	Support	Lagerung	Dispos.de sosten
			● 000099703790 (1)				
-	9940299	1	Rotore	Rotor	Rotor	Rotor	Rotor
			● 000099703740 (1)				
-	9940300	1	Supporto	Support	Support	Lagerung	Dispos.de sosten
-	9940729	1	Statore, alternatore	Stator alternator	Stator alternateur	Stator	Estator
-	9941193	1	Regolatore	Regulator, voltage	Regulateur	Regler	Regulador
			● 000099674200 (1)				

Motore
Engine
Moteur
Motor
Motor

MTB "L" - L 626

0.40.0.
2.B

Alternatore 99448466 (bosch)
Alternator 99448466 (bosch)
Demarreur 99448466 (bosch)
Wechselstromgenerator 99448466 (bosch)
Alternador 99448466 (bosch)

Laverda\0.40.0_B.L626mcs.png

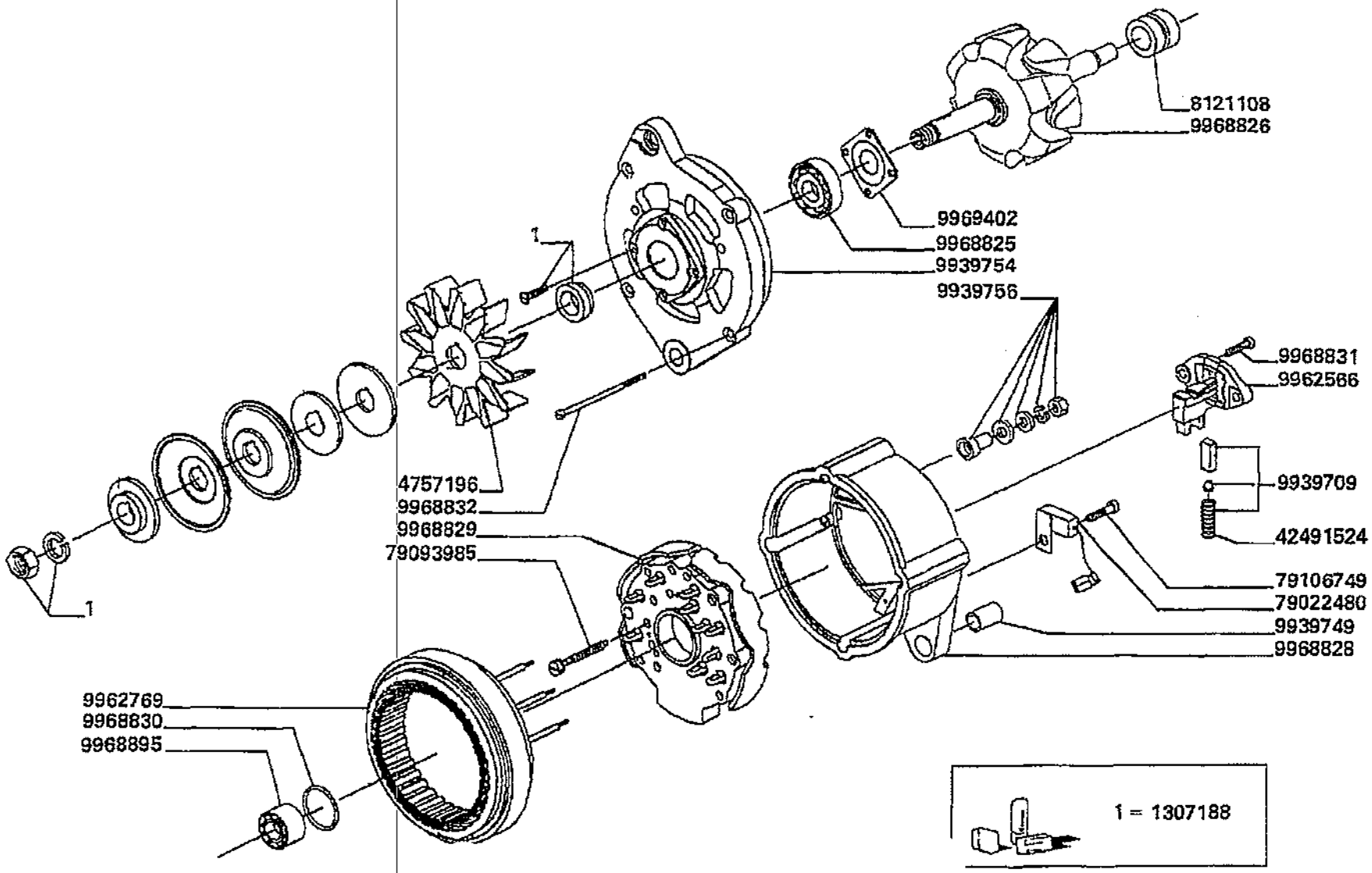

Motore
Engine
Moteur
Motor
Motor

MTB "L" - L 626

0.40.0.
2.B

Alternatore 99448466 (bosch)
Alternator 99448466 (bosch)
Demarreur 99448466 (bosch)
Wechselstromgenerator 99448466 (bosch)
Alternador 99448466 (bosch)

Laverda\0.40.0_B.L626mcs.png

			Italiano	Inglese	Francese	Tedesco	Spagnolo
-	1307188	1	Corredo	Kit, misc	Kit	Satz	Equipo
-	42491524	1	Molla	Spring	Ressort	Feder	Accionador
-	4757196	1	Ventola	Fan	Ventilateur	Luefter	Ventilador
-	79022480	1	Condensatore	Condenser	Condensateur	Kondensator	Condensador
-	79093985	7	Vite	Screw	Vis	Schraube	Tornillo
-	79106749	1	Vite	Screw	Vis	Schraube	Tornillo
-	8121108	1	Anello	Ring	Anneau	Ring	Aro
-	9939709	1	Corredo	Kit, misc	Kit	Satz	Equipo
-	9939749	1	Boccola	Bush	Bague	Buchse	Casquillo
-	9939754	1	Supporto	Support	Support	Lagerung	Dispos.de sosten
-	9939756	1	Corredo	Kit, misc	Kit	Satz	Equipo
-	9962566	1	Regolatore	Regulator, voltage	Regulateur	Regler	Regulador
-	9962769	1	Statore, alternatore	Stator alternator	Stator alternateur	Stator	Estator
-	9968825	1	Cuscinetto	Bearing	Roulement	Lager	Coijnete de bolas
-	9968826	1	Rotore	Rotor	Rotor	Rotor	Rotor
-	9968828	1	Supporto	Support	Support	Lagerung	Dispos.de sosten
			N.A. (1)				
-	9968829	1	Corredo	Kit, misc	Kit	Satz	Equipo
-	9968830	1	Anello	Ring	Anneau	Ring	Aro
			N.A. (1)				
-	9968831	2	Vite	Screw	Vis	Schraube	Tornillo
-	9968832	4	Vite	Screw	Vis	Schraube	Tornillo
-	9968895	1	Cuscinetto	Bearing	Roulement	Lager	Coijnete de bolas
-	9969402	1	Piastra	Plate	Plaque	Platte	Plato

Installazione motore
Engine installation
Installation du moteur
Motor installation
Installaciopn motor

Simboli - Symbols - Symboles - Symbole - Symbolos

(X) Qta x macchine vendute (aa.bbb.ccc.ddd) (aa) per 1,(bbb) 2-10 (ccc) 11-25 (ddd) 26-50 - Qty per tractors sold (aa.bbb.ccc.ddd) (aa) for 1,(bbb) 2-10 (ccc) 11-25 (ddd) 26-50 - Qte pour parc tracteurs (aa,bbb,ccc,ddd) (aa) pour 1,(bbb) 2-10 (ccc) 11-25 (ddd) 26-50 - Anzahl pro schleppersverkauf (aa,bbb,ccc,ddd) (aa) fuer 1,(bbb) 2-10 (ccc) 11-25 (ddd) 26-50 - Cantidad por maquinas vendidas (aa.bbb.ccc.ddd) (aa) 1,(bbb) 2-10 (ccc) 11-25 (ddd) 26-50

T-A Sostituzione - Replacement - Substitution - Ersetzung - Substituciòn

T-B Revisione - Overhaul - Revision - Uberprufung - Revisiòn

T-C Registrazione - Setting - Enregistrement - Einstellung - Regulatiòn

T-D Da classificare - ?da classificare - ?da classificare - ?da classificare - ?da classificare

Installazione motore
Engine installation
Installation du moteur
Motor installation
Installaciopn motor

MTB "L" - L 626

10.01

Installazione motore pag.1
Engine installation
Installation du moteur
Motor installation
Instalacion motor

Laverda\10.01.L626mcs.png

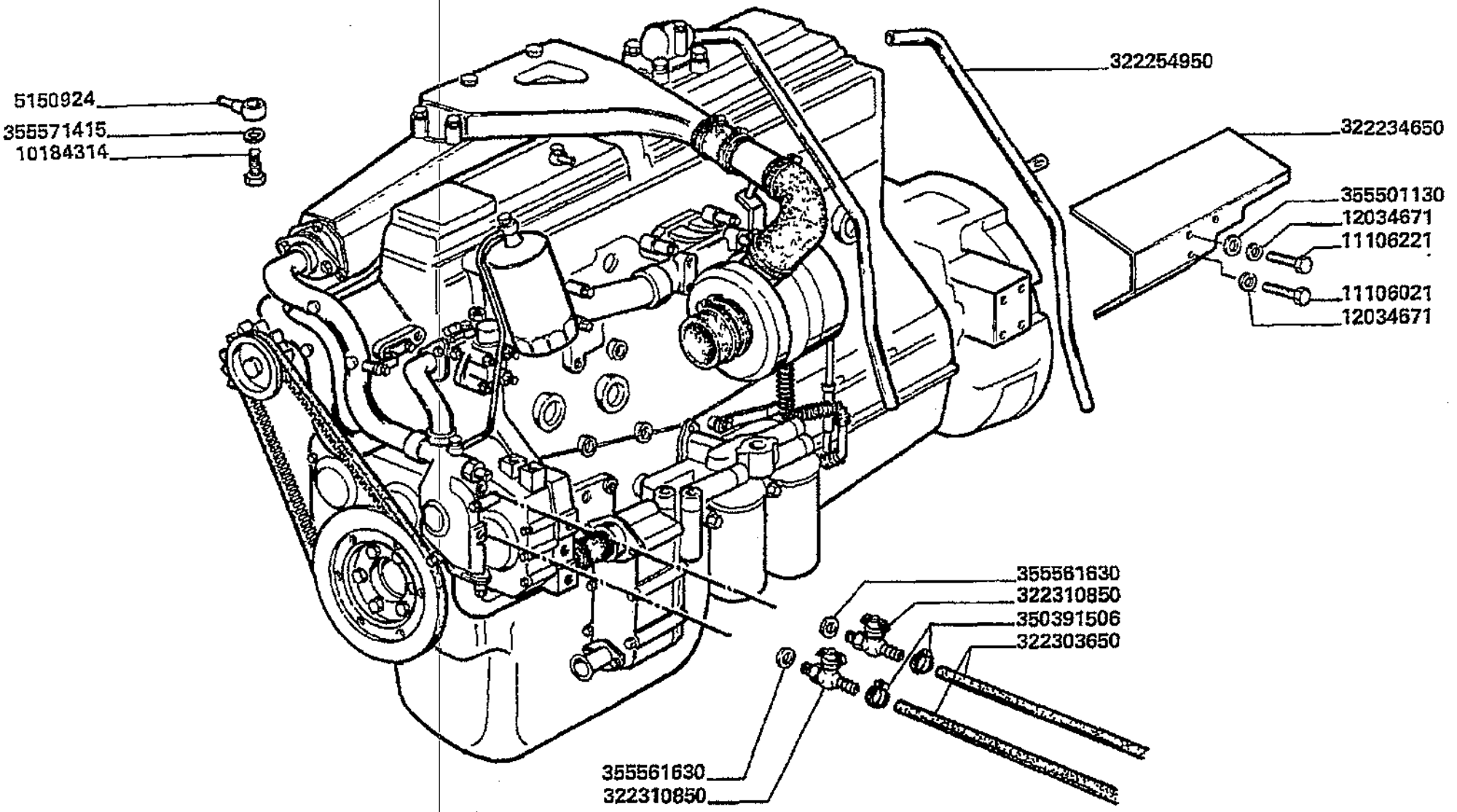

Installazione motore
Engine installation
Installation du moteur
Motor installation
Installaciopn motor

MTB "L" - L 626

10.01

Installazione motore pag.1
Engine installation
Installation du moteur
Motor installation
Instalacion motor

Laverda\10.01.L626mcs.png

			Italiano	Inglese	Francese	Tedesco	Spagnolo
-	10184314	1	Raccordo	Union	Raccord	Verschraubung	Racor
			● 005042665550 (1)				
-	10186790	2	Collare	Collar	Collerette	Flanschring	Collar
-	10734301	1	Copiglia	Linch pin	Gouplle ferguson	Vorstecker	Pasador para eje
-	11106021	2	Vite	Screw	Vis	Schraube	Tornillo
-	11106221	6	Vite	Screw	Vis	Schraube	Tornillo
-	12034671	13	Rosetta	Lock washer	Rondelle frein	Federring	Arandela grower
-	322234650	1	Protezione	Shield	Protection	Schutz	Proteccion
			● 003227699500 (1)				
-	322254950	1	Tubo	Pipe	Canalisation	Rohrleitung	Cano
-	322303650	2	Tubo flessibile	Hose	Tuyau flexible	Schlauch	Flexible
-	322310850	2	Rubinetto	Draincock/tap,supply	Robinet	Hahn	Grifo
-	350391506	4	Fascetta	Clamp	Collier	Halteschelle	Abrazadera
-	355537920	1	Rondella	Washer	Rondelle	Unterlegscheibe	Arandela
-	355561630	2	Rondella	Washer	Rondelle	Unterlegscheibe	Arandela
-	355571415	1	Rondella	Washer	Rondelle	Unterlegscheibe	Arandela
-	5150924	1	Raccordo	Union	Raccord	Verschraubung	Racor

Installazione motore
Engine installation
Installation du moteur
Motor installation
Installaciopn motor

MTB "L" - L 626

10.01.1

Installazione motore pag.2
Engine installation
Installation du moteur
Motor installation
Instalacion motor

Laverda\10.01p2.L626mcs.png

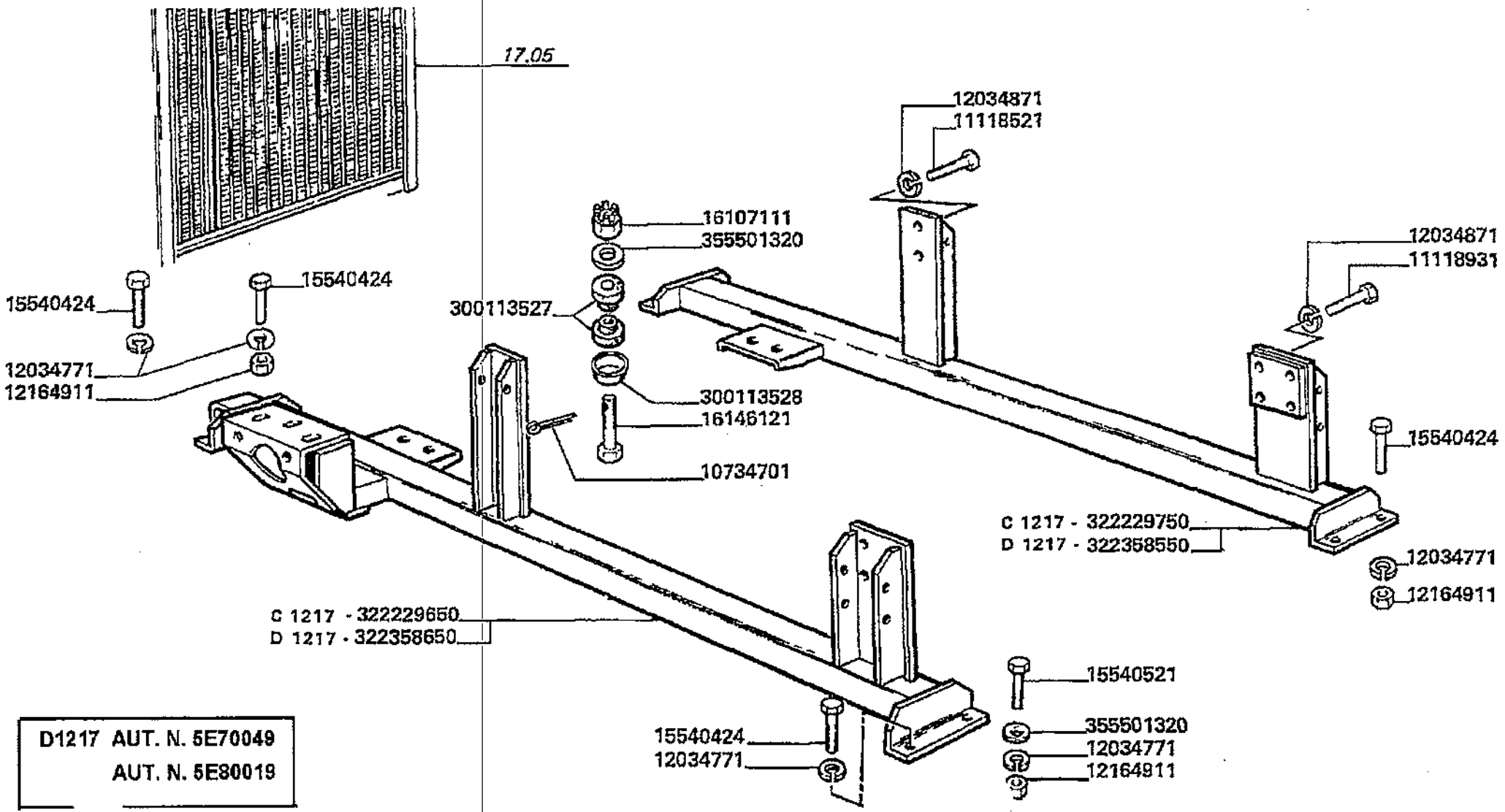

D1217 AUT. N. 5E70049
AUT. N. 5E80019

Installazione motore
Engine installation
Installation du moteur
Motor installation
Installaciopn motor

MTB "L" - L 626

10.01.1

Installazione motore pag.2
Engine installation
Installation du moteur
Motor installation
Instalacion motor

Laverda\10.01p2.L626mcs.png

			Italiano	Inglese	Francese	Tedesco	Spagnolo
-	10186790	2	Collare	Collar	Collerette	Flanschring	Collar
-	10734301	1	Copiglia	Linch pin	Gouplle ferguson	Vorstecker	Pasador para eje
-	10734701	4	Copiglia	Linch pin	Gouplle ferguson	Vorstecker	Pasador para eje
-	11118521	8	Vite	Screw	Vis	Schraube	Tornillo
-	11118931	4	Vite	Screw	Vis	Schraube	Tornillo
-	12034771	8	Rosetta	Lock washer	Rondelle frein	Federring	Arandela grower
-	12034871	12	Rosetta	Lock washer	Rondelle frein	Federring	Arandela grower
-	12164911	6	Dado	Nut	Ecrou	Mutter	Tuerca
-	15540424	7	Vite	Screw	Vis	Schraube	Tornillo
-	15540521	1	Vite	Screw	Vis	Schraube	Tornillo
-	16107111	4	Dado	Nut	Ecrou	Mutter	Tuerca
-	16146121	4	Vite	Screw	Vis	Schraube	Tornillo
-	300113527	8	Ammortizzatore	Shock absorber	Amortisseur	Stossdaempfer	Amortiguador
-	300113528	4	Coperchio	Cover	Couvercle	Deckel	Tapadera
-	322229650	1	Supporto	Support	Support	Lagerung	Dispos.de sosten
-	322229750	1	Supporto	Support	Support	Lagerung	Dispos.de sosten
-	322358550	1	Supporto motore	Support	Support moteur	Traeger	Soporte
			● N.A. (1)				
-	322358650	1	Supporto motore	Support	Support moteur	Traeger	Soporte
-	355501320	5	Rondella	Washer	Rondelle	Unterlegscheibe	Arandela
-	355537920	1	Rondella	Washer	Rondelle	Unterlegscheibe	Arandela

Installazione motore
Engine installation
Installation du moteur
Motor installation
Installaciopn motor

MTB "L" - L 626

10.01.2

Installazione motore pag.3
Engine installation
Installation du moteur
Motor installation
Instalacion motor

Laverda\10.01p3.L626mcs.png

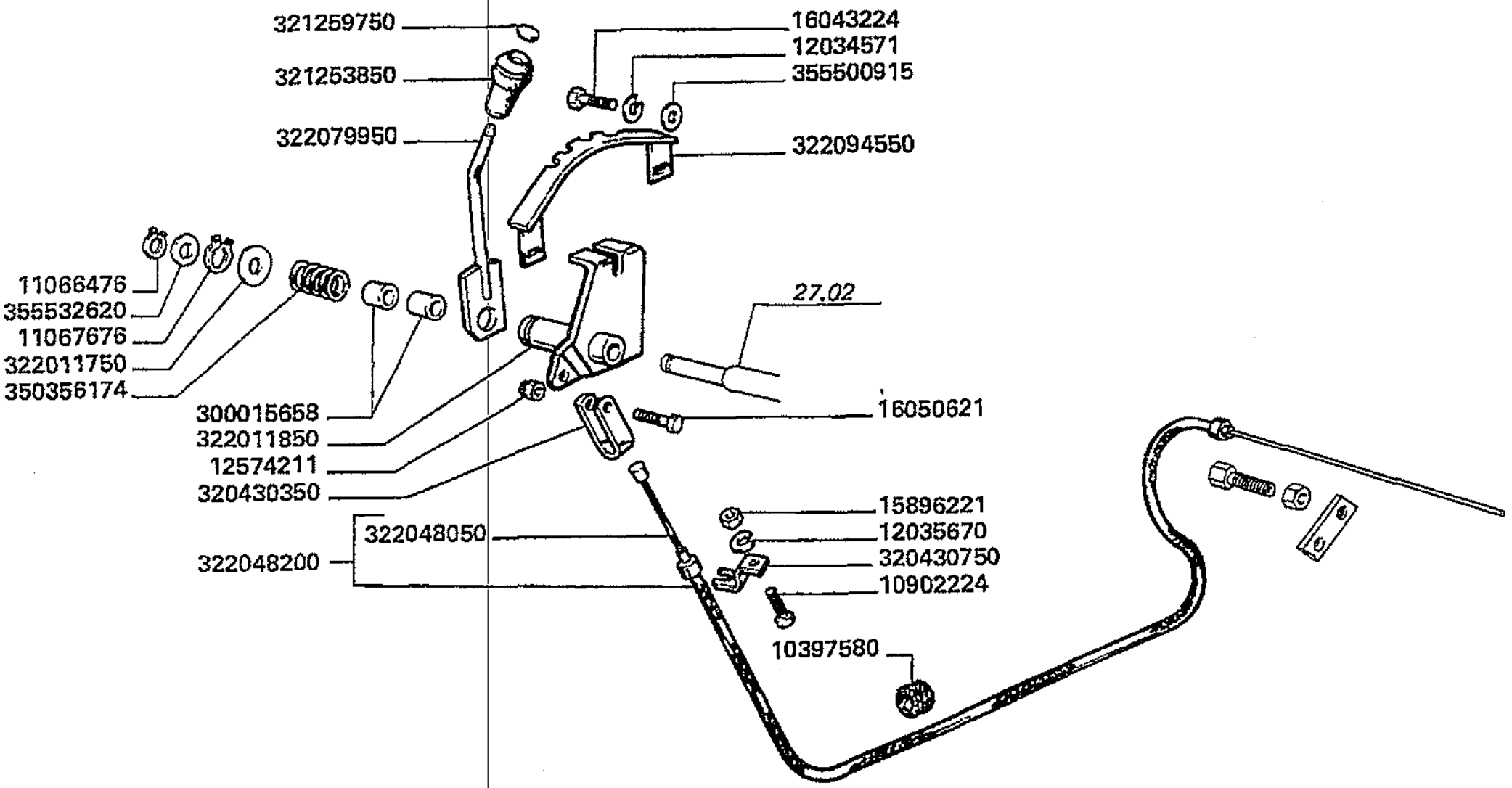

Installazione motore
Engine installation
Installation du moteur
Motor installation
Installaciopn motor

10.01.2

Installazione motore pag.3
Engine installation
Installation du moteur
Motor installation
Instalacion motor

MTB "L" - L 626

Laverda\10.01p3.L626mcs.png

			Italiano	Inglese	Francese	Tedesco	Spagnolo
-	10186790	2	Collare	Collar	Collerette	Flanschring	Collar
-	10397580	1	Anello	Ring	Anneau	Ring	Aro
-	10734301	1	Copiglia	Linch pin	Gouplle ferguson	Vorstecker	Pasador para eje
-	10902224	3	Vite	Screw	Vis	Schraube	Tornillo
-	11066476	1	Anello elastico	Spring lockwasher	Circlips	Ring	Anillo
-	11067676	1	Anello elastico	Spring lockwasher	Circlips	Ring	Anillo
-	12034571	33	Rosetta	Lock washer	Rondelle frein	Federring	Arandela grower
-	12035670	3	Rosetta	Lock washer	Rondelle frein	Federring	Arandela grower
			● 000120356710 (3)				
-	12574211	1	Dado	Nut	Ecrou	Mutter	Tuerca
-	15896221	1	Dado	Nut	Ecrou	Mutter	Tuerca
-	16043224	4	Vite	Screw	Vis	Schraube	Tornillo
-	16050621	1	Vite	Screw	Vis	Schraube	Tornillo
-	300015658	2	Boccola	Bush	Bague	Buchse	Casquillo
-	320430350	1	Briglia	Bridle	Bride	Spannband	Brida
-	320430750	1	Squadretta	Bracket, supporting	Equerre	Schalter,autom.ausloesen	Pieza de apoyo
-	321253850	1	Impugnatura	Handle grip	Pommeau	Kugelgriff	Perilla
-	321259750	1	Tappo	Plug	Bouchon	Verschl.stopfen	Tapon
-	322011850	1	Supporto	Support	Support	Lagerung	Dispos.de sosten
-	322048050	1	Fune	Rope	Corde	Leine	Cordel
-	322048200	1	Cavo acciaio	Cable	Cable acier	Kabel	Cable
-	322079950	1	Leva	Lever	Levier	Hebel	Palanca
-	322094550	1	Settore leva	Sector	Section levier	Segment	Sector
-	350356174	1	Molla	Spring	Ressort	Feder	Accionador
-	355500915	3	Rondella	Washer	Rondelle	Unterlegscheibe	Arandela
-	355532620	1	Rondella	Washer	Rondelle	Unterlegscheibe	Arandela

Installazione motore
Engine installation
Installation du moteur
Motor installation
Installaciopn motor

MT8 "L" - L 626

10.01.2

Installazione motore pag.3
Engine installation
Installation du moteur
Motor installation
Instalacion motor

Laverda\10.01p3.L626mcs.png

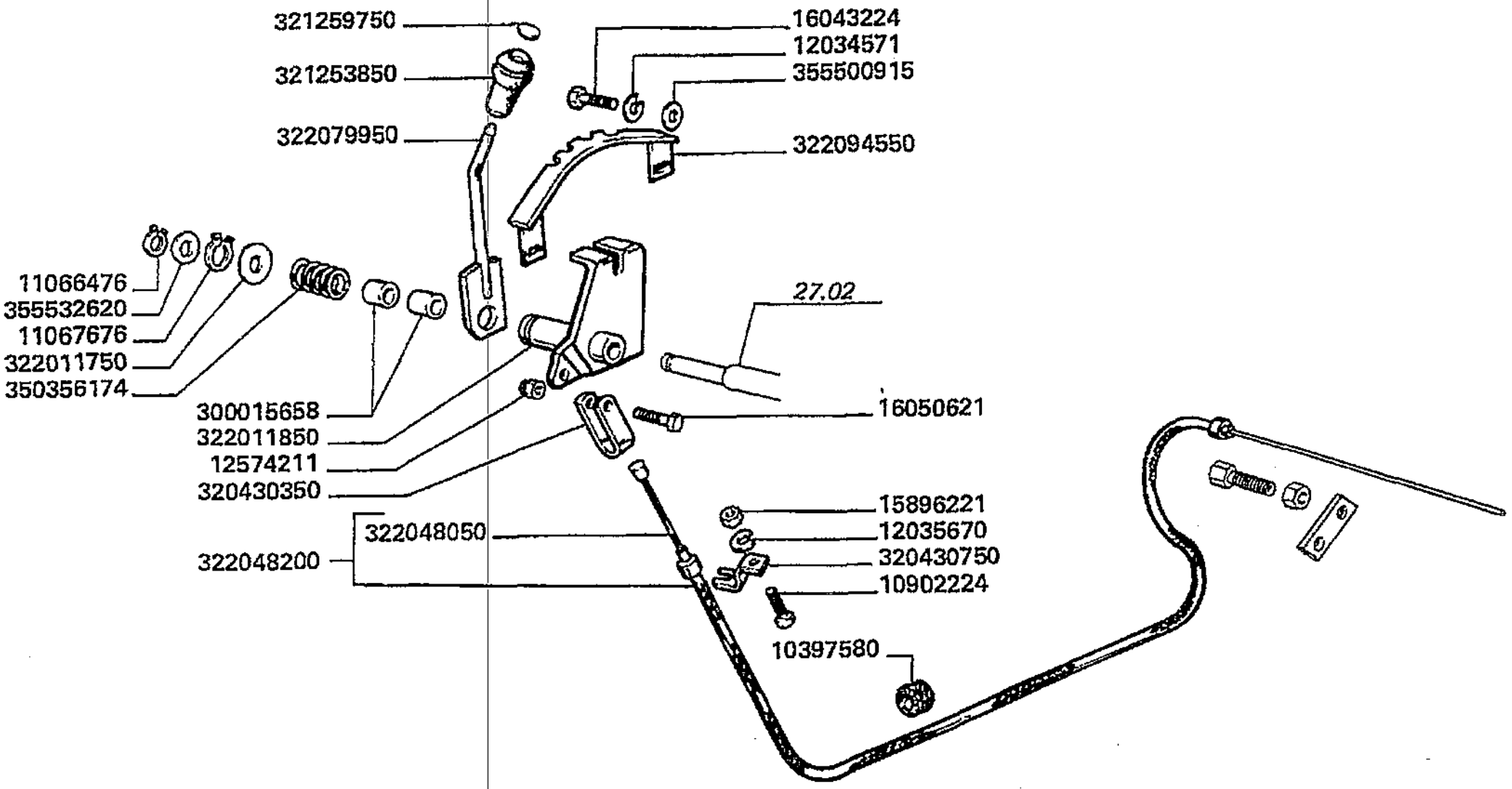

Installazione motore
Engine installation
Installation du moteur
Motor installation
Installaciopn motor

MTB "L" - L 626

10.01.2

Installazione motore pag.3
Engine installation
Installation du moteur
Motor installation
Instalacion motor

Laverda\10.01p3.L626mcs.png

			Italiano	Inglese	Francese	Tedesco	Spagnolo
-	355537920	1	Rondella	Washer	Rondelle	Unterlegscheibe	Arandela

Installazione motore
Engine installation
Installation du moteur
Motor installation
Installaciopn motor

MTB "L" - L 626

10.01.3

Installazione motore pag.4
Engine installation
Installation du moteur
Motor installation
Instalacion motor

Laverda\10.01p4.L626mcs.png

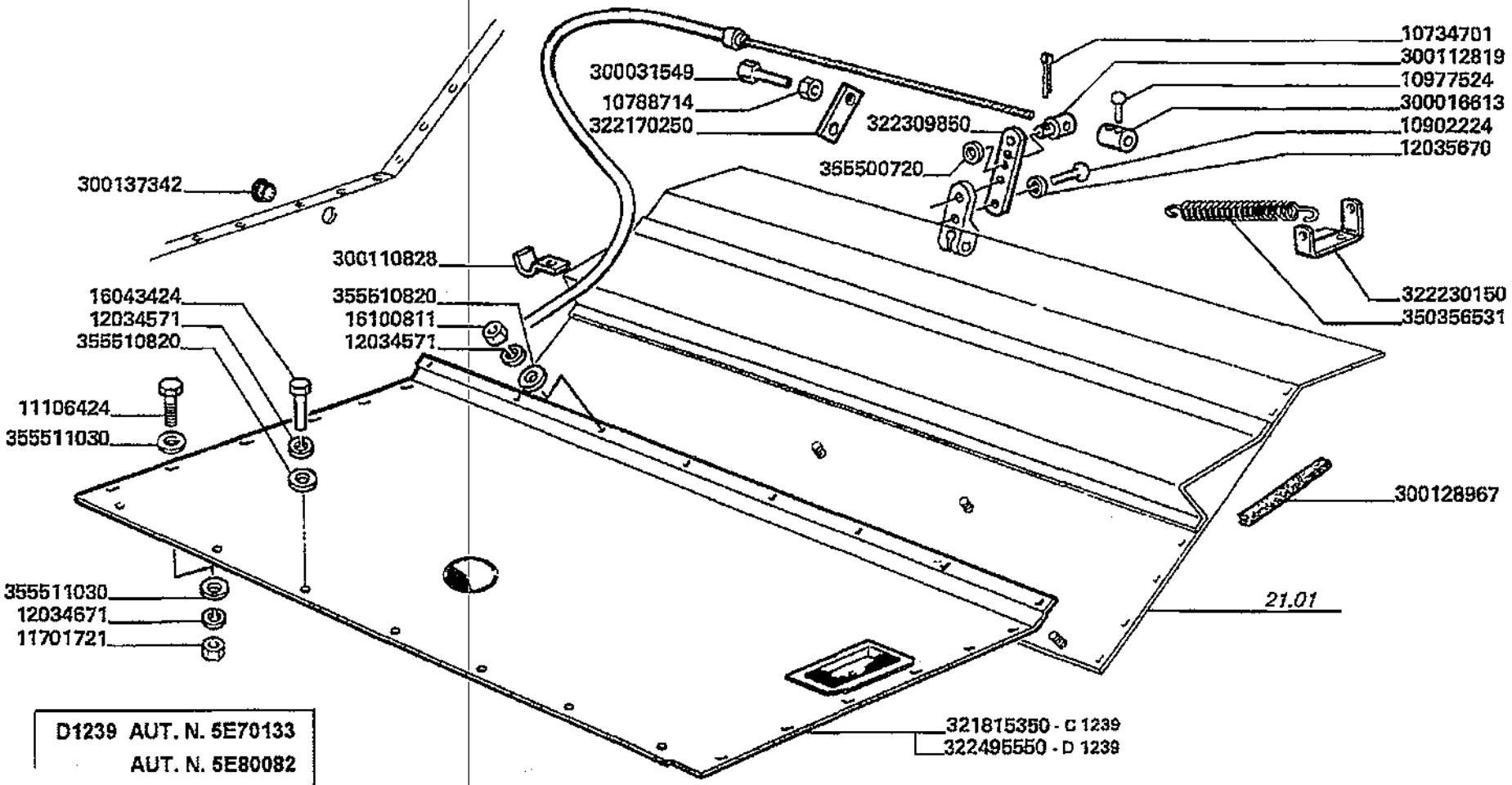

D1239 AUT. N. 5E70133
AUT. N. 5E80082

Installazione motore
Engine installation
Installation du moteur
Motor installation
Installaciopn motor

MTB "L" - L 626

10.01.3

Installazione motore pag.4
Engine installation
Installation du moteur
Motor installation
Instalacion motor

Laverda\10.01p4.L626mcs.png

			Italiano	Inglese	Francese	Tedesco	Spagnolo
-	10186790	2	Collare	Collar	Collerette	Flanschring	Collar
-	10734301	1	Copiglia	Linch pin	Gouplle ferguson	Vorstecker	Pasador para eje
-	10734701	4	Copiglia	Linch pin	Gouplle ferguson	Vorstecker	Pasador para eje
-	10788714	1	Dado	Nut	Ecrou	Mutter	Tuerca
-	10902224	3	Vite	Screw	Vis	Schraube	Tornillo
-	10977524	2	Vite	Screw	Vis	Schraube	Tornillo
-	11106424	4	Vite	Screw	Vis	Schraube	Tornillo
-	11701721	7	Dado	Nut	Ecrou	Mutter	Tuerca
-	12034571	33	Rosetta	Lock washer	Rondelle frein	Federring	Arandela grower
-	12034671	13	Rosetta	Lock washer	Rondelle frein	Federring	Arandela grower
-	12035670	3	Rosetta	Lock washer	Rondelle frein	Federring	Arandela grower
			000120356710 (3)				
-	16043424	4	Vite	Screw	Vis	Schraube	Tornillo
-	16100811	9	Dado	Nut	Ecrou	Mutter	Tuerca
-	300016613	1	Morsetto	Connector	Borne	Doppelnippel	Conector
-	300031549	1	Vite	Screw	Vis	Schraube	Tornillo
-	300110828	4	Briglia ancoraggio	Bridle	Bride	Zaumzeug	Brida
			N.A. (4)				
-	300112819	1	Supporto	Support	Support	Lagerung	Dispos.de sosten
-	300128967	1	Protezione	Shield	Protection	Schutz	Proteccion
			003001289673 (1)				
-	300137342	1	Tappo	Plug	Bouchon	Verschl.stopfen	Tapon
			N.A. (1)				
-	321815350	1	Tetto	Roof	Toit	Dach	Techo
-	322170250	1	Piastrina	Plate	Plaquette	Plaettchen	Plaquita
-	322230150	1	Staffa ancoraggio	Stirrup	Etrier	Buegel	Fijacion
			N.A. (1)				

Installazione motore
Engine installation
Installation du moteur
Motor installation
Installaciopn motor

MTB "L" - L 626

10.01.3

Installazione motore pag.4
Engine installation
Installation du moteur
Motor installation
Instalacion motor

Laverda\10.01p4.L626mcs.png

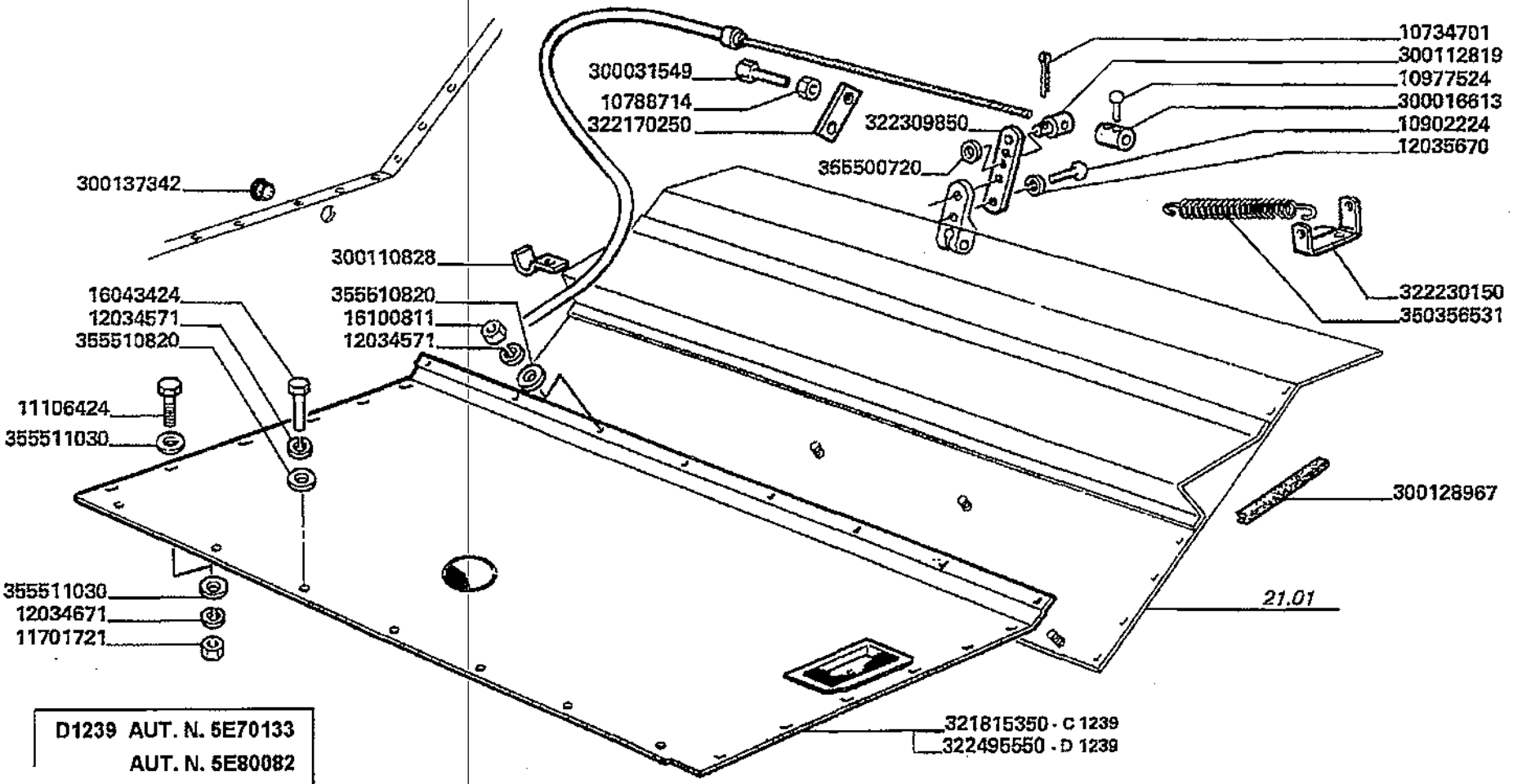

D1239 AUT. N. 5E70133
AUT. N. 5E80082

Installazione motore
Engine installation
Installation du moteur
Motor installation
Installaciopn motor

10.01.3

Installazione motore pag.4
Engine installation
Installation du moteur
Motor installation
Instalacion motor

MTB "L" - L 626

Laverda\10.01p4.L626mcs.png

			Italiano	Inglese	Francese	Tedesco	Spagnolo
-	322309850	1	Leva	Lever	Levier	Hebel	Palanca
-	322495550	1	Tetto	Roof	Toit	Dach	Techo
-	350356531	1	Molla	Spring	Ressort	Feder	Accionador
-	355500720	1	Rondella	Washer	Rondelle	Unterlegscheibe	Arandela
			● 003555007150 (1)				
-	355510820	14	Rondella	Washer	Rondelle	Unterlegscheibe	Arandela
-	355511030	9	Rondella	Washer	Rondelle	Unterlegscheibe	Arandela
-	355537920	1	Rondella	Washer	Rondelle	Unterlegscheibe	Arandela

Installazione motore
Engine installation
Installation du moteur
Motor installation
Installaciopn motor

MTB "L" - L 626

10.01.4

Installazione motore pag.5
Engine installation
Installation du moteur
Motor installation
Instalacion motor

Laverda\10.01p5.L626mcs.png

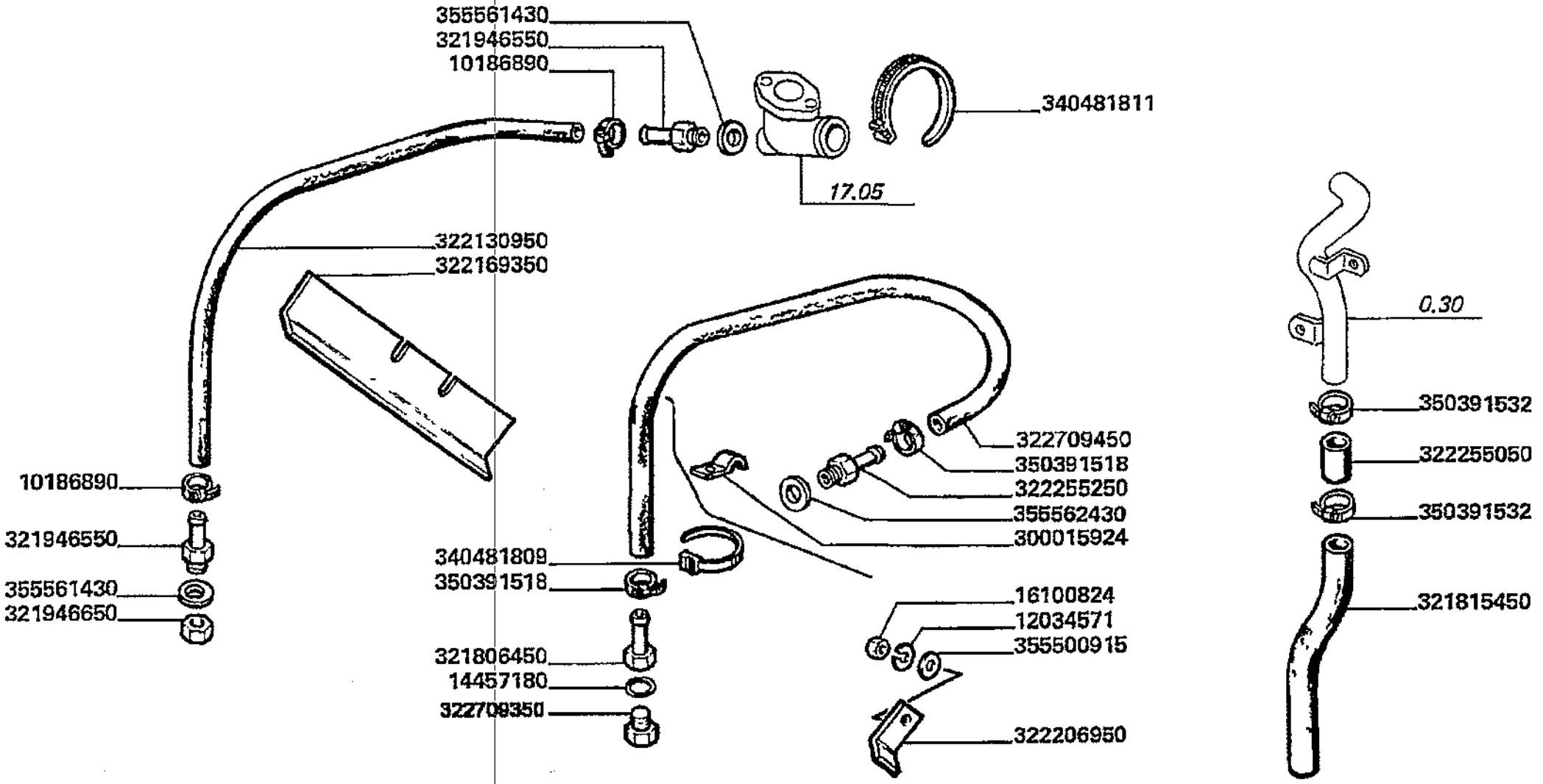

Installazione motore
Engine installation
Installation du moteur
Motor installation
Installaciopn motor

MTB "L" - L 626

10.01.4

Installazione motore pag.5
Engine installation
Installation du moteur
Motor installation
instalacion motor

Laverda\10.01p5.L626mcs.png

			Italiano	Inglese	Francese	Tedesco	Spagnolo
-	10186790	2	Collare	Collar	Collerette	Flanschring	Collar
-	10186890	2	Fascetta	Clamp	Collier	Halteschelle	Abrazadera
-	10734301	1	Copiglia	Linch pin	Gouplle ferguson	Vorstecker	Pasador para eje
-	12034571	33	Rosetta	Lock washer	Rondelle frein	Federring	Arandela grower
-	14457180	1	O-ring	O-ring	Joint thorique	Dichtring	Junta hermetica
-	300015924	1	Graffa	Claw	Griffe	Greifklaue	Garra
-	321806450	1	Bocchettone	Bolt, banjo	Orifice de remplissage	Verbindungsstutzen	Boquilla
-	321815450	1	Tubo	Pipe	Canalisation	Rohrleitung	Cano
-	321946550	2	Bocchettone	Bolt, banjo	Orifice de remplissage	Verbindungsstutzen	Boquilla
-	321946650	1	Tappo	Plug	Bouchon	Verschl.stopfen	Tapon
-	322130950	1	Tubo	Pipe	Canalisation	Rohrleitung	Cano
-	322169350	1	Protezione	Shield	Protection	Schutz	Proteccion
			N.A. (1)				
-	322206950	1	Squadretta	Bracket, supporting	Equerre	Schalter,autom.ausloesen	Pieza de apoyo
			N.A. (1)				
-	322255050	1	Tubo flessibile	Hose	Tuyau flexible	Schlauch	Flexible
-	322255250	1	Bocchettone	Bolt, banjo	Orifice de remplissage	Verbindungsstutzen	Boquilla
			N.A. (1)				
-	322709350	1	Tappo	Plug	Bouchon	Verschl.stopfen	Tapon
-	322709450	1	Tubo	Pipe	Canalisation	Rohrleitung	Cano
-	340481809	5	Fascetta	Clamp	Collier	Halteschelle	Abrazadera
-	340481811	2	Fascetta	Clamp	Collier	Halteschelle	Abrazadera
-	350391518	2	Collare	Collar	Collerette	Flanschring	Collar
-	350391532	2	Fascetta	Clamp	Collier	Halteschelle	Abrazadera
-	355500915	3	Rondella	Washer	Rondelle	Unterlegscheibe	Arandela
-	355537920	1	Rondella	Washer	Rondelle	Unterlegscheibe	Arandela

Installazione motore
Engine installation
Installation du moteur
Motor installation
Installaciopn motor

MTB "L" - L 626

10.01.4

Installazione motore pag.5
Engine installation
Installation du moteur
Motor installation
Instalacion motor

Laverda\10.01p5.L626mcs.png

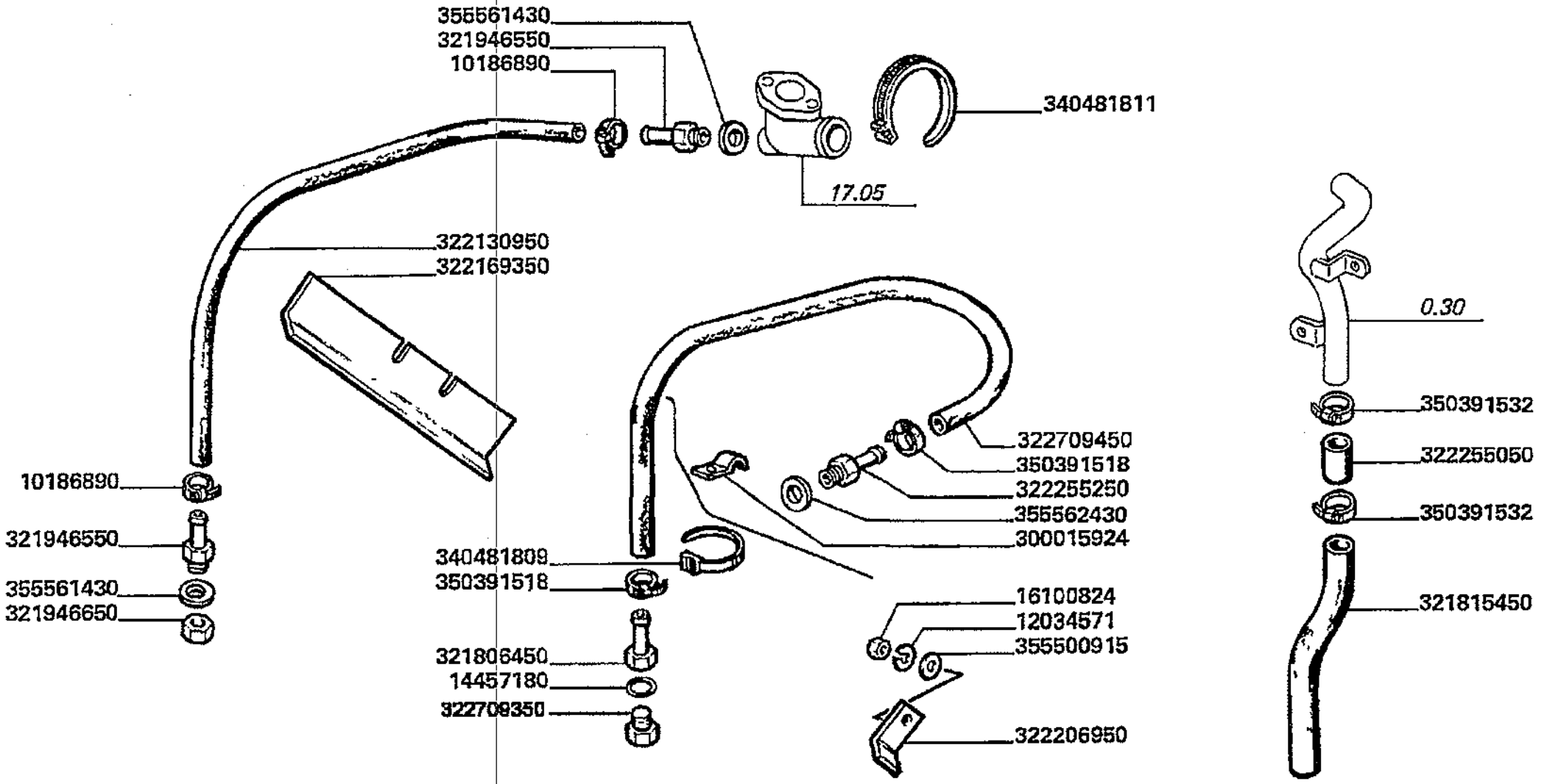

Installazione motore
Engine installation
Installation du moteur
Motor installation
Installaciopn motor

MTB °L° - L 626

10.01.4

Installazione motore pag.5
Engine installation
Installation du moteur
Motor installation
Instalacion motor

Laverda\10.01p5.L626mcs.png

			Italiano	Inglese	Francese	Tedesco	Spagnolo
-	355561430	2	Rondella	Washer	Rondelle	Unterlegscheibe	Arandela
-	355562430	1	Rondella	Washer	Rondelle	Unterlegscheibe	Arandela

Installazione motore
Engine installation
Installation du moteur
Motor installation
Installaciopn motor

MTB "L" - L 626

10.01.5

Installazione motore pag.6
Engine installation
Installation du moteur
Motor installation
Instalacion motor

Laverda\10.01p6.L626mcs.png

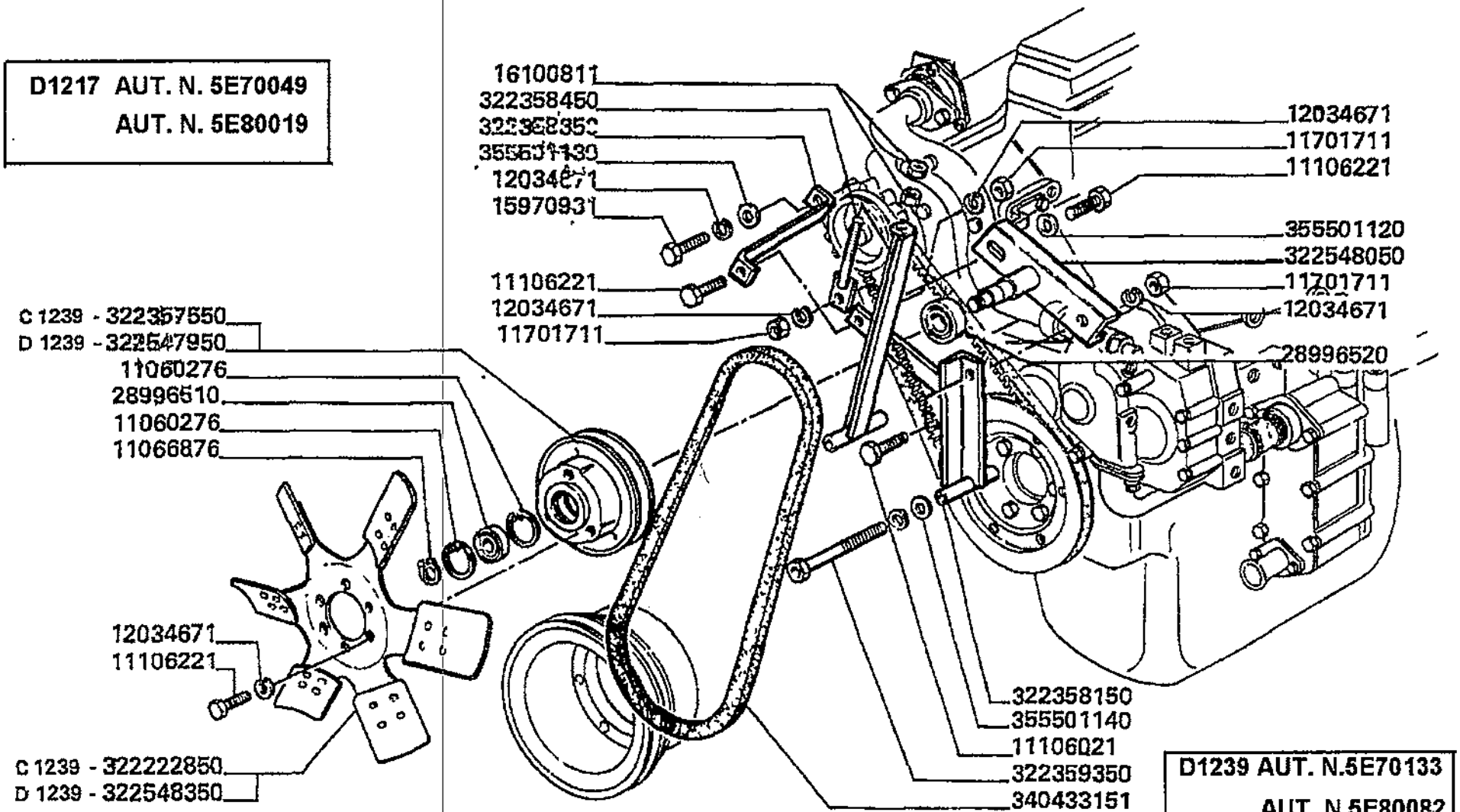

Installazione motore
Engine installation
Installation du moteur
Motor installation
Installaciopn motor

10.01.5

Installazione motore pag.6
Engine installation
Installation du moteur
Motor installation
Instalacion motor

MTB "L" - L 626

Laverda\10.01p6.L626mcs.png

			Italiano	Inglese	Francese	Tedesco	Spagnolo
-	10186790	2	Collare	Collar	Collerette	Flanschring	Collar
-	10734301	1	Copiglia	Linch pin	Goupile ferguson	Vorstecker	Pasador para eje
-	11060276	2	Anello elastico	Spring lockwasher	Circlips	Ring	Anillo
-	11066876	1	Anello elastico	Spring lockwasher	Circlips	Ring	Anillo
-	11106021	2	Vite	Screw	Vis	Schraube	Tornillo
-	11106221	6	Vite	Screw	Vis	Schraube	Tornillo
-	12034671	13	Rosetta	Lock washer	Rondelle frein	Federring	Arandela grower
-	16100811	9	Dado	Nut	Ecrou	Mutter	Tuerca
-	28996510	1	Cuscinetto	Bearing	Roulement	Lager	Coijnete de bolas
-	28996520	1	Cuscinetto	Bearing	Roulement	Lager	Coijnete de bolas
-	322222850	1	Ventola	Fan	Ventilateur	Luefter	Ventilador
			● 000111060210 (3), 000120346710 (3), 003225481500 (1), 003225483500 (1)				
-	322357550	1	Mozzo	Hub	Moyeu	Nabe	Cubo
-	322358150	1	Supporto	Support	Support	Lagerung	Dispos.de sosten
-	322358450	1	Tirante	Tie rod	Tringlerie	Zugstange	Brazo de enlace
-	322359350	2	Prigioniero	Stud	Goujon	Stiftschraube	Prisionero
-	322547950	1	Puleggia	Pulley	Poulie	Riemenscheibe	Polea
-	322548050	1	Supporto	Support	Support	Lagerung	Dispos.de sosten
			● N.A. (1)				
-	322548350	1	Ventola	Fan	Ventilateur	Luefter	Ventilador
-	340433151	1	Cinghia	Belt	Courroie	Riemen	Cinghia
-	355501120	1	Rondella	Washer	Rondelle	Unterlegscheibe	Arandela
-	355501140	1	Rondella	Washer	Rondelle	Unterlegscheibe	Arandela
-	355537920	1	Rondella	Washer	Rondelle	Unterlegscheibe	Arandela

Installazione motore
Engine installation
Installation du moteur
Motor installation
Installaciopn motor

MTB "L" - L 626

10.03

Filtro aria motore
Engine air cleaner
Filtre a air moteur
Motor luftfilter
Filtro de aire motor

Laverda\10.03.L626mcs.png

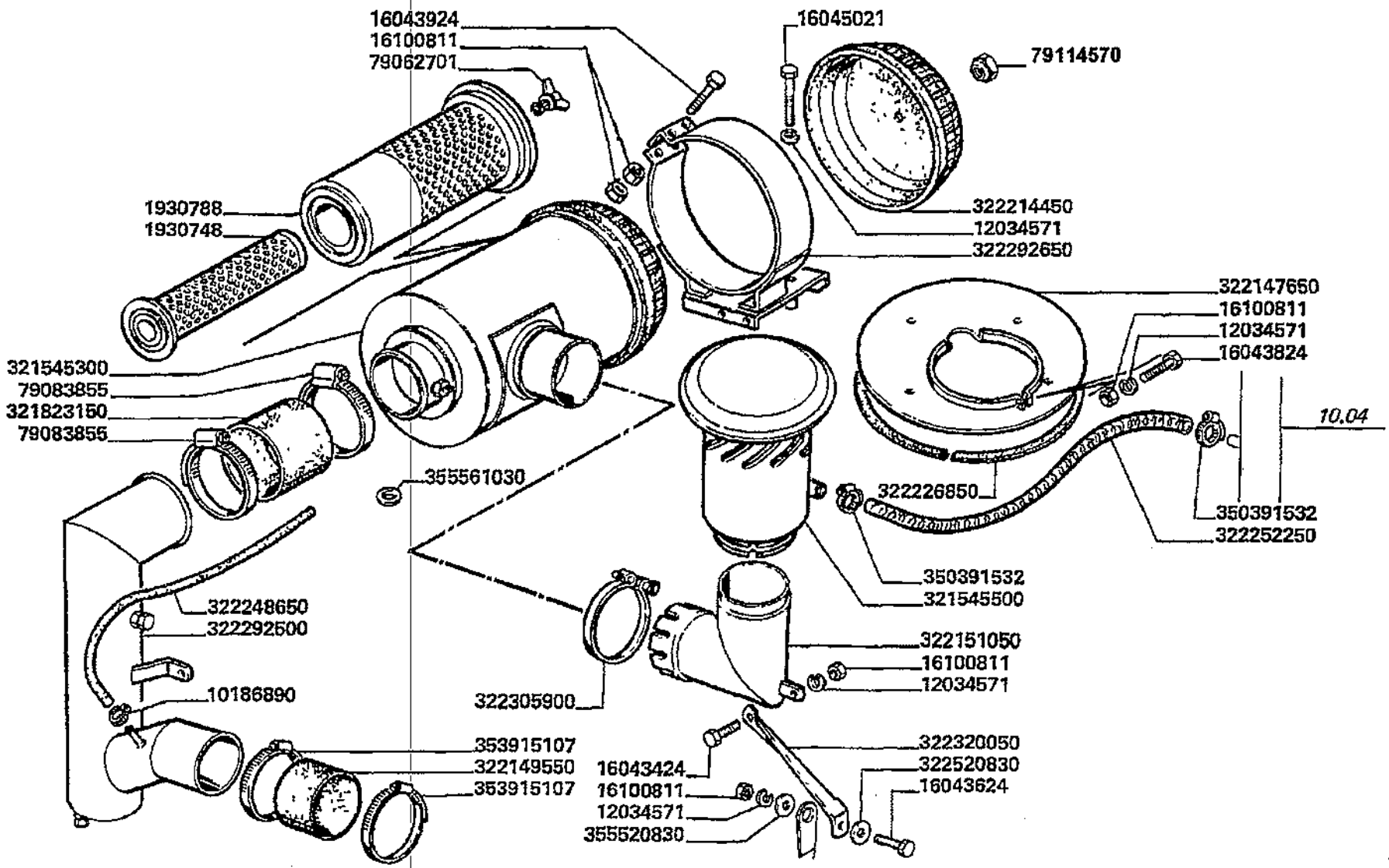

Installazione motore
Engine installation
Installation du moteur
Motor installation
Installaciopn motor

MTB "L" - L 626

10.03

Filtro aria motore
Engine air cleaner
Filtre a air moteur
Motor luftfilter
Filtro de aire motor

Laverda\10.03.L626mcs.png

			Italiano	Inglese	Francese	Tedesco	Spagnolo
-	10186890	2	Fascetta	Clamp	Collier	Halteschelle	Abrazadera
-	12034571	6	Rosetta	Lock washer	Rondelle frein	Federring	Arandela grower
-	16043424	1	Vite	Screw	Vis	Schraube	Tornillo
-	16043624	1	Vite	Screw	Vis	Schraube	Tornillo
-	16043824	1	Vite	Screw	Vis	Schraube	Tornillo
-	16043924	2	Vite	Screw	Vis	Schraube	Tornillo
-	16045021	3	Vite	Screw	Vis	Schraube	Tornillo
			● 000160450240 (3)				
-	16100811	7	Dado	Nut	Ecrou	Mutter	Tuerca
-	1930748	1	Elemento filtro	Element,filter	Filtre	Filtre	Filtro
-	1930788	1	Filtro aria	Element, air filter	Filtre a air	Luftf. einsatz	Filtro aire
-	321545300	1	Filtro	Filter	Filtre	Filter	Filtro
-	321545500	1	Prefiltro	Pre filter	Prefiltre	Vorfilter	Pre filtro
-	321823150	1	Manicotto	Sleeve	Manchon	Muffe	Manguito
-	322147650	1	Chiusura	Panel	Couvercle	Deckel	Cubierta
-	322149550	1	Manicotto	Sleeve	Manchon	Muffe	Manguito
-	322151050	1	Tubo	Pipe	Canalisation	Rohrleitung	Cano
			● N.A. (1)				
-	322214450	1	Coperchio	Cover	Couvercle	Deckel	Tapadera
-	322226850	1	Guarnizione	Gasket	Guarniture	Dichtung	Junta
-	322248650	1	Tubo	Pipe	Canalisation	Rohrleitung	Cano
			● N.A. (1)				
-	322252250	1	Tubo flessibile	Hose	Tuyau flexible	Schlauch	Flexible
-	322292500	1	Tubo	Pipe	Canalisation	Rohrleitung	Cano
			● N.A. (1)				
-	322292650	1	Supporto filtro	Support	Support filtre	Traeger	Soporte

Installazione motore
Engine installation
Installation du moteur
Motor installation
Installaciopn motor

MTB "L" - L 626

10.03

Filtro aria motore
Engine air cleaner
Filtre a air moteur
Motor luftfilter
Filtro de aire motor

Laverda\10.03.L626mcs.png

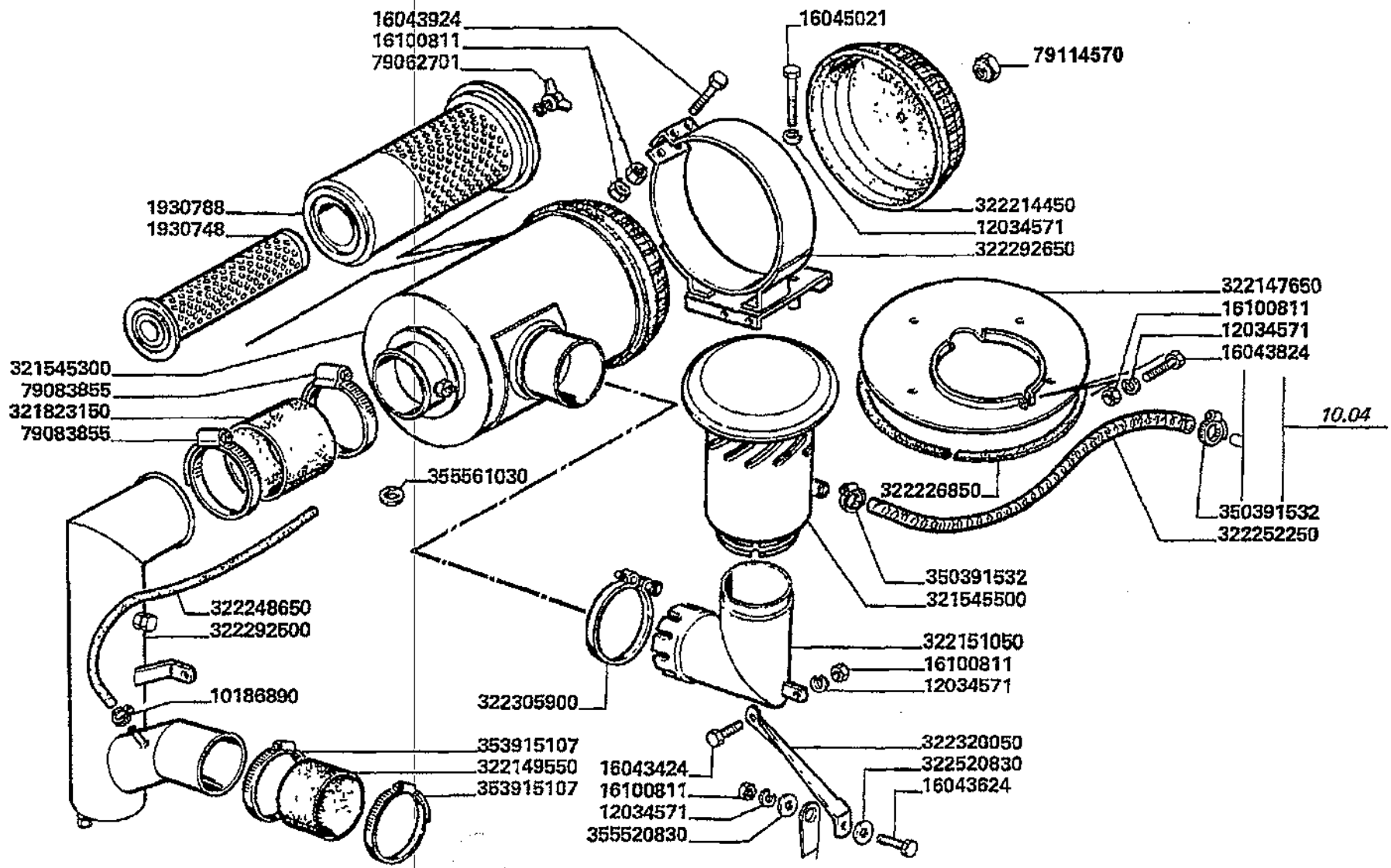

Installazione motore
Engine installation
Installation du moteur
Motor installation
Installaciopn motor

MTB "L" - L 626

10.03

Filtro aria motore
Engine air cleaner
Filtre a air moteur
Motor luftfilter
Filtro de aire motor

Laverda\10.03.L626mcs.png

			Italiano	Inglese	Francese	Tedesco	Spagnolo
-	322305900	1	Briglia	Bridle	Bride	Spannband	Brida
			● N.A. (1)				
-	322320050	1	Irrigidimento	Reinforcement	Renfort	Verstaerkung	Refuerzo
			● N.A. (1)				
-	350391532	2	Fascetta	Clamp	Collier	Halteschelle	Abrazadera
-	353915107	2	Fascetta	Clamp	Collier	Halteschelle	Abrazadera
-	355520830	2	Rondella	Washer	Rondelle	Unterlegscheibe	Arandela
-	355561030	1	Rondella	Washer	Rondelle	Unterlegscheibe	Arandela
-	79062701	1	Dado	Nut	Ecrou	Mutter	Tuerca
-	79083855	2	Collare	Collar	Collerette	Flanschring	Collar
			● N.A. (0)				
-	79114570	1	Dado	Nut	Ecrou	Mutter	Tuerca

Installazione motore Engine installation Installation du moteur Motor installation Installaciopn motor	10.04	Scarico motore Exhaust silencer Pot d'echappement Auspufftopf Silenciador
MTB "L" - L 626		Laverda\10.04.L626mcs.png

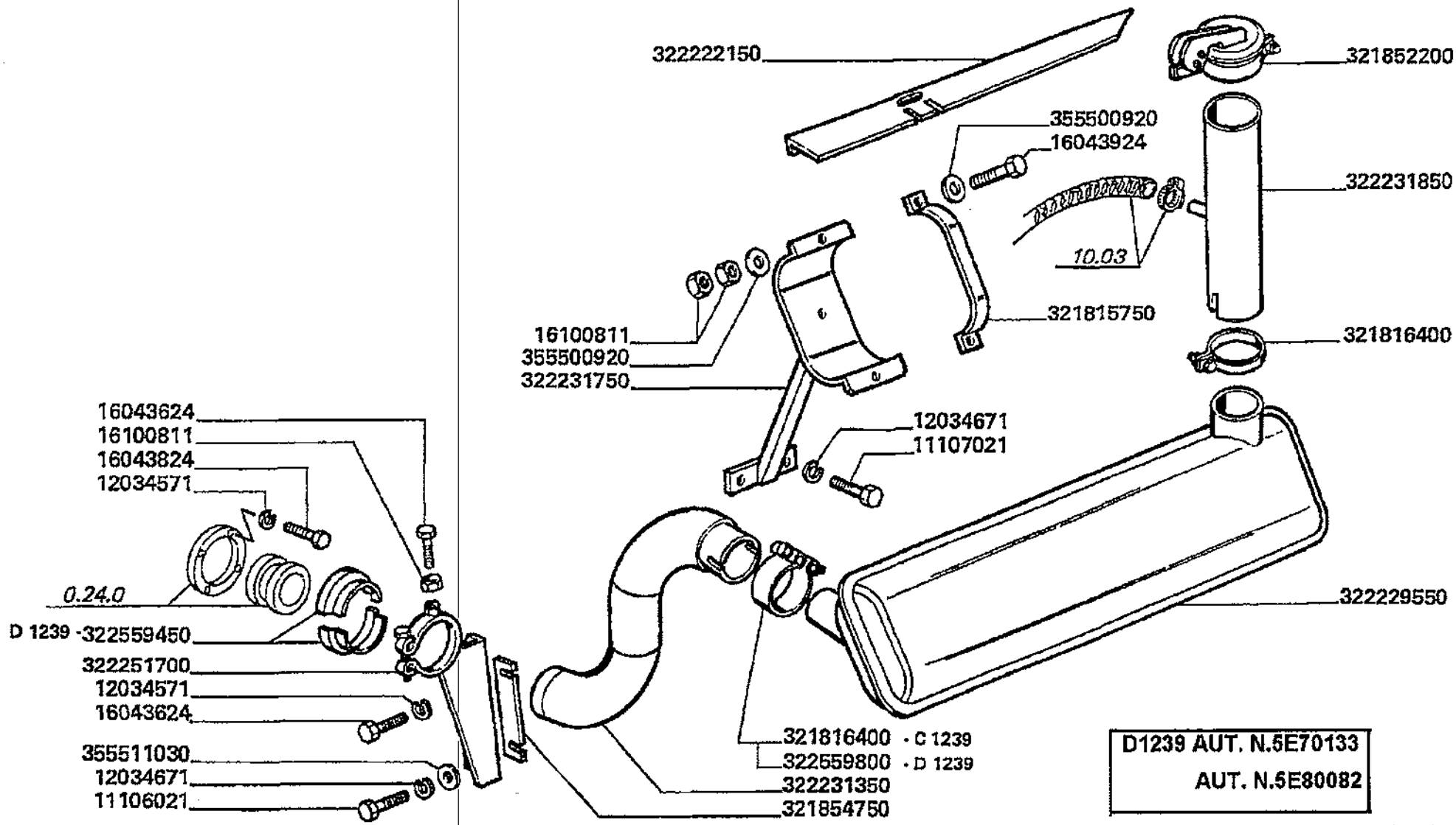

Installazione motore
Engine installation
Installation du moteur
Motor installation
Installaciopn motor

MTB "L" - L 626

10.04

Scarico motore
Exhaust silencer
Pot d'echappement
Auspufftopf
Silenciador

Laverda\10.04.L626mcs.png

			Italiano	Inglese	Francese	Tedesco	Spagnolo
-	11106021	1	Vite	Screw	Vis	Schraube	Tornillo
-	11107021	2	Vite	Screw	Vis	Schraube	Tornillo
-	12034571	5	Rosetta	Lock washer	Rondelle frein	Federring	Arandela grower
-	12034671	4	Rosetta	Lock washer	Rondelle frein	Federring	Arandela grower
-	16043624	2	Vite	Screw	Vis	Schraube	Tornillo
-	16043824	4	Vite	Screw	Vis	Schraube	Tornillo
-	16043924	2	Vite	Screw	Vis	Schraube	Tornillo
-	16100811	5	Dado	Nut	Ecrou	Mutter	Tuerca
-	321815750	1	Briglia ancoraggio	Bridle	Bride	Zaumzeug	Brida
-	321816400	1	Briglia	Bridle	Bride	Spannband	Brida
-	321852200	1	Coperchio	Cover	Couvercle	Deckel	Tapadera
-	321854750	2	Spessore	Shim	Cale reglage	Einstellblech	Calce
-	322222150	1	Protezione	Shield	Protection	Schutz	Proteccion
-	322229550	1	Silenziatore	Muffler	Silencieux echappement	Auspufftopf	Silenciador
-	322231350	1	Tubo	Pipe	Canalisation	Rohrleitung	Cano
-	322231750	1	Supporto	Support	Support	Lagerung	Dispos.de sosten
-	322231850	1	Eiettore	Ejector	Tube venturi	Leitung	Tubo
-	322251700	1	Briglia ancoraggio	Bridle	Bride	Zaumzeug	Brida
-	322559450	2	Protezione	Shield	Protection	Schutz	Proteccion
-	322559800	1	Briglia	Bridle	Bride	Spannband	Brida
-	355500920	4	Rondella	Washer	Rondelle	Unterlegscheibe	Arandela
-	355511030	1	Rondella	Washer	Rondelle	Unterlegscheibe	Arandela

Installazione motore
Engine installation
Installation du moteur
Motor installation
Installaciopn motor

MTB "L" - L 626

10.06

Serbatoio combustibile pag.1
Fuel tank
Reservoir carburant
Kraftstofftank
Deposito de combustible

Laverda\10.06.L626mcs.png

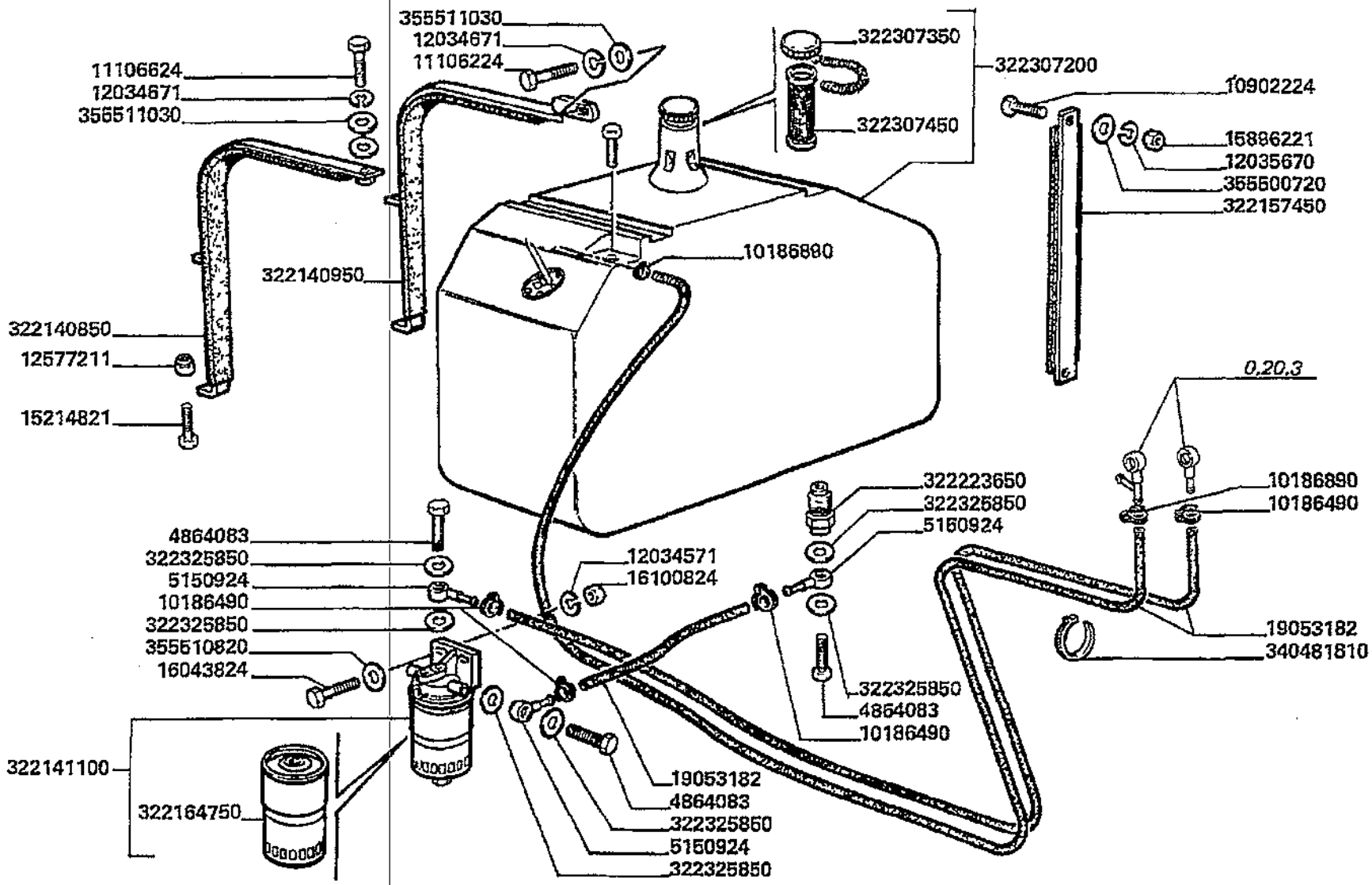

Installazione motore
Engine installation
Installation du moteur
Motor installation
Installaciopn motor

MTB "L" - L 626

10.06

Serbatoio combustibile pag.1
Fuel tank
Reservoir carburant
Kraftstofftank
Deposito de combustible

Laverda\10.06.L626mcs.png

			Italiano	Inglese	Francese	Tedesco	Spagnolo
-	10186490	3	Collare	Collar	Collerette	Flanschring	Collar
-	10186890	2	Fascetta	Clamp	Collier	Halteschelle	Abrazadera
-	10902224	2	Vite	Screw	Vis	Schraube	Tornillo
-	11106224	1	Vite	Screw	Vis	Schraube	Tornillo
-	11106624	1	Vite	Screw	Vis	Schraube	Tornillo
-	11422324	1	Vite	Screw	Vis	Schraube	Tornillo
-	12034571	16	Rosetta	Lock washer	Rondelle frein	Federring	Arandela grower
-	12034671	6	Rosetta	Lock washer	Rondelle frein	Federring	Arandela grower
-	12035670	2	Rosetta	Lock washer	Rondelle frein	Federring	Arandela grower
			● 000120356710 (2)				
-	12577211	4	Dado	Nut	Ecrou	Mutter	Tuerca
-	14462880	1	O-ring	O-ring	Joint thorique	Dichtring	Junta hermetica
-	15214821	2	Vite	Screw	Vis	Schraube	Tornillo
-	15896221	2	Dado	Nut	Ecrou	Mutter	Tuerca
-	16043824	2	Vite	Screw	Vis	Schraube	Tornillo
-	16100824	8	Dado	Nut	Ecrou	Mutter	Tuerca
-	19053182	0	Tubo flessibile	Hose	Tuyau flexible	Schlauch	Flexible
			● 000190531829 (0)				
-	322140850	1	Collare	Collar	Collerette	Flanschring	Collar
-	322140950	1	Collare	Collar	Collerette	Flanschring	Collar
-	322141100	1	Filtro	Filter	Filtre	Filter	Filtro
-	322157450	1	Guarnizione	Gasket	Guarniture	Dichtung	Junta
-	322223650	1	Raccordo	Union	Raccord	Verschraubung	Racor
			● 000144640810 (1), 003234447500 (1)				
-	322307200	1	Serbatoio	Tank	Reservoir	Tankbehaelter	Deposito

Installazione motore
Engine installation
installation du moteur
Motor installation
Installaciopn motor

MTB "L" - L 626

10.06

Serbatoio combustibile pag.1
Fuel tank
Reservoir carburant
Kraftstofftank
Deposito de combustible

Laverda\10.06.L626mcs.png

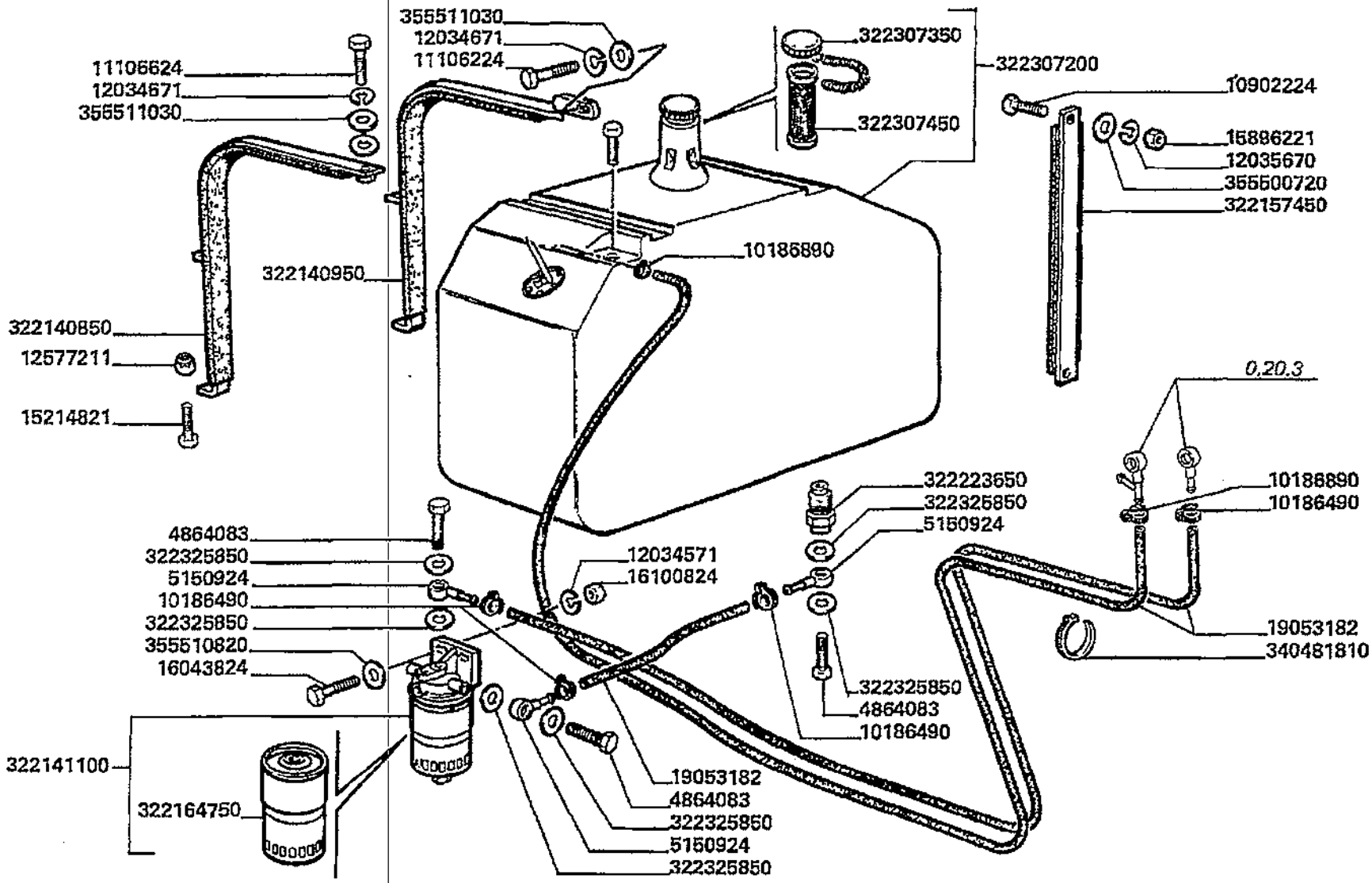

Installazione motore
Engine installation
Installation du moteur
Motor installation
Installaciopn motor

MTB "L" - L 626

10.06

Serbatoio combustibile pag.1
Fuel tank
Reservoir carburant
Kraftstofftank
Deposito de combustible

Laverda\10.06.L626mcs.png

			Italiano	Inglese	Francese	Tedesco	Spagnolo
-	322307350	1	Tappo	Plug	Bouchon	Verschl.stopfen	Tapon
			● 003232055500 (1)				
-	322307450	1	Filtro	Filter	Filtre	Filter	Filtro
-	322325850	6	Rondella	Washer	Rondelle	Unterlegscheibe	Arandela
-	340481810	2	Fascetta	Clamp	Collier	Halteschelle	Abrazadera
-	355500720	2	Rondella	Washer	Rondelle	Unterlegscheibe	Arandela
			● 003555007150 (2)				
-	355510820	16	Rondella	Washer	Rondelle	Unterlegscheibe	Arandela
-	355511030	6	Rondella	Washer	Rondelle	Unterlegscheibe	Arandela
-	4864083	3	Bocchettone	Bolt, banjo	Orifice de remplissage	Verbindungsstutzen	Boquilla
			● 005042665550 (3)				
-	5150924	3	Raccordo	Union	Raccord	Verschraubung	Racor

Installazione motore Engine installation Installation du moteur Motor installation Installaciopn motor	10.06.1	Serbatoio combustibile pag.2 Fuel tank Reservoir carburant Kraftstofftank Deposito de combustible
MTB "L" - L 626		Laverda\10.06p2.L626mcs.png

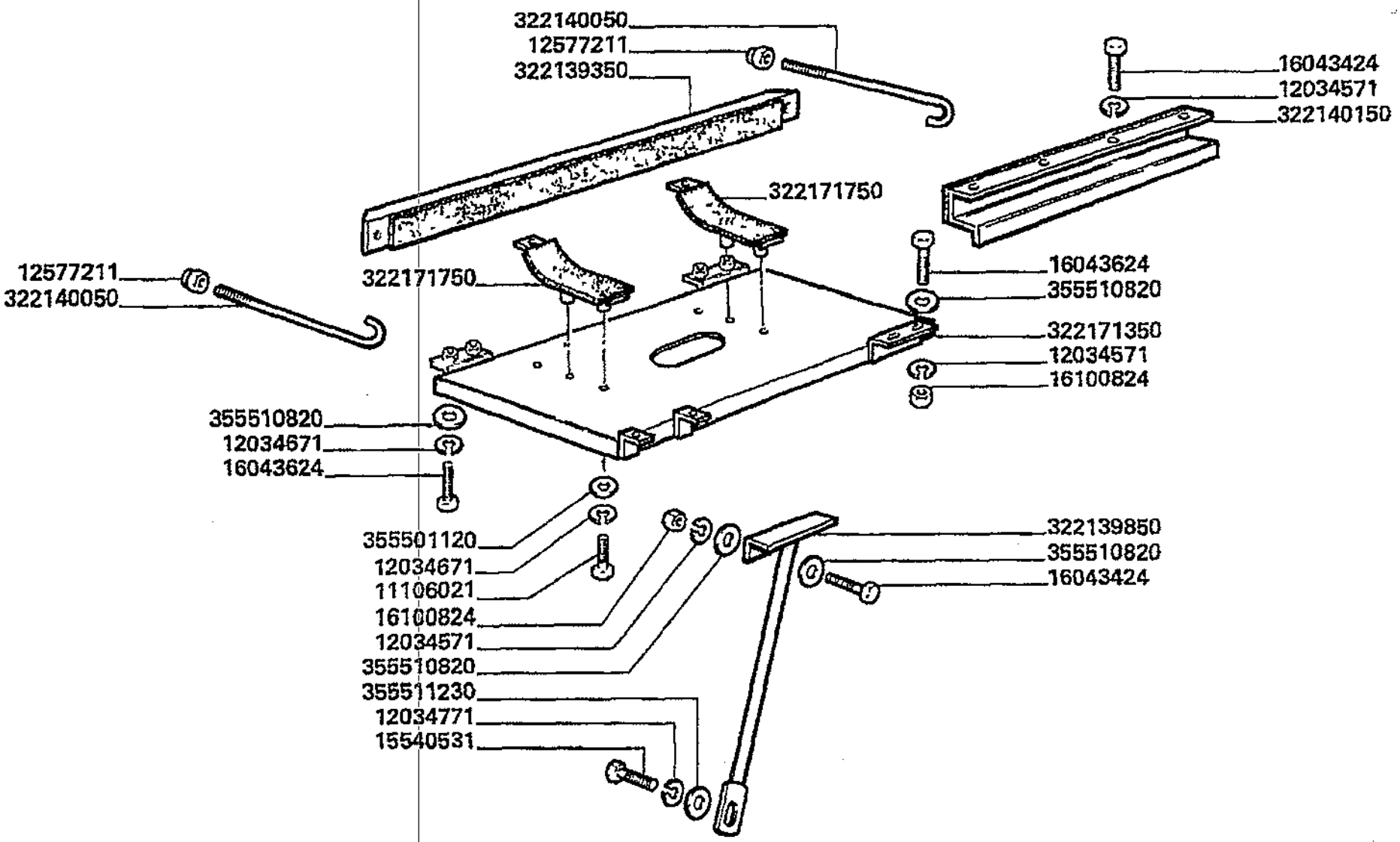

Installazione motore
Engine installation
Installation du moteur
Motor installation
Installaciopn motor

MTB "L" - L 626

10.06.1

Serbatoio combustibile pag.2
Fuel tank
Reservoir carburant
Kraftstofftank
Deposito de combustible

Laverda\10.06p2.L626mcs.png

			Italiano	Inglese	Francese	Tedesco	Spagnolo
-	11106021	4	Vite	Screw	Vis	Schraube	Tornillo
-	11422324	1	Vite	Screw	Vis	Schraube	Tornillo
-	12034571	16	Rosetta	Lock washer	Rondelle frein	Federring	Arandela grower
-	12034671	6	Rosetta	Lock washer	Rondelle frein	Federring	Arandela grower
-	12034771	1	Rosetta	Lock washer	Rondelle frein	Federring	Arandela grower
-	12577211	4	Dado	Nut	Ecrou	Mutter	Tuerca
-	14462880	1	O-ring	O-ring	Joint thorique	Dichtring	Junta hermetica
-	15540531	1	Vite	Screw	Vis	Schraube	Tornillo
-	16043424	6	Vite	Screw	Vis	Schraube	Tornillo
-	16043624	8	Vite	Screw	Vis	Schraube	Tornillo
-	16100824	8	Dado	Nut	Ecrou	Mutter	Tuerca
-	322139350	1	Profilo	Profile	Profile	Profil	Perfil
			N.A. (1)				
-	322139850	1	Puntone	Strut	Jambe de force	Verstrebung	Codal
-	322140050	2	Tirante	Tie rod	Tringlerie	Zugstange	Brazo de enlace
-	322140150	1	Appoggio	Abutment	Contrefort	Widerlager	Contrafuerte
			N.A. (1)				
-	322171350	1	Supporto serbatoio	Support	Support	Traeger	Soporte
-	322171750	2	Collare	Collar	Collerette	Flanschring	Collar
-	355501120	4	Rondella	Washer	Rondelle	Unterlegscheibe	Arandela
-	355510820	16	Rondella	Washer	Rondelle	Unterlegscheibe	Arandela
-	355511230	1	Rondella	Washer	Rondelle	Unterlegscheibe	Arandela

Installazione motore
Engine installation
Installation du moteur
Motor installation
Installaciopn motor

MTB "L" - L 626

10.07

Filtro radiatore pag.1
Radiator filter
Filtre radiateur
Kuehlerfilter
Filtro radiador

Laverda\10.07.L626mcs.png

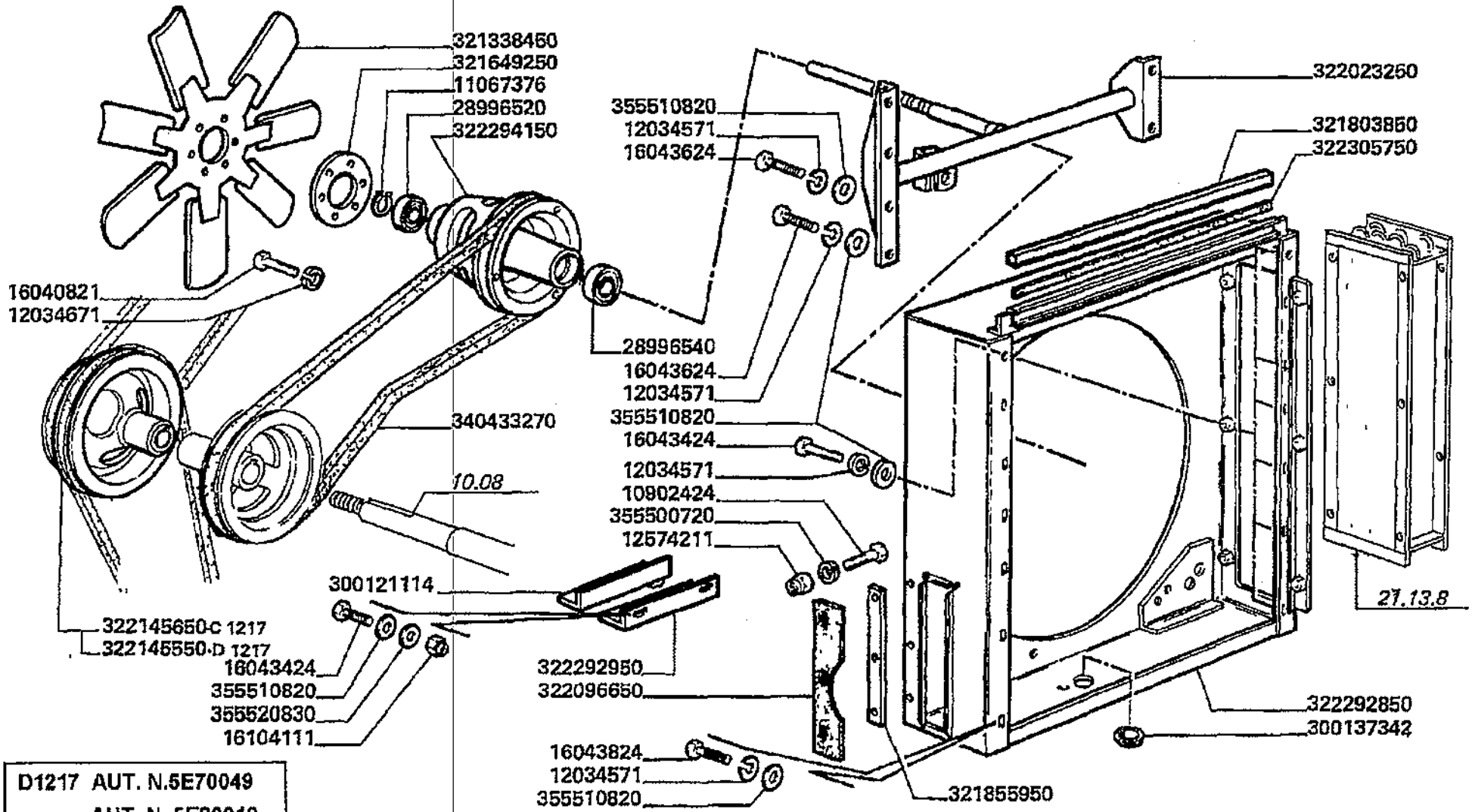

D1217 AUT. N.5E70049
AUT. N. 5E80019

Installazione motore
Engine installation
Installation du moteur
Motor installation
Installaciopn motor

10.07

Filtro radiatore pag.1
Radiator filter
Filtre radiateur
Kuehlerfilter
Filtro radiador

MTB "L" - L 626

Laverda\10.07.L626mcs.png

			Italiano	Inglese	Francese	Tedesco	Spagnolo
-	10902424	3	Vite	Screw	Vis	Schraube	Tornillo
			000109024240 (3)				
-	11067376	1	Anello elastico	Spring lockwasher	Circlips	Ring	Anillo
-	12034571	18	Rosetta	Lock washer	Rondelle frein	Federring	Arandela grower
-	12034671	6	Rosetta	Lock washer	Rondelle frein	Federring	Arandela grower
-	12574211	22	Dado	Nut	Ecrou	Mutter	Tuerca
-	16040821	6	Vite	Screw	Vis	Schraube	Tornillo
-	16043424	9	Vite	Screw	Vis	Schraube	Tornillo
-	16043824	1	Vite	Screw	Vis	Schraube	Tornillo
-	16104111	2	Dado	Nut	Ecrou	Mutter	Tuerca
-	28996520	1	Cuscinetto	Bearing	Roulement	Lager	Coijnete de bolas
-	28996540	1	Cuscinetto	Bearing	Roulement	Lager	Coijnete de bolas
-	300121114	1	Pattino	Skate	Patin	Schlitten-kufe	Patin
-	300137342	1	Tappo	Plug	Bouchon	Verschl.stopfen	Tapon
			N.A. (1)				
-	321338450	1	Ventola	Fan	Ventilateur	Luefter	Ventilador
-	321649250	2	Spessore	Shim	Cale reglage	Einstellblech	Calce
-	321803850	1	Guarnizione	Gasket	Guarniture	Dichtung	Junta
-	321855950	1	Riscontro	Strap	Patte de fixation	Lasche	Banda
			N.A. (1)				
-	322023250	1	Trave	Beam	Poutre	Baggerarm	Viga
-	322096650	1	Guarnizione	Gasket	Guarniture	Dichtung	Junta
-	322145550	1	Puleggia	Pulley	Poulie	Riemenscheibe	Polea
-	322145650	1	Puleggia	Pulley	Poulie	Riemenscheibe	Polea
-	322292850	1	Convogliatore filtro	Convoy filter	Convoyeur de filtre	Konvoi filter	Escolta filtro
-	322292950	1	Supporto pattino	Support	Support	Traeger	Soporte

Installazione motore
Engine installation
Installation du moteur
Motor installation
Installaciopn motor

MTB "L" - L 626

10.07

Filtro radiatore pag.1
Radiator filter
Filtre radiateur
Kuehlerfilter
Filtro radiador

Laverda\10.07.L626mcs.png

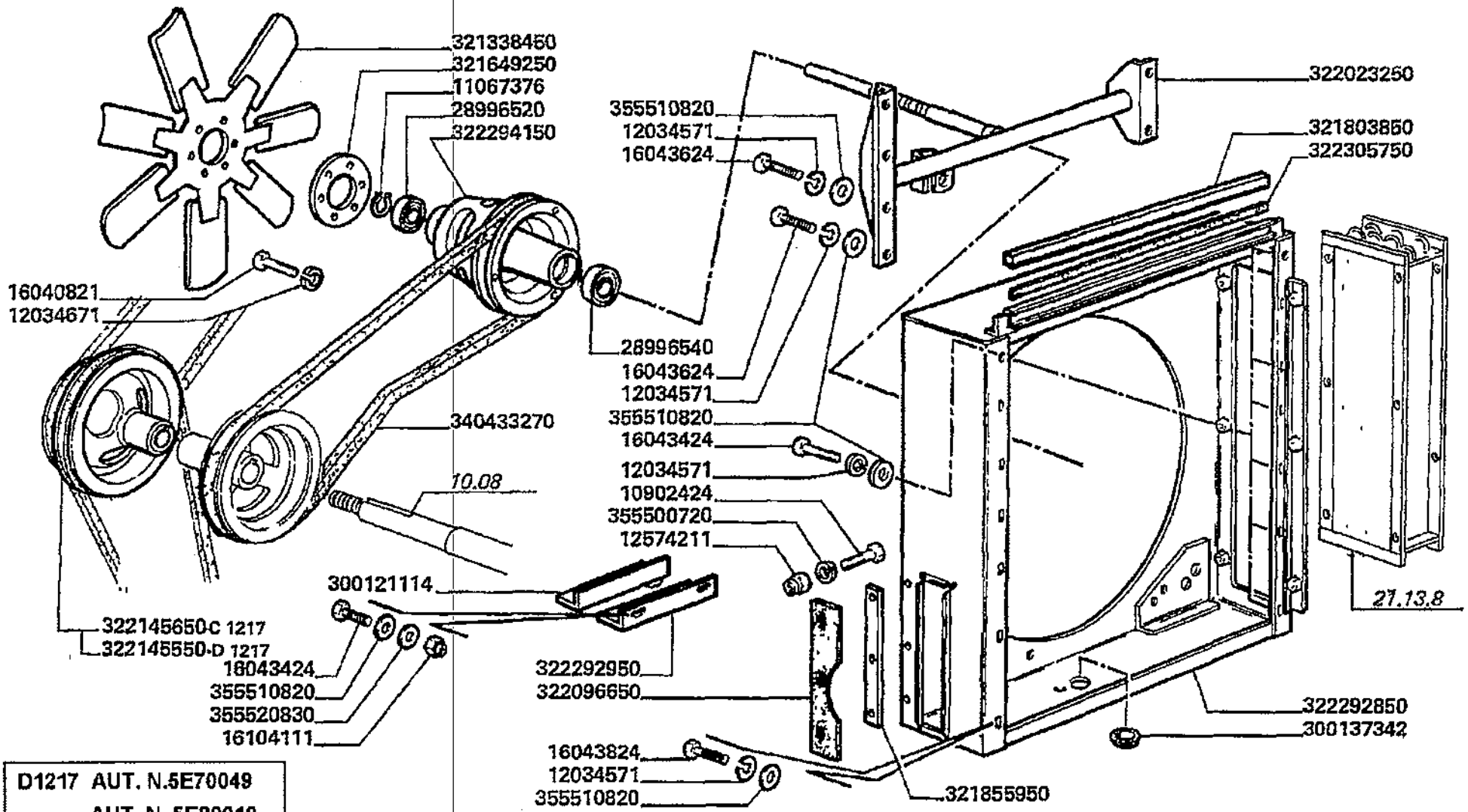

D1217 AUT. N.5E70049
AUT. N. 5E80019

Installazione motore
Engine installation
Installation du moteur
Motor installation
Installaciopn motor

MTB "L" - L 626

10.07

Filtro radiatore pag.1
Radiator filter
Filtre radiateur
Kuehlerfilter
Filtro radiador

Laverda\10.07.L626mcs.png

			Italiano	Inglese	Francese	Tedesco	Spagnolo
-	322294150	1	Puleggia	Pulley	Poulie	Riemenscheibe	Polea
-	322305750	1	Guarnizione	Gasket	Guarniture	Dichtung	Junta
-	340433270	1	Cinghia	Belt	Courroie	Riemen	Cinghia
-	355500720	3	Rondella	Washer	Rondelle	Unterlegscheibe	Arandela
			● 003555007150 (3)				
-	355510820	28	Rondella	Washer	Rondelle	Unterlegscheibe	Arandela
-	355520830	2	Rondella	Washer	Rondelle	Unterlegscheibe	Arandela

Installazione motore
Engine installation
Installation du moteur
Motor installation
Installaciopn motor

MTB "L" - L 626

10.07.1

Filtro radiatore pag.2
Radiator filter
Filtre radiateur
Kuehlerfilter
Filtro radiador

Laverda\10.07p2.L626mcs.png

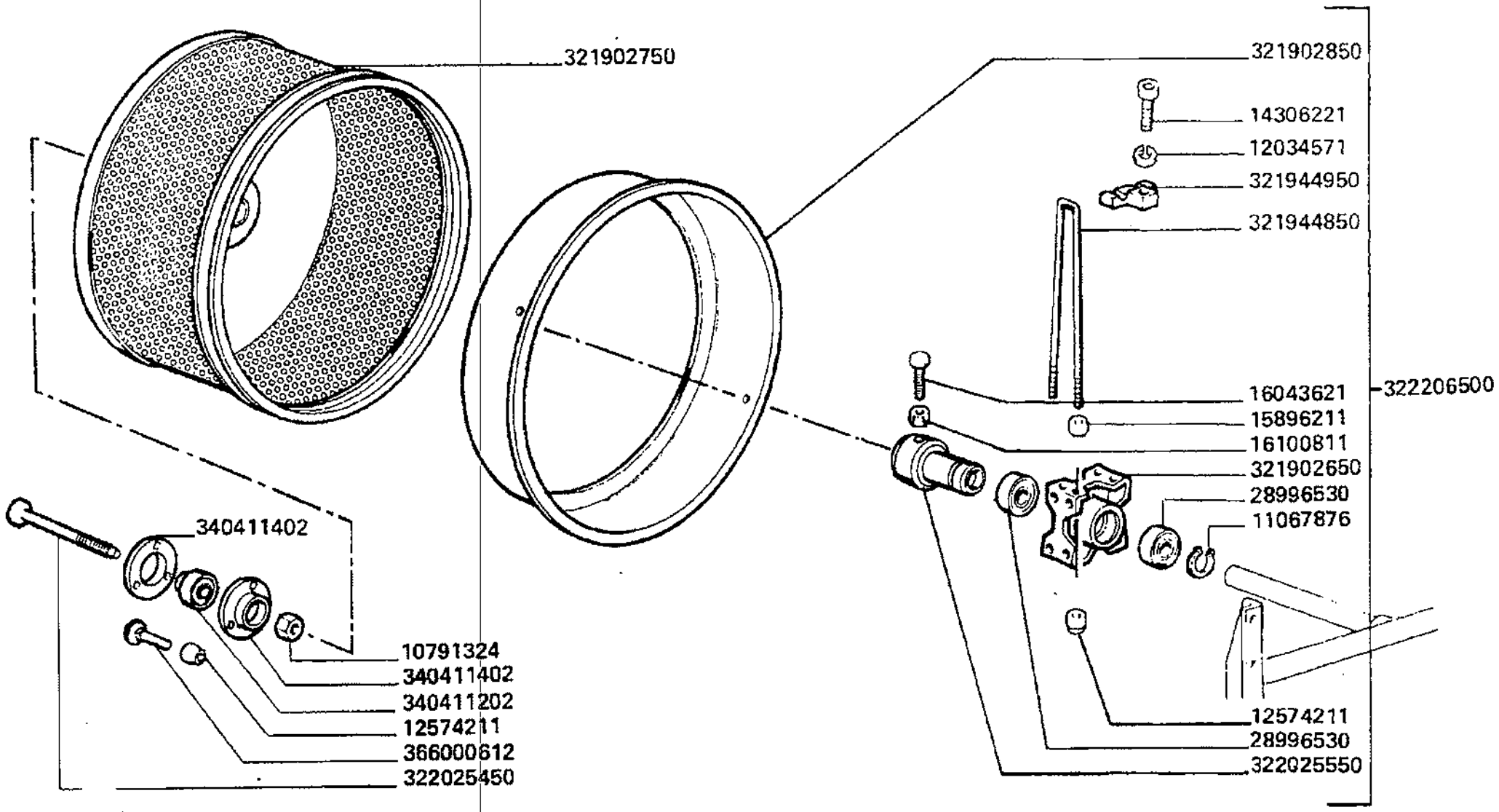

Installazione motore
Engine installation
Installation du moteur
Motor installation
Installaciopn motor

MTB "L" - L 626

10.07.1

Filtro radiatore pag.2
Radiator filter
Filtre radiateur
Kuehlerfilter
Filtro radiador

Laverda\10.07p2.L626mcs.png

			Italiano	Inglese	Francese	Tedesco	Spagnolo
-	10791324	1	Dado	Nut	Ecrou	Mutter	Tuerca
			● 000107913110 (1)				
-	11067876	1	Anello elastico	Spring lockwasher	Circlips	Ring	Anillo
-	12034571	18	Rosetta	Lock washer	Rondelle frein	Federring	Arandela grower
-	12574211	22	Dado	Nut	Ecrou	Mutter	Tuerca
-	14306221	4	Vite	Screw	Vis	Schraube	Tornillo
-	15896211	16	Dado	Nut	Ecrou	Mutter	Tuerca
-	16043621	11	Vite	Screw	Vis	Schraube	Tornillo
-	16100811	2	Dado	Nut	Ecrou	Mutter	Tuerca
-	28996530	2	Cuscinetto	Bearing	Roulement	Lager	Coijnete de bolas
-	321902650	1	Supporto	Support	Support	Lagerung	Dispos.de sosten
-	321902750	1	Filtro rotante	Rotary filter	Tami rotatif	Filtre	Filtro
-	321902850	1	Anello	Ring	Anneau	Ring	Aro
			● 003226882000 (1)				
-	321944850	8	Raggio filtro	Beam filter	Rayon du filtre rotatif	Strahl filter	Rayo filtro
-	321944950	4	Blocchetto	Block	Bloc	Platte	Bloque
-	322025450	1	Perno	Pin	Goupille	Bolzen	Pasador
			● 000107913110 (1), 003222482500 (1)				
-	322025550	1	Boccola	Bush	Bague	Buchse	Casquillo
-	322206500	1	Anello	Ring	Anneau	Ring	Aro
			● 003226882000 (1)				
-	340411202	1	Cuscinetto	Bearing	Roulement	Lager	Coijnete de bolas
-	340411402	2	Coppia flangie	Flange couple	Couple de flasques	Flaschpaarung	Pareja platina
-	366000612	3	Vite	Screw	Vis	Schraube	Tornillo

Installazione motore
Engine installation
Installation du moteur
Motor installation
Installaciopn motor

MTB "L" - L 626

10.08

Trasmissione filtro radiatore pag.1
Filter transmission radiator
Transmission filtre radiateur
Kuehlerfilterantrieb
Trasmision filtro radiador

Laverda\10.08.L626mcs.png

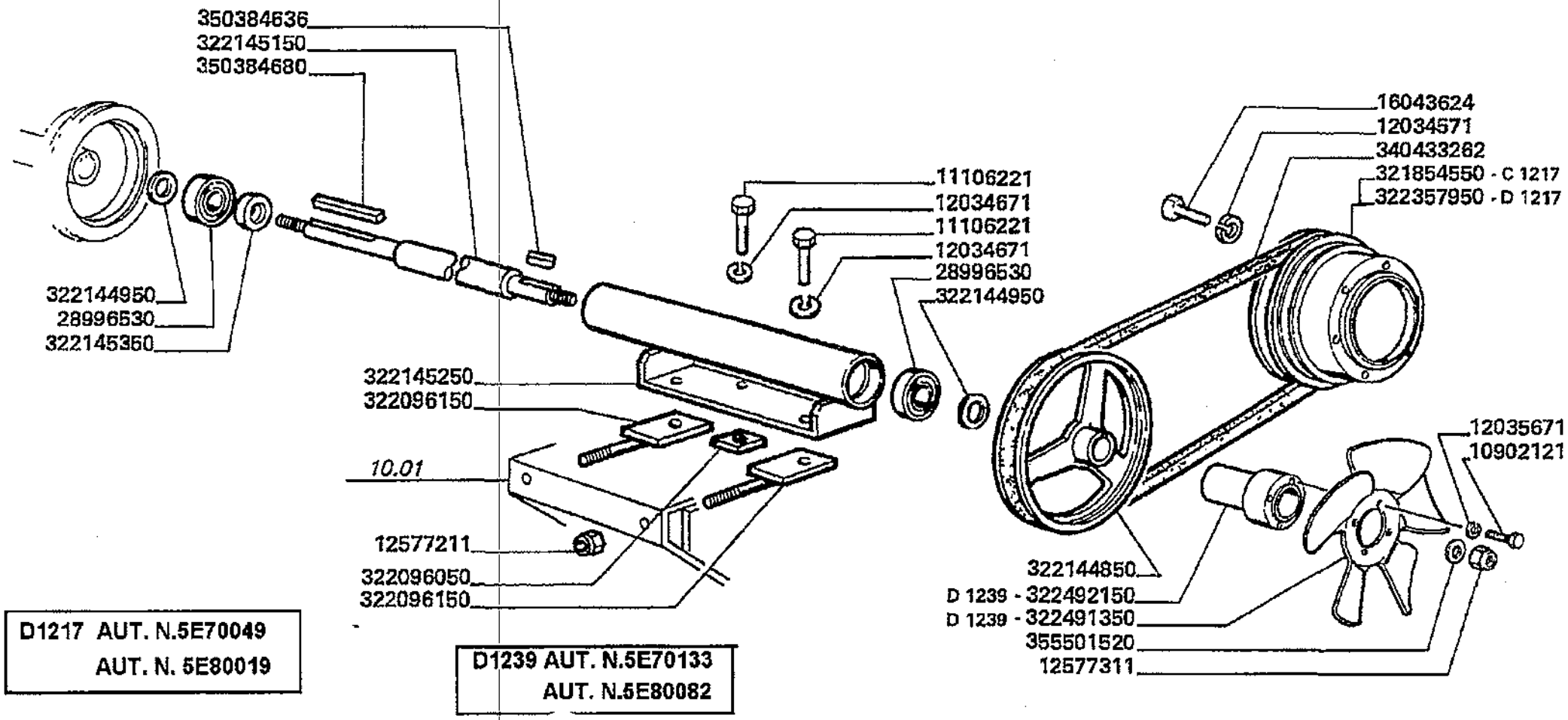

Installazione motore
Engine installation
Installation du moteur
Motor installation
Installaciopn motor

MTB "L" - L 626

10.08

Trasmissione filtro radiatore pag.1
Filter transmission radiator
Transmission filtre radiateur
Kuehlerfilterantrieb
Trasmision filtro radiador

Laverda\10.08.L626mcs.png

			Italiano	Inglese	Francese	Tedesco	Spagnolo
-	10902121	4	Vite	Screw	Vis	Schraube	Tornillo
-	11106221	3	Vite	Screw	Vis	Schraube	Tornillo
-	12034571	6	Rosetta	Lock washer	Rondelle frein	Federring	Arandela grower
-	12034671	3	Rosetta	Lock washer	Rondelle frein	Federring	Arandela grower
-	12035671	4	Rosetta	Lock washer	Rondelle frein	Federring	Arandela grower
-	12577211	3	Dado	Nut	Ecrou	Mutter	Tuerca
-	12577311	3	Dado	Nut	Ecrou	Mutter	Tuerca
-	16043624	6	Vite	Screw	Vis	Schraube	Tornillo
-	28996530	2	Cuscinetto	Bearing	Roulement	Lager	Coijnete de bolas
-	321854550	1	Puleggia	Pulley	Poulie	Riemenscheibe	Polea
-	322096050	1	Piastrina	Plate	Plaquette	Plaettchen	Plaquita
-	322096150	2	Tirante tenditore	Tie-rod	Tirant	Zugstrebe	Tirante
-	322144850	1	Puleggia condotta	Pulley driven	Poulie entrainee	Abtriebsriemenscheibe3	Polea conductora
-	322144950	2	Rondella	Washer	Rondelle	Unterlegscheibe	Arandela
-	322145150	1	Albero rinvio	Mast return	Arbre de renvoi	Mat	Mastil
			◐ 003227340500 (1), 003227347500 (1)				
-	322145250	1	Supporto albero	Support	Support arbre	Traeger	Soporte
-	322145350	1	Rondella	Washer	Rondelle	Unterlegscheibe	Arandela
-	322357950	1	Puleggia	Pulley	Poulie	Riemenscheibe	Polea
-	322491350	1	Ventola	Fan	Couronne mobile	Pumpenleitrad	Impulsor
-	322492150	1	Mozzo	Hub	Moyeu	Nabe	Cubo
-	340433262	1	Cinghia	Belt	Courroie	Riemen	Cinghia
-	350384636	1	Linguetta	Key	Clavette	Keil	Chaveta
-	350384680	1	Linguetta	Key	Clavette	Keil	Chaveta
-	355501520	1	Rondella	Washer	Rondelle	Unterlegscheibe	Arandela

Installazione motore Engine installation Installation du moteur Motor installation Installaciopn motor	10.08.1	Trasmissione filtro radiatore pag.2 Filter transmission radiator Transmission filtre radiateur Kuehlerfilterantrieb Trasmision filtro radiador
MTB "L" - L 626		Laverda\10.08p2.L626mcs.png

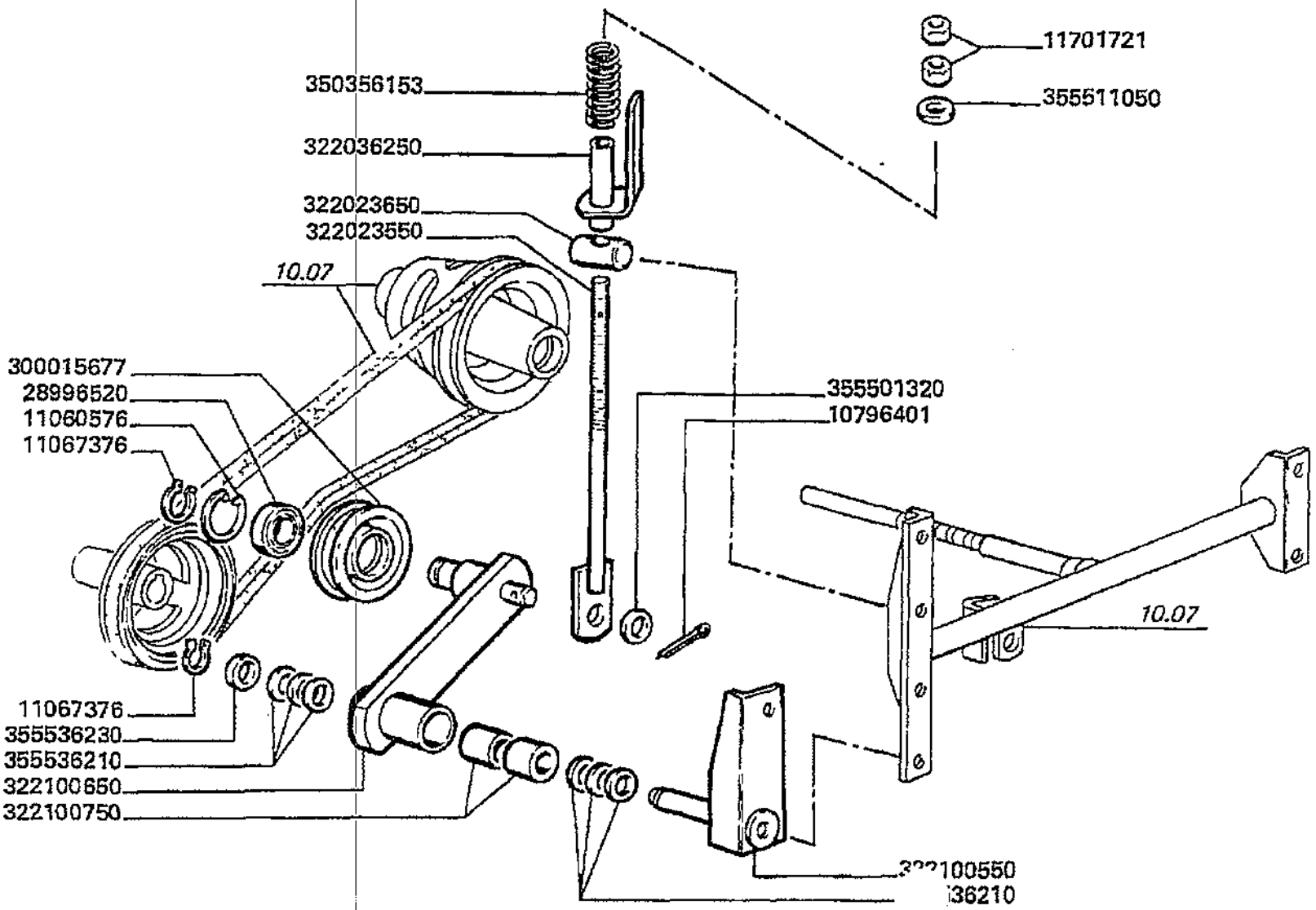

Installazione motore
Engine installation
Installation du moteur
Motor installation
Installaciopn motor

10.08.1

Trasmissione filtro radiatore pag.2
Filter transmission radiator
Transmission filtre radiateur
Kuehlerfilterantrieb
Trasmision filtro radiador

MTB "L" - L 626

Laverda\10.08p2.L626mcs.png

			Italiano	Inglese	Francese	Tedesco	Spagnolo
-	10796401	2	Copiglia	Linch pin	Gouplie ferguson	Vorstecker	Pasador para eje
-	11060576	3	Anello elastico	Spring lockwasher	Circlips	Ring	Anillo
-	11067376	4	Anello elastico	Spring lockwasher	Circlips	Ring	Anillo
-	11701721	2	Dado	Nut	Ecrou	Mutter	Tuerca
-	28996520	3	Cuscinetto	Bearing	Roulement	Lager	Coijnete de bolas
-	300015677	1	Galoppino	Pulley gear	Pignon poulie	Zahnrad	Engranaje
-	322023550	1	Tirante tenditore	Tie-rod	Tirant	Zugstrebe	Tirante
-	322023650	1	Snodo	Ball joint	Rotule	Kardangelenk	Articulacion
-	322036250	1	Distanziatore	Spacer	Entetoise	Distanzstueck	Distanciador
-	322100550	1	Ancoraggio	Anchor	Attache	Verankerung	Fijacion
-	322100650	1	Supporto	Support	Support	Lagerung	Dispos.de sosten
-	322100750	2	Cuscinetto	Bearing	Roulement	Lager	Coijnete de bolas
-	350356153	1	Molla	Spring	Ressort	Feder	Accionador
-	355501320	2	Rondella	Washer	Rondelle	Unterlegscheibe	Arandela
-	355536210	6	Rondella	Washer	Rondelle	Unterlegscheibe	Arandela
-	355536230	1	Rondella	Washer	Rondelle	Unterlegscheibe	Arandela

Installazione motore Engine installation Installation du moteur Motor installation Installaciopn motor	10.08.2	Trasmissione filtro radiatore pag.3 Filter transmission radiator Transmission filtre radiateur Kuehlerfilterantrieb Trasmision filtro radiador
MTB "L" - L 626		Laverda\10.08p3.L626mcs.png

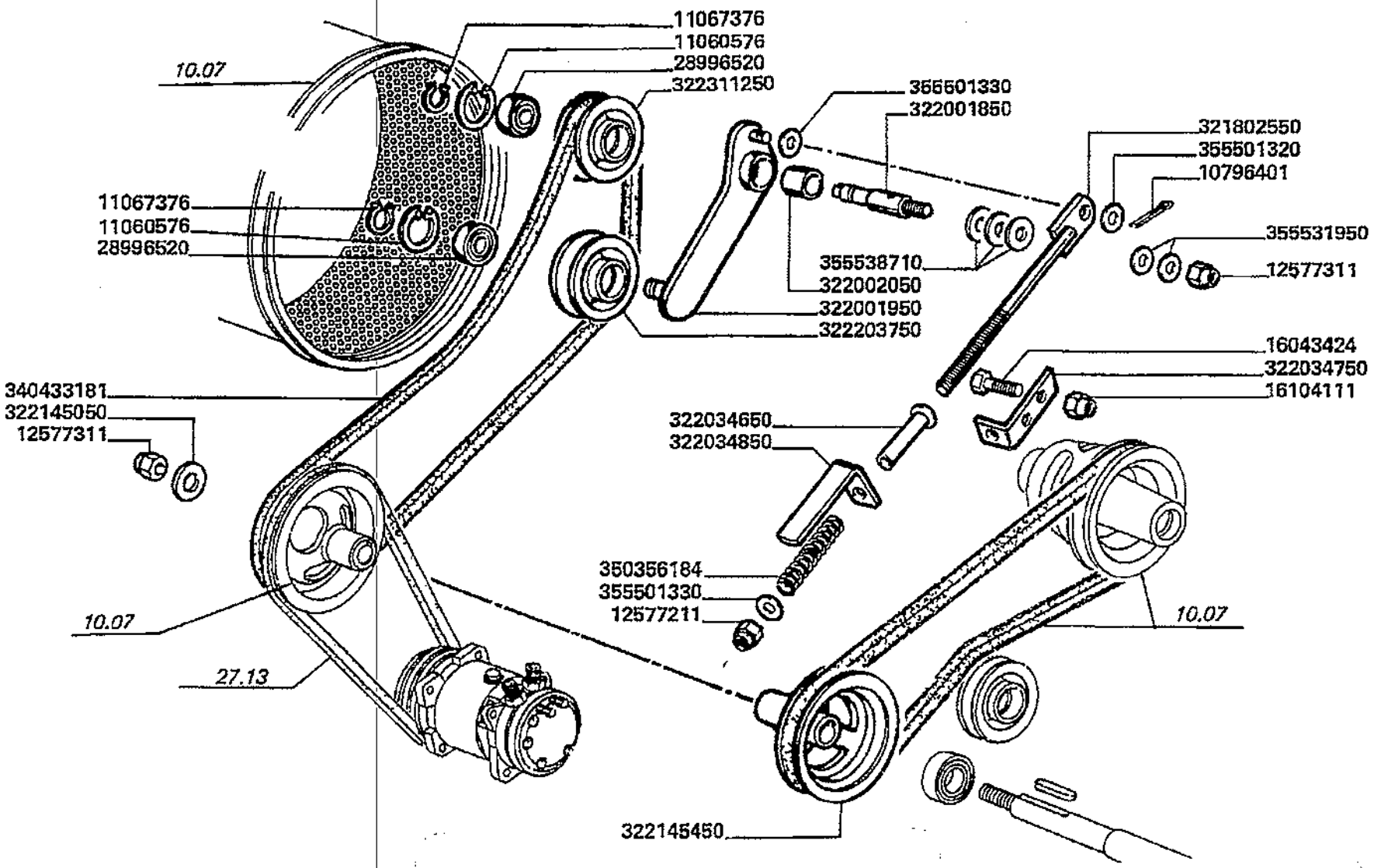

Installazione motore
Engine installation
Installation du moteur
Motor installation
Installaciopn motor

10.08.2

Trasmissione filtro radiatore pag.3
Filter transmission radiator
Transmission filtre radiateur
Kuehlerfilterantrieb
Trasmision filtro radiador

MTB "L" - L 626

Laverda\10.08p3.L626mcs.png

			Italiano	Inglese	Francese	Tedesco	Spagnolo
-	10796401	2	Copiglia	Linch pin	Gouplle ferguson	Vorstecker	Pasador para eje
-	11060576	3	Anello elastico	Spring lockwasher	Circlips	Ring	Anillo
-	11067376	4	Anello elastico	Spring lockwasher	Circlips	Ring	Anillo
-	12577211	3	Dado	Nut	Ecrou	Mutter	Tuerca
-	12577311	3	Dado	Nut	Ecrou	Mutter	Tuerca
-	16043424	2	Vite	Screw	Vis	Schraube	Tornillo
-	16104111	2	Dado	Nut	Ecrou	Mutter	Tuerca
-	28996520	3	Cuscinetto	Bearing	Roulement	Lager	Coijnete de bolas
-	321802550	1	Tirante regolazione	Tie rod	Tirant	Zugstrebe	Tirante
-	322001850	1	Perno	Pin	Goupille	Bolzen	Pasador
-	322001950	1	Supporto	Support	Support	Lagerung	Dispos.de sosten
-	322002050	1	Cuscinetto	Bearing	Roulement	Lager	Coijnete de bolas
-	322034650	1	Boccola	Bush	Bague	Buchse	Casquillo
-	322034750	1	Piastrina	Plate	Plaquette	Plaettchen	Plaquita
			● N.A. (1)				
-	322034850	1	Indice molla	Index spring	Indicateur ressort	Verzeichnis sprungfeder	Indice muelle
-	322145050	1	Rondella	Washer	Rondelle	Unterlegscheibe	Arandela
-	322145450	1	Puleggia	Pulley	Poulie	Riemenscheibe	Polea
			● 003226476500 (1), 003404332680 (1)				
-	322203750	1	Tendicinghia	Tensioner,belt	Tendeur de courroie	Riemenspanner	Tensor de correa
-	322311250	1	Tenditore	Tension sleeve	Tendeur	Spannhuelse	Tensor a tornillo
-	340433181	1	Cinghia	Belt	Courroie	Riemen	Cinghia
-	350356184	1	Molla	Spring	Ressort	Feder	Accionador
-	355501320	2	Rondella	Washer	Rondelle	Unterlegscheibe	Arandela
-	355501330	2	Rondella	Washer	Rondelle	Unterlegscheibe	Arandela
-	355531950	2	Rondella	Washer	Rondelle	Unterlegscheibe	Arandela

Installazione motore
Engine installation
Installation du moteur
Motor installation
Installaciopn motor

MTB "L" - L 626

10.08.2

Trasmissione filtro radiatore pag.3
Filter transmission radiator
Transmission filtre radiateur
Kuehlerfilterantrieb
Trasmision filtro radiador

Laverda\10.08p3.L626mcs.png

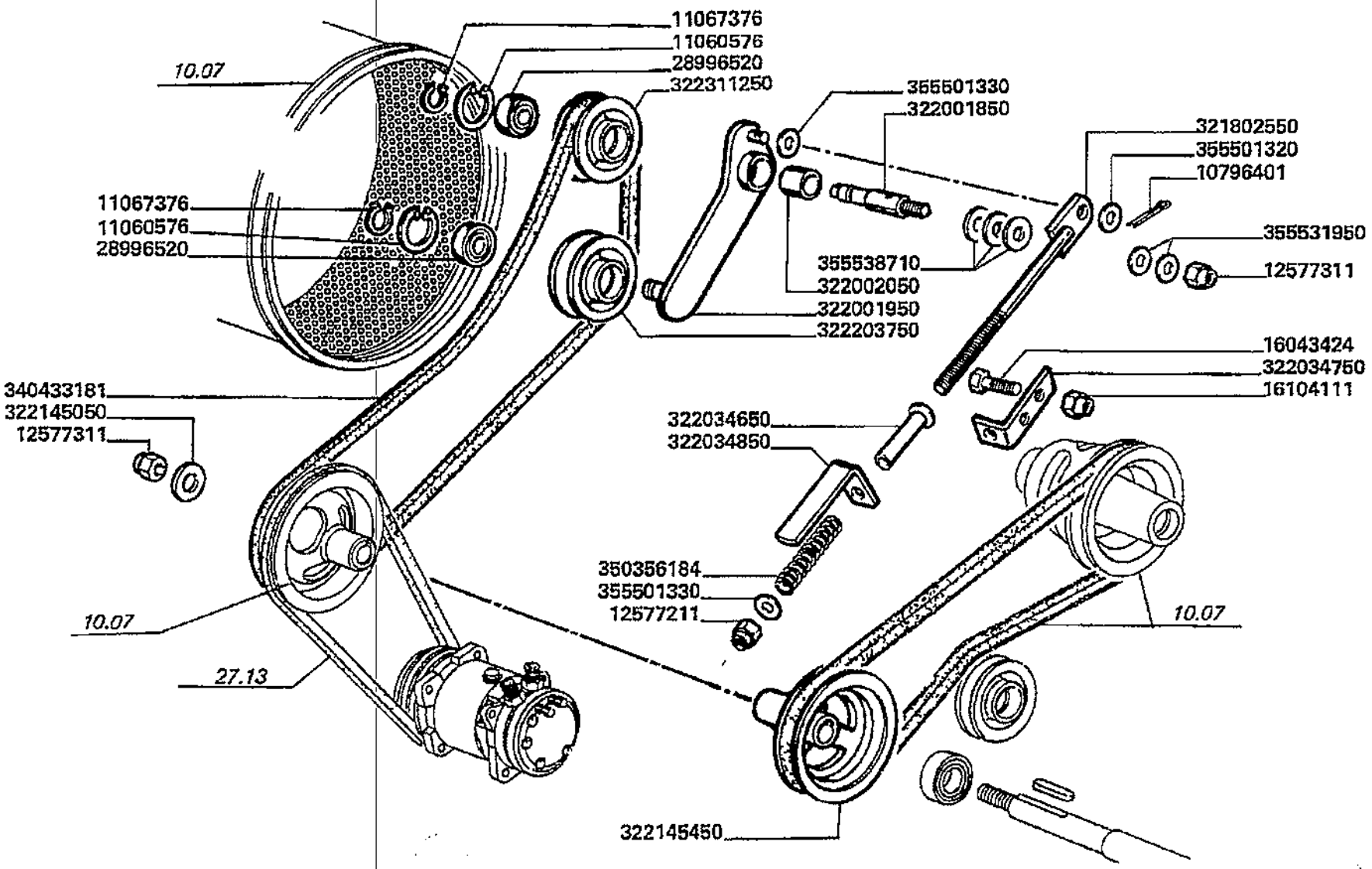

Installazione motore
Engine installation
Installation du moteur
Motor installation
Installaciopn motor

MTB "L" - L 626

10.08.2

Trasmissione filtro radiatore pag.3
Filter transmission radiator
Transmission filtre radiateur
Kuehlerfilterantrieb
Trasmision filtro radiador

Laverda\10.08p3.L626mcs.png

			Italiano	Inglese	Francese	Tedesco	Spagnolo
-	355538710	3	Rondella	Washer	Rondelle	Unterlegscheibe	Arandela

Installazione motore Engine installation Installation du moteur Motor installation Installaciopn motor	10.09	Albero presa di forza Power take-off Prise de force Zapfwelle Toma de fuerza
MTB "L" - L 626		Laverda\10.09.L626mcs.png

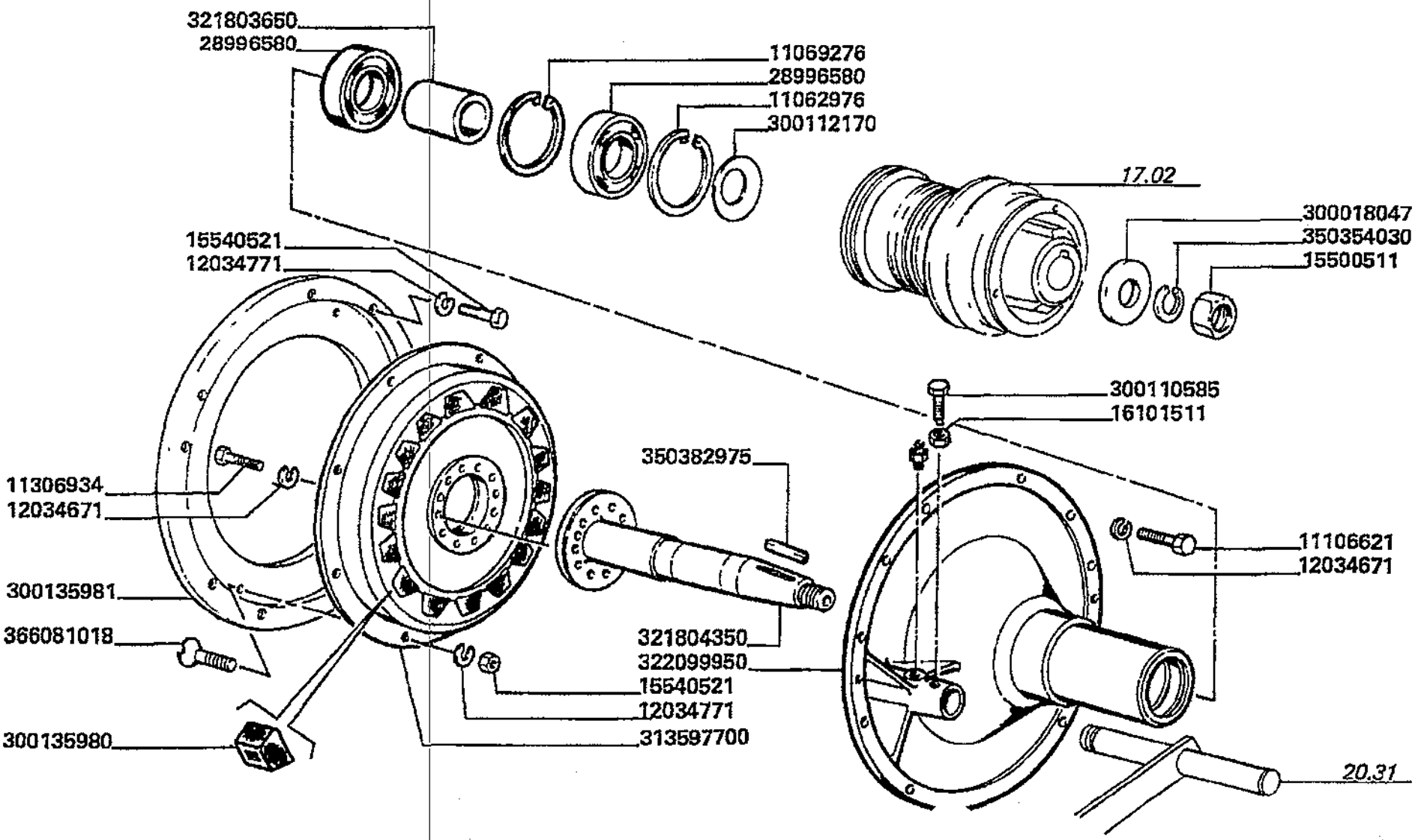

Installazione motore
Engine installation
Installation du moteur
Motor installation
Installaciopn motor

MTB *L* - L 626

10.09

Albero presa di forza
Power take-off
Prise de force
Zapfwelle
Toma de fuerza

Laverda\10.09.L626mcs.png

			Italiano	Inglese	Francese	Tedesco	Spagnolo
-	10788211	8	Dado	Nut	Ecrou	Mutter	Tuerca
-	11062976	2	Anello elastico	Spring lockwasher	Circlips	Ring	Anillo
-	11106621	6	Vite	Screw	Vis	Schraube	Tornillo
-	11306934	12	Vite	Screw	Vis	Schraube	Tornillo
-	12034671	26	Rosetta	Lock washer	Rondelle frein	Federring	Arandela grower
-	12034771	12	Rosetta	Lock washer	Rondelle frein	Federring	Arandela grower
-	15500511	1	Dado	Nut	Ecrou	Mutter	Tuerca
-	15540521	12	Vite	Screw	Vis	Schraube	Tornillo
-	16101511	1	Dado	Nut	Ecrou	Mutter	Tuerca
-	28996580	2	Cuscinetto	Bearing	Roulement	Lager	Coijnete de bolas
-	300018047	1	Rondella	Washer	Rondelle	Unterlegscheibe	Arandela
-	300110585	1	Vite	Screw	Vis	Schraube	Tornillo
-	300112170	1	Rondella	Washer	Rondelle	Unterlegscheibe	Arandela
-	300135980	20	Tassello	Pad	Tampon	Duebel	Taco
			003001379320 (20)				
-	300135981	1	Anello	Ring	Anneau	Ring	Aro
			N.A. (1)				
-	313597700	1	Disco	Disc	Disque	Scheibe	Disco
-	321804350	1	Albero	Shaft	Arbre	Welle	Arbol
-	322099950	1	Supporto albero	Support	Support arbre	Traeger	Soporte
-	350354030	1	Rosetta	Lock washer	Rondelle frein	Federring	Arandela grower
			003503546300 (1)				
-	350382975	1	Linguetta	Key	Clavette	Keil	Chaveta
-	366081018	8	Vite	Screw	Vis	Schraube	Tornillo

Trazione
Transmission
Traction
Antrieb
Traccion

Simboli - Symbols - Symboles - Symbole - Symbolos

(X) Qta x macchine vendute (aa.bbb.ccc.ddd) (aa) per 1,(bbb) 2-10 (ccc) 11-25 (ddd) 26-50 - Qty per tractors sold (aa.bbb.ccc.ddd) (aa) for 1,(bbb) 2-10 (ccc) 11-25 (ddd) 26-50 - Qte pour parc tracteurs (aa,bbb,ccc,ddd) (aa) pour 1,(bbb) 2-10 (ccc) 11-25 (ddd) 26-50 - Anzahl pro schleppersverkauf (aa,bbb,ccc,ddd) (aa) fuer 1,(bbb) 2-10 (ccc) 11-25 (ddd) 26-50 - Cantidad por maquinas vendidas (aa.bbb.ccc.ddd) (aa) 1,(bbb) 2-10 (ccc) 11-25 (ddd) 26-50

T-A Sostituzione - Replacement - Substitution - Ersetzung - Substituciòn

T-B Revisione - Overhaul - Revision - Uberprufung - Revisiòn

T-C Registrazione - Setting - Enregistrement - Einstellung - Regulatiòn

T-D Da classificare - ?da classificare - ?da classificare - ?da classificare - ?da classificare

Trazione
Transmission
Traction
Antrieb
Traccion

11.03.1

Assale anteriore (mcs) pag.1
Front axle
Essieu avant
Vorderachse
Eje anterior

MTB "L" - L 626

Laverda\11.03.1.L626mcs.png

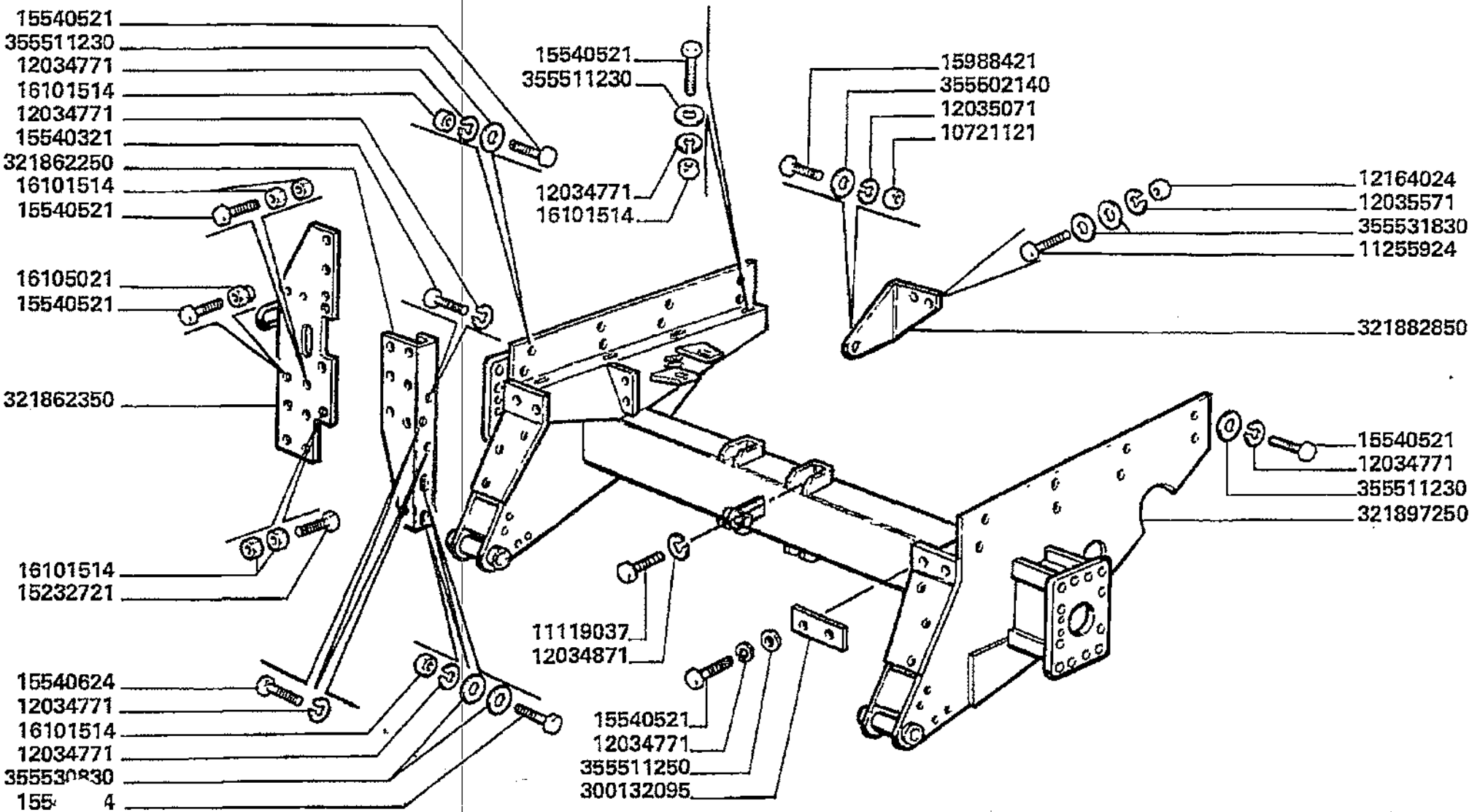

Trazione
Transmission
Traction
Antrieb
Traccion

11.03.1

Assale anteriore (mcs) pag.1
Front axle
Essieu avant
Vorderachse
Eje anterior

MTB "L" - L 626

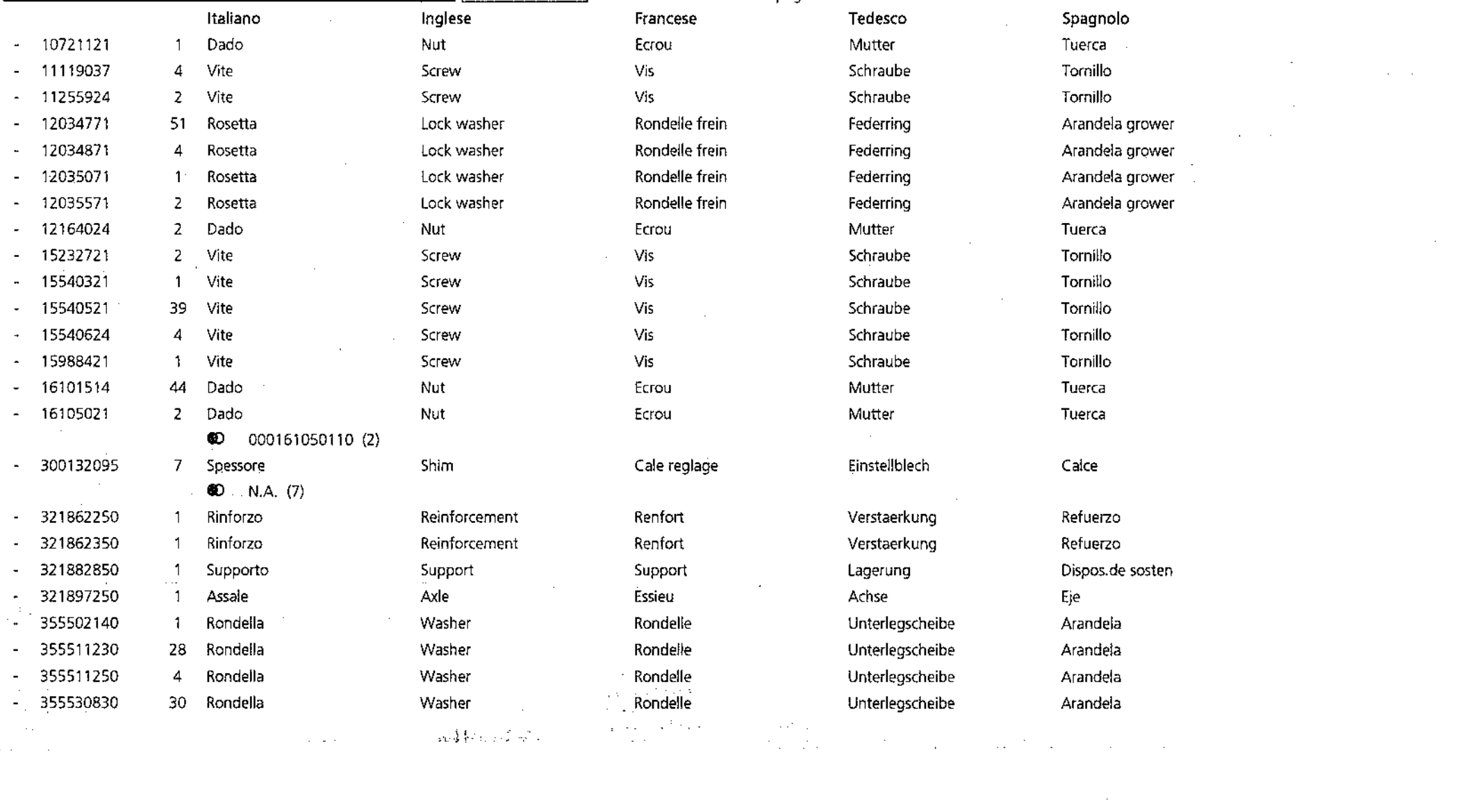

Laverda\11.03.1.L626mcs.png

			Italiano	Inglese	Francese	Tedesco	Spagnolo
-	10721121	1	Dado	Nut	Ecrou	Mutter	Tuerca
-	11119037	4	Vite	Screw	Vis	Schraube	Tornillo
-	11255924	2	Vite	Screw	Vis	Schraube	Tornillo
-	12034771	51	Rosetta	Lock washer	Rondelle frein	Federring	Arandela grower
-	12034871	4	Rosetta	Lock washer	Rondelle frein	Federring	Arandela grower
-	12035071	1	Rosetta	Lock washer	Rondelle frein	Federring	Arandela grower
-	12035571	2	Rosetta	Lock washer	Rondelle frein	Federring	Arandela grower
-	12164024	2	Dado	Nut	Ecrou	Mutter	Tuerca
-	15232721	2	Vite	Screw	Vis	Schraube	Tornillo
-	15540321	1	Vite	Screw	Vis	Schraube	Tornillo
-	15540521	39	Vite	Screw	Vis	Schraube	Tornillo
-	15540624	4	Vite	Screw	Vis	Schraube	Tornillo
-	15988421	1	Vite	Screw	Vis	Schraube	Tornillo
-	16101514	44	Dado	Nut	Ecrou	Mutter	Tuerca
-	16105021	2	Dado	Nut	Ecrou	Mutter	Tuerca
			● 000161050110 (2)				
-	300132095	7	Spessore	Shim	Cale reglage	Einstellblech	Calce
			● N.A. (7)				
-	321862250	1	Rinforzo	Reinforcement	Renfort	Verstaerkung	Refuerzo
-	321862350	1	Rinforzo	Reinforcement	Renfort	Verstaerkung	Refuerzo
-	321882850	1	Supporto	Support	Support	Lagerung	Dispos.de sosten
-	321897250	1	Assale	Axle	Essieu	Achse	Eje
-	355502140	1	Rondella	Washer	Rondelle	Unterlegscheibe	Arandela
-	355511230	28	Rondella	Washer	Rondelle	Unterlegscheibe	Arandela
-	355511250	4	Rondella	Washer	Rondelle	Unterlegscheibe	Arandela
-	355530830	30	Rondella	Washer	Rondelle	Unterlegscheibe	Arandela

Trazione
Transmission
Traction
Antrieb
Traccion

11.03.1

Assale anteriore (mcs) pag.1
Front axle
Essieu avant
Vorderachse
Eje anterior

MTB "L" - L 626

Laverda\11.03.1.L626mcs.png

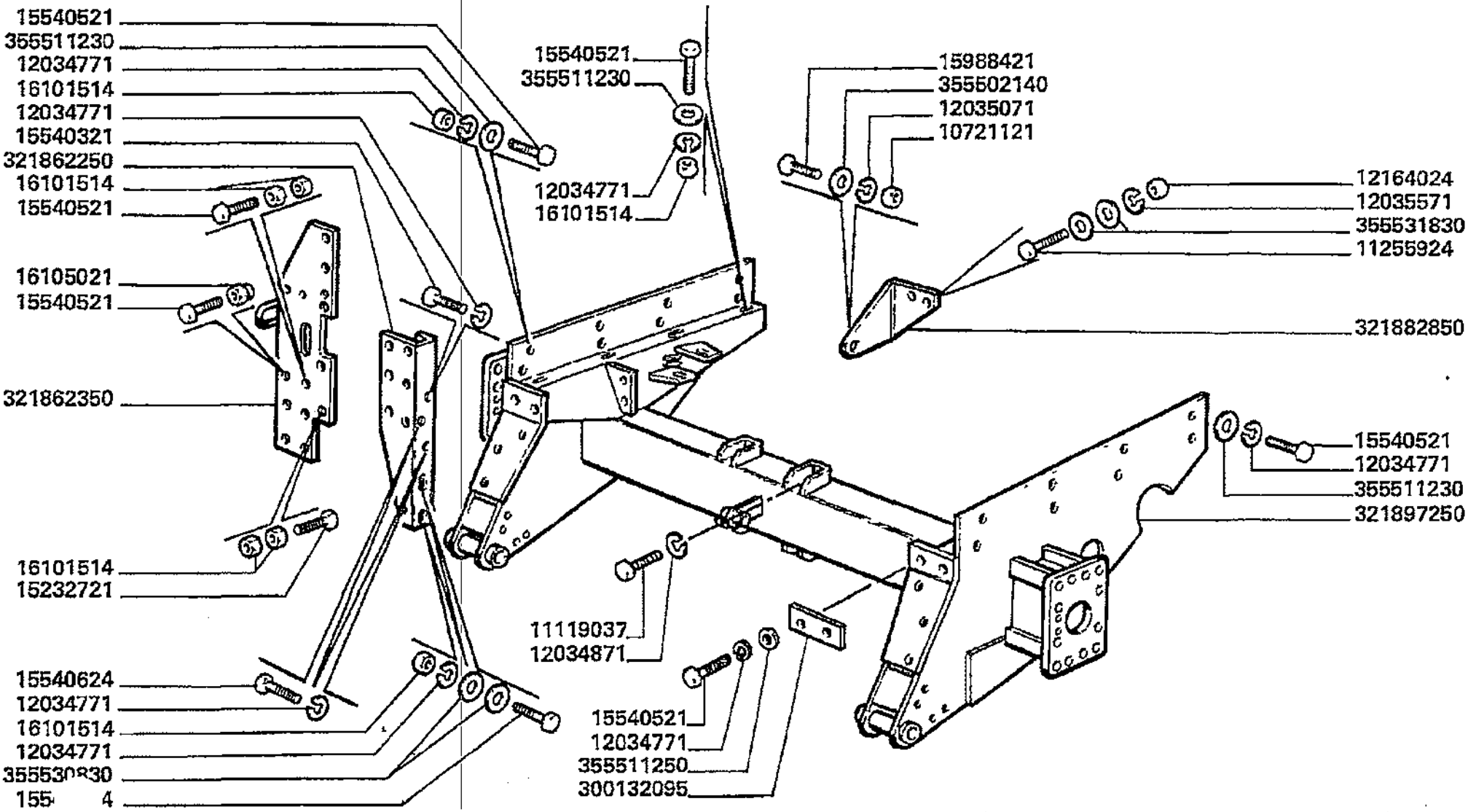

Trazione
Transmission
Traction
Antrieb
Traccion

MTB "L" - L 626

11.03.1

Assale anteriore (mcs) pag.1
Front axle
Essieu avant
Vorderachse
Eje anterior

Laverda\11.03.1.L626mcs.png

			Italiano	Inglese	Francese	Tedesco	Spagnolo
-	355531830	4	Rondella	Washer	Rondelle	Unterlegscheibe	Arandela

Trazione
Transmission
Traction
Antrieb
Traccion

MTB "L" - L 626

11.03.1
.1

Assale anteriore (mcs) pag.2
Front axle
Essieu avant
Vorderachse
Eje anterior

Laverda\11.03.1p2.L626mcs.png

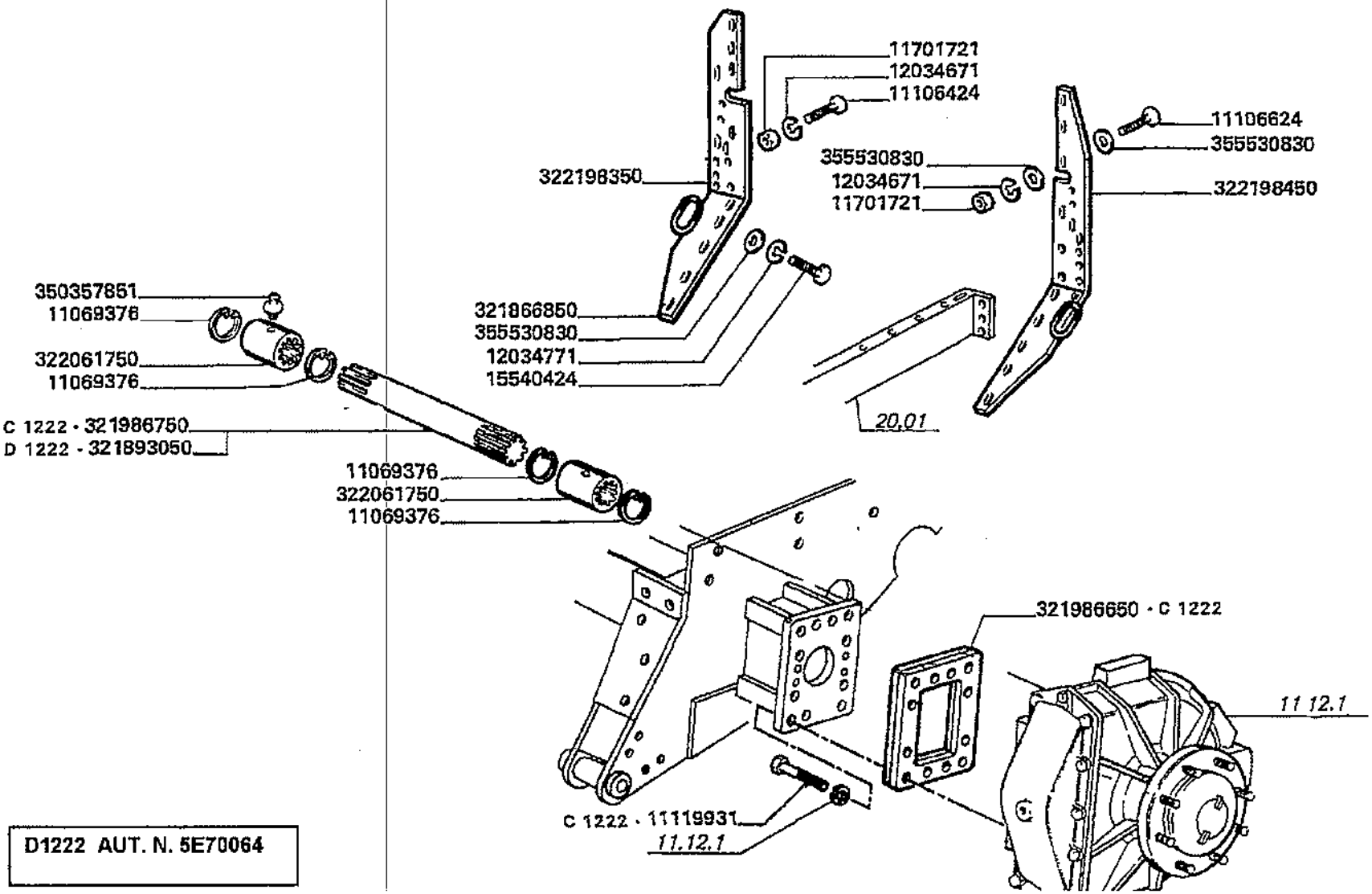

D1222 AUT. N. 5E70064

Trazione
Transmission
Traction
Antrieb
Traccion

MTB "L" - L 626

11.03.1
.1

Assale anteriore (mcs) pag.2
Front axle
Essieu avant
Vorderachse
Eje anterior

Laverda\11.03.1p2.L626mcs.png

			Italiano	Inglese	Francese	Tedesco	Spagnolo
-	11069376	8	Anello elastico	Spring lockwasher	Circlips	Ring	Anillo
-	11106424	6	Vite	Screw	Vis	Schraube	Tornillo
-	11106624	10	Vite	Screw	Vis	Schraube	Tornillo
-	11119931	24	Vite	Screw	Vis	Schraube	Tornillo
-	11701721	16	Dado	Nut	Ecrou	Mutter	Tuerca
-	12034671	16	Rosetta	Lock washer	Rondelle frein	Federring	Arandela grower
-	12034771	51	Rosetta	Lock washer	Rondelle frein	Federring	Arandela grower
-	15540424	14	Vite	Screw	Vis	Schraube	Tornillo
-	321893050	2	Semiasse	Halfshaft	Demi-essieu	Halbachse	Semieje
-	321986650	2	Distanziatore	Spacer	Entretoise	Distanzstueck	Distanciador
-	321986750	2	Semiasse	Halfshaft	Demi-essieu	Halbachse	Semieje
-	322061750	4	Manicotto	Sleeve	Manchon	Muffe	Manguito
-	322198350	1	Piastra	Plate	Plaque	Platte	Plato
-	322198450	1	Piastra	Plate	Plaque	Platte	Plato
-	350357851	4	Ingrassatore	Nipple, lube	Graisseur	Schmiernippel	Engrasador
-	355530830	30	Rondella	Washer	Rondelle	Unterlegscheibe	Arandela

Trazione
Transmission
Traction
Antrieb
Traccion

MTB "L" - L 626

11.03.2

Assale anteriore (ls) pag.1
Front axle
Essieu avant
Vorderachse
Eje anterior

Laverda\11.03.2.L626mcs.png

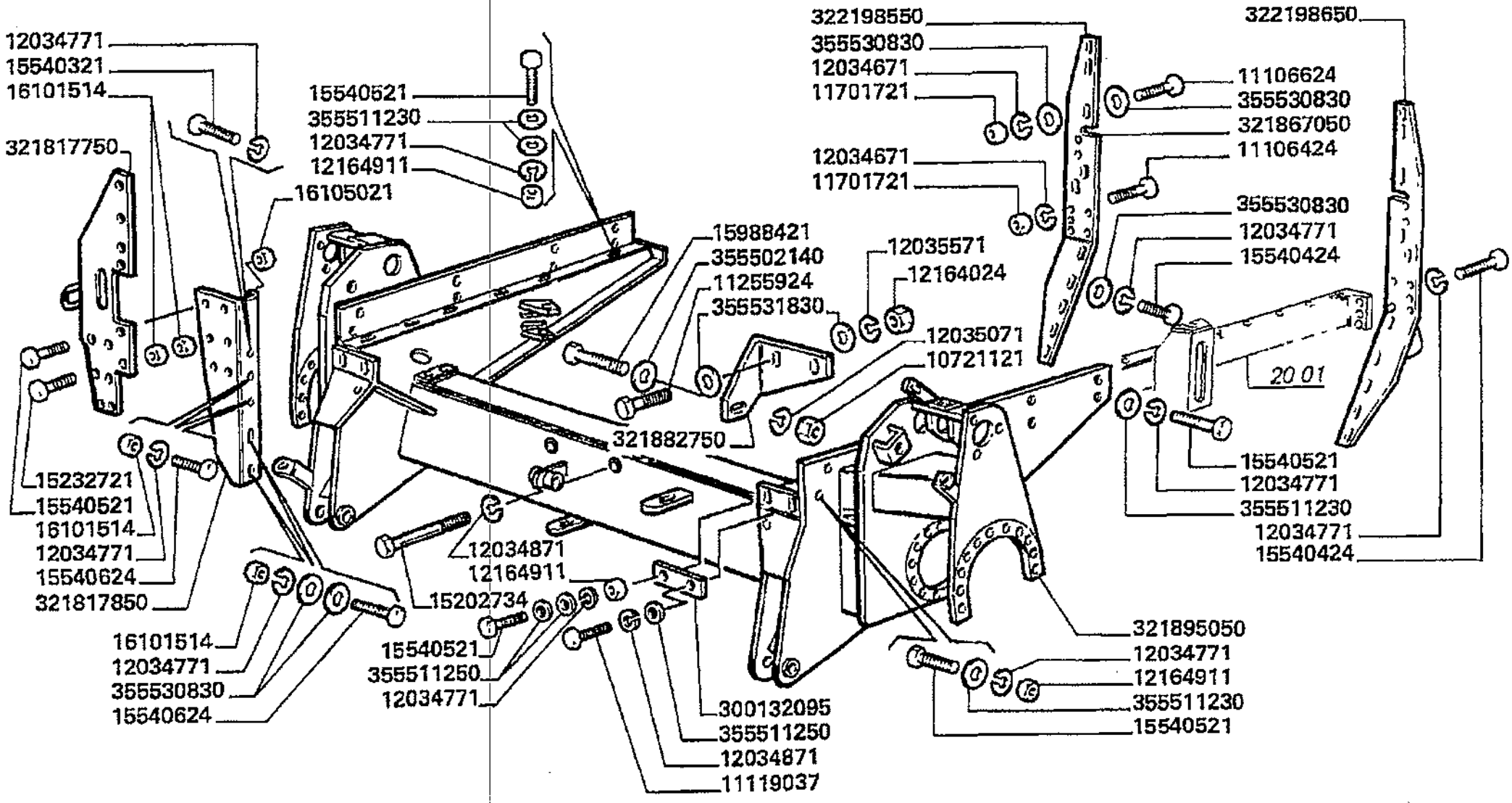

Trazione
Transmission
Traction
Antrieb
Traccion

MTB "L" - L 626

11.03.2

Assale anteriore (ls) pag.1
Front axle
Essieu avant
Vorderachse
Eje anterior

Laverda\11.03.2.L626mcs.png

			Italiano	Inglese	Francese	Tedesco	Spagnolo
-	10721121	1	Dado	Nut	Ecrou	Mutter	Tuerca
-	11106424	6	Vite	Screw	Vis	Schraube	Tornillo
-	11106624	10	Vite	Screw	Vis	Schraube	Tornillo
-	11119037	2	Vite	Screw	Vis	Schraube	Tornillo
-	11255924	2	Vite	Screw	Vis	Schraube	Tornillo
-	11701721	16	Dado	Nut	Ecrou	Mutter	Tuerca
-	12034671	16	Rosetta	Lock washer	Rondelle frein	Federring	Arandela grower
-	12034771	55	Rosetta	Lock washer	Rondelle frein	Federring	Arandela grower
-	12034871	48	Rosetta	Lock washer	Rondelle frein	Federring	Arandela grower
-	12035071	1	Rosetta	Lock washer	Rondelle frein	Federring	Arandela grower
-	12035571	2	Rosetta	Lock washer	Rondelle frein	Federring	Arandela grower
-	12164024	2	Dado	Nut	Ecrou	Mutter	Tuerca
-	12164911	24	Dado	Nut	Ecrou	Mutter	Tuerca
-	15202734	2	Vite	Screw	Vis	Schraube	Tornillo
			N.A. (2)				
-	15232721	2	Vite	Screw	Vis	Schraube	Tornillo
-	15540321	1	Vite	Screw	Vis	Schraube	Tornillo
-	15540424	14	Vite	Screw	Vis	Schraube	Tornillo
-	15540521	43	Vite	Screw	Vis	Schraube	Tornillo
-	15540624	4	Vite	Screw	Vis	Schraube	Tornillo
-	15988421	1	Vite	Screw	Vis	Schraube	Tornillo
-	16101514	16	Dado	Nut	Ecrou	Mutter	Tuerca
-	16105021	2	Dado	Nut	Ecrou	Mutter	Tuerca
			000161050110 (2)				
-	300132095	7	Spessore	Shim	Cale reglage	Einstellblech	Calce
			N.A. (7)				

Trazione
Transmission
Traction
Antrieb
Traccion

11.03.2

Assale anteriore (ls) pag.1
Front axle
Essieu avant
Vorderachse
Eje anterior

MTB "L" - L 626

Laverda\11.03.2.L626mcs.png

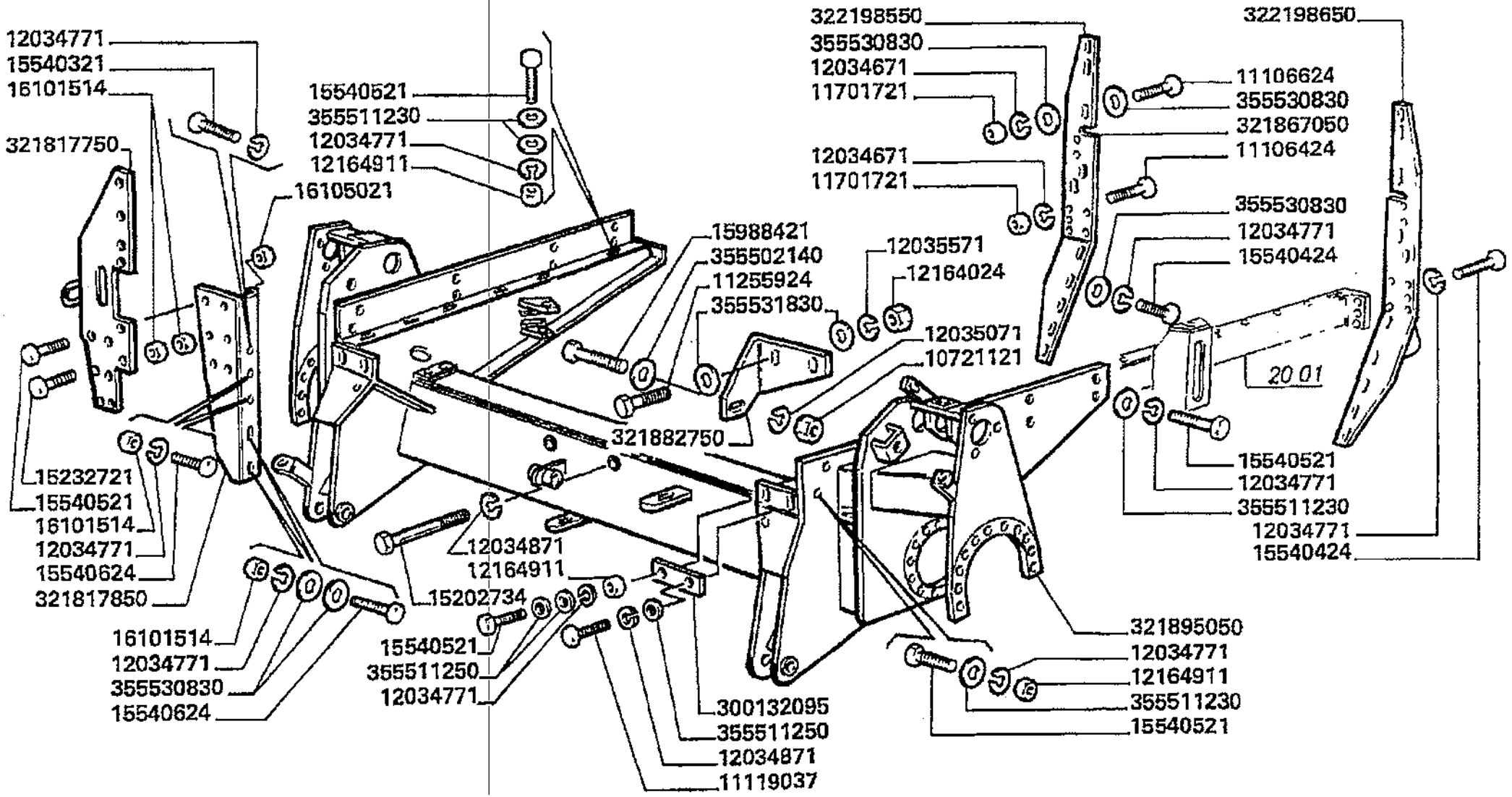

Trazione
Transmission
Traction
Antrieb
Traccion

11.03.2

Assale anteriore (ls) pag.1
Front axle
Essieu avant
Vorderachse
Eje anterior

MTB "L" - L 626

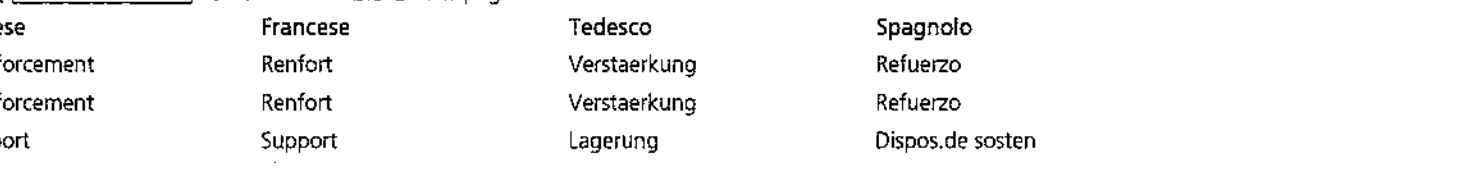
Laverda\11.03.2.L626mcs.png

			Italiano	Inglese	Francese	Tedesco	Spagnolo
-	321817750	1	Rinforzo	Reinforcement	Renfort	Verstaerkung	Refuerzo
-	321817850	1	Rinforzo	Reinforcement	Renfort	Verstaerkung	Refuerzo
-	321882750	1	Supporto	Support	Support	Lagerung	Dispos.de sosten
		-	003218827503 (1)				
-	321895050	1	Assale	Axle	Essieu	Achse	Eje
-	322198550	1	Piastra	Plate	Plaque	Platte	Plato
-	322198650	1	Piastra	Plate	Plaque	Platte	Plato
-	355502140	1	Rondella	Washer	Rondelle	Unterlegscheibe	Arandela
-	355511230	40	Rondella	Washer	Rondelle	Unterlegscheibe	Arandela
-	355511250	4	Rondella	Washer	Rondelle	Unterlegscheibe	Arandela
-	355530830	30	Rondella	Washer	Rondelle	Unterlegscheibe	Arandela
-	355531830	4	Rondella	Washer	Rondelle	Unterlegscheibe	Arandela

Trazione
Transmission
Traction
Antrieb
Traccion

MTB "L" - L 626

11.03.2
.1

Assale anteriore (ls) pag.2
Front axle
Essieu avant
Vorderachse
Eje anterior

Laverda\11.03.2p2.L626mcs.png

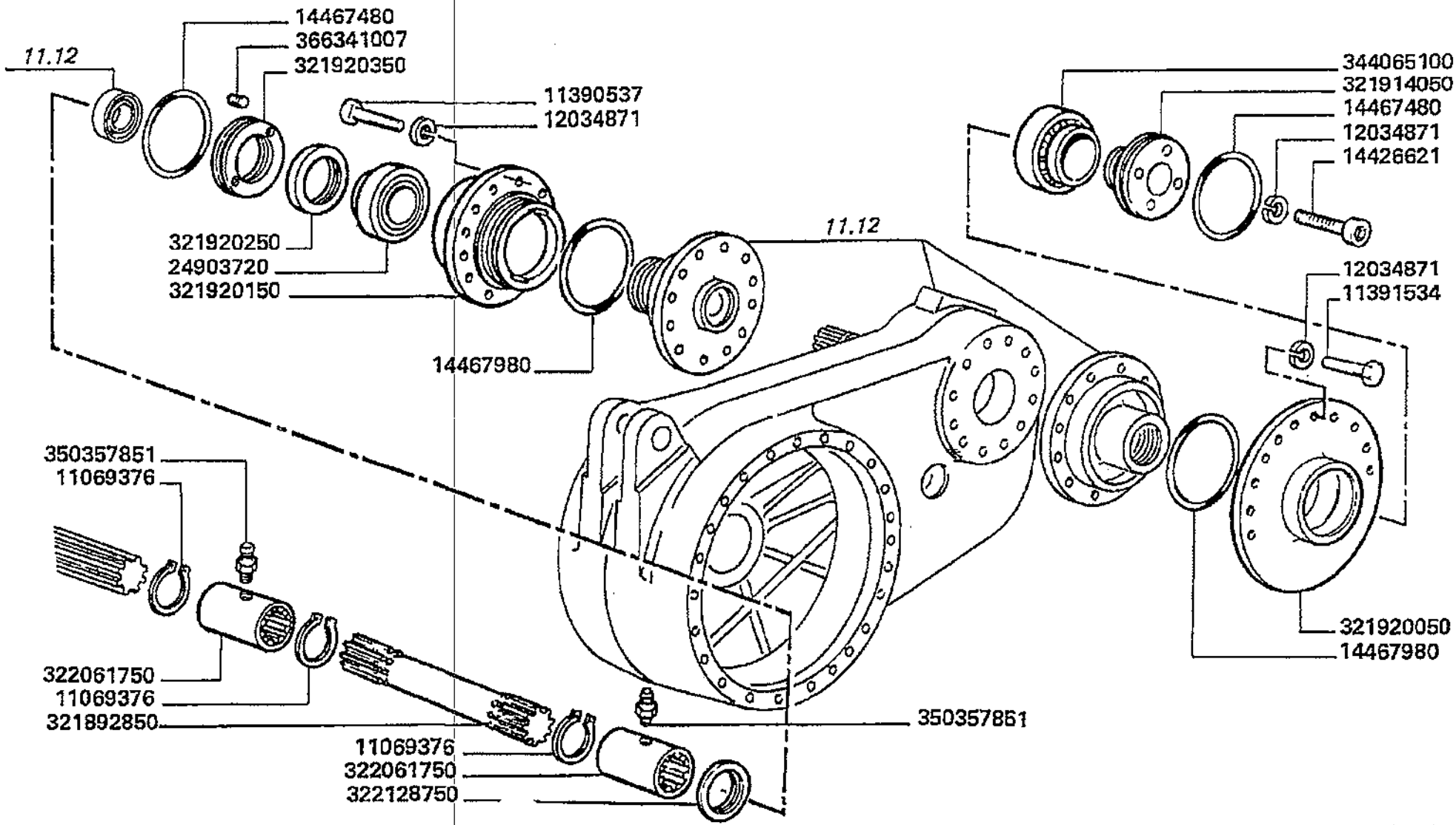

Trazione
Transmission
Traction
Antrieb
Traccion

11.03.2
.1

Assale anteriore (is) pag.2
Front axle
Essieu avant
Vorderachse
Eje anterior

MT8 "L" - L 626

Laverda\11.03.2p2.L626mcs.png

			Italiano	Inglese	Francese	Tedesco	Spagnolo
-	11069376	6	Anello elastico	Spring lockwasher	Circlips	Ring	Anillo
-	11390537	20	Vite	Screw	Vis	Schraube	Tornillo
-	11391534	22	Vite	Screw	Vis	Schraube	Tornillo
-	12034871	48	Rosetta	Lock washer	Rondelle frein	Federring	Arandela grower
-	14426621	2	Vite	Screw	Vis	Schraube	Tornillo
-	14467480	4	O-ring	O-ring	Joint thorique	Dichtring	Junta hermetica
-	14467980	4	O-ring	O-ring	Joint thorique	Dichtring	Junta hermetica
-	24903720	2	Cuscinetto	Bearing	Roulement	Lager	Coijnete de bolas
-	321892850	2	Semiasse	Halfshaft	Demi-essieu	Halbachse	Semieje
-	321914050	2	Ghiera fissaggio	Nut, ring	Virole	Gewindering	Virola
-	321920050	2	Flangia	Flange	Flasque	Flansch	Pletina
-	321920150	2	Flangia	Flange	Flasque	Flansch	Pletina
-	321920250	2	Ghiera	Ferrule	Virole	Zwinge	Mangto metalico
-	321920350	2	Ghiera fissaggio	Nut, ring	Virole	Gewindering	Virola
			003219203503 (2)				
-	322061750	4	Manicotto	Sleeve	Manchon	Muffe	Manguito
-	322128750	2	Anello	Ring	Anneau	Ring	Aro
-	344065100	2	Cuscinetto	Bearing	Roulement	Lager	Coijnete de bolas
-	350357851	4	Ingrassatore	Nipple, lube	Graisseur	Schmiernippel	Engrasador
-	366341007	4	Vite	Screw	Vis	Schraube	Tornillo

Trazione
Transmission
Traction
Antrieb
Traccion

MTB "L" - L 626

11.07

Supporto assale posteriore
Rear axle support
Support d'essieu arriere
Halterung fuer hinterachse
Soporte eje posterior

Laverda\11.07.L626mcs.png

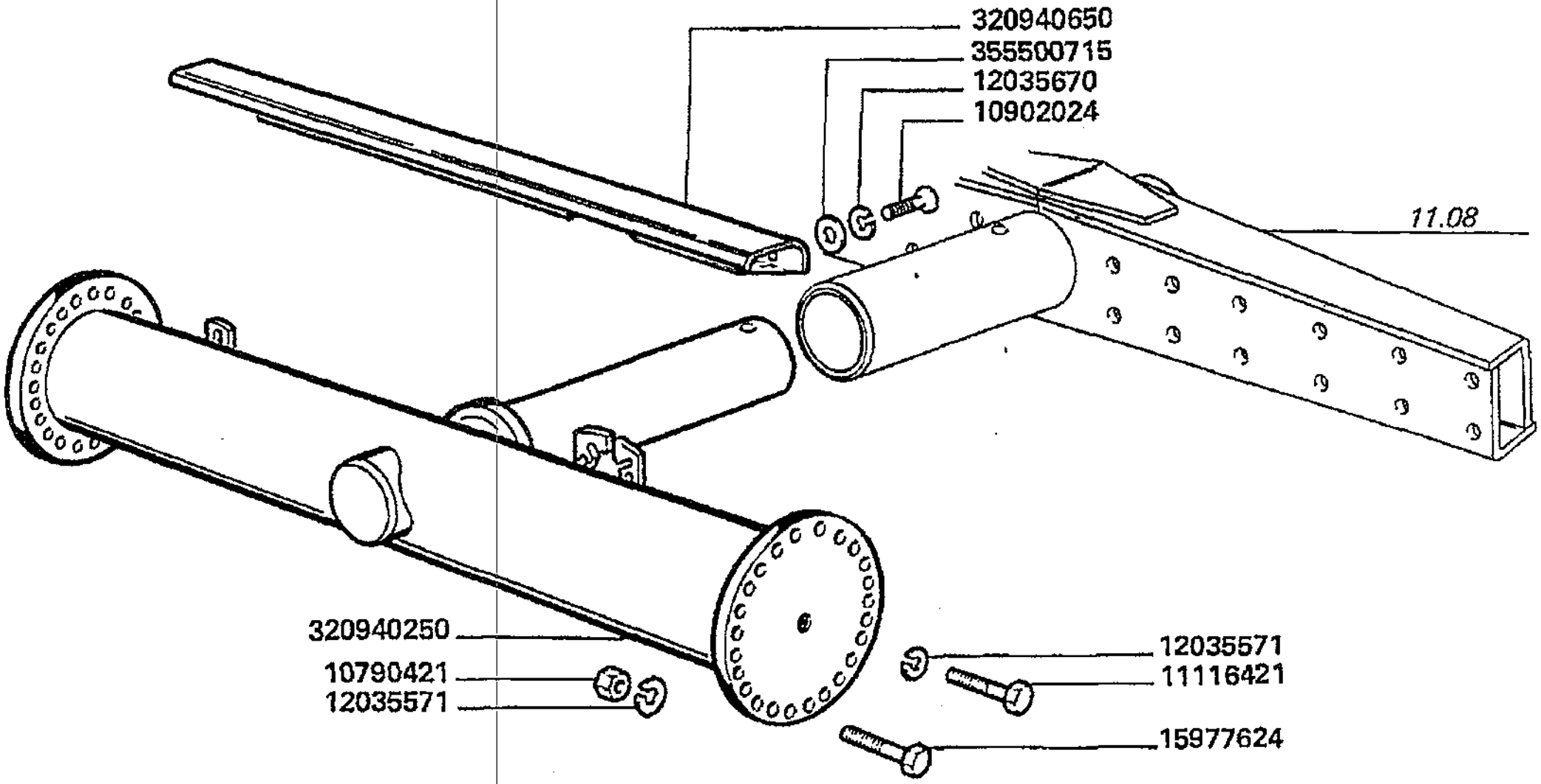

Trazione
Transmission
Traction
Antrieb
Traccion

MTB "L" - L 626

11.07

Supporto assale posteriore
Rear axle support
Support d'essieu arriere
Halterung fuer hinterachse
Soporte eje posterior

Laverda\11.07.L626mcs.png

			Italiano	Inglese	Francese	Tedesco	Spagnolo
-	10790421	16	Dado	Nut	Ecrou	Mutter	Tuerca
-	10902024	2	Vite	Screw	Vis	Schraube	Tornillo
-	11116421	2	Vite	Screw	Vis	Schraube	Tornillo
-	12035571	18	Rosetta	Lock washer	Rondelle frein	Federring	Arandela grower
-	12035670	2	Rosetta	Lock washer	Rondelle frein	Federring	Arandela grower
			000120356710 (2)				
-	15977624	16	Vite	Screw	Vis	Schraube	Tornillo
-	320940250	1	Supporto assale	Axle carrier	Axe essieu	Achstraeger	Portador del eje
			003236048500 (1)				
-	320940650	1	Protezione	Shield	Protection	Schutz	Proteccion
			N.A. (1)				
-	355500715	2	Rondella	Washer	Rondelle	Unterlegscheibe	Arandela

Trazione
Transmission
Traction
Antrieb
Traccion

11.08.2

Assale posteriore (fisso) (mcs) pag.1
Rear axle - fixe
Essieu arriere - fixe
Hinterachse-fest
Eje posterior - fijo

MTB "L" - L 626

Laverda\11.08.2.L626mcs.png

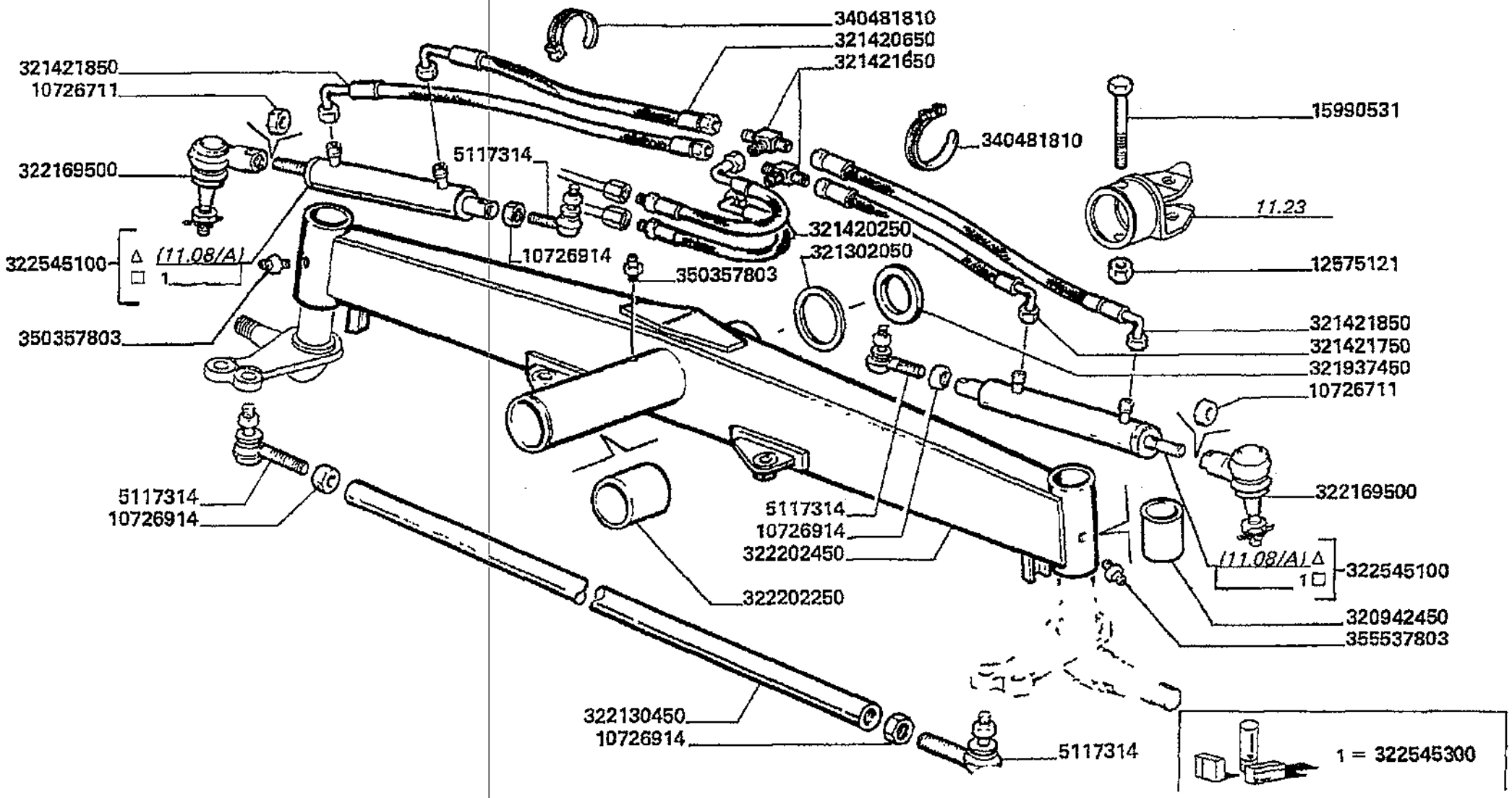

Trazione
Transmission
Traction
Antrieb
Traccion

MTB "L" - L 626

11.08.2

Assale posteriore (fisso) (mcs) pag.1
Rear axle - fixe
Essieu arriere - fixe
Hinterachse-fest
Eje posterior - fijo

Laverda\11.08.2.L626mcs.png

			Italiano	Inglese	Francese	Tedesco	Spagnolo
-	10726711	2	Dado	Nut	Ecrou	Mutter	Tuerca
-	10726914	4	Dado	Nut	Ecrou	Mutter	Tuerca
			000107269110 (4)				
-	12575121	1	Dado	Nut	Ecrou	Mutter	Tuerca
-	15990531	1	Vite	Screw	Vis	Schraube	Tornillo
-	320942450	4	Bussola	Thimble	Cosse	Muffe	Dedal
-	321302050	1	Rondella	Washer	Rondelle	Unterlegscheibe	Arandela
-	321420250	2	Tubo flessibile	Hose	Tuyau flexible	Schlauch	Flexible
-	321420650	1	Tubo flessibile	Hose	Tuyau flexible	Schlauch	Flexible
-	321421650	2	Raccordo	Union	Raccord	Verschraubung	Racor
-	321421750	1	Tubo flessibile	Hose	Tuyau flexible	Schlauch	Flexible
-	321421850	2	Tubo flessibile	Hose	Tuyau flexible	Schlauch	Flexible
-	321937450	1	Anello	Ring	Anneau	Ring	Aro
-	322130450	1	Asta	Rod	Tringle	Stange	Varilla
-	322169500	2	Snodo	Ball joint	Rotule	Kardangelenk	Articulacion
-	322202250	2	Boccola	Bush	Bague	Buchse	Casquillo
-	322202450	1	Assale posteriore	Back axle	Essieu arriere	Achse	Eje
-	322545100	2	Martinetto	Jack	Verin	Wagenheber	Gato
-	322545300	1	Serie guarnizioni	Kit seals	Lot guarnitures	Dichtungssatz	Serie de juntas
-	340481810	5	Fascetta	Clamp	Collier	Halteschelle	Abrazadera
-	350357803	5	Ingrassatore	Nipple, lube	Graisseur	Schmiernippel	Engrasador
-	5117314	4	Testa a snodo	Head	Rotule	Kopf	Cabeza
			003225173000 (4)				

Trazione
Transmission
Traction
Antrieb
Traccion

MTB "L" - L 626

11.08.2
.1

Assale posteriore (fisso) (mcs) pag.2
Rear axle - fixe
Essieu arriere - fixe
Hinterachse-fest
Eje posterior - fijo

Laverda\11.08.2p2.L626mcs.png

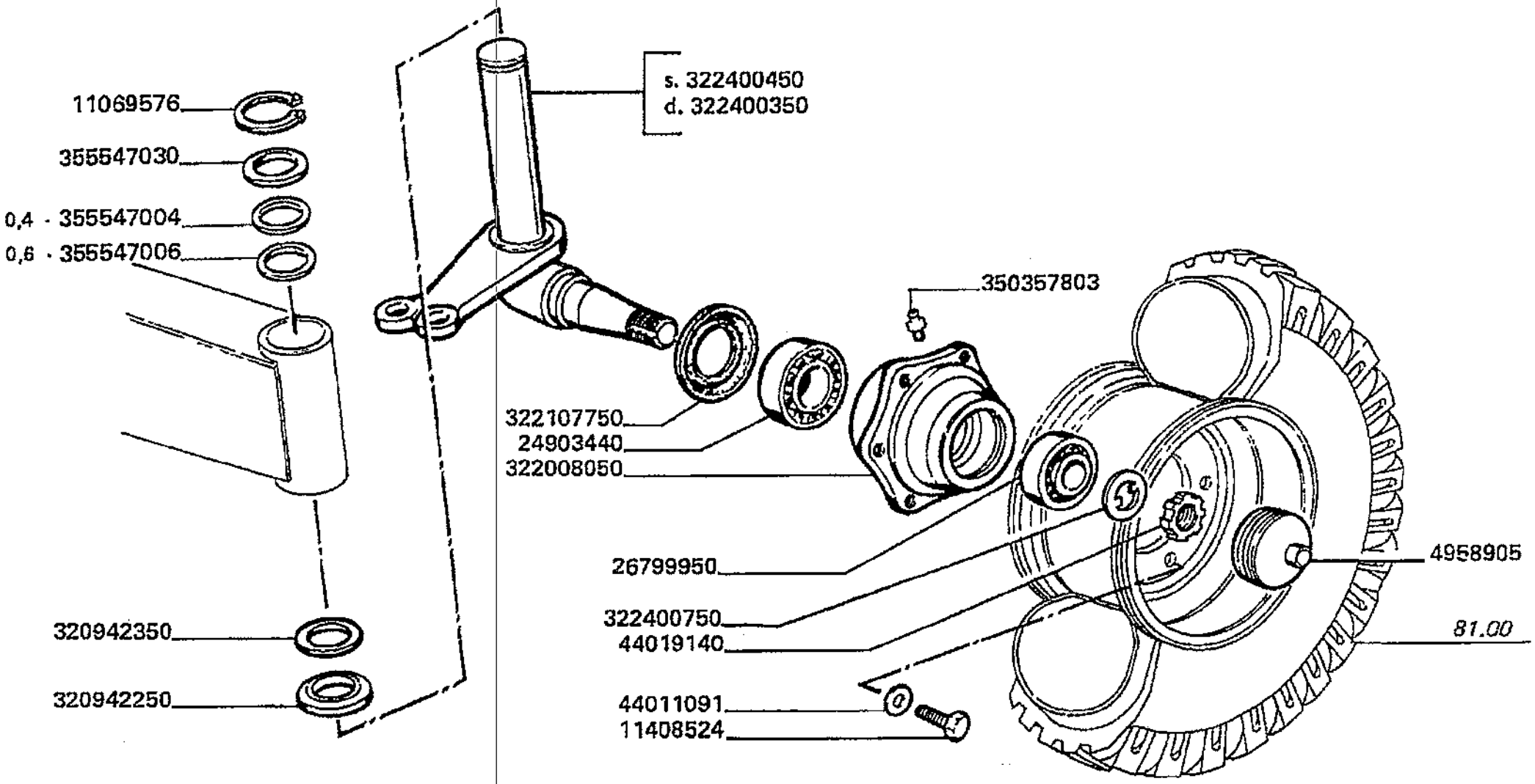

Trazione
Transmission
Traction
Antrieb
Traccion

MTB "L" - L 626

11.08.2
.1

Assale posteriore (fisso) (mcs) pag.2
Rear axle - fixe
Essieu arriere - fixe
Hinterachse-fest
Eje posterior - fijo

Laverda\11.08.2p2.L626mcs.png

			Italiano	Inglese	Francese	Tedesco	Spagnolo
-	11069576	2	Anello elastico	Spring lockwasher	Circlips	Ring	Anillo
-	11408524	12	Vite	Screw	Vis	Schraube	Tornillo
-	24903440	2	Cuscinetto	Bearing	Roulement	Lager	Coijnete de bolas
-	26799950	2	Cuscinetto	Bearing	Roulement	Lager	Coijnete de bolas
-	320942250	2	Anello	Ring	Anneau	Ring	Aro
-	320942350	2	Anello	Ring	Anneau	Ring	Aro
-	322008050	2	Mozzo ruota	Wheel hub	Moyeu roue	Laufnabe	Cubo rueda
			● 003000152690 (2), 003226474500 (2)				
-	322107750	2	Soffietto	Bellows	Soufflet	Griffueberzug re	Fuelle
-	322400350	1	Fusello	Spindle	Fusee	Spindel	Mangueta
-	322400450	1	Fusello ruota	Stub axle/strg.spind	Fusee de roue	Achsschenkel	Manguito articulado
			● 000107984010 (1), 003226471500 (1), 003278410200 (1), 003555388300 (1), 003606527300 (1)				
-	322400750	2	Rondella	Washer	Rondelle	Unterlegscheibe	Arandela
-	350357803	5	Ingrassatore	Nipple, lube	Graisseur	Schmiernippel	Engrasador
-	355547004	2	Rondella	Washer	Rondelle	Unterlegscheibe	Arandela
-	355547006	2	Rondella	Washer	Rondelle	Unterlegscheibe	Arandela
-	355547030	2	Rondella	Washer	Rondelle	Unterlegscheibe	Arandela
-	44011091	12	Rosetta	Lock washer	Rondelle frein	Federring	Arandela grower
-	44019140	2	Ghiera fissaggio	Nut, ring	Virole	Gewindering	Virola
-	4958905	2	Coperchio	Cover	Couvercle	Deckel	Tapadera

Trazione
Transmission
Traction
Antrieb
Traccion

MTB "L" - L 626

11.08.3
.A

Elementi martinetto 322169700
Ram elements 322169700
Elements de verin 322169700
Hubzylinder elemente 322169700
Elementos martinete 322169700

Laverda\11.08_A.L626mcs.png

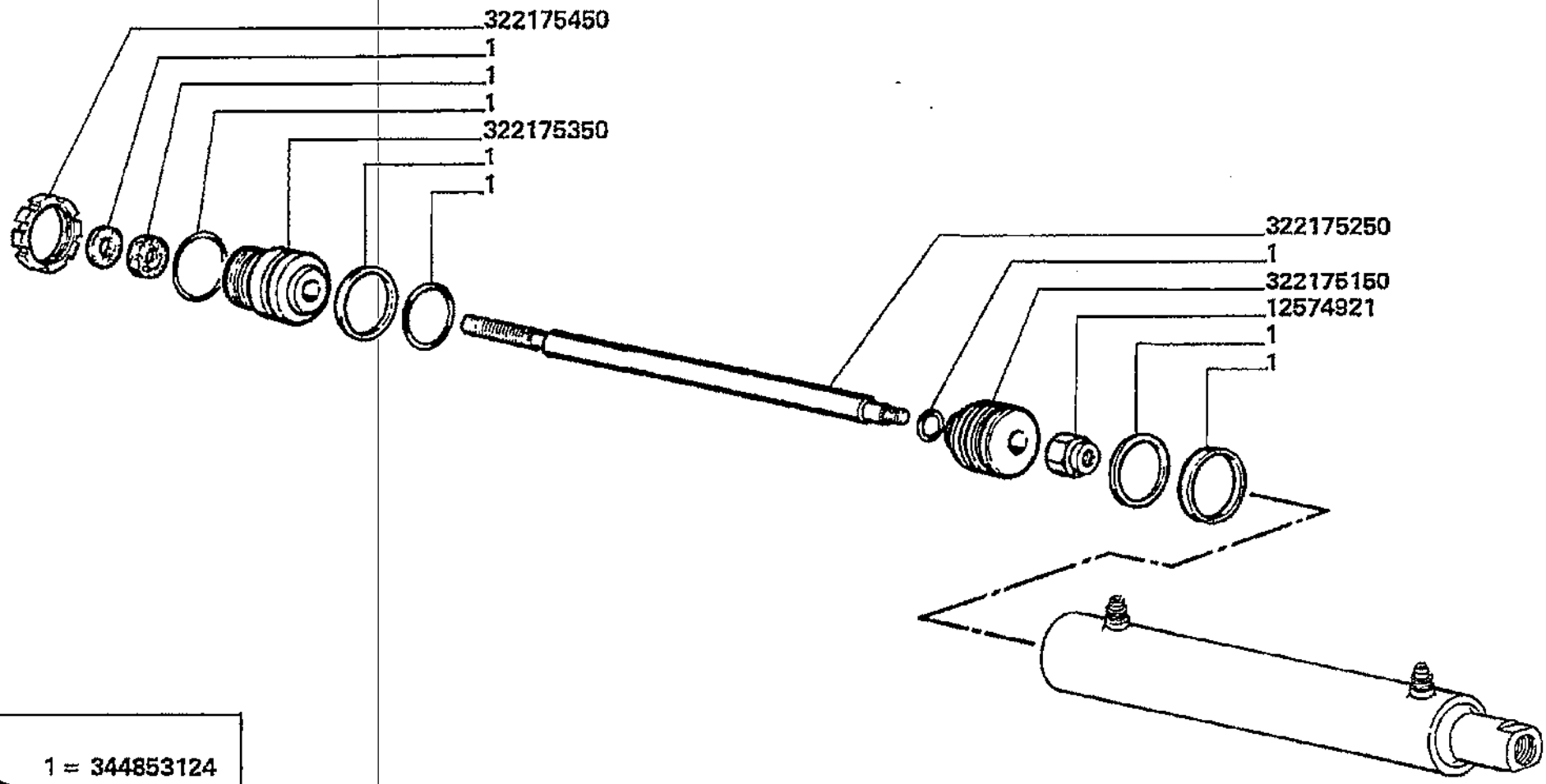

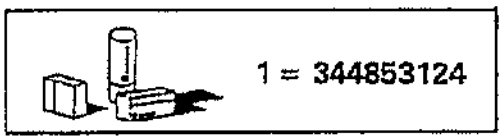

1 = 344853124

Trazione
Transmission
Traction
Antrieb
Traccion

MTB "L" - L 626

11.08.3
.A

Elementi martinetto 322169700
Ram elements 322169700
Elements de verin 322169700
Hubzylinder elemente 322169700
Elementos martinete 322169700

Laverda\11.08_A.L626mcs.png

			Italiano	Inglese	Francese	Tedesco	Spagnolo
-	12574921	1	Dado	Nut	Ecrou	Mutter	Tuerca
-	322175150	1	Pistone	Piston	Piston	Kolben	Piston
-	322175250	1	Stelo	Stem	Tige	Stiel	Vastago
-	322175350	1	Testata	Cylinder head	Culasse	Zylinderkopf	Culata cilindro
-	322175450	1	Ghiera	Ferrule	Virole	Zwinge	Mangto metalico
			● N.A. (1)				
-	344853124	1	Serie guarnizioni	Kit seals	Lot guarnitures	Dichtungssatz	Serie de juntas

Trazione
Transmission
Traction
Antrieb
Traccion

MTB "L" - L 626

11.09

Assale posteriore (regolabile) pag.1
Rear axle - adjustable
Essieu arriere - reglable
Hinterachse-verstell
Eje posterior - regulable

Laverda\11.09p1.1950mcs.png

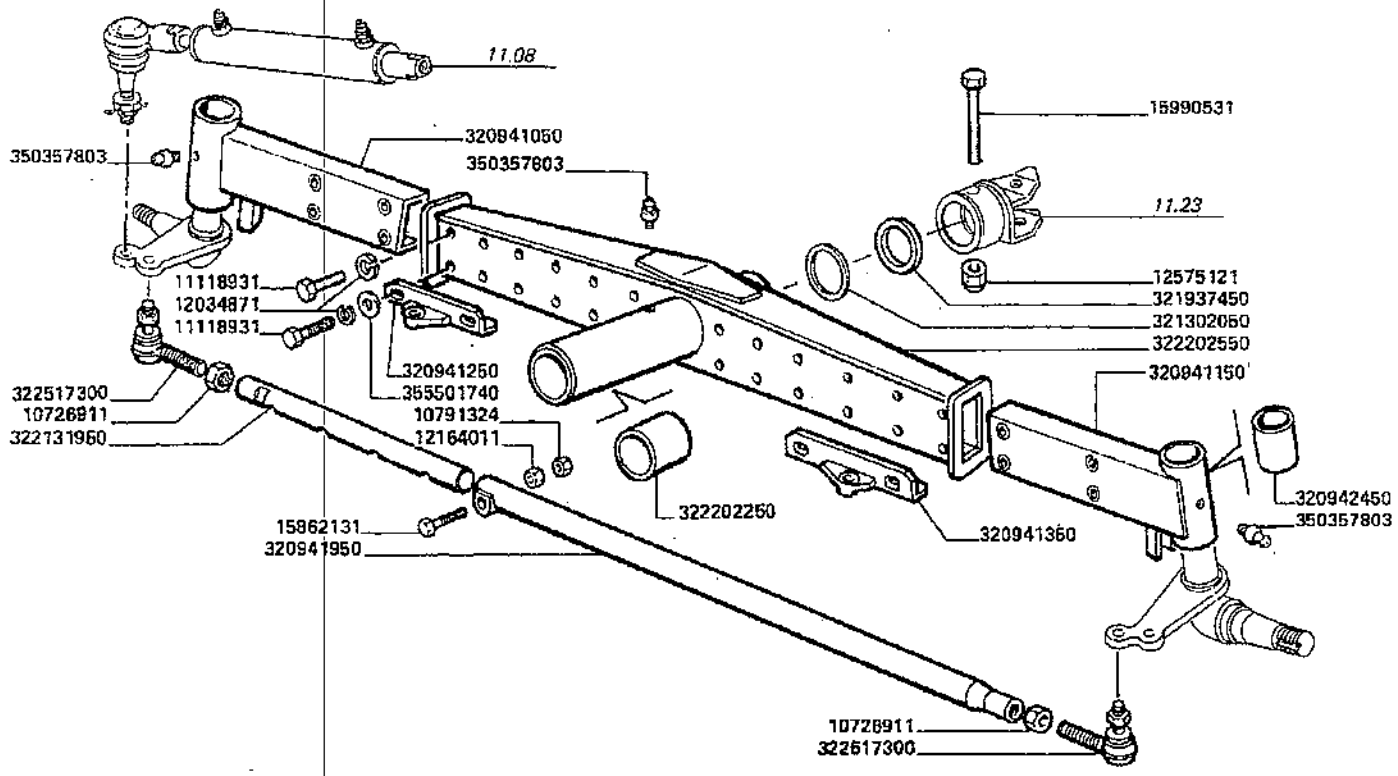

Trazione
Transmission
Traction
Antrieb
Traccion

MTB "L" - L 626

11.09

Assale posteriore (regolabile) pag.1
Rear axle - adjustable
Essieu arriere - reglable
Hinterachse-verstell
Eje posterior - regulable

Laverda\11.09p1.1950mcs.png

			Italiano	Inglese	Francese	Tedesco	Spagnolo
-	10726914	4	Dado	Nut	Ecrou	Mutter	Tuerca
			000107269110 (4)				
-	10791324	1	Dado	Nut	Ecrou	Mutter	Tuerca
			000107913110 (1)				
-	11118931	8	Vite	Screw	Vis	Schraube	Tornillo
-	12034871	8	Rosetta	Lock washer	Rondelle frein	Federring	Arandela grower
-	12164024	1	Dado	Nut	Ecrou	Mutter	Tuerca
-	12575121	1	Dado	Nut	Ecrou	Mutter	Tuerca
-	15862131	1	Vite	Screw	Vis	Schraube	Tornillo
-	15990531	1	Vite	Screw	Vis	Schraube	Tornillo
-	320941050	1	Braccio	Arm	Bras	Arm	Brazo
-	320941150	1	Braccio	Arm	Bras	Arm	Brazo
-	320941250	1	Staffa	Stirrup	Etrier	Buegel	Estribo
-	320941350	1	Staffa	Stirrup	Etrier	Buegel	Estribo
-	320941950	1	Estremita' barra	End rod	Extremite barre	Ende stange	Extremo barra
-	320942450	4	Bussola	Thimble	Cosse	Muffe	Dedal
-	321302050	1	Rondella	Washer	Rondelle	Unterlegscheibe	Arandela
-	321937450	1	Anello	Ring	Anneau	Ring	Aro
-	322131950	1	Estremita' asta	End auction	Extremite tige	Ende versteigerung	Extremo subasta
-	322202250	2	Boccola	Bush	Bague	Buchse	Casquillo
-	322202550	1	Assale posteriore	Back axle	Essieu arriere	Achse	Eje
-	350357803	5	Ingrassatore	Nipple, lube	Graisseur	Schmiernippel	Engrasador
-	355501740	4	Rondella	Washer	Rondelle	Unterlegscheibe	Arandela
-	5117314	4	Testa a snodo	Head	Rotule	Kopf	Cabeza
			003225173000 (4)				

Trazione
Transmission
Traction
Antrieb
Traccion

11.09.1

Assale posteriore (regolabile) pag.2
Rear axle - adjustable
Essieu arriere - reglable
Hinterachse-verstell
Eje posterior - regulable

MT8 "L" - L 626

Laverda\11.09p2.L626mcs.png

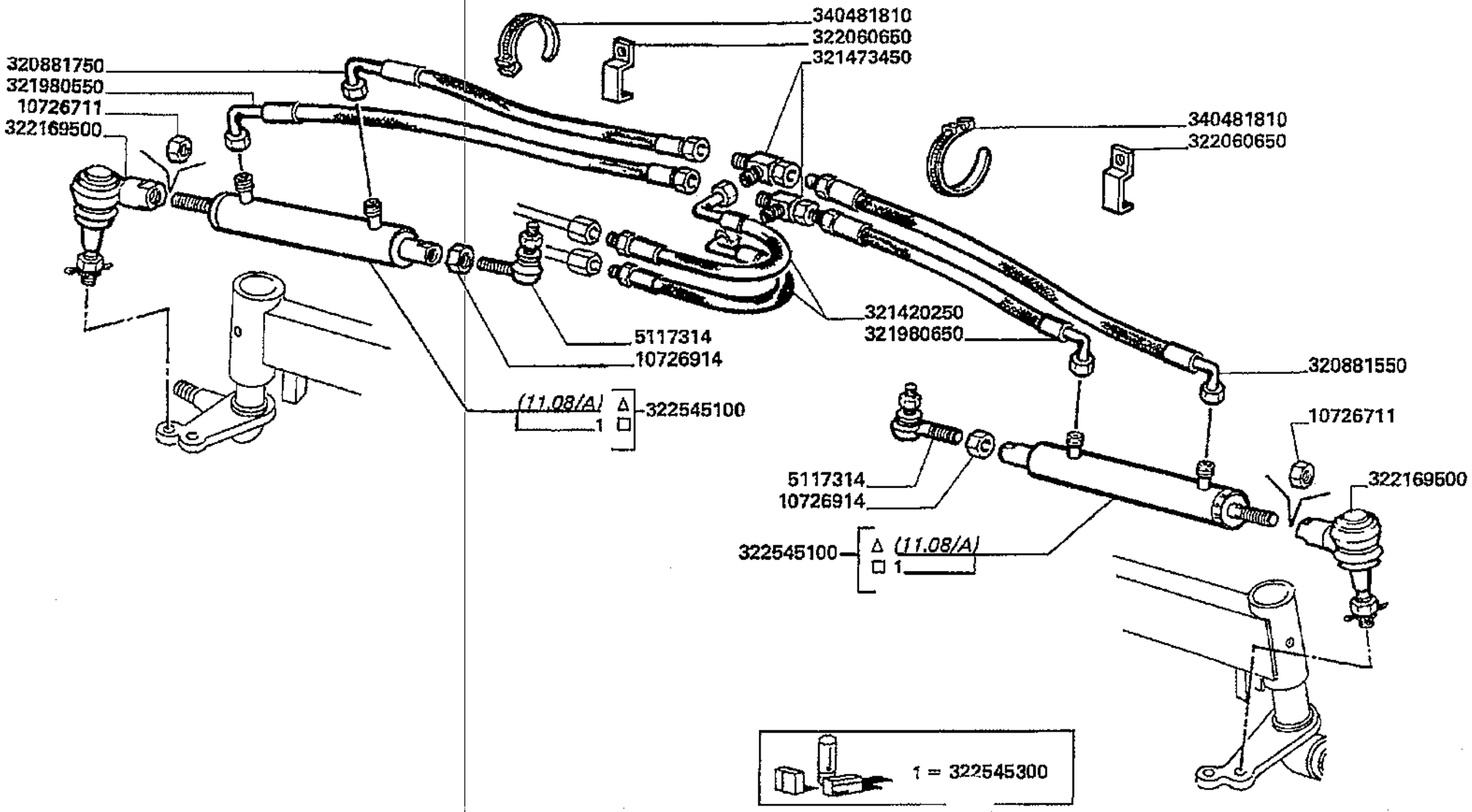

Trazione
Transmission
Traction
Antrieb
Traccion

MTB "L" - L 626

11.09.1

Assale posteriore (regolabile) pag.2
Rear axle - adjustable
Essieu arriere - reglable
Hinterachse-verstell
Eje posterior - regulable

Laverda\11.09p2.L626mcs.png

			Italiano	Inglese	Francese	Tedesco	Spagnolo
-	10726711	2	Dado	Nut	Ecrou	Mutter	Tuerca
-	10726914	4	Dado	Nut	Ecrou	Mutter	Tuerca
			● 000107269110 (4)				
-	320881550	1	Flessibile	Hose	Flexible	Schlauch	Tubo
-	320881750	1	Flessibile	Hose	Flexible	Schlauch	Tubo
-	321420250	2	Tubo flessibile	Hose	Tuyau flexible	Schlauch	Flexible
-	321473450	2	Raccordo	Union	Raccord	Verschraubung	Racor
-	321980550	1	Flessibile	Hose	Flexible	Schlauch	Tubo
-	321980650	1	Flessibile	Hose	Flexible	Schlauch	Tubo
-	322060650	2	Piastrina	Plate	Plaquette	Plaettchen	Plaquita
-	322169500	2	Snodo	Ball joint	Rotule	Kardangelenk	Articulacion
-	322545100	2	Martinetto	Jack	Verin	Wagenheber	Gato
-	322545300	1	Serie guarnizioni	Kit seals	Lot guarnitures	Dichtungssatz	Serie de juntas
-	340481810	5	Fascetta	Clamp	Collier	Halteschelle	Abrazadera
-	5117314	4	Testa a snodo	Head	Rotule	Kopf	Cabeza
			● 003225173000 (4)				

Trazione
Transmission
Traction
Antrieb
Traccion

MT8 "L" - L 626

11.09.2

Assale posteriore (regolabile) pag.3
Rear axle - adjustable
Essieu arriere - reglable
Hinterachse-verstell
Eje posterior - regulable

Laverda\11.09p3.L626mcs.png

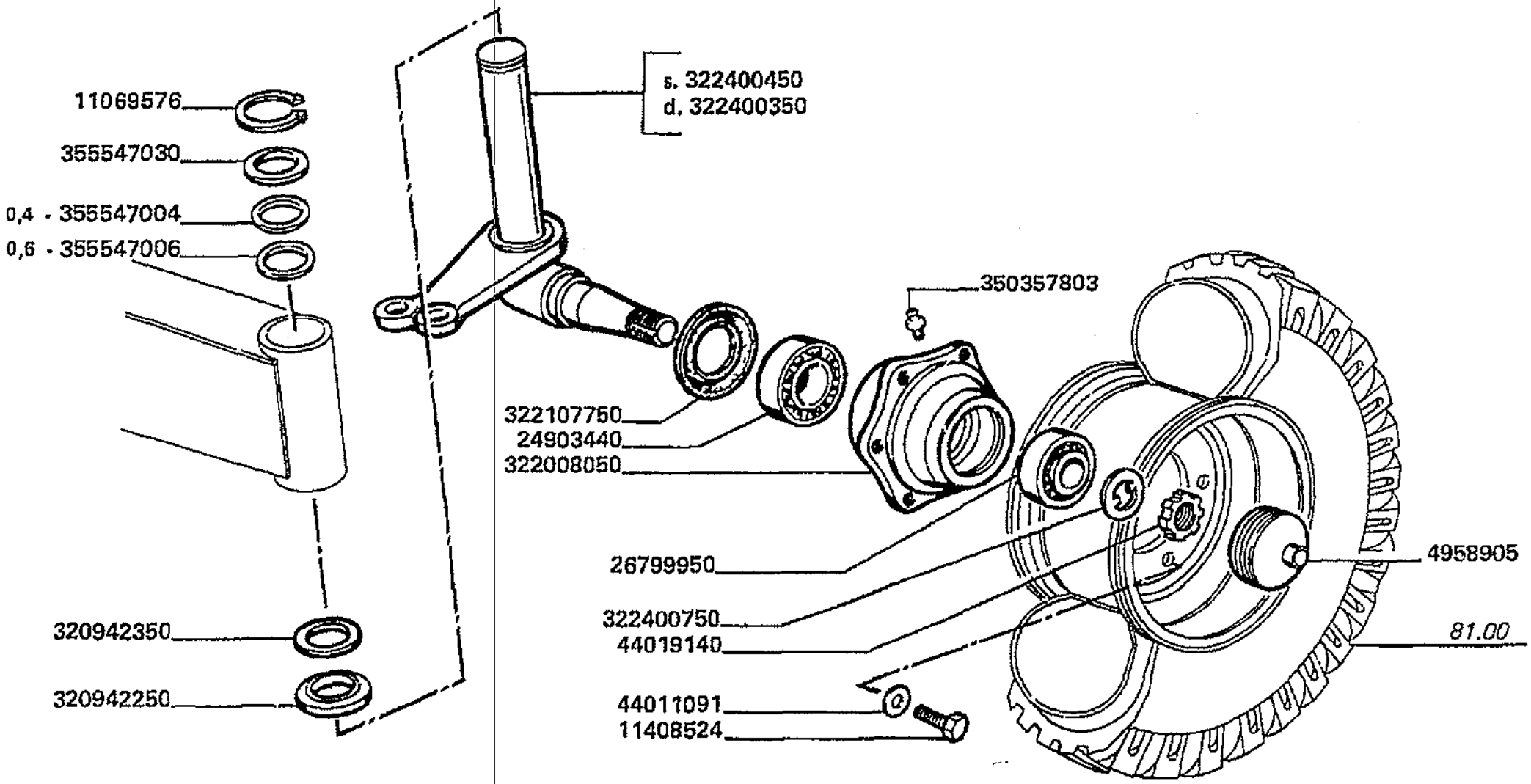

Trazione
Transmission
Traction
Antrieb
Traccion

MTB "L" - L 626

11.09.2

Assale posteriore (regolabile) pag.3
Rear axle - adjustable
Essieu arriere - reglable
Hinterachse-verstell
Eje posterior - regulable

Laverda\11.09p3.L626mcs.png

			Italiano	Inglese	Francese	Tedesco	Spagnolo
-	11069576	2	Anello elastico	Spring lockwasher	Circlips	Ring	Anillo
-	11408524	12	Vite	Screw	Vis	Schraube	Tornillo
-	24903440	2	Cuscinetto	Bearing	Roulement	Lager	Coijnete de bolas
-	26799950	2	Cuscinetto	Bearing	Roulement	Lager	Coijnete de bolas
-	320942250	2	Anello	Ring	Anneau	Ring	Aro
-	320942350	2	Anello	Ring	Anneau	Ring	Aro
-	322008050	2	Mozzo ruota	Wheel hub	Moyeu roue	Laufnabe	Cubo rueda
			● 003000152690 (2), 003226474500 (2)				
-	322107750	2	Soffietto	Bellows	Soufflet	Griffueberzug re	Fuelle
-	322400350	1	Fusello	Spindle	Fusee	Spindel	Mangueta
-	322400450	1	Fusello ruota	Stub axle/strg.spind	Fusee de roue	Achsschenkel	Manguito articulado
			● 000107984010 (1), 003226471500 (1), 003278410200 (1), 003555388300 (1), 003606527300 (1)				
-	322400750	2	Rondella	Washer	Rondelle	Unterlegscheibe	Arandela
-	350357803	5	Ingrassatore	Nipple, lube	Graisseur	Schmiernippel	Engrasador
-	355547004	2	Rondella	Washer	Rondelle	Unterlegscheibe	Arandela
-	355547006	2	Rondella	Washer	Rondelle	Unterlegscheibe	Arandela
-	355547030	2	Rondella	Washer	Rondelle	Unterlegscheibe	Arandela
-	44011091	12	Rosetta	Lock washer	Rondelle frein	Federring	Arandela grower
-	44019140	2	Ghiera fissaggio	Nut, ring	Virole	Gewindering	Virola
-	4958905	2	Coperchio	Cover	Couvercle	Deckel	Tapadera

Trazione
Transmission
Traction
Antrieb
Traccion

MTB "L" - L 626

11.12.1

Riduttori (mcs) pag.1
Reducers
Reducteurs
Untersaetzer
Reductores

Laverda\11.12.1.L626mcs.png

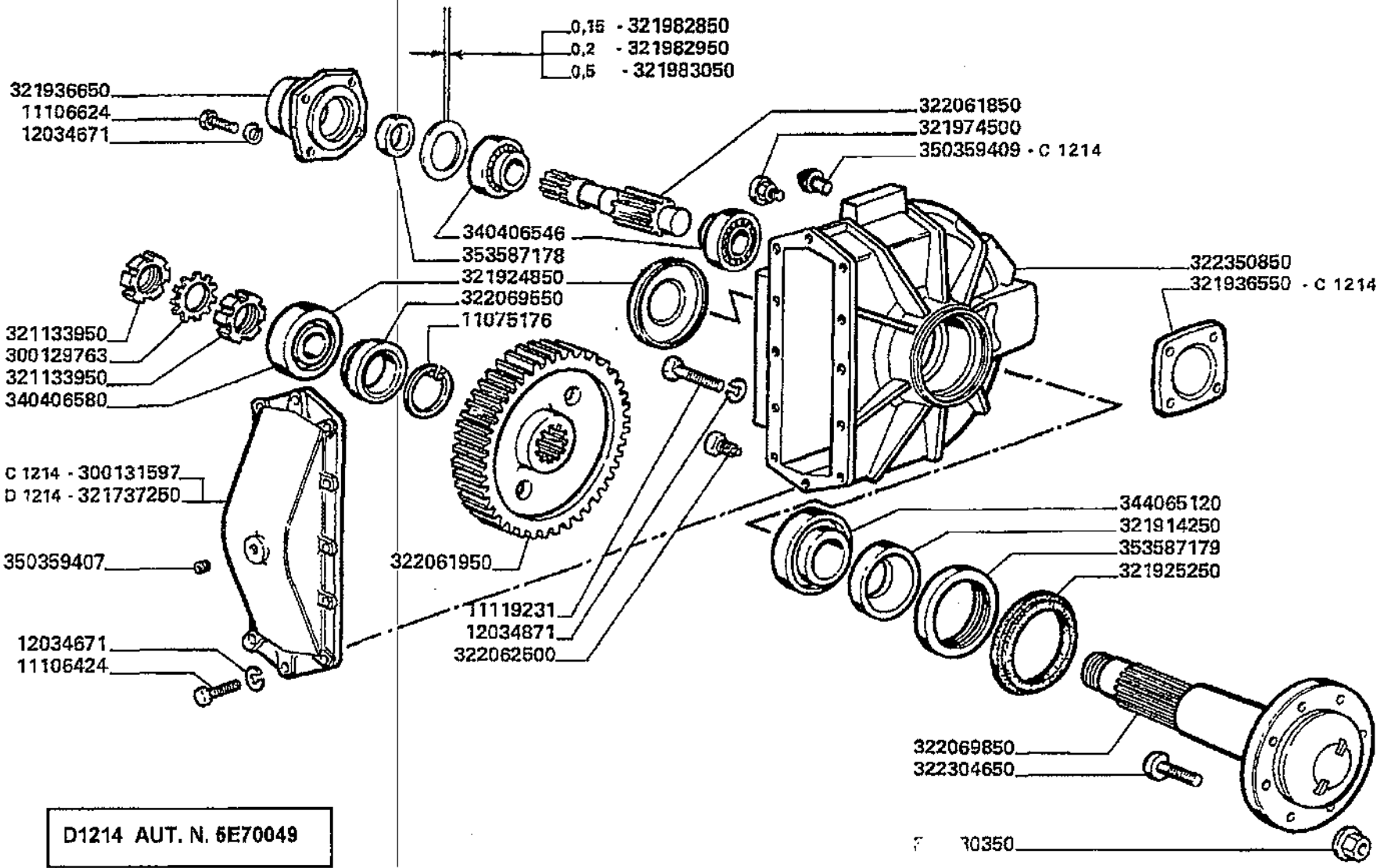

D1214 AUT. N. 5E70049

Trazione
Transmission
Traction
Antrieb
Traccion

MTB "L" - L 626

11.12.1

Riduttori (mcs) pag.1
Reducers
Reducteurs
Untersaetzer
Reductores

Laverda\11.12.1.L626mcs.png

			Italiano	Inglese	Francese	Tedesco	Spagnolo
-	11075176	1	Anello elastico	Spring lockwasher	Circlips	Ring	Anillo
-	11106424	16	Vite	Screw	Vis	Schraube	Tornillo
-	11119231	24	Vite	Screw	Vis	Schraube	Tornillo
-	12034671	16	Rosetta	Lock washer	Rondelle frein	Federring	Arandela grower
-	12034871	24	Rosetta	Lock washer	Rondelle frein	Federring	Arandela grower
-	300129763	1	Rondella	Washer	Rondelle	Unterlegscheibe	Arandela
-	300131597	1	Coperchio scatola	Cover box	Couvercle	Deckel schachtel	Tapa caja
			● 003001336890 (1), 003226232500 (1), 000144529810 (1)				
-	312974500	1	Tappo	Plug	Bouchon	Verschl.stopfen	Tapon
-	320630350	16	Dado	Nut	Ecrou	Mutter	Tuerca
-	321133950	2	Ghiera fissaggio	Nut, ring	Virole	Gewindering	Virola
-	321737250	1	Coperchio scatola	Cover box	Couvercle	Deckel schachtel	Tapa caja
			● 003001336890 (1), 003226232500 (1)				
-	321914250	1	Anello	Ring	Anneau	Ring	Aro
-	321924850	1	Coperchio	Cover	Couvercle	Deckel	Tapadera
-	321925250	1	Anello	Ring	Anneau	Ring	Aro
-	321936550	1	Flangia	Flange	Flasque	Flansch	Pletina
-	321936650	1	Flangia	Flange	Flasque	Flansch	Pletina
-	321982850	2	Rondella	Washer	Rondelle	Unterlegscheibe	Arandela
-	321982950	1	Rondella	Washer	Rondelle	Unterlegscheibe	Arandela
-	321983050	1	Rondella	Washer	Rondelle	Unterlegscheibe	Arandela
-	322061850	1	Albero	Shaft	Arbre	Welle	Arbol
-	322061950	1	Corona	Crownwheel	Couronne dentee	Tellerrad	Corona dentada
-	322062500	1	Tappo	Plug	Bouchon	Verschl.stopfen	Tapon
-	322069550	1	Distanziale	Spacer	Entretoise	Abstandstueck	Separador

Trazione
Transmission
Traction
Antrieb
Traccion

MTB "L" - L 626

11.12.1

Riduttori (mcs) pag.1
Reducers
Reducteurs
Untersaetzer
Reductores

Laverda\11.12.1.L626mcs.png

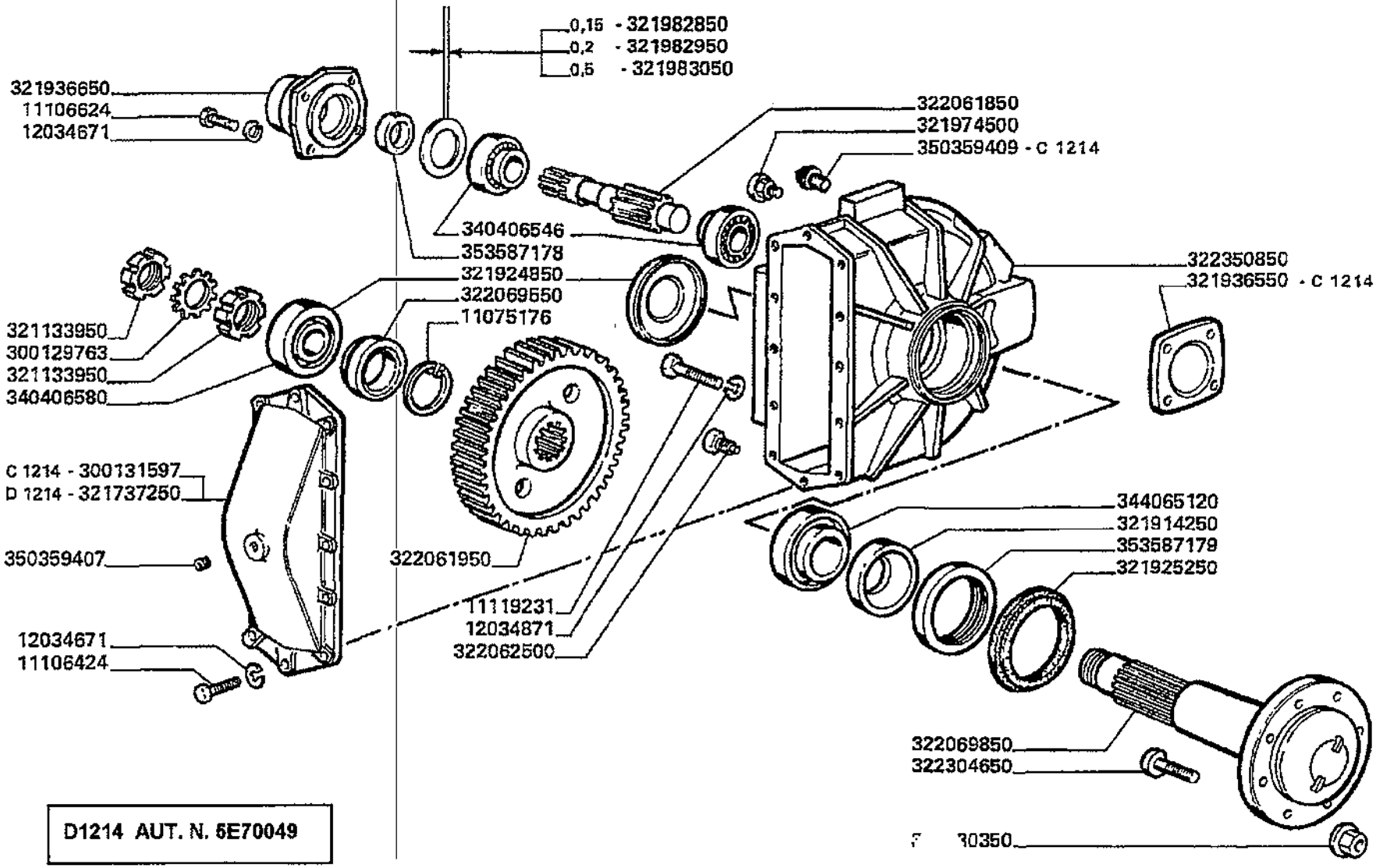

D1214 AUT. N. 5E70049

Trazione
Transmission
Traction
Antrieb
Traccion

MTB "L" - L 626

11.12.1

Riduttori (mcs) pag.1
Reducers
Reducteurs
Untersaetzer
Reductores

Laverda\11.12.1.L626mcs.png

			Italiano	Inglese	Francese	Tedesco	Spagnolo
-	322069850	1	Asse ruota	Axis	Axe de roue	Achse	Eje
-	322304650	8	Colonnetta ruota	Column	Goujon de roue	Saule	Columna
-	322350850	1	Scatola riduttore	Box	Boite	Schutzgehaeuse	Caja
-	340406546	2	Cuscinetto	Bearing	Roulement	Lager	Coijnete de bolas
-	340406580	1	Cuscinetto	Bearing	Roulement	Lager	Coijnete de bolas
-	344065120	1	Cuscinetto	Bearing	Roulement	Lager	Coijnete de bolas
-	350359407	1	Tappo	Plug	Bouchon	Verschl.stopfen	Tapon
-	350359409	2	Tappo	Plug	Bouchon	Verschl.stopfen	Tapon
-	353587178	1	Guarnizione	Gasket	Guarniture	Dichtung	Junta
-	353587179	1	Guarnizione	Gasket	Guarniture	Dichtung	Junta

Trazione
Transmission
Traction
Antrieb
Traccion

MTB "L" - L 626

11.12.2

Riduttori (ls) pag.2
Reducers
Reducteurs
Untersaetzer
Reductores

Laverda\11.12.2.L626mcs.png

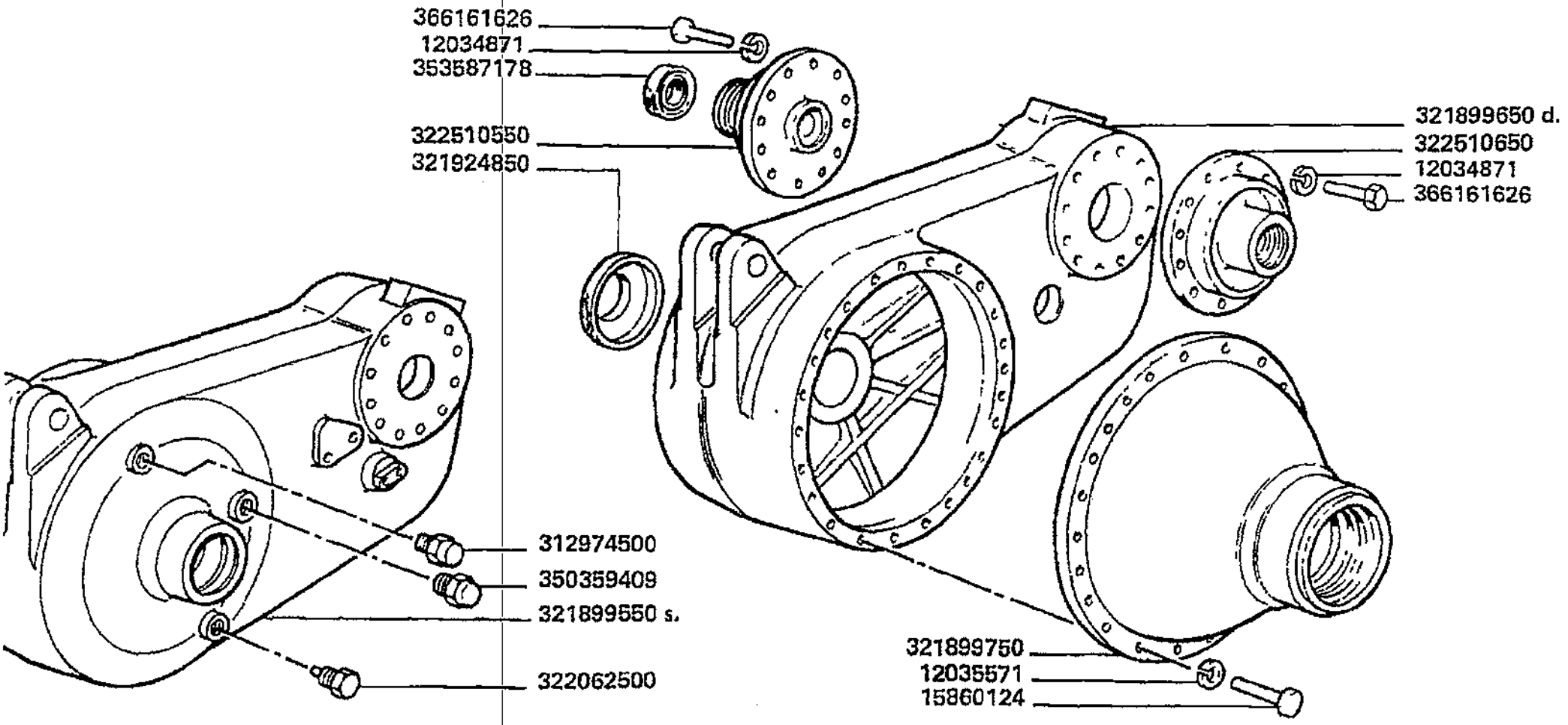

Trazione
Transmission
Traction
Antrieb
Traccion

MTB "L" - L 626

11.12.2

Riduttori (ls) pag.2
Reducers
Reducteurs
Untersaetzer
Reductores

Laverda\11.12.2.L626mcs.png

			Italiano	Inglese	Francese	Tedesco	Spagnolo
-	12034871	48	Rosetta	Lock washer	Rondelle frein	Federring	Arandela grower
-	12035571	48	Rosetta	Lock washer	Rondelle frein	Federring	Arandela grower
-	15860124	48	Vite	Screw	Vis	Schraube	Tornillo
			000158601240 (48)				
-	312974500	2	Tappo	Plug	Bouchon	Verschl.stopfen	Tapon
-	321899550	1	Scatola	Box	Boite	Schachtel	Caja
-	321899650	1	Scatola	Box	Boite	Schachtel	Caja
-	321899750	2	Campana	Crankcase	Carter d'embrayage	Kurbelgehaeuse	Caja de ciguenal
-	321924850	2	Coperchio	Cover	Couvercle	Deckel	Tapadera
-	322062500	2	Tappo	Plug	Bouchon	Verschl.stopfen	Tapon
-	322510550	2	Flangia	Flange	Flasque	Flansch	Pletina
-	322510650	2	Flangia	Flange	Flasque	Flansch	Pletina
-	350359409	2	Tappo	Plug	Bouchon	Verschl.stopfen	Tapon
-	353587178	2	Guarnizione	Gasket	Guarniture	Dichtung	Junta
-	366161626	48	Vite	Screw	Vis	Schraube	Tornillo

Trazione
Transmission
Traction
Antrieb
Traccion

MTB "L" - L 626

11.12.2
.1

Riduttori (ls) pag.3
Reducers
Reducteurs
Untersaetzer
Reductores

Laverda\11.12.2p2.L626mcs.png

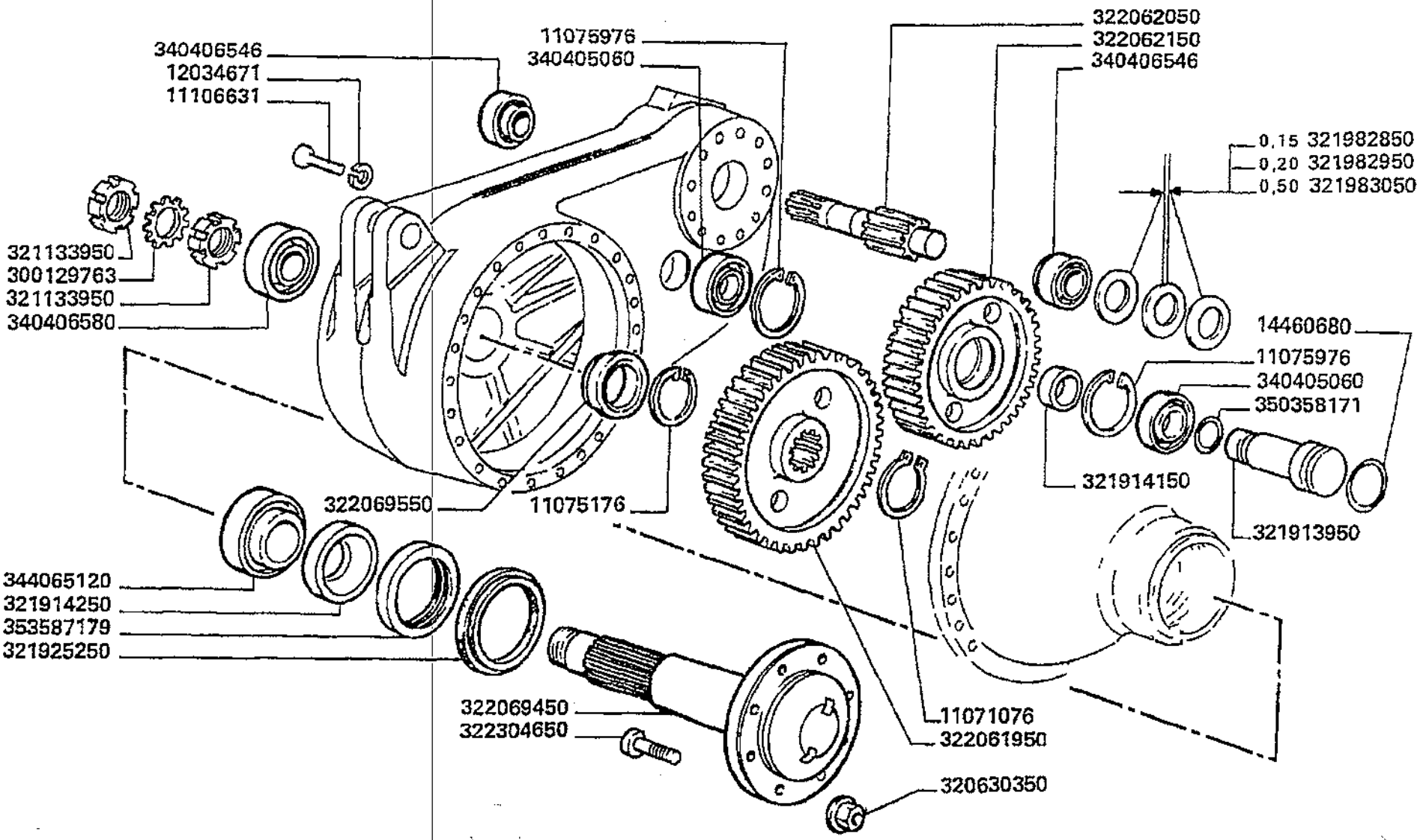

Trazione
Transmission
Traction
Antrieb
Traccion

MTB "L" - L 626

11.12.2
.1

Riduttori (ls) pag.3
Reducers
Reducteurs
Untersaetzer
Reductores

Laverda\11.12.2p2.L626mcs.png

			Italiano	Inglese	Francese	Tedesco	Spagnolo
-	11075176	2	Anello elastico	Spring lockwasher	Circlips	Ring	Anillo
-	11075976	4	Anello elastico	Spring lockwasher	Circlips	Ring	Anillo
-	11106631	4	Vite	Screw	Vis	Schraube	Tornillo
-	12034671	4	Rosetta	Lock washer	Rondelle frein	Federring	Arandela grower
-	14460680	2	O-ring	O-ring	Joint thorique	Dichtring	Junta hermetica
-	300129763	2	Rondella	Washer	Rondelle	Unterlegscheibe	Arandela
-	320630350	16	Dado	Nut	Ecrou	Mutter	Tuerca
-	321133950	4	Ghiera fissaggio	Nut, ring	Virole	Gewindering	Virola
-	321913950	2	Perno	Pin	Goupille	Bolzen	Pasador
-	321914150	2	Distanziale	Spacer	Entretoise	Abstandstueck	Separador
-	321914250	2	Anello	Ring	Anneau	Ring	Aro
-	321925250	2	Anello	Ring	Anneau	Ring	Aro
-	321982850	4	Rondella	Washer	Rondelle	Unterlegscheibe	Arandela
-	321982950	2	Rondella	Washer	Rondelle	Unterlegscheibe	Arandela
-	321983050	2	Rondella	Washer	Rondelle	Unterlegscheibe	Arandela
-	322061950	2	Corona	Crownwheel	Couronne dentee	Tellerrad	Corona dentada
-	322062050	2	Albero	Shaft	Arbre	Welle	Arbol
-	322062150	2	Ruota dentata	Wheel	Roue dentee	Rad	Rueda
-	322069450	2	Asse ruota	Axis	Axe de roue	Achse	Eje
-	322069550	2	Distanziale	Spacer	Entretoise	Abstandstueck	Separador
-	322304650	16	Colonnetta ruota	Column	Goujon de roue	Saule	Columna
-	340405060	4	Cuscinetto	Bearing	Roulement	Lager	Coijnete de bolas
-	340406546	4	Cuscinetto	Bearing	Roulement	Lager	Coijnete de bolas
-	340406580	2	Cuscinetto	Bearing	Roulement	Lager	Coijnete de bolas
-	344065120	2	Cuscinetto	Bearing	Roulement	Lager	Coijnete de bolas
-	350358171	2	Guarnizione	Gasket	Guarniture	Dichtung	Junta

Trazione
Transmission
Traction
Antrieb
Traccion

MTB "L" - L 626

11.12.2
.1

Riduttori (ls) pag.3
Reducers
Reducteurs
Untersaetzer
Reductores

Laverda\11.12.2p2.L626mcs.png

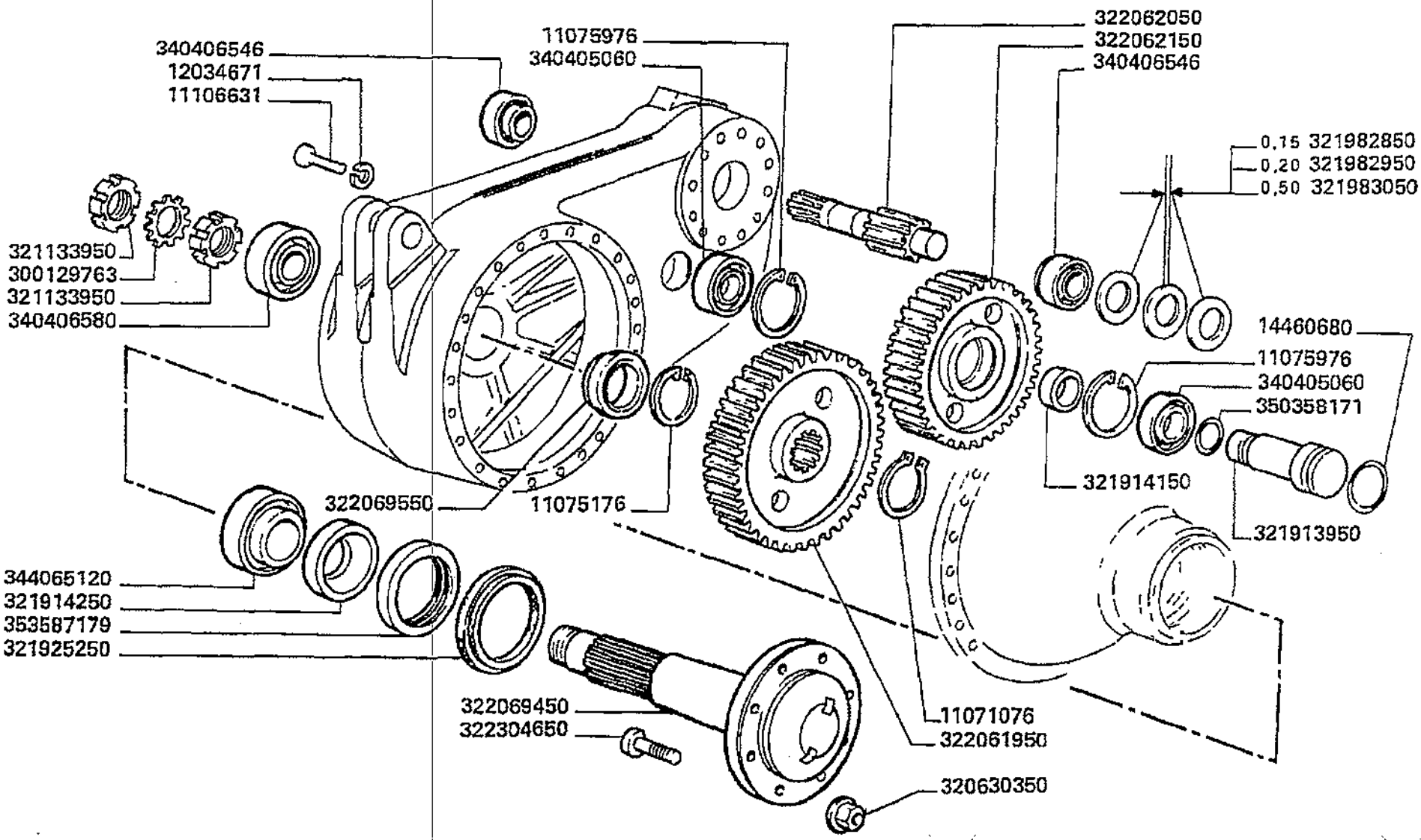

Trazione
Transmission
Traction
Antrieb
Traccion

MTB "L" - L 626

11.12.2
.1

Riduttori (ls) pag.3
Reducers
Reducteurs
Untersaetzer
Reductores

Laverda\11.12.2p2.L626mcs.png

			Italiano	Inglese	Francese	Tedesco	Spagnolo
-	353587179	2	Guarnizione	Gasket	Guarniture	Dichtung	Junta

Trazione
Transmission
Traction
Antrieb
Traccion

MTB "L" - L 626

11.13.1

Leve cambio pag.1
Shift levers
Levier de boite a vitesses
Schalthebel
Palanca cambio

Laverda\11.13.1.L626mcs.png

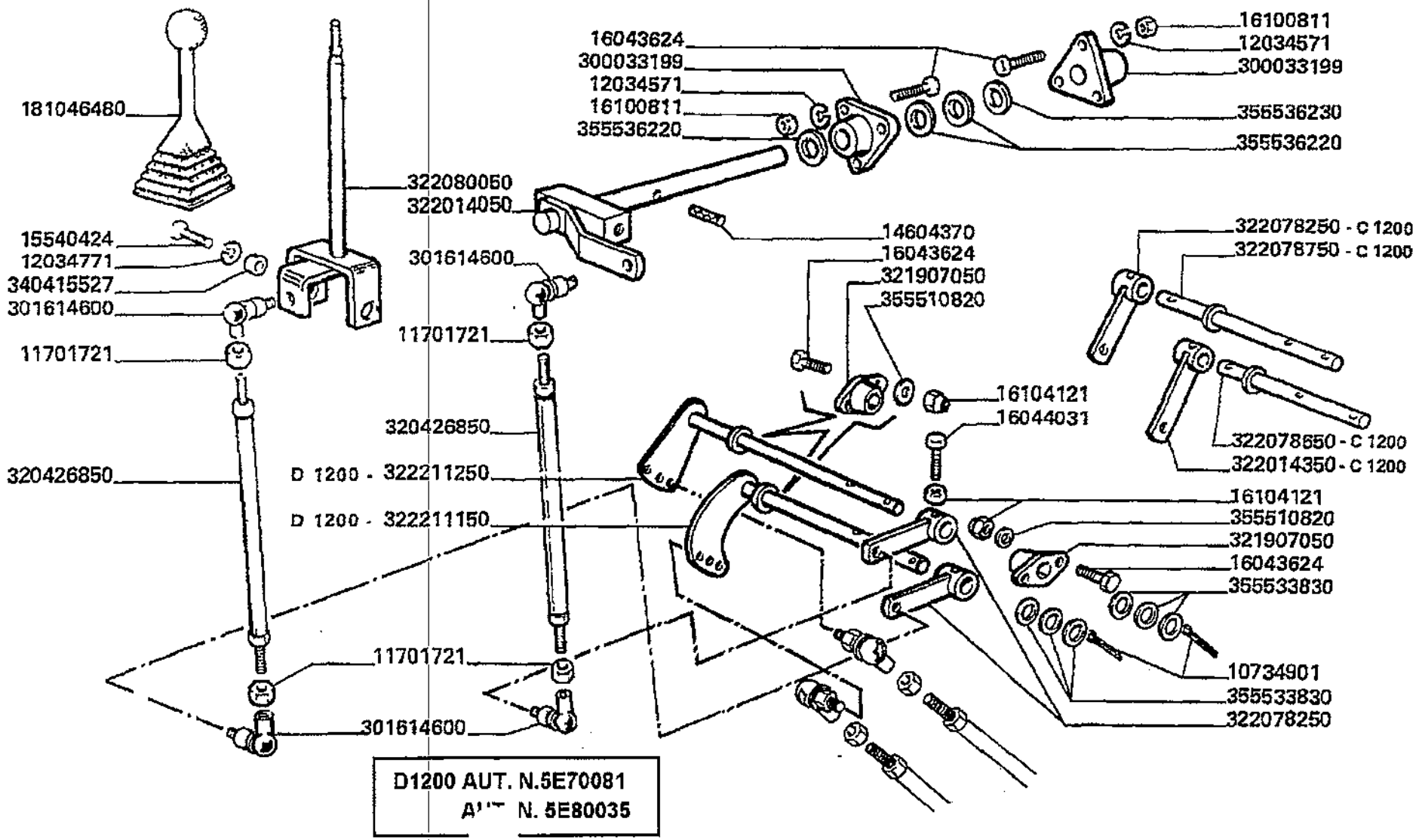

D1200 AUT. N.5E70081
AUT. N. 5E80035

Trazione
Transmission
Traction
Antrieb
Traccion

11.13.1

Leve cambio pag.1
Shift levers
Levier de boite a vitesses
Schalthebel
Palanca cambio

MTB "L" - L 626

Laverda\11.13.1.L626mcs.png

			Italiano	Inglese	Francese	Tedesco	Spagnolo
-	10734901	2	Copiglia	Linch pin	Gouplle ferguson	Vorstecker	Pasador para eje
-	11701721	16	Dado	Nut	Ecrou	Mutter	Tuerca
-	12034571	6	Rosetta	Lock washer	Rondelle frein	Federring	Arandela grower
-	12034771	2	Rosetta	Lock washer	Rondelle frein	Federring	Arandela grower
-	14604370	1	Spina elastica	Plug	Goupille elastique	Stecker	Enchufe
-	15540424	2	Vite	Screw	Vis	Schraube	Tornillo
-	16043624	14	Vite	Screw	Vis	Schraube	Tornillo
-	16044031	4	Vite	Screw	Vis	Schraube	Tornillo
-	16100811	6	Dado	Nut	Ecrou	Mutter	Tuerca
-	16104121	12	Dado	Nut	Ecrou	Mutter	Tuerca
-	181046480	1	Impugnatura	Handle grip	Pommeau	Kugelgriff	Perilla
			◐ 003233021500 (1), 003233022500 (1), 003233025500 (1)				
-	300033199	2	Supporto albero	Support	Support arbre	Traeger	Soporte
-	301614600	14	Snodo	Ball joint	Rotule	Kardangelenk	Articulacion
-	320426850	2	Asta	Rod	Tringle	Stange	Varilla
-	321907050	4	Supporto	Support	Support	Lagerung	Dispos.de sosten
-	322014050	1	Albero	Shaft	Arbre	Welle	Arbol
-	322014350	1	Leva	Lever	Levier	Hebel	Palanca
-	322078250	2	Leva	Lever	Levier	Hebel	Palanca
-	322078650	1	Albero	Shaft	Arbre	Welle	Arbol
-	322078750	1	Albero	Shaft	Arbre	Welle	Arbol
-	322080050	1	Leva cambio	Lever change	Levier boite de vitesses	Hebel wechselgeld	Palanca cambio
-	322211150	1	Albero	Shaft	Arbre	Welle	Arbol
-	322211250	1	Albero	Shaft	Arbre	Welle	Arbol
-	340415527	2	Boccola	Bush	Bague	Buchse	Casquillo

Trazione
Transmission
Traction
Antrieb
Traccion

MTB "L" - L 626

11.13.1

Leve cambio pag.1
Shift levers
Levier de boite a vitesses
Schalthebel
Palanca cambio

Laverda\11.13.1.L626mcs.png

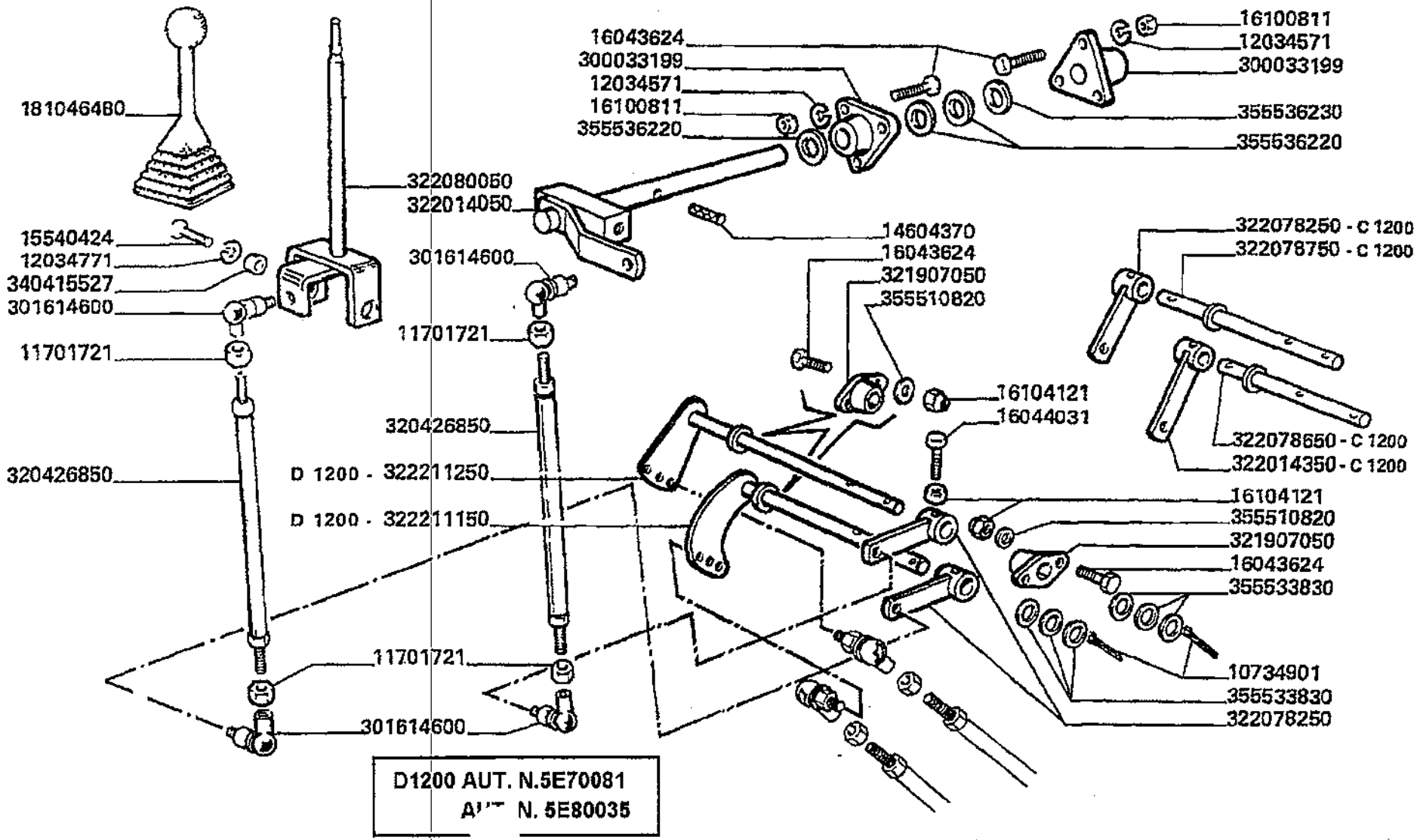

D1200 AUT. N.5E70081
AUT. N. 5E80035

Trazione
Transmission
Traction
Antrieb
Traccion

MTB "L" - L 626

11.13.1

Leve cambio pag.1
Shift levers
Levier de boite a vitesses
Schalthebel
Palanca cambio

Laverda\11.13.1.L626mcs.png

			Italiano	Inglese	Francese	Tedesco	Spagnolo
-	355510820	8	Rondella	Washer	Rondelle	Unterlegscheibe	Arandela
-	355533830	6	Rondella	Washer	Rondelle	Unterlegscheibe	Arandela
-	355536220	3	Rondella	Washer	Rondelle	Unterlegscheibe	Arandela
-	355536230	1	Rondella	Washer	Rondelle	Unterlegscheibe	Arandela

Trazione
Transmission
Traction
Antrieb
Traccion

MT8 "L" - L 626

11.13.1
.1

Leve cambio (mcs) pag.2
Shift levers
Levier de boite a vitesses
Schalthebel
Palanca cambio

Laverda\11.13.1p2.L626mcs.png

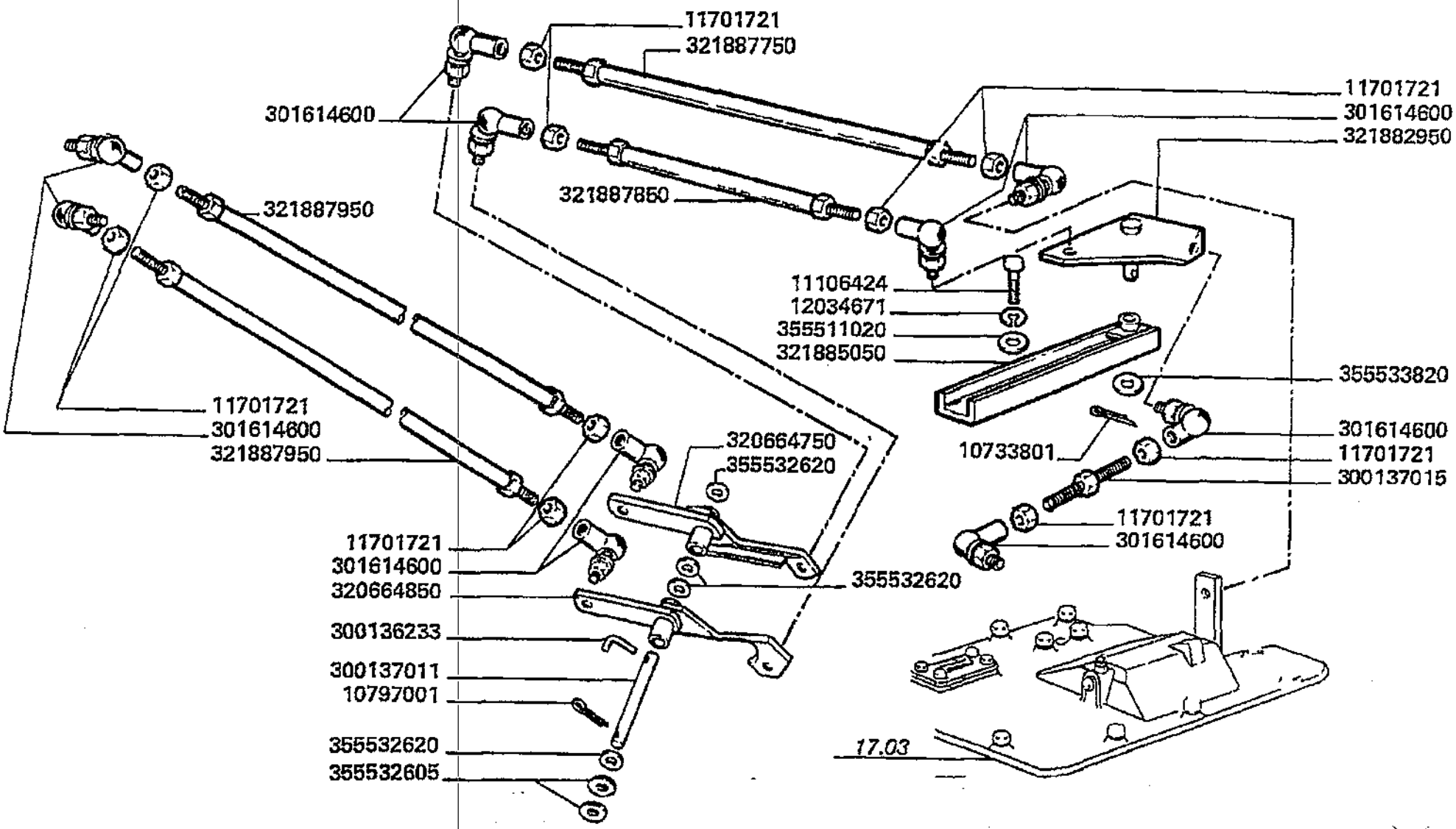

Trazione
Transmission
Traction
Antrieb
Traccion

MTB "L" - L 626

11.13.1
.1

Leve cambio (mcs) pag.2
Shift levers
Levier de boite a vitesses
Schalthebel
Palanca cambio

Laverda\11.13.1p2.L626mcs.png

			Italiano	Inglese	Francese	Tedesco	Spagnolo
-	10733801	1	Copiglia	Linch pin	Gouplle ferguson	Vorstecker	Pasador para eje
-	10797001	1	Copiglia	Linch pin	Gouplle ferguson	Vorstecker	Pasador para eje
-	11106424	6	Vite	Screw	Vis	Schraube	Tornillo
-	11701721	16	Dado	Nut	Ecrou	Mutter	Tuerca
-	12034671	6	Rosetta	Lock washer	Rondelle frein	Federring	Arandela grower
-	300136233	1	Spina	Dowel	Plot	Zylinderstift	Centraje
-	300137011	1	Perno	Pin	Goupille	Bolzen	Pasador
-	300137015	1	Tirante	Tie rod	Tringlerie	Zugstange	Brazo de enlace
-	301614600	14	Snodo	Ball joint	Rotule	Kardangelenk	Articulacion
-	320664750	1	Bilanciere	Counter weight	Contrepoids	Gegengewicht	Contrapeso
-	320664850	1	Bilanciere	Counter weight	Contrepoids	Gegengewicht	Contrapeso
-	321882950	1	Bilanciere	Counter weight	Contrepoids	Gegengewicht	Contrapeso
-	321885050	1	Supporto	Support	Support	Lagerung	Dispos.de sosten
-	321887750	1	Asta	Rod	Tringle	Stange	Varilla
-	321887850	1	Asta	Rod	Tringle	Stange	Varilla
-	321887950	2	Asta	Rod	Tringle	Stange	Varilla
-	355511020	2	Rondella	Washer	Rondelle	Unterlegscheibe	Arandela
-	355532605	2	Rondella	Washer	Rondelle	Unterlegscheibe	Arandela
-	355532620	6	Rondella	Washer	Rondelle	Unterlegscheibe	Arandela
-	355533820	1	Rondella	Washer	Rondelle	Unterlegscheibe	Arandela

Trazione
Transmission
Traction
Antrieb
Traccion

MTB "L" - L 626

11.13.1
.2

Leve cambio (ls) pag.3
Shift levers
Levier de boite a vitesses
Schalthebel
Palanca cambio

Laverda\11.13.1p3.L626mcs.png

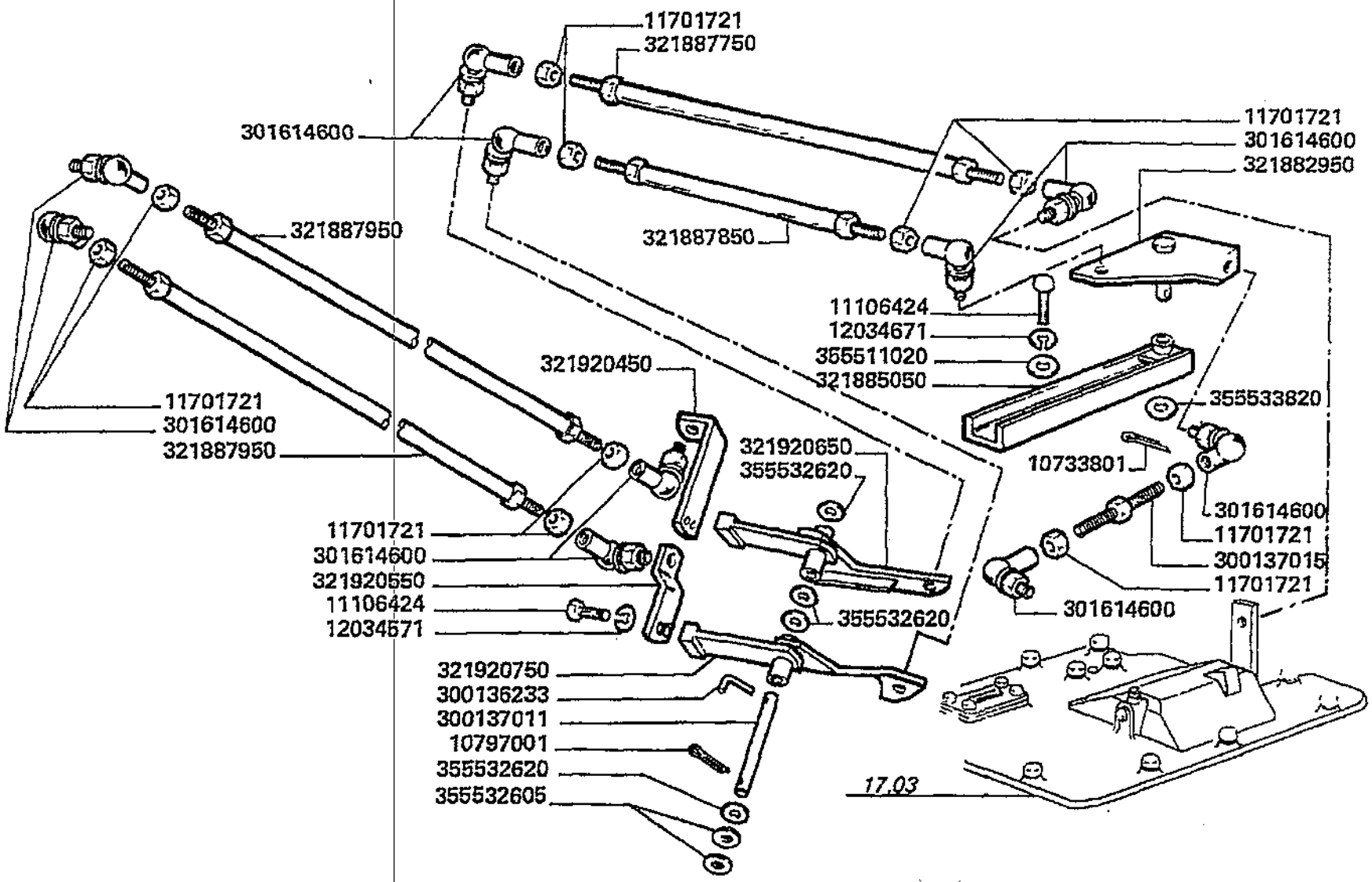

Trazione
Transmission
Traction
Antrieb
Traccion

MTB "L" - L 626

11.13.1
.2

Leve cambio (ls) pag.3
Shift levers
Levier de boite a vitesses
Schalthebel
Palanca cambio

Laverda\11.13.1p3.L626mcs.png

			Italiano	Inglese	Francese	Tedesco	Spagnolo
-	10733801	1	Copiglia	Linch pin	Gouplle ferguson	Vorstecker	Pasador para eje
-	10797001	1	Copiglia	Linch pin	Gouplle ferguson	Vorstecker	Pasador para eje
-	11106424	6	Vite	Screw	Vis	Schraube	Tornillo
-	11701721	16	Dado	Nut	Ecrou	Mutter	Tuerca
-	12034571	6	Rosetta	Lock washer	Rondelle frein	Federring	Arandela grower
-	12034671	6	Rosetta	Lock washer	Rondelle frein	Federring	Arandela grower
-	300136233	1	Spina	Dowel	Plot	Zylinderstift	Centraje
-	300137011	1	Perno	Pin	Goupille	Bolzen	Pasador
-	300137015	1	Tirante	Tie rod	Tringlerie	Zugstange	Brazo de enlace
-	301614600	14	Snodo	Ball joint	Rotule	Kardangelenk	Articulacion
-	321882950	1	Bilanciere	Counter weight	Contrepoids	Gegengewicht	Contrapeso
-	321885050	1	Supporto	Support	Support	Lagerung	Dispos.de sosten
-	321887750	1	Asta	Rod	Tringle	Stange	Varilla
-	321887850	1	Asta	Rod	Tringle	Stange	Varilla
-	321887950	2	Asta	Rod	Tringle	Stange	Varilla
-	321920450	1	Leva	Lever	Levier	Hebel	Palanca
-	321920550	1	Leva	Lever	Levier	Hebel	Palanca
-	321920650	1	Bilanciere	Counter weight	Contrepoids	Gegengewicht	Contrapeso
-	321920750	1	Bilanciere	Counter weight	Contrepoids	Gegengewicht	Contrapeso
-	355511020	2	Rondella	Washer	Rondelle	Unterlegscheibe	Arandela
-	355532605	2	Rondella	Washer	Rondelle	Unterlegscheibe	Arandela
-	355532620	6	Rondella	Washer	Rondelle	Unterlegscheibe	Arandela
-	355533820	1	Rondella	Washer	Rondelle	Unterlegscheibe	Arandela

Trazione
Transmission
Traction
Antrieb
Traccion

MT8 "L" - L 626

11.18

Freni pag.1
Brakes
Freins
Bremsen
Frenos

Laverda\11.18.L626mcs.png

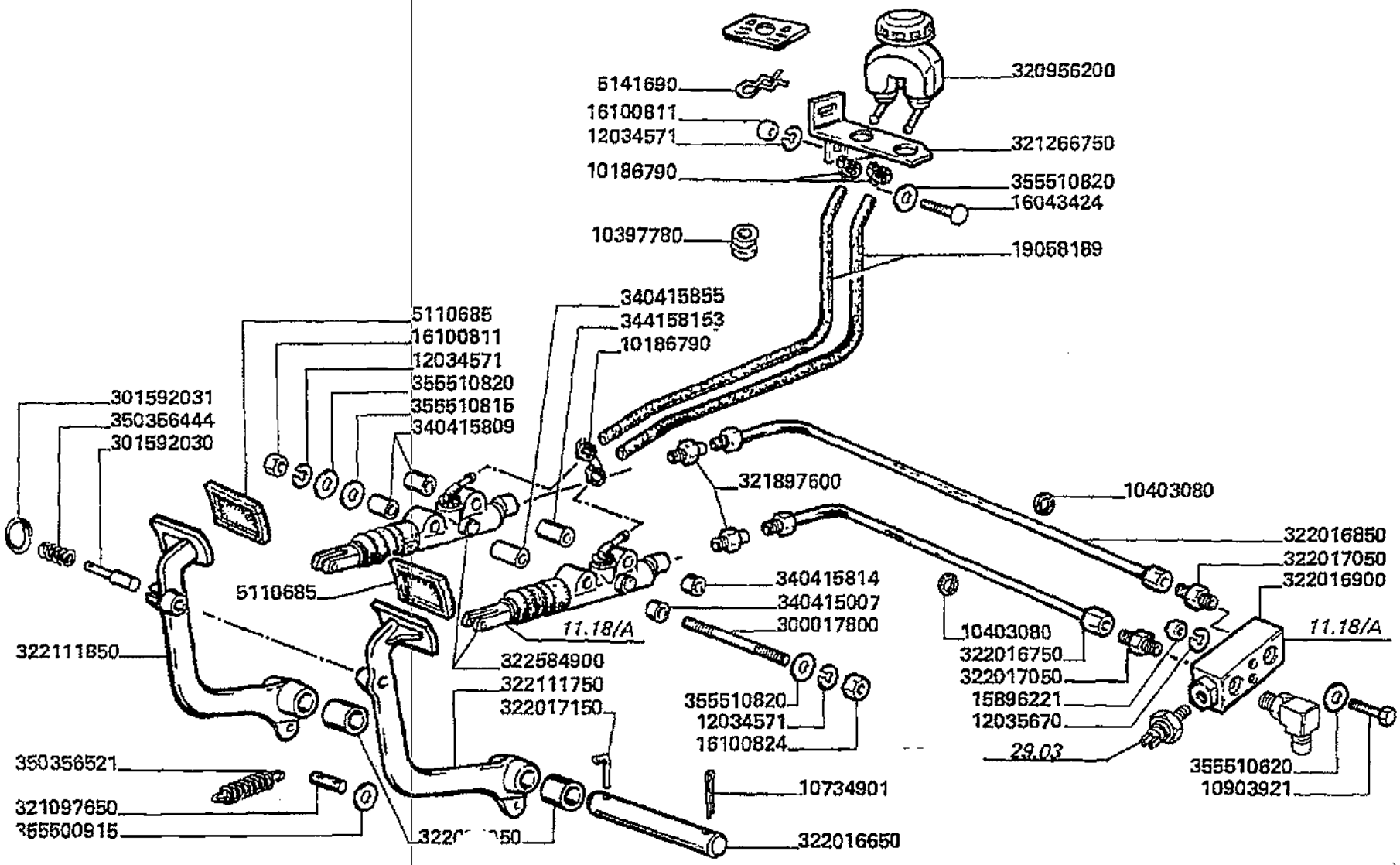

Trazione
Transmission
Traction
Antrieb
Traccion

MTB "L" - L 626

11.18

Freni pag.1
Brakes
Freins
Bremsen
Frenos

Laverda\11.18.L626mcs.png

			Italiano	Inglese	Francese	Tedesco	Spagnolo
-	10186790	4	Collare	Collar	Collerette	Flanschring	Collar
-	10397780	2	Anello	Ring	Anneau	Ring	Aro
-	10403080	2	Anello	Ring	Anneau	Ring	Aro
-	10734901	1	Copiglia	Linch pin	Goupille ferguson	Vorstecker	Pasador para eje
-	10903921	2	Vite	Screw	Vis	Schraube	Tornillo
-	12034571	6	Rosetta	Lock washer	Rondelle frein	Federring	Arandela grower
-	12035670	3	Rosetta	Lock washer	Rondelle frein	Federring	Arandela grower
			● 000120356710 (3)				
-	15896221	3	Dado	Nut	Ecrou	Mutter	Tuerca
-	16043424	1	Vite	Screw	Vis	Schraube	Tornillo
-	16100811	6	Dado	Nut	Ecrou	Mutter	Tuerca
-	19058189	0	Tubo flessibile	Hose	Tuyau flexible	Schlauch	Flexible
			● 003229821500 (0)				
-	300017800	2	Tirante	Tie rod	Tringlerie	Zugstange	Brazo de enlace
-	301592030	1	Piolo	Rung	Pieu	Sprosse	Peldano
-	301592031	1	Anello	Ring	Anneau	Ring	Aro
-	320956200	1	Serbatoio olio	Oil tank	Reservoir huile	Oelbehaelter	Deposito aceite
-	321097650	2	Perno	Pin	Goupille	Bolzen	Pasador
-	321266750	1	Supporto serbatoio	Support	Support	Traeger	Soporte
-	321897600	2	Raccordo	Union	Raccord	Verschraubung	Racor
-	322016650	1	Perno	Pin	Goupille	Bolzen	Pasador
-	322016750	1	Tubo freno	Brake line	Tuyau frein	Bremsleitung	Tuberia de freno
-	322016850	1	Tubo freno	Brake line	Tuyau frein	Bremsleitung	Tuberia de freno
-	322016900	1	Blocchetto	Block	Bloc	Platte	Bloque
-	322017050	6	Raccordo	Union	Raccord	Verschraubung	Racor
-	322017150	1	Spina	Dowel	Plot	Zylinderstift	Centraje

Trazione
Transmission
Traction
Antrieb
Traccion

MTB "L" - L 626

11.18

Freni pag.1
Brakes
Freins
Bremsen
Frenos

Laverda\11.18.L626mcs.png

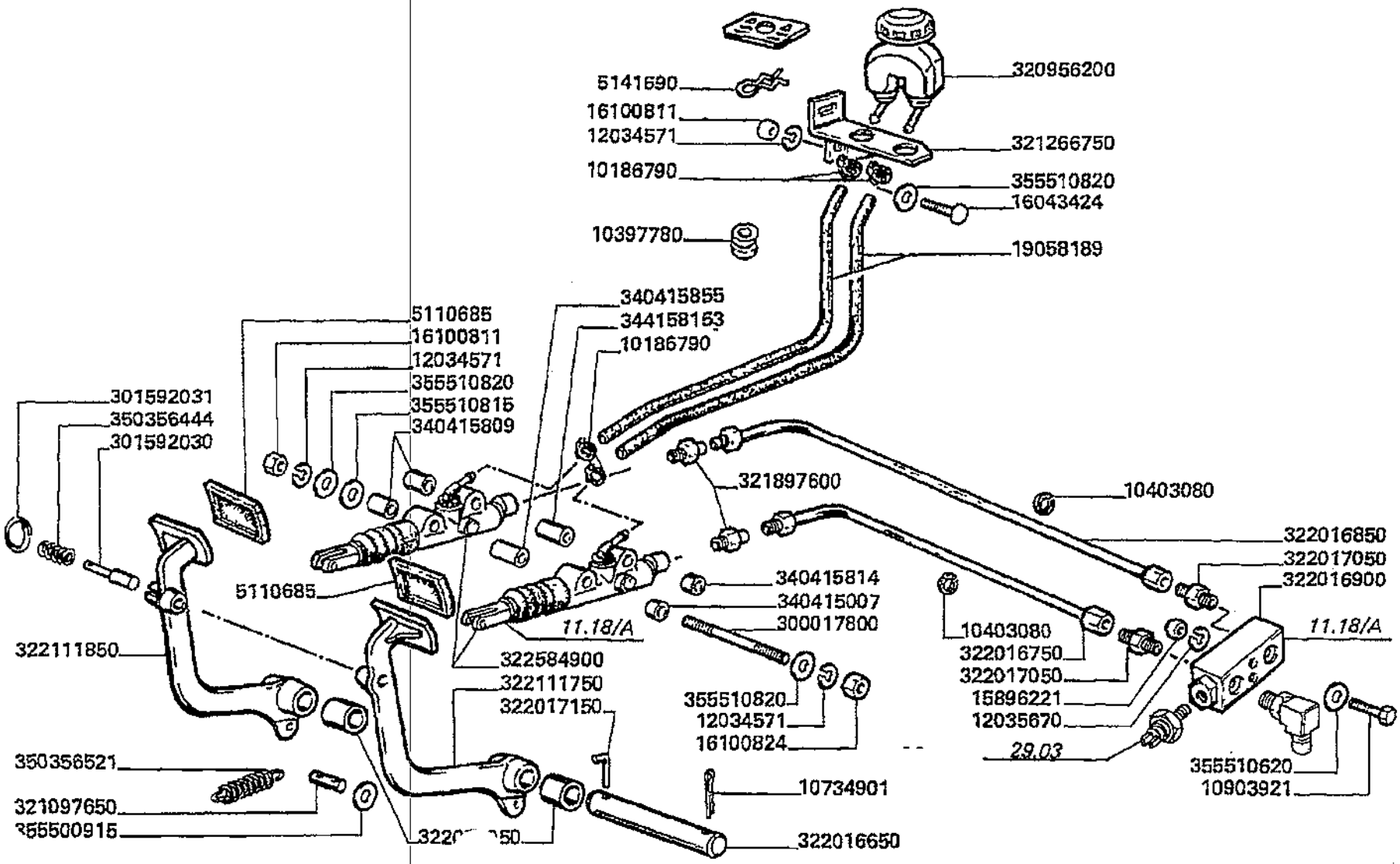

Trazione
Transmission
Traction
Antrieb
Traccion

11.18

Freni pag.1
Brakes
Freins
Bremsen
Frenos

MTB "L" - L 626

Laverda\11.18.L626mcs.png

			Italiano	Inglese	Francese	Tedesco	Spagnolo
-	322072050	4	Boccola	Bush	Bague	Buchse	Casquillo
-	322111750	1	Pedale freno	Pedal brake	Pedale frein	Pedal breamse	Pedal freno
-	322111850	1	Pedale freno	Pedal brake	Pedale frein	Pedal breamse	Pedal freno
-	322584900	2	Pompa	Pump	Pompe	Pumpe	Bomba
-	340415007	1	Boccola	Bush	Bague	Buchse	Casquillo
-	340415809	2	Boccola	Bush	Bague	Buchse	Casquillo
-	340415814	1	Boccola	Bush	Bague	Buchse	Casquillo
-	340415857	1	Boccola	Bush	Bague	Buchse	Casquillo
-	344158153	1	Distanziale	Spacer	Entretoise	Abstandstueck	Separador
-	350356444	1	Molla	Spring	Ressort	Feder	Accionador
-	350356521	4	Molla	Spring	Ressort	Feder	Accionador
-	355500915	5	Rondella	Washer	Rondelle	Unterlegscheibe	Arandela
-	355510620	3	Rondella	Washer	Rondelle	Unterlegscheibe	Arandela
			● 003555106150 (3)				
-	355510815	2	Rondella	Washer	Rondelle	Unterlegscheibe	Arandela
			● 003555108200 (2)				
-	355510820	4	Rondella	Washer	Rondelle	Unterlegscheibe	Arandela
-	5110685	2	Copri pedale	Pedal shield	Protection pedale	Pedal schutz	Proteccion pedal
-	5141690	2	Molla	Spring	Ressort	Feder	Accionador

Trazione
Transmission
Traction
Antrieb
Traccion

MTB "L" - L 626

11.18.1

Freni pag.2
Brakes
Freins
Bremsen
Frenos

Laverda\11.18p2.L626mcs.png

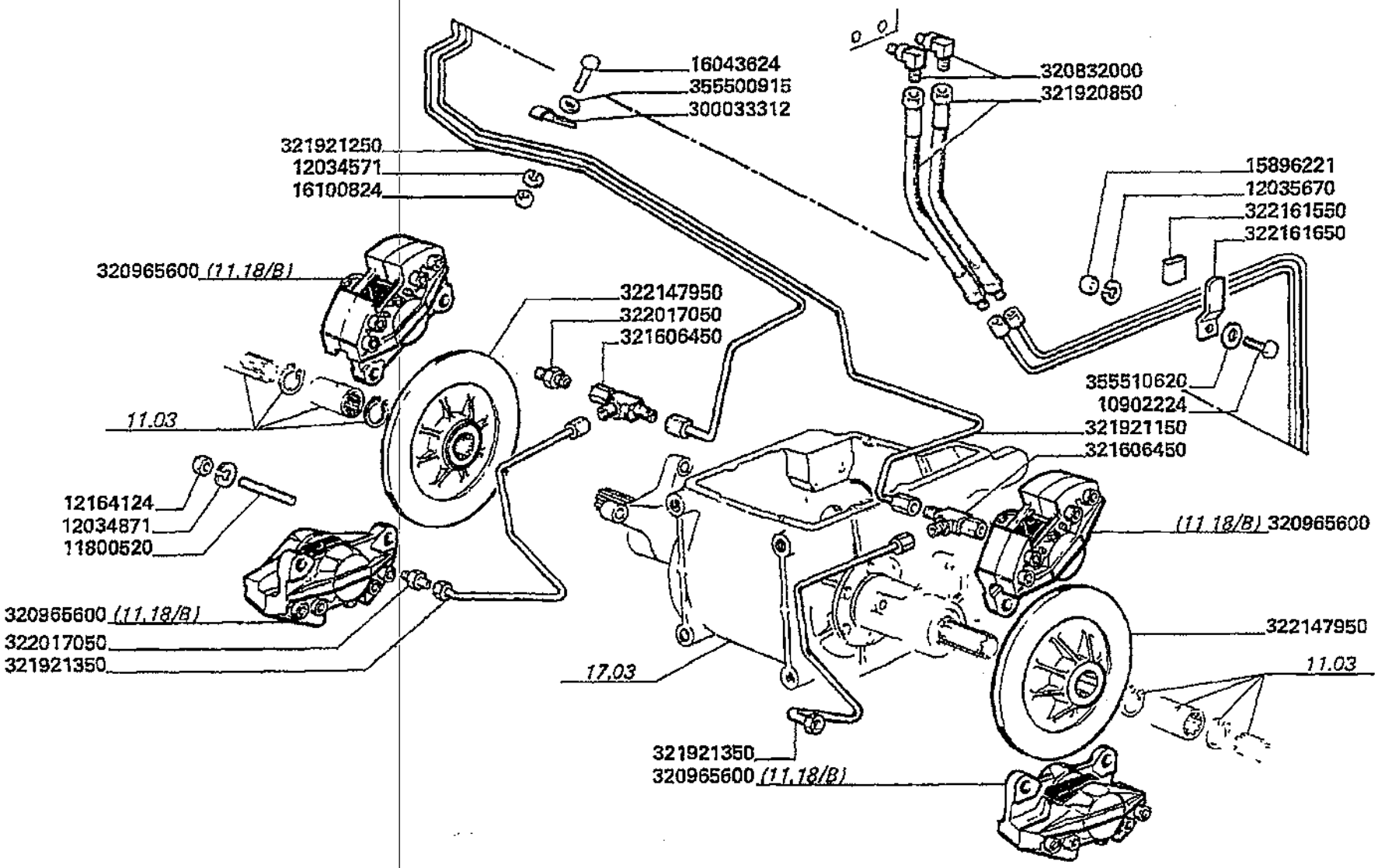

Trazione
Transmission
Traction
Antrieb
Traccion

MTB "L" - L 626

11.18.1

Freni pag.2
Brakes
Freins
Bremsen
Frenos

Laverda\11.18p2.L626mcs.png

			Italiano	Inglese	Francese	Tedesco	Spagnolo
-	10902224	1	Vite	Screw	Vis	Schraube	Tornillo
-	11800520	8	Prigioniero	Stud	Goujon	Stiftschraube	Prisionero
-	12034571	6	Rosetta	Lock washer	Rondelle frein	Federring	Arandela grower
-	12034871	8	Rosetta	Lock washer	Rondelle frein	Federring	Arandela grower
-	12035670	3	Rosetta	Lock washer	Rondelle frein	Federring	Arandela grower
			000120356710 (3)				
-	12164124	8	Dado	Nut	Ecrou	Mutter	Tuerca
-	15896221	3	Dado	Nut	Ecrou	Mutter	Tuerca
-	16043624	1	Vite	Screw	Vis	Schraube	Tornillo
-	300033312	1	Fascetta	Clamp	Collier	Halteschelle	Abrazadera
-	320832000	2	Raccordo	Union	Raccord	Verschraubung	Racor
			003218965500 (2)				
-	320965600	4	Pinza freno	Brake caliper	Machoire frein	Bremszange	Morzada de freno
-	321606450	2	Raccordo	Union	Raccord	Verschraubung	Racor
-	321920850	2	Tubo flessibile	Hose	Tuyau flexible	Schlauch	Flexible
-	321921150	1	Tubo	Pipe	Canalisation	Rohrleitung	Cano
-	321921250	1	Tubo freno	Brake line	Tuyau frein	Bremsleitung	Tuberia de freno
-	321921350	2	Tubo	Pipe	Canalisation	Rohrleitung	Cano
-	322017050	6	Raccordo	Union	Raccord	Verschraubung	Racor
-	322147950	2	Disco freno	Brake disc	Disque de frein	Bremsscheibe	Disco de freno
-	322161550	1	Guarnizione	Gasket	Guarniture	Dichtung	Junta
-	322161650	1	Piastrina	Plate	Plaquette	Plaettchen	Plaquita
-	340415857	1	Boccola	Bush	Bague	Buchse	Casquillo
-	355500915	5	Rondella	Washer	Rondelle	Unterlegscheibe	Arandela
-	355510620	3	Rondella	Washer	Rondelle	Unterlegscheibe	Arandela
			003555106150 (3)				

Trazione
Transmission
Traction
Antrieb
Traccion

MTB "L" - L 626

11.18.2
.A

Elementi pompa e compensatore di frenata
Pump elements and brake compansation valve
Elements maitre cylindres/ripartiteur de frenage
Pumpen elemente und bremsausglichventil
Elementos bomba y compensador de frenado

Laverda\11.18_A.L626mcs.png

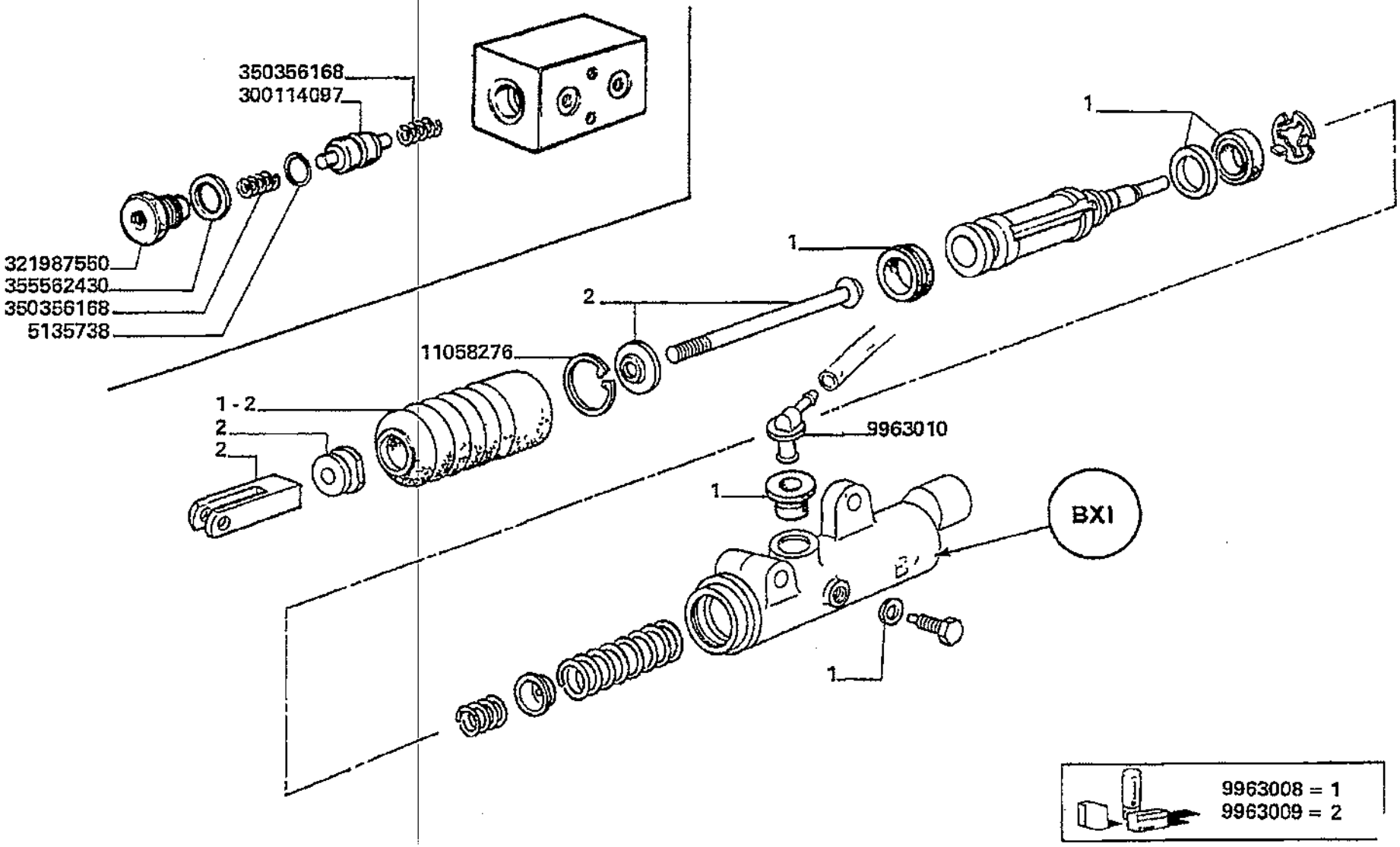

Trazione
Transmission
Traction
Antrieb
Traccion

MTB "L" - L 626

11.18.2
.A

Elementi pompa e compensatore di frenata
Pump elements and brake compansation valve
Elements maitre cylindres/ripartiteur de frenage
Pumpen elemente und bremsausglichventil
Elementos bomba y compensador de frenado

Laverda\11.18_A.L626mcs.png

			Italiano	Inglese	Francese	Tedesco	Spagnolo
-	11058276	1	Anello elastico	Spring lockwasher	Circlips	Ring	Anillo
-	300114097	1	Stantuffo	Piston	Piston	Kolben	Embolo
-	321987550	1	Tappo	Plug	Bouchon	Verschl.stopfen	Tapon
-	350356168	2	Molla	Spring	Ressort	Feder	Accionador
-	355562430	1	Rondella	Washer	Rondelle	Unterlegscheibe	Arandela
-	5135738	1	O-ring	O-ring	Joint thorique	Dichtring	Junta hermetica
-	9963008	1	Corredo	Kit, misc	Kit	Satz	Equipo
-	9963009	1	Corredo	Kit, misc	Kit	Satz	Equipo
-	9963010	1	Raccordo	Union	Raccord	Verschraubung	Racor

Trazione
Transmission
Traction
Antrieb
Traccion

MTB "L" - L 626

11.18.3
.B

Elementi freni 320965600
Brakes elements
Elements freins
Elemente-bremsen
Elementos frenos

Laverda\11.18_B.L626mcs.png

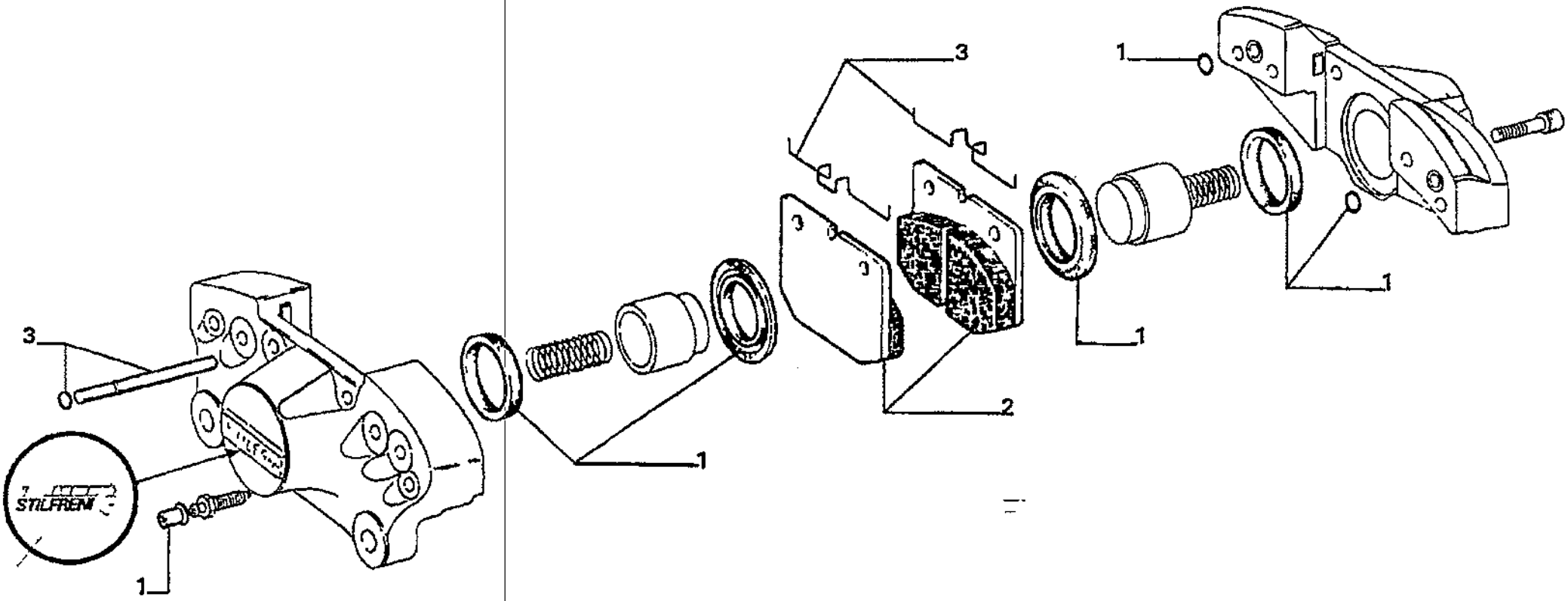

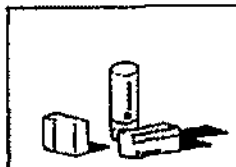

300137892 = 1
321698200 = 2
300137896 = 3

Trazione
Transmission
Traction
Antrieb
Traccion

MTB "L" - L 626

11.18.3
.B

Elementi freni 320965600
Brakes elements
Elements freins
Elemente-bremsen
Elementos frenos

Laverda\11.18_B.L626mcs.png

			Italiano	Inglese	Francese	Tedesco	Spagnolo
-	300137892	1	Serie guarnizioni	Kit seals	Lot guarnitures	Dichtungssatz	Serie de juntas
-	300137896	1	Serie particolari	Set of parts	Lot de pieces	Einzelteilsatz	Juego de piezas
-	321698200	1	Coppia pastiglie	Pad set	Kit de pastilles	Bremsbelaege	Par de pastillas

Trazione
Transmission
Traction
Antrieb
Traccion

MTB "L" - L 626

11.19

Freno di stazionamento
Parking brake
Frein de stationement
Handbremse
Freno de estacionamiento

Laverda\11.19.L626mcs.png

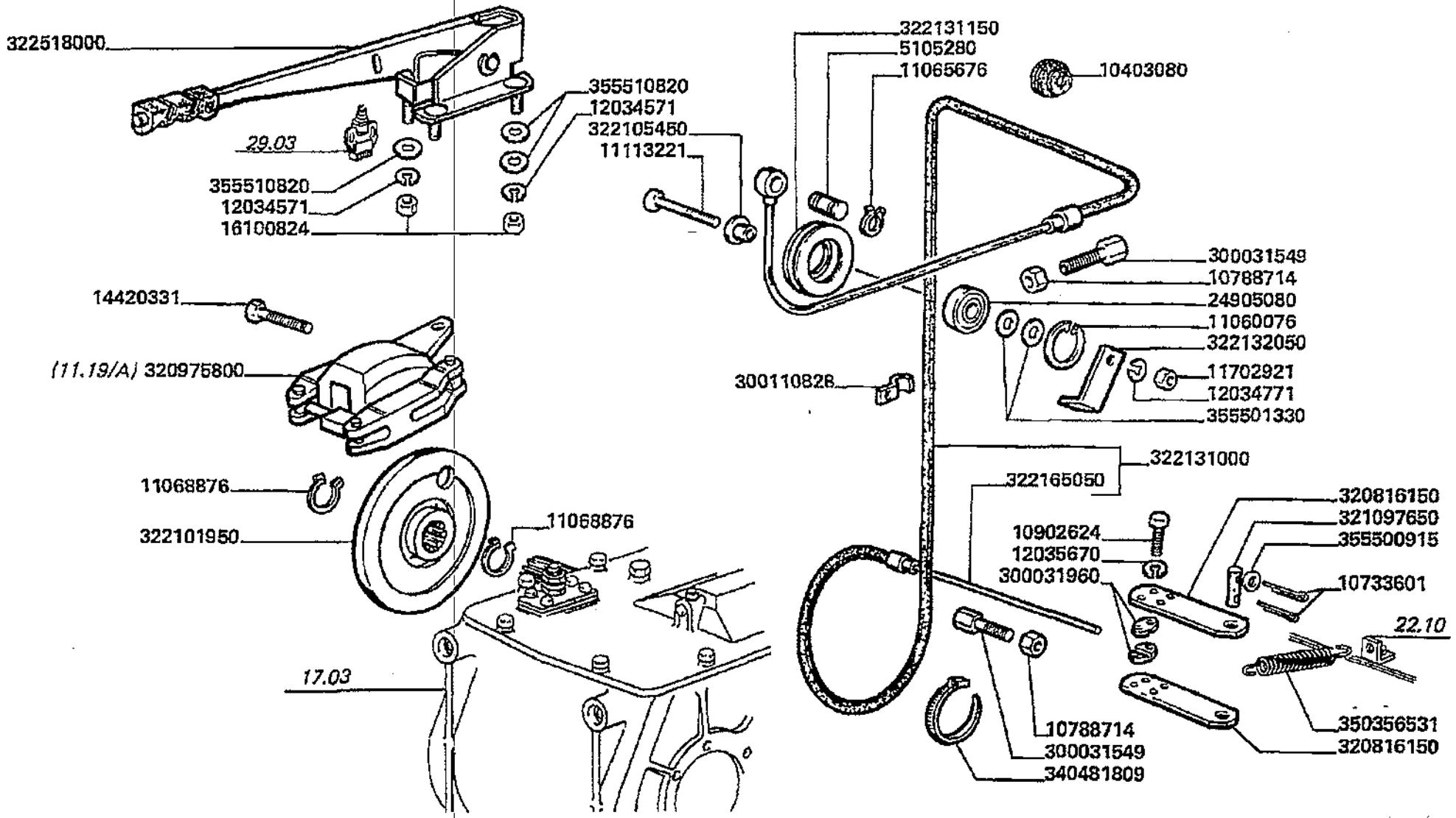

Trazione
Transmission
Traction
Antrieb
Traccion

11.19

Freno di stazionamento
Parking brake
Frein de stationement
Handbremse
Freno de estacionamiento

MTB "L" - L 626

Laverda\11.19.L626mcs.png

			Italiano	Inglese	Francese	Tedesco	Spagnolo
-	10403080	1	Anello	Ring	Anneau	Ring	Aro
-	10733601	2	Copiglia	Linch pin	Goupille ferguson	Vorstecker	Pasador para eje
-	10788714	2	Dado	Nut	Ecrou	Mutter	Tuerca
-	10902624	4	Vite	Screw	Vis	Schraube	Tornillo
			● 000109026240 (4)				
-	11060076	1	Anello elastico	Spring lockwasher	Circlips	Ring	Anillo
-	11065676	2	Anello elastico	Spring lockwasher	Circlips	Ring	Anillo
-	11068876	2	Anello elastico	Spring lockwasher	Circlips	Ring	Anillo
-	11113221	1	Vite	Screw	Vis	Schraube	Tornillo
-	11702921	1	Dado	Nut	Ecrou	Mutter	Tuerca
-	12034571	4	Rosetta	Lock washer	Rondelle frein	Federring	Arandela grower
-	12034771	1	Rosetta	Lock washer	Rondelle frein	Federring	Arandela grower
-	12035670	4	Rosetta	Lock washer	Rondelle frein	Federring	Arandela grower
			● 000120356710 (4)				
-	14420331	2	Vite	Screw	Vis	Schraube	Tornillo
			● N.A. (2)				
-	16100811	4	Dado	Nut	Ecrou	Mutter	Tuerca
-	24905080	1	Cuscinetto	Bearing	Roulement	Lager	Coijnete de bolas
-	300031549	2	Vite	Screw	Vis	Schraube	Tornillo
-	300031960	4	Elemento	Element	Element	Element	Elemento
-	300110828	4	Briglia ancoraggio	Bridle	Bride	Zaumzeug	Brida
			● N.A. (4)				
-	320816150	2	Piastrina	Plate	Plaquette	Plaettchen	Plaquita
-	320975800	1	Pinza freno	Brake caliper	Machoire frein	Bremszange	Morzada de freno
			● 003223622000 (1)				
-	321097650	1	Perno	Pin	Goupille	Bolzen	Pasador

Trazione
Transmission
Traction
Antrieb
Traccion

MTB "L" - l. 626

11.19

Freno di stazionamento
Parking brake
Frein de stationement
Handbremse
Freno de estacionamiento

Laverda\11.19.L626mcs.png

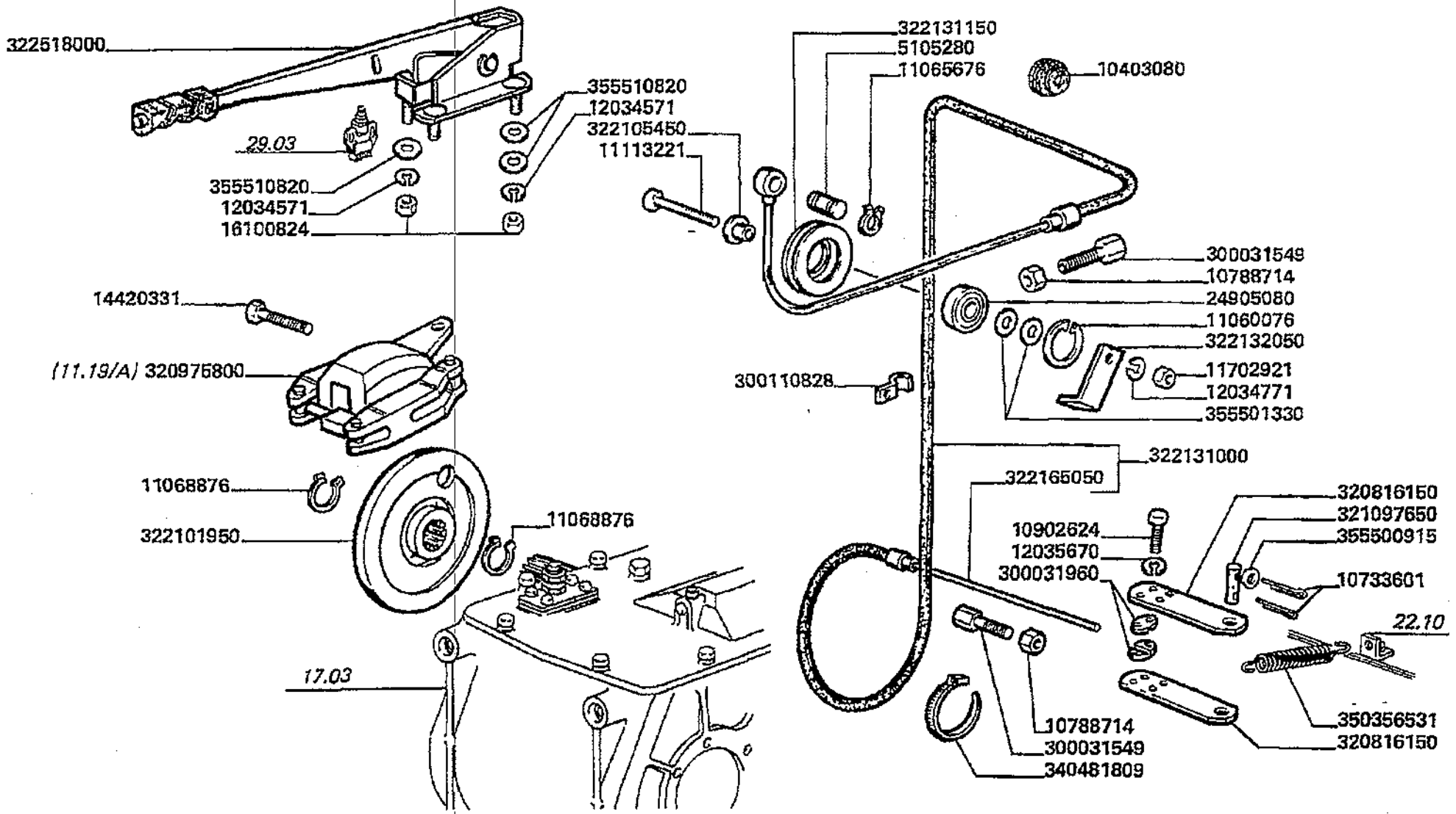

Trazione
Transmission
Traction
Antrieb
Traccion

MTB "L" - L 626

11.19

Freno di stazionamento
Parking brake
Frein de stationement
Handbremse
Freno de estacionamiento

Laverda\11.19.L626mcs.png

			Italiano	Inglese	Francese	Tedesco	Spagnolo
-	322101950	1	Disco freno	Brake disc	Disque de frein	Bremsscheibe	Disco de freno
-	322105450	1	Boccola	Bush	Bague	Buchse	Casquillo
-	322131000	1	Cavo	Cable	Cable	Kabel	Cable
-	322131150	1	Carrucola	Pulley	Poulie	Rolle	Polea
-	322132050	1	Squadretta	Bracket, supporting	Equerre	Schalter,autom.ausloesen	Pieza de apoyo
-	322165050	1	Cavo	Cable	Cable	Kabel	Cable
-	322518000	1	Leva	Lever	Levier	Hebel	Palanca
-	340481809	1	Fascetta	Clamp	Collier	Halteschelle	Abrazadera
-	350356531	1	Molla	Spring	Ressort	Feder	Accionador
-	355500915	2	Rondella	Washer	Rondelle	Unterlegscheibe	Arandela
-	355501330	2	Rondella	Washer	Rondelle	Unterlegscheibe	Arandela
-	355510820	6	Rondella	Washer	Rondelle	Unterlegscheibe	Arandela
-	5105280	1	Perno	Pin	Goupille	Bolzen	Pasador

Trazione
Transmission
Traction
Antrieb
Traccion

MT8 "L" - L 626

11.19.1
.A

Elementi freno di stazionamento 320975700
Parking brake elements
Elements frein de stationnement
Handbremse elemente
Elementos freno de estacionamento

Laverda\11.19_A.L626mcs.png

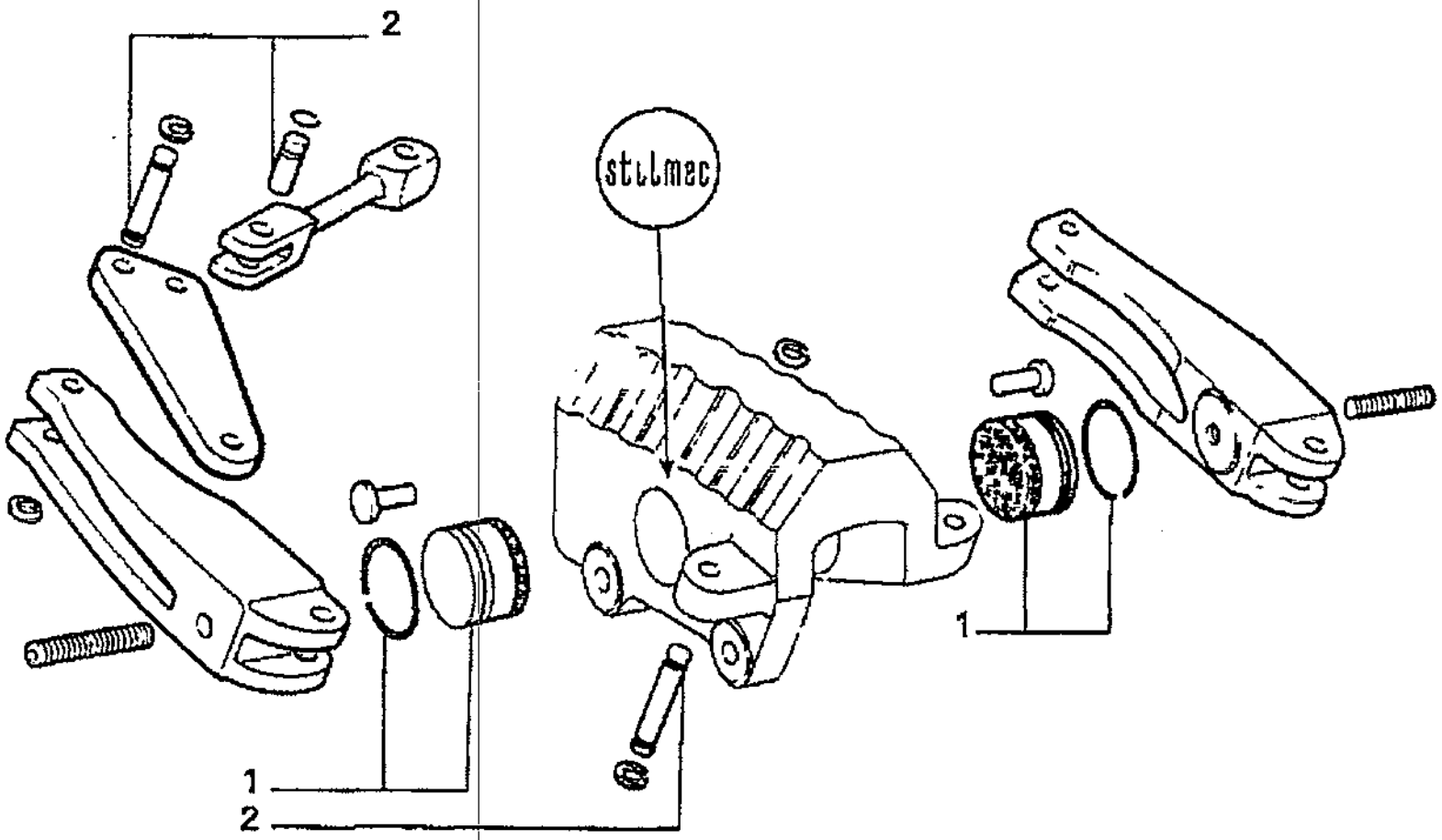

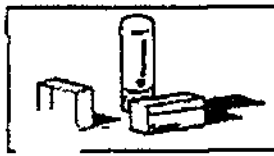

321980800 = 1
321155400 = 2

Trazione
Transmission
Traction
Antrieb
Traccion

MTB "L" - L 626

11.19.1
.A

Elementi freno di stazionamento 320975700
Parking brake elements
Elements frein de stationnement
Handbremse elemente
Elementos freno de estacionamento

Laverda\11.19_A.L626mcs.png

			Italiano	Inglese	Francese	Tedesco	Spagnolo
-	321155400	1	Serie spine	Set of plug	Lot connections electriques	Steckersatz	Serie de enchufe
-	321980800	1	Coppia pastiglie	Pad set	Kit de pastilles	Bremsbelaege	Par de pastillas
			003224822000 (1)				

Trazione
Transmission
Traction
Antrieb
Traccion

MTB "L" - L 626

11.23

Gancio di traino
Tow hook
Crochet d'attelage
Abschiepphaken
Enganche del remolque

Laverda\11.23.L626mcs.png

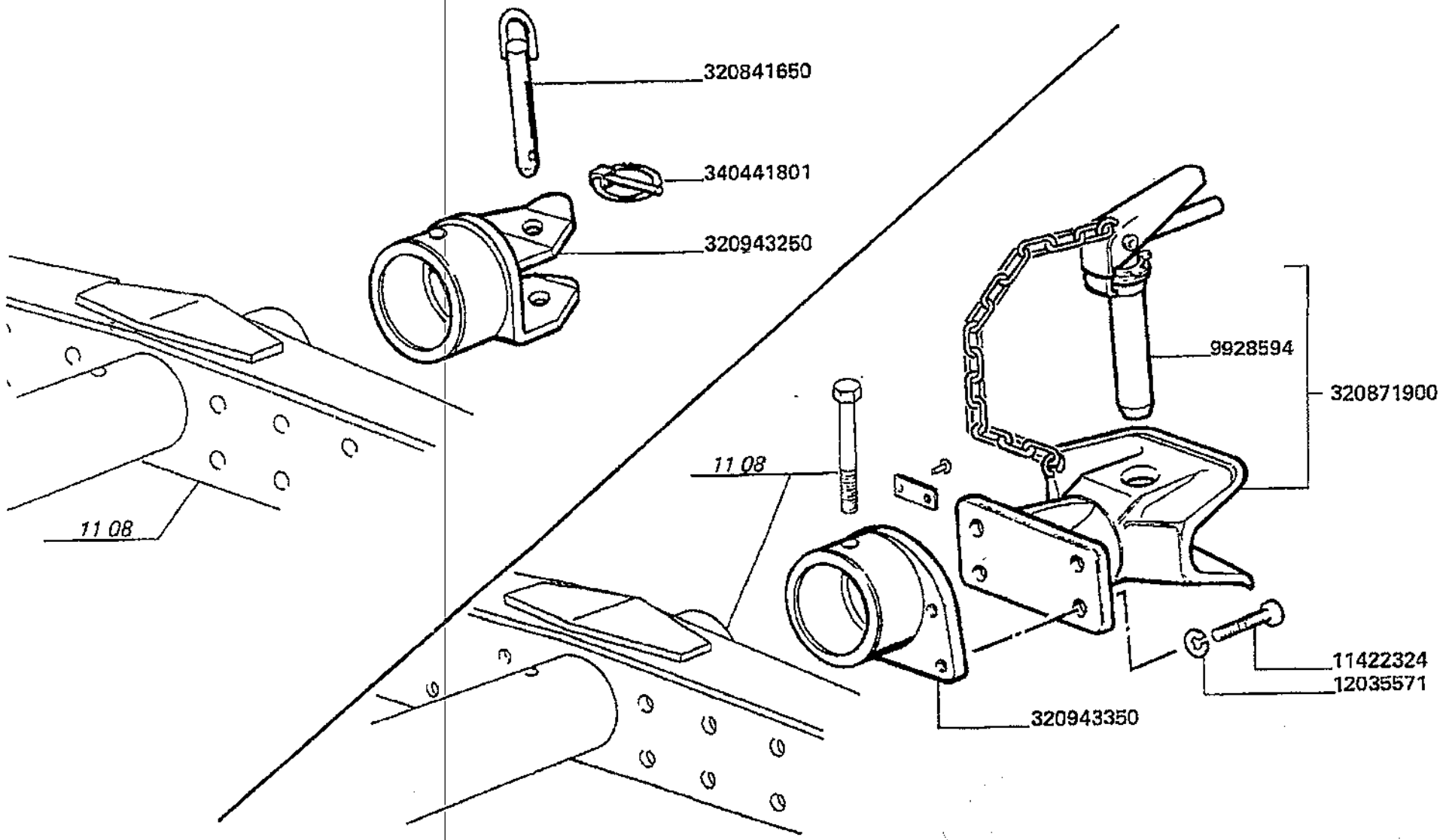

Trazione
Transmission
Traction
Antrieb
Traccion

11.23

Gancio di traino
Tow hook
Crochet d'attelage
Abschiepphaken
Enganche del remolque

MTB *L* - L 626

Laverda\11.23.L626mcs.png

			Italiano	Inglese	Francese	Tedesco	Spagnolo
-	11422324	4	Vite	Screw	Vis	Schraube	Tornillo
-	12035571	4	Rosetta	Lock washer	Rondelle frein	Federring	Arandela grower
-	320841650	1	Perno	Pin	Goupille	Bolzen	Pasador
-	320871900	1	Gancio traino	Tow hook	Crochet d'attelage	Zughaken	Engranaje de remolque
-	320943250	1	Gancio di traino	Tow hook	Crochet d'attelage	Zughaken	Engranche de remolque
			003236103500 (1)				
-	320943350	1	Attacco	Hitch	Attelage	Anhaengekupplung	Enganche
-	340441801	1	Chiavistello	Latch, bolt	Barillet	Klinke	Pestillo
-	9928594	1	Perno	Pin	Goupille	Bolzen	Pasador

Trazione
Transmission
Traction
Antrieb
Traccion

MTB "L" - L 626

13.83

Cingolatura pag.1
Crawler tracks
Chenilles
Raupenketten
Orugas

Laverda\13.83.L626mcs.png

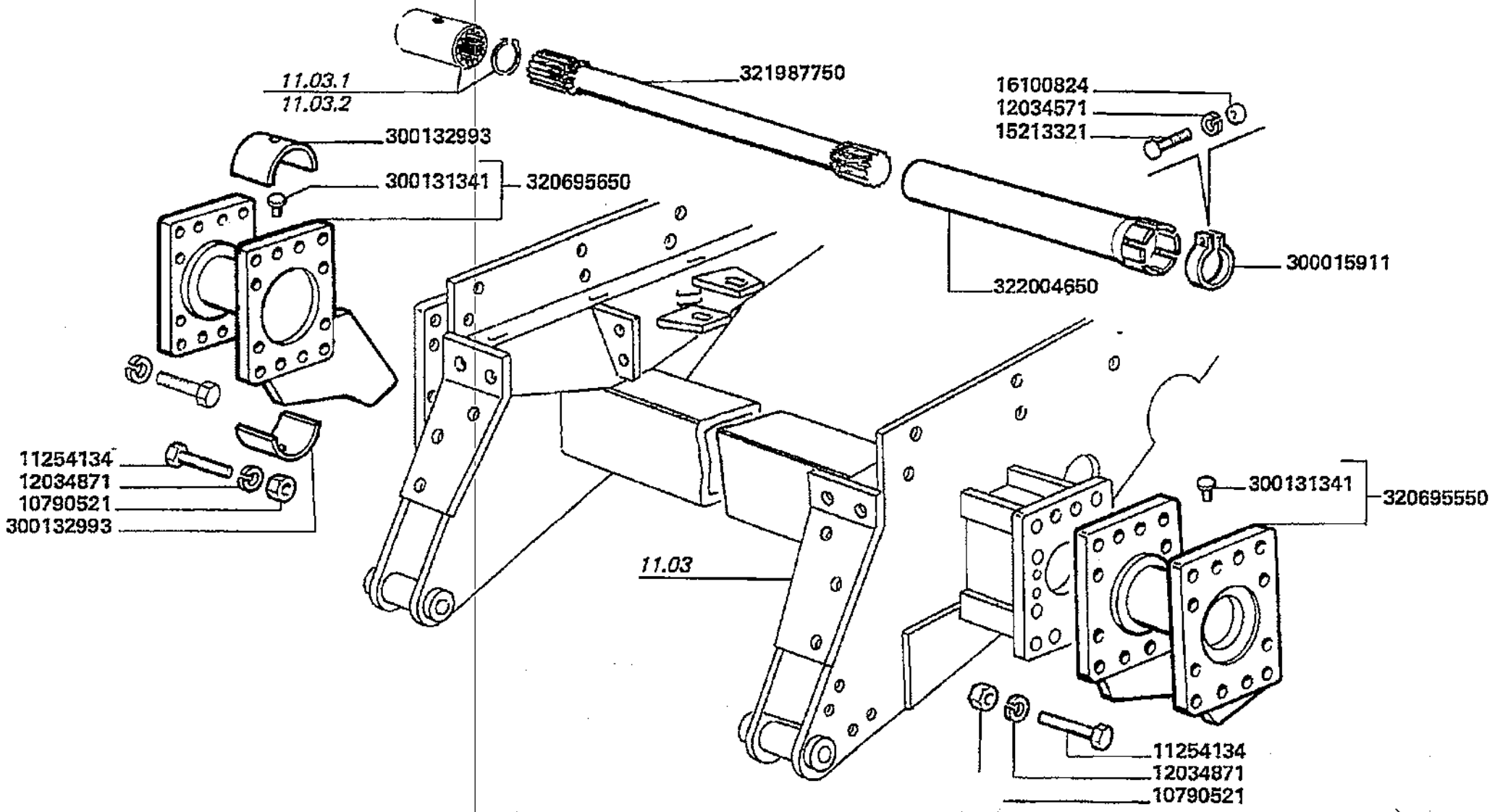

Trazione
Transmission
Traction
Antrieb
Traccion

13.83

Cingolatura pag.1
Crawler tracks
Chenilles
Raupenketten
Orugas

MTB "L" - L 626

Laverda\13.83.L626mcs.png

			Italiano	Inglese	Francese	Tedesco	Spagnolo
-	10790521	32	Dado	Nut	Ecrou	Mutter	Tuerca
-	11254134	24	Vite	Screw	Vis	Schraube	Tornillo
-	12034571	10	Rosetta	Lock washer	Rondelle frein	Federring	Arandela grower
-	12034871	88	Rosetta	Lock washer	Rondelle frein	Federring	Arandela grower
-	15213321	2	Vite	Screw	Vis	Schraube	Tornillo
-	16100824	2	Dado	Nut	Ecrou	Mutter	Tuerca
-	300015911	2	Fascetta	Clamp	Collier	Halteschelle	Abrazadera
-	300131341	2	Piolo	Rung	Pieu	Sprosse	Peldano
-	300132993	4	Semiboccola	Half round ring	Demi bague	Halbrundring	Anillo semicircular
-	320695550	1	Prolunga assale	Extension lead	Rallonge essieu	Verlangerungsschnur	Cordon de extension
			003235712500 (1)				
-	320695650	1	Prolunga	Extension	Rallonge	Verlaengerung	Extension
			003235711500 (1)				
-	321987750	2	Semiasse	Halfshaft	Demi-essieu	Halbachse	Semieje
-	322004650	2	Protezione	Shield	Protection	Schutz	Proteccion

Trazione
Transmission
Traction
Antrieb
Traccion

MTB "L" - L 626

13.83.1

Cingolatura pag.2
Crawler tracks
Chenilles
Raupenketten
Orugas

Laverda\13.83p2.L626mcs.png

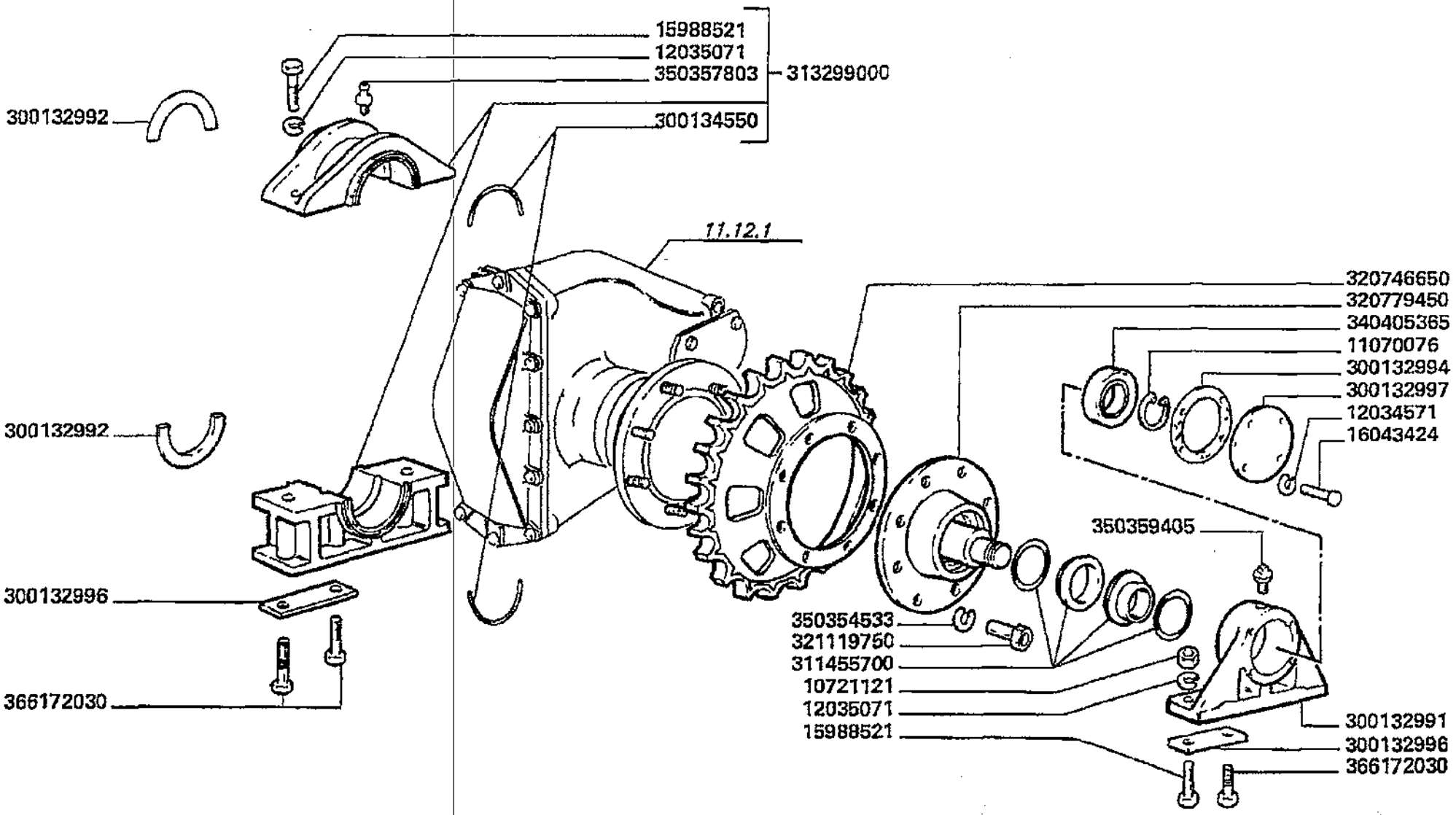

Trazione
Transmission
Traction
Antrieb
Traccion

13.83.1

Cingolatura pag.2
Crawler tracks
Chenilles
Raupenketten
Orugas

MTB "L" - L 626

Laverda\13.83p2.L626mcs.png

			Italiano	Inglese	Francese	Tedesco	Spagnolo
-	10721121	4	Dado	Nut	Ecrou	Mutter	Tuerca
-	11070076	2	Anello elastico	Spring lockwasher	Circlips	Ring	Anillo
-	12034571	10	Rosetta	Lock washer	Rondelle frein	Federring	Arandela grower
-	12035071	12	Rosetta	Lock washer	Rondelle frein	Federring	Arandela grower
-	15988521	4	Vite	Screw	Vis	Schraube	Tornillo
			000159885310 (4)				
-	16043424	8	Vite	Screw	Vis	Schraube	Tornillo
-	300132991	2	Supporto	Support	Support	Lagerung	Dispos.de sosten
-	300132992	8	Semianello	Half-ring	Demi anneau	Ringhaelfte	Semianillo
-	300132994	2	Guarnizione	Gasket	Guarniture	Dichtung	Junta
-	300132996	8	Piastrina	Plate	Plaquette	Plaettchen	Plaquita
-	300132997	2	Coperchio	Cover	Couvercle	Deckel	Tapadera
-	300134550	4	Guarnizione	Gasket	Guarniture	Dichtung	Junta
-	311455700	2	Guarnizione	Gasket	Guarniture	Dichtung	Junta
-	313299000	2	Supporto	Support	Support	Lagerung	Dispos.de sosten
-	320746650	2	Ruota dentata	Wheel	Roue dentee	Rad	Rueda
-	320779450	2	Perno	Pin	Goupille	Bolzen	Pasador
-	321119750	16	Dado	Nut	Ecrou	Mutter	Tuerca
-	340405365	2	Cuscinetto	Bearing	Roulement	Lager	Coijnete de bolas
-	350354533	16	Rosetta	Lock washer	Rondelle frein	Federring	Arandela grower
-	350357803	5	Ingrassatore	Nipple, lube	Graisseur	Schmiernippel	Engrasador
-	350359405	2	Tappo	Plug	Bouchon	Verschl.stopfen	Tapon
-	366172030	12	Vite	Screw	Vis	Schraube	Tornillo

Trazione
Transmission
Traction
Antrieb
Traccion

13.83.2

Cingolatura pag.3
Crawler tracks
Chenilles
Raupenketten
Orugas

MTB "L" - L 626

Laverda\13.83p3.L626mcs.png

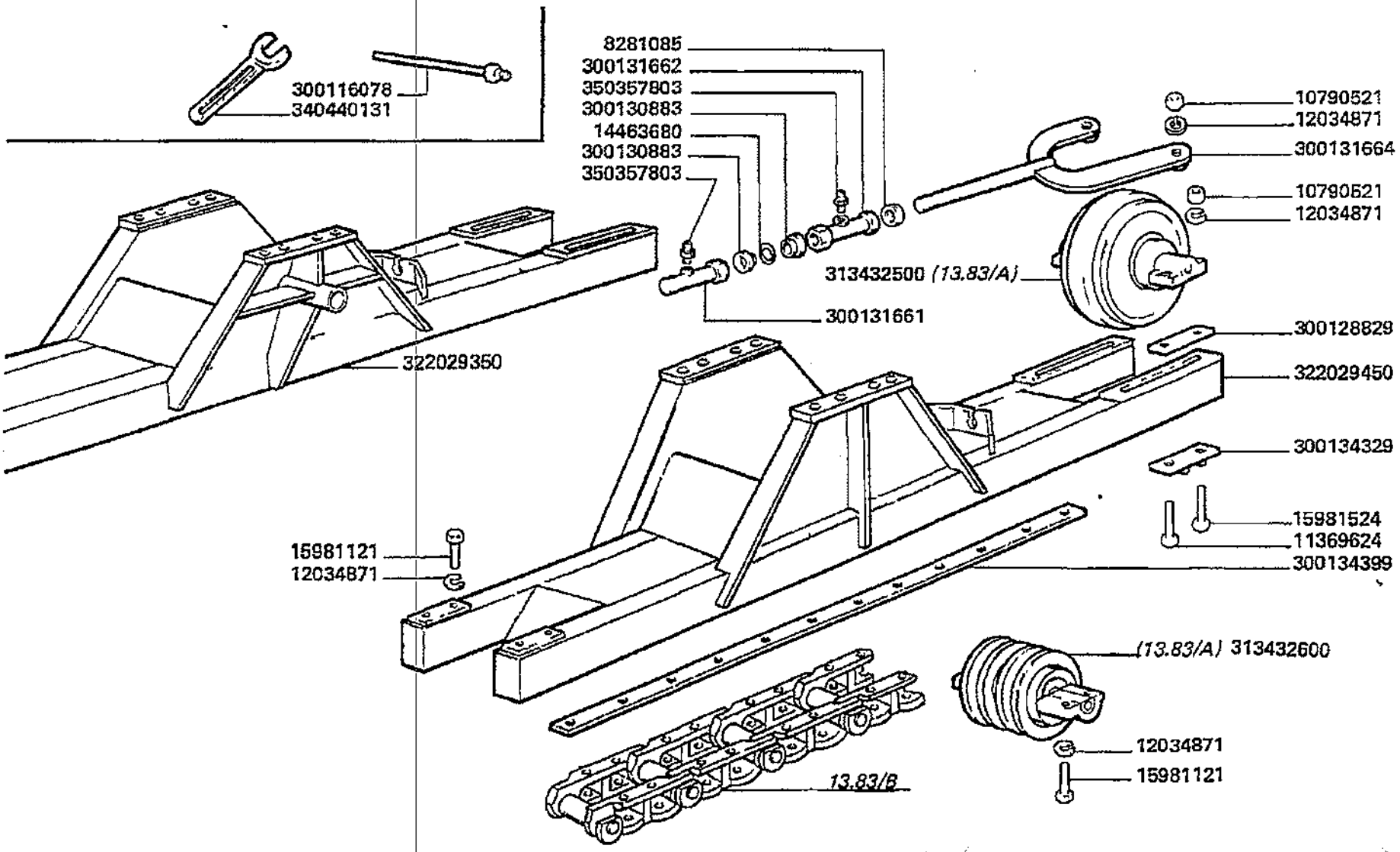

Trazione
Transmission
Traction
Antrieb
Traccion

MTB "L" - L 626

13.83.2

Cingolatura pag.3
Crawler tracks
Chenilles
Raupenketten
Orugas

Laverda\13.83p3.L626mcs.png

			Italiano	Inglese	Francese	Tedesco	Spagnolo
-	10790521	32	Dado	Nut	Ecrou	Mutter	Tuerca
-	11369624	4	Vite	Screw	Vis	Schraube	Tornillo
			000113696310 (4)				
-	12034871	88	Rosetta	Lock washer	Rondelle frein	Federring	Arandela grower
-	14463681	2	O-ring	O-ring	Joint thorique	Dichtring	Junta hermetica
-	15981121	56	Vite	Screw	Vis	Schraube	Tornillo
			000159812240 (56)				
-	15981524	2	Vite	Screw	Vis	Schraube	Tornillo
			000159815310 (2)				
-	300116078	1	Lubrificante	Lubrificant	Lubrifiant	Schmierstoff	Lubricante
-	300128829	4	Piastrina	Plate	Plaquette	Plaettchen	Plaquita
-	300130883	4	Rondella	Washer	Rondelle	Unterlegscheibe	Arandela
-	300131661	2	Protezione	Shield	Protection	Schutz	Proteccion
-	300131662	2	Protezione	Shield	Protection	Schutz	Proteccion
-	300131664	2	Tenditore	Tension sleeve	Tendeur	Spannhuelse	Tensor a tornillo
-	300134329	4	Riscontro	Strap	Patte de fixation	Lasche	Banda
-	300134399	4	Asta	Rod	Tringle	Stange	Varilla
-	313432500	4	Ruota tendicingolo	Wheel idler	Roue tendeuse chenille	Rolle	Rueda tensora
			003225819000 (4)				
-	313432600	12	Rullo	Roller	Galet	Rolle	Rodillo
			003225820000 (12)				
-	322029350	1	Telaio	Frame	Bati	Rahmen	Bastidor
-	322029450	1	Telaio	Frame	Bati	Rahmen	Bastidor
-	340440131	1	Chiave	Key	Cle	Schr.schluessel	Llave de rueda
-	350357803	5	Ingrassatore	Nipple, lube	Graisseur	Schmiernippel	Engrasador
-	8281085	2	Anello	Ring	Anneau	Ring	Aro

Trazione
Transmission
Traction
Antrieb
Traccion

MTB "L" - L 626

13.83.3

Pattini in ferro
Iron shoe
Patin de fier
Gleitstueckeisen
Patin de hierro

Laverda\13.83p4.L626mcs.png

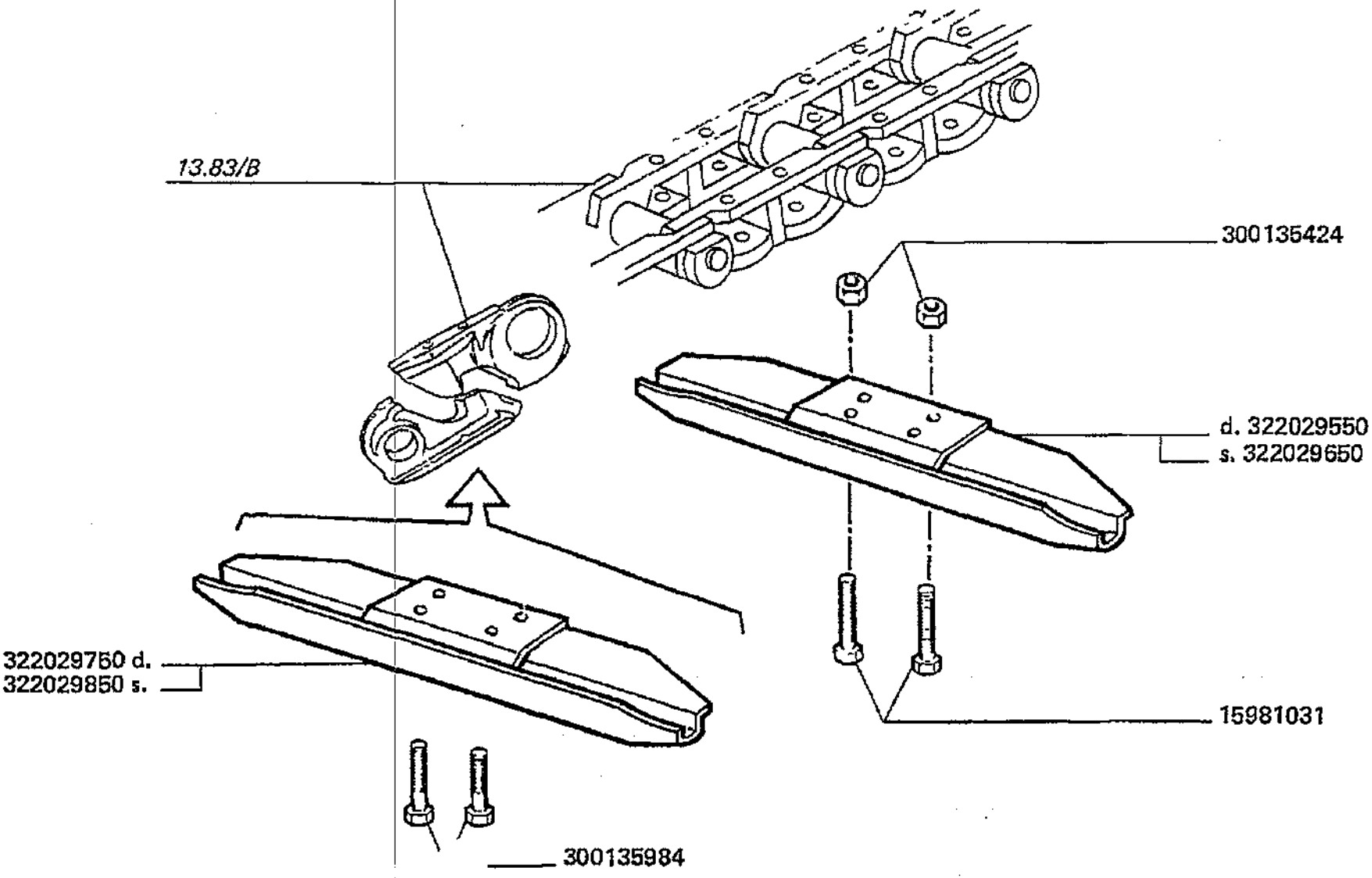

Trazione
Transmission
Traction
Antrieb
Traccion

MTB "L" - L 626

13.83.3

Pattini in ferro
Iron shoe
Patin de fier
Gleitstueckeisen
Patin de hierro

Laverda\13.83p4.L626mcs.png

			Italiano	Inglese	Francese	Tedesco	Spagnolo
-	15981031	136	Vite	Screw	Vis	Schraube	Tornillo
-	300135424	136	Dado	Nut	Ecrou	Mutter	Tuerca
-	300135984	4	Vite	Screw	Vis	Schraube	Tornillo
-	322029550	34	Pattino	Skate	Patin	Schlitten-kufe	Patin
-	322029650	34	Pattino	Skate	Patin	Schlitten-kufe	Patin
-	322029750	1	Pattino	Skate	Patin	Schlitten-kufe	Patin
-	322029850	1	Pattino	Skate	Patin	Schlitten-kufe	Patin

Trazione
Transmission
Traction
Antrieb
Traccion

MTB "L" - L 626

13.83.4

Pattini in gomma
Rubber shoe
Patin de caoutchouc
Gleitstueckgummi
Patin de goma

Laverda\13.83p5.L626mcs.png

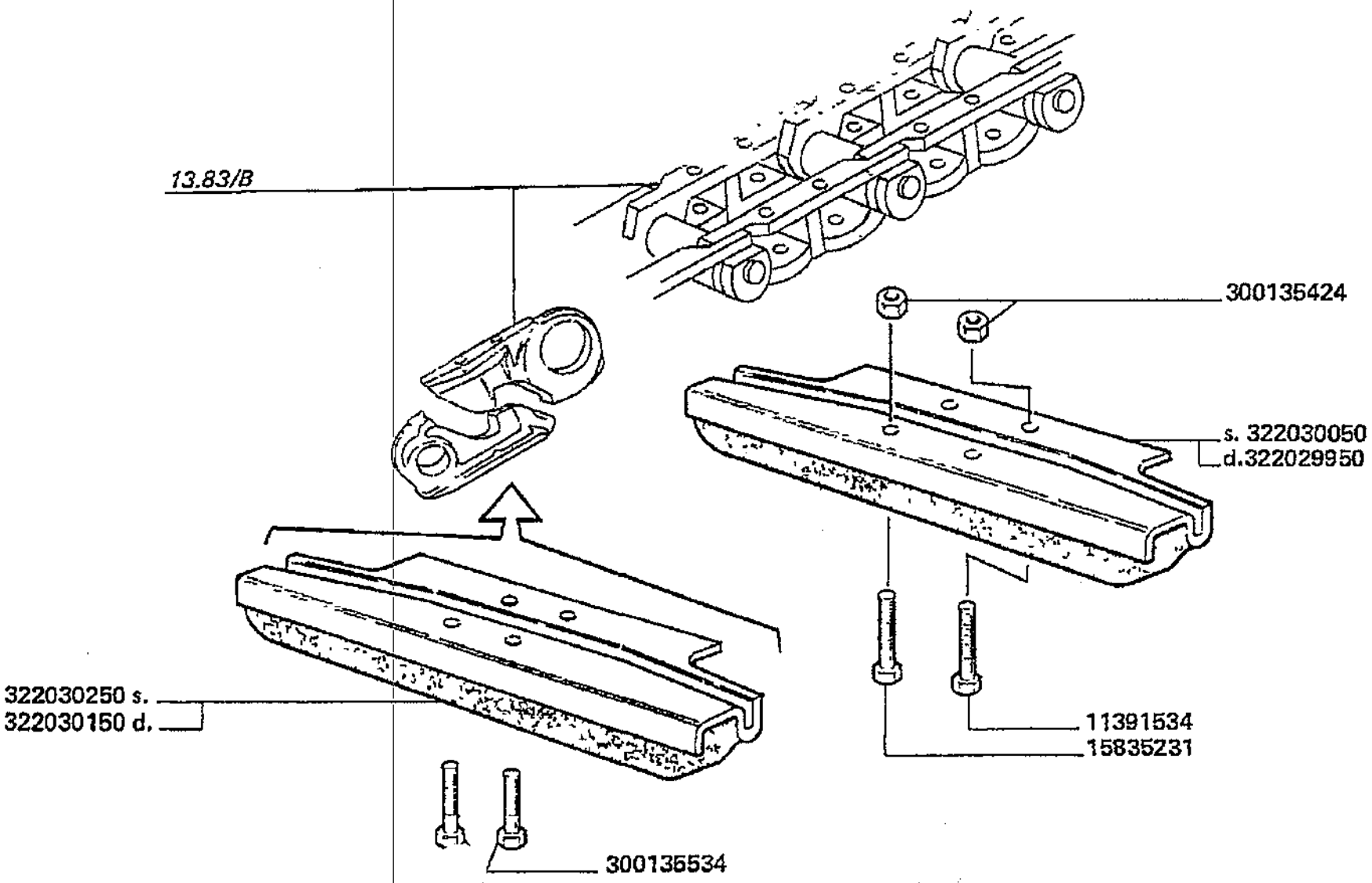

Trazione
Transmission
Traction
Antrieb
Traccion

MTB "L" - L 626

13.83.4

Pattini in gomma
Rubber shoe
Patin de caoutchouc
Gleitstueckgummi
Patin de goma

Laverda\13.83p5.L626mcs.png

			Italiano	Inglese	Francese	Tedesco	Spagnolo
-	11391534	68	Vite	Screw	Vis	Schraube	Tornillo
-	15835231	68	Vite	Screw	Vis	Schraube	Tornillo
-	300135424	136	Dado	Nut	Ecrou	Mutter	Tuerca
-	300135534	4	Vite	Screw	Vis	Schraube	Tornillo
-	322029950	34	Pattino in gomma	Skate	Patin caoutchouc	Schlitten-kufe	Patin
-	322030050	34	Pattino in gomma	Skate	Patin caoutchouc	Schlitten-kufe	Patin
-	322030150	1	Pattino	Skate	Patin	Schlitten-kufe	Patin
-	322030250	1	Pattino	Skate	Patin	Schlitten-kufe	Patin

Trazione
Transmission
Traction
Antrieb
Traccion

MTB *L* - L 626

13.83.5
.A

Elementi rulli e ruote tendicingolo (berco)
Rollers elements and idler wheels
Elements galets et roues tendeuses
Rollenelemente und spannraeder
Elementos rodillos y ruedas tensoras de cadena

Laverda\13.83_A.L626mcs.png

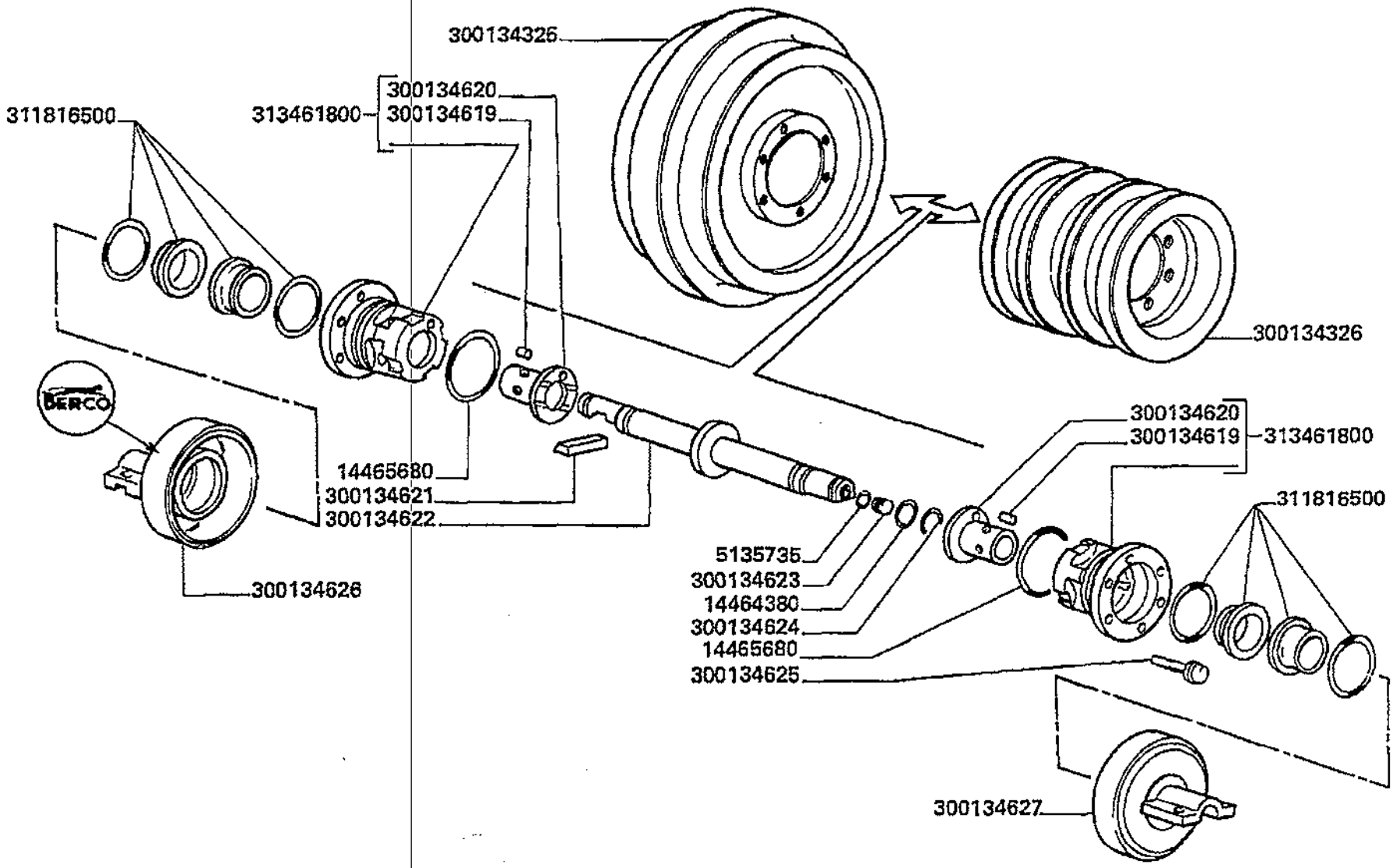

Trazione
Transmission
Traction
Antrieb
Traccion

MTB "L" - L 626

13.83.5
.A

Elementi rulli e ruote tendicingolo (berco)
Rollers elements and idler wheels
Elements galets et roues tendeuses
Rollenelemente und spannraeder
Elementos rodillos y ruedas tensoras de cadena

Laverda\13.83_A.L626mcs.png

			Italiano	Inglese	Francese	Tedesco	Spagnolo
-	14464380	2	O-ring	O-ring	Joint thorique	Dichtring	Junta hermetica
-	14465680	2	O-ring	O-ring	Joint thorique	Dichtring	Junta hermetica
-	300134325	1	Tendicingolo	Idler fork	Tendeur de chenille	Leitradgabel	Horquilla p loco
-	300134326	1	Rullo	Roller	Galet	Rolle	Rodillo
-	300134619	2	Spina	Dowel	Plot	Zylinderstift	Centraje
			N.A. (2)				
-	300134620	2	Boccola	Bush	Bague	Buchse	Casquillo
-	300134621	1	Chiavetta	Flat key	Clavette	Passfeder	Chaveta plana
-	300134622	1	Albero	Shaft	Arbre	Welle	Arbol
-	300134623	1	Tappo	Plug	Bouchon	Verschl.stopfen	Tapon
			N.A. (1)				
-	300134624	2	Anello elastico	Spring lockwasher	Circlips	Ring	Anillo
-	300134625	12	Vite	Screw	Vis	Schraube	Tornillo
			N.A. (12)				
-	300134626	1	Supporto	Support	Support	Lagerung	Dispos.de sosten
-	300134627	1	Supporto	Support	Support	Lagerung	Dispos.de sosten
			N.A. (0)				
-	311816500	2	Anello	Ring	Anneau	Ring	Aro
-	313461800	2	Mozzo	Hub	Moyeu	Nabe	Cubo
-	5135735	1	Guarnizione	Gasket	Guarniture	Dichtung	Junta

Trazione
Transmission
Traction
Antrieb
Traccion

MTB "L" - L 626

13.83.6
.B

Elementi catenaria (berco) 313542700
Chain elements
Elements chaines
Kettenelemente
Elementos cadenas

Laverda\13.83_B.L626mcs.png

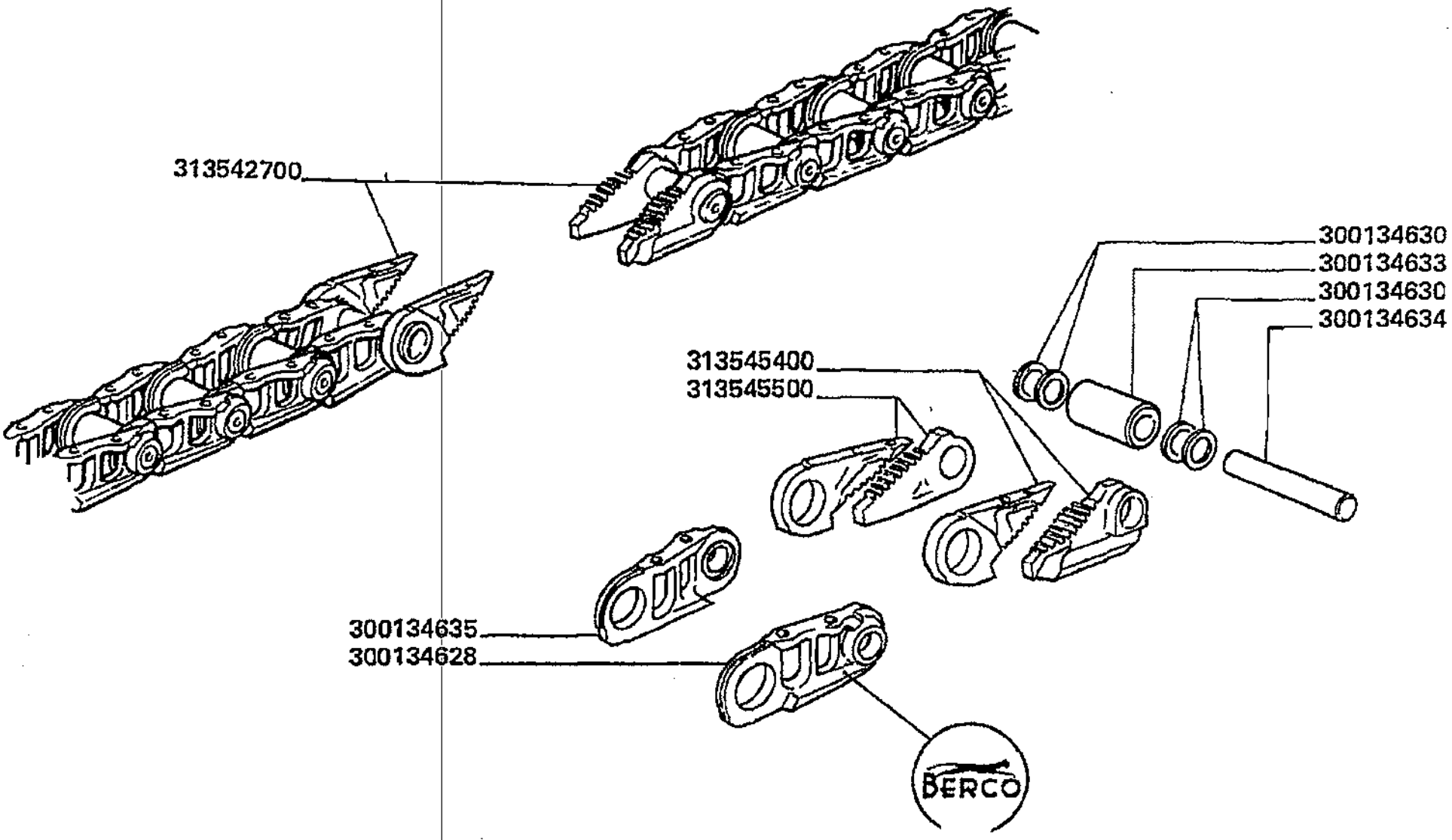

Trazione
Transmission
Traction
Antrieb
Traccion

MT8 "L" - L 626

13.83.6
.B

Elementi catenaria (berco) 313542700
Chain elements
Elements chaines
Kettenelemente
Elementos cadenas

Laverda\13.83_B.L626mcs.png

			Italiano	Inglese	Francese	Tedesco	Spagnolo
-	300134628	35	Maglia cingolo	Track link	Maillon de chenille	Kettenlasche	Eslabon de oruga
-	300134630	140	Disco	Disc	Disque	Scheibe	Disco
-	300134633	34	Boccola	Bush	Bague	Buchse	Casquillo
-	300134634	34	Sostituito	Replace	Remplace	Ersetzen	Reemplazar
			003207189500 (34)				
-	300134635	35	Maglia cingolo	Track link	Maillon de chenille	Kettenlasche	Eslabon de oruga
-	313542700	1	Catena	Chain	Chaine	Kette	Cadena
-	313545400	1	Maglia giunzione	Connecting link	Maillon de jonction	Kettenschloss	Eslabon
-	313545500	1	Maglia giunzione	Connecting link	Maillon de jonction	Kettenschloss	Eslabon

Trazione
Transmission
Traction
Antrieb
Traccion

MTB "L" - L 626

17.01

Pompa idrostatica pag.1
Hydrostatic pump
Pompe hydrostatique
Hydrostastischenpumpen
Bomba hidrostatica

Laverda\17.01.L626mcs.png

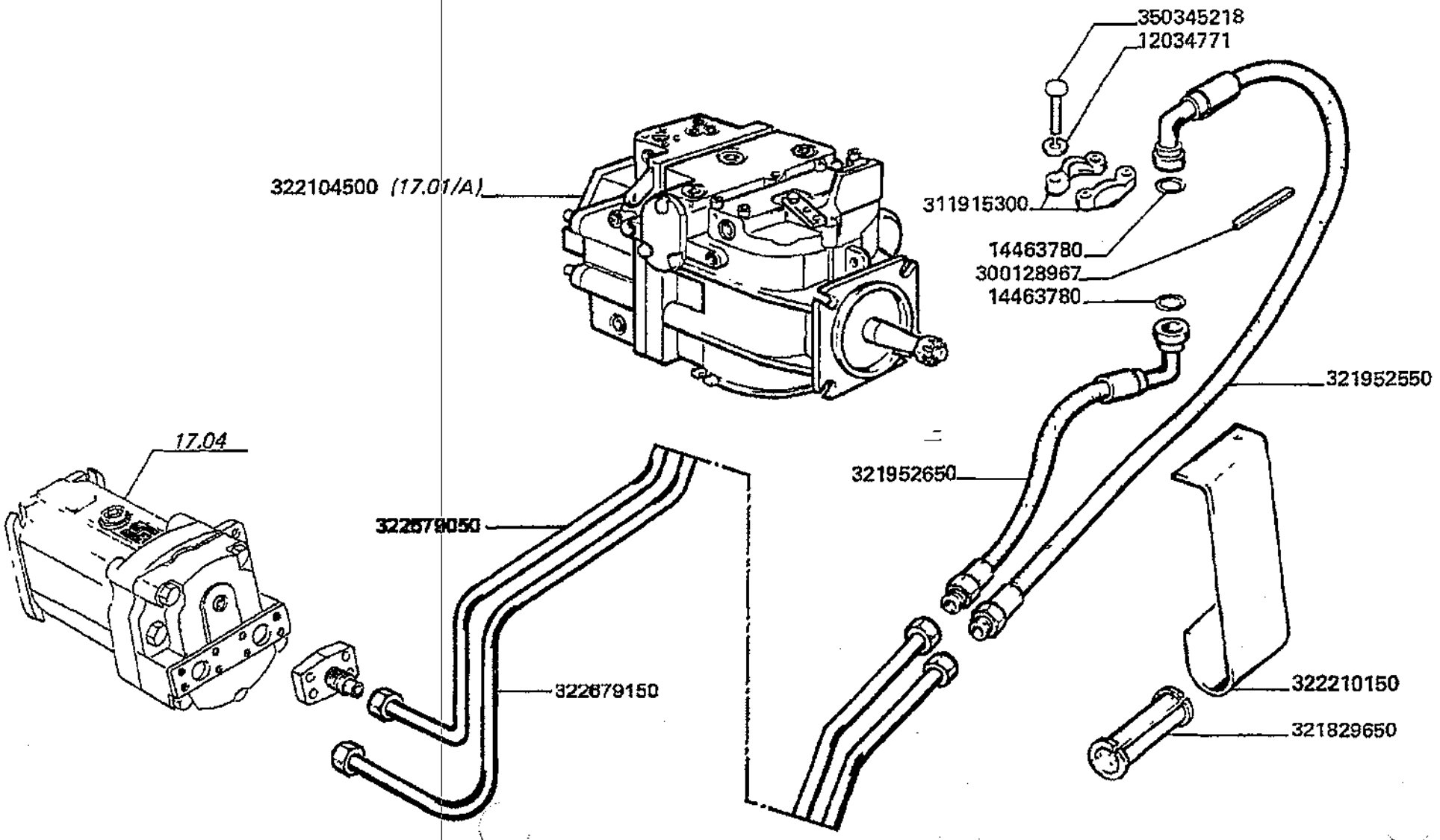

Trazione
Transmission
Traction
Antrieb
Traccion

MTB "L" - L 626

17.01

Pompa idrostatica pag.1
Hydrostatic pump
Pompe hydrostatique
Hydrostastischenpumpen
Bomba hidrostatica

Laverda\17.01.L626mcs.png

			Italiano	Inglese	Francese	Tedesco	Spagnolo
-	12034771	8	Rosetta	Lock washer	Rondelle frein	Federring	Arandela grower
-	14463780	2	O-ring	O-ring	Joint thorique	Dichtring	Junta hermetica
-	300128967	1	Protezione	Shield	Protection	Schutz	Proteccion
			003001289673 (1)				
-	311915300	2	Semiflangia	Half-flange	Demi bride	Flanschhaelfte	Semibrida
-	321829650	1	Supporto	Support	Support	Lagerung	Dispos.de sosten
-	321952550	1	Tubo flessibile	Hose	Tuyau flexible	Schlauch	Flexible
-	321952650	1	Tubo flessibile	Hose	Tuyau flexible	Schlauch	Flexible
-	322104500	1	Pompa	Pump	Pompe	Pumpe	Bomba
			003230714000 (1)				
-	322210150	1	Supporto	Support	Support	Lagerung	Dispos.de sosten
-	322679050	1	Flessibile	Hose	Flexible	Schlauch	Tubo
-	322679150	1	Flessibile	Hose	Flexible	Schlauch	Tubo
-	350345218	8	Vite	Screw	Vis	Schraube	Tornillo

Trazione
Transmission
Traction
Antrieb
Traccion

MTB "L" - L 626

17.01.1

Pompa idrostatica pag.2
Hydrostatic pump
Pompe hydrostatique
Hydrostastischenpumpen
Bomba hidrostatica

Laverda\17.01p2.L626mcs.png

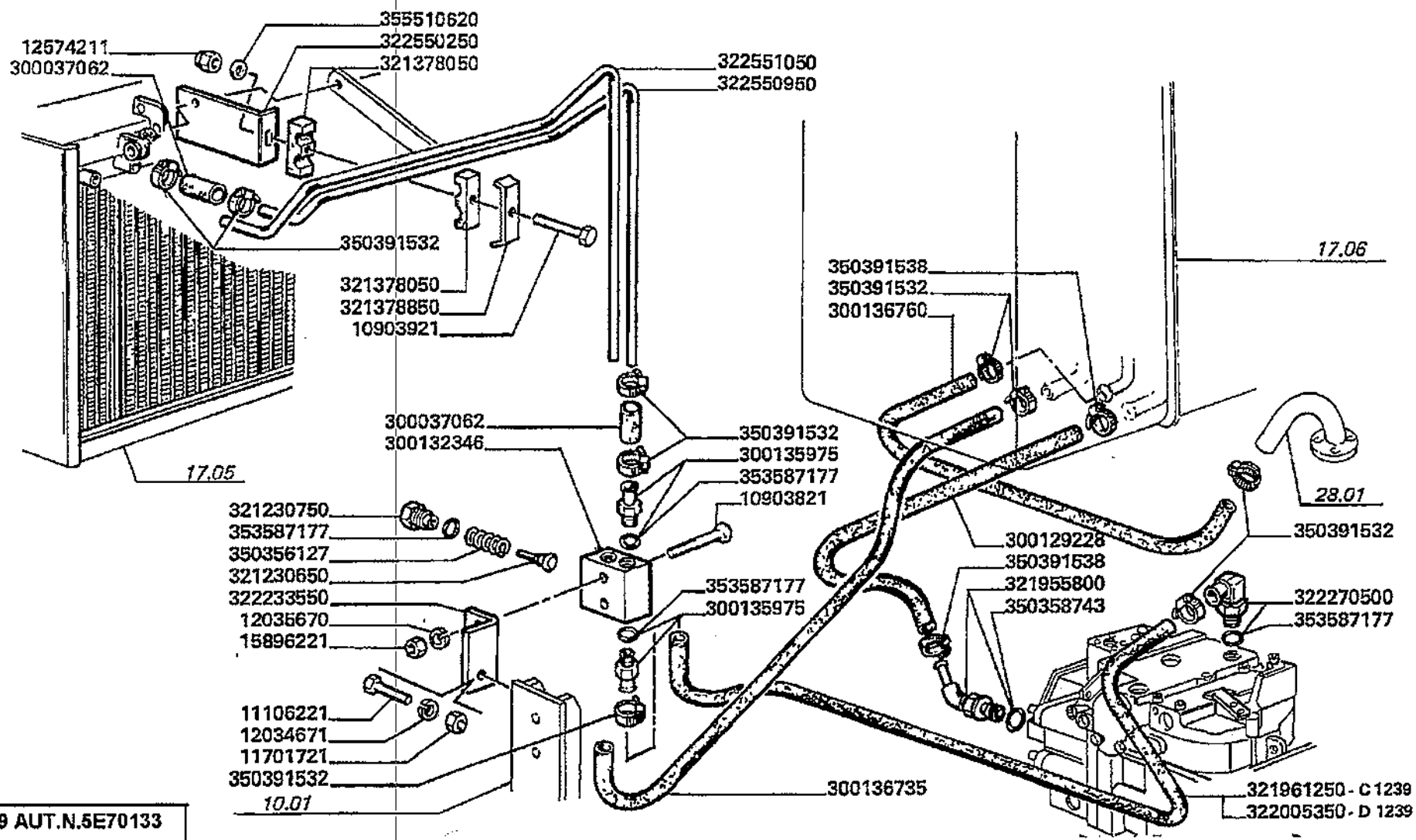

D1239 AUT.N.5E70133
AUT.N.5E80082

Trazione
Transmission
Traction
Antrieb
Traccion

17.01.1

Pompa idrostatica pag.2
Hydrostatic pump
Pompe hydrostatique
Hydrostastischenpumpen
Bomba hidrostatica

MTB "L" - L 626

Laverda\17.01p2.L626mcs.png

			Italiano	Inglese	Francese	Tedesco	Spagnolo
-	10903821	2	Vite	Screw	Vis	Schraube	Tornillo
-	10903921	1	Vite	Screw	Vis	Schraube	Tornillo
-	11106221	1	Vite	Screw	Vis	Schraube	Tornillo
-	11701721	1	Dado	Nut	Ecrou	Mutter	Tuerca
-	12034671	1	Rosetta	Lock washer	Rondelle frein	Federring	Arandela grower
-	12035670	2	Rosetta	Lock washer	Rondelle frein	Federring	Arandela grower
			000120356710 (2)				
-	12574211	1	Dado	Nut	Ecrou	Mutter	Tuerca
-	15896221	2	Dado	Nut	Ecrou	Mutter	Tuerca
-	300037062	4	Manicotto	Sleeve	Manchon	Muffe	Manguito
-	300129228	1	Tubo	Pipe	Canalisation	Rohrleitung	Cano
			003227087500 (1)				
-	300132346	1	Valvola	Valve	Soupape	Ventil	Valvula
-	300135975	4	Raccordo	Union	Raccord	Verschraubung	Racor
-	300136735	1	Tubo aspirazione	Breather pipe	Tuyau aspiration	Entluefterleitg	Tubo respiradero
-	300136760	1	Tubo drenaggio	Pipe	Tube vidange de tremie	Rohr	Conducto
-	321230650	1	Controsede	Counter seat	Contre siege	Sitz	Alojamento
-	321230750	1	Tappo	Plug	Bouchon	Verschl.stopfen	Tapon
-	321378050	2	Tassello in gomma	Block	Tampon caoutchouc	Block	Bloque
-	321378850	1	Briglia	Bridle	Bride	Spannband	Brida
-	321955800	1	Raccordo	Union	Raccord	Verschraubung	Racor
-	321961250	1	Tubo aspirazione	Breather pipe	Tuyau aspiration	Entluefterleitg	Tubo respiradero
-	322005350	1	Tubo aspirazione	Breather pipe	Tuyau aspiration	Entluefterleitg	Tubo respiradero
-	322233550	1	Supporto	Support	Support	Lagerung	Dispos.de sosten
-	322270500	1	Raccordo	Union	Raccord	Verschraubung	Racor
			N.A. (1)				

Trazione
Transmission
Traction
Antrieb
Traccion

MT8 "L" - L 626

17.01.1

Pompa idrostatica pag.2
Hydrostatic pump
Pompe hydrostatique
Hydrostastischenpumpen
Bomba hidrostatica

Laverda\17.01p2.L626mcs.png

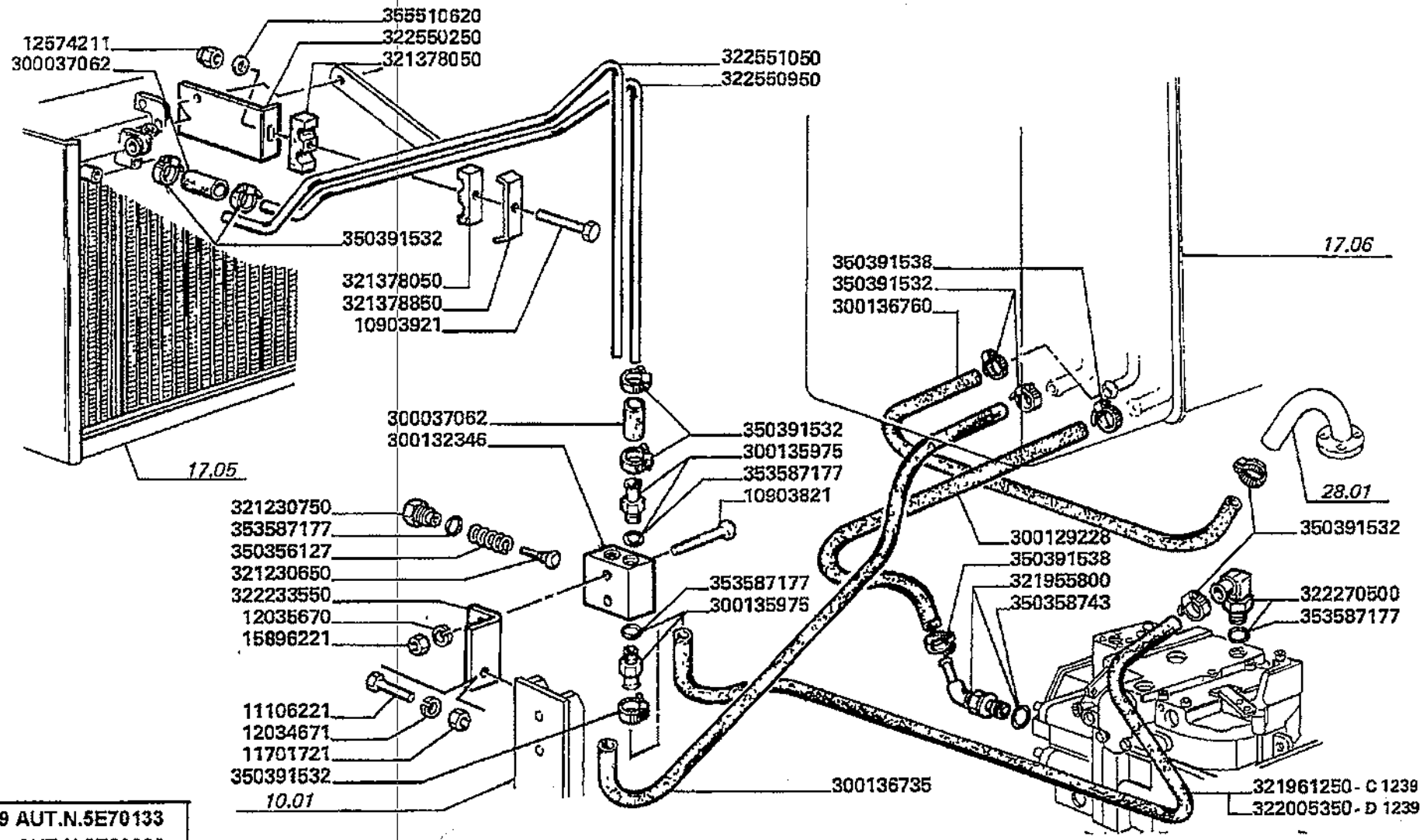

D1239 AUT.N.5E70133
AUT.N.5E80082

Trazione
Transmission
Traction
Antrieb
Traccion

MTB "L" - L 626

17.01.1

Pompa idrostatica pag.2
Hydrostatic pump
Pompe hydrostatique
Hydrostastischenpumpen
Bomba hidrostatica

Laverda\17.01p2.L626mcs.png

			Italiano	Inglese	Francese	Tedesco	Spagnolo
-	322550250	1	Supporto	Support	Support	Lagerung	Dispos.de sosten
			● N.A. (1)				
-	322550950	1	Tubo	Pipe	Canalisation	Rohrleitung	Cano
			● N.A. (1)				
-	322551050	1	Tubo	Pipe	Canalisation	Rohrleitung	Cano
			● N.A. (1)				
-	350356127	1	Molla	Spring	Ressort	Feder	Accionador
-	350358743	1	Guarnizione	Gasket	Guarniture	Dichtung	Junta
-	350391532	14	Fascetta	Clamp	Collier	Halteschelle	Abrazadera
-	350391538	2	Fascetta	Clamp	Collier	Halteschelle	Abrazadera
-	353587177	5	O-ring	O-ring	Joint thorique	Dichtring	Junta hermetica
-	355510620	1	Rondella	Washer	Rondelle	Unterlegscheibe	Arandela
			● 003555106150 (1)				

Trazione
Transmission
Traction
Antrieb
Traccion

MTB "L" - L 626

17.01.2
.A

Elementi pompa idrostatica 322104500
Hydrostatic pump elements
Elements pompe hydrostatique
Hydrostatischenpumpenelemente
Elementos bomba hidrostatica

Laverda\17.01_A.L626mcs.png

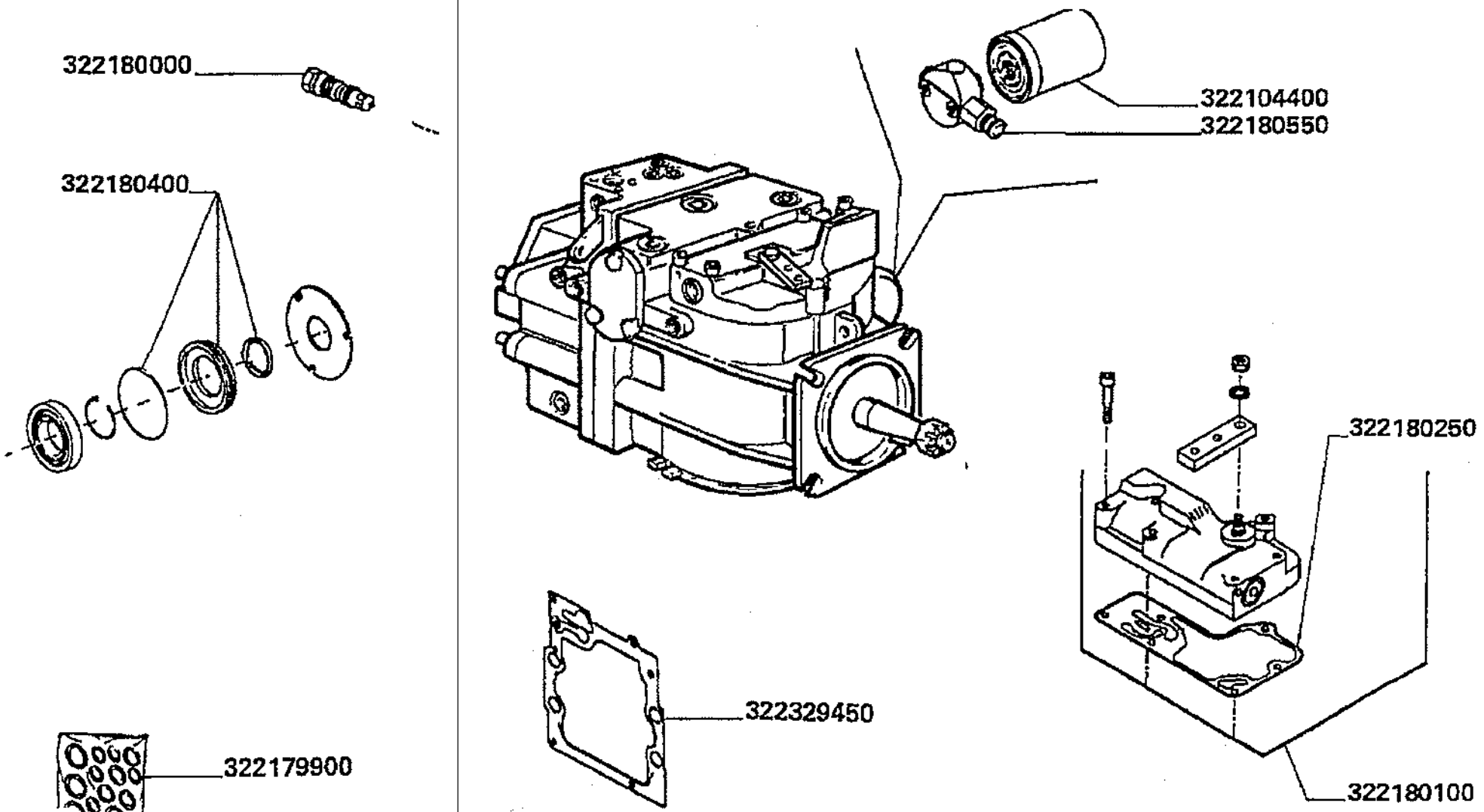

Trazione
Transmission
Traction
Antrieb
Traccion

MTB "L" - L 626

17.01.2
.A

Elementi pompa idrostatica 322104500
Hydrostatic pump elements
Elements pompe hydrostatique
Hydrostatischenpumpenelemente
Elementos bomba hidrostatica

Laverda\17.01_A.L626mcs.png

			Italiano	Inglese	Francese	Tedesco	Spagnolo
-	322104400	1	Cartuccia filtro	Filter, element	Element filtrant	Filtereinsatz	Elemento de filtrado
-	322179900	1	Serie guarnizioni	Kit seals	Lot guarnitures	Dichtungssatz	Serie de juntas
-	322180000	1	Valvola	Valve	Soupape	Ventil	Valvula
-	322180100	1	Valvola	Valve	Soupape	Ventil	Valvula
-	322180250	1	Guarnizione	Gasket	Guarniture	Dichtung	Junta
-	322180400	1	Serie guarnizioni	Kit seals	Lot guarnitures	Dichtungssatz	Serie de juntas
-	322180550	1	Testa	Head	Tete	Kopf	Culata
-	322329450	1	Guarnizione	Gasket	Guarniture	Dichtung	Junta

Trazione
Transmission
Traction
Antrieb
Traccion

MTB "L" - L 626

17.02

Trasmissione pompa pag.1
Pump drive
Transmission de la pompe
Pumpenantrieb
Trasmision de la bomba

Laverda\17.02.L626mcs.png

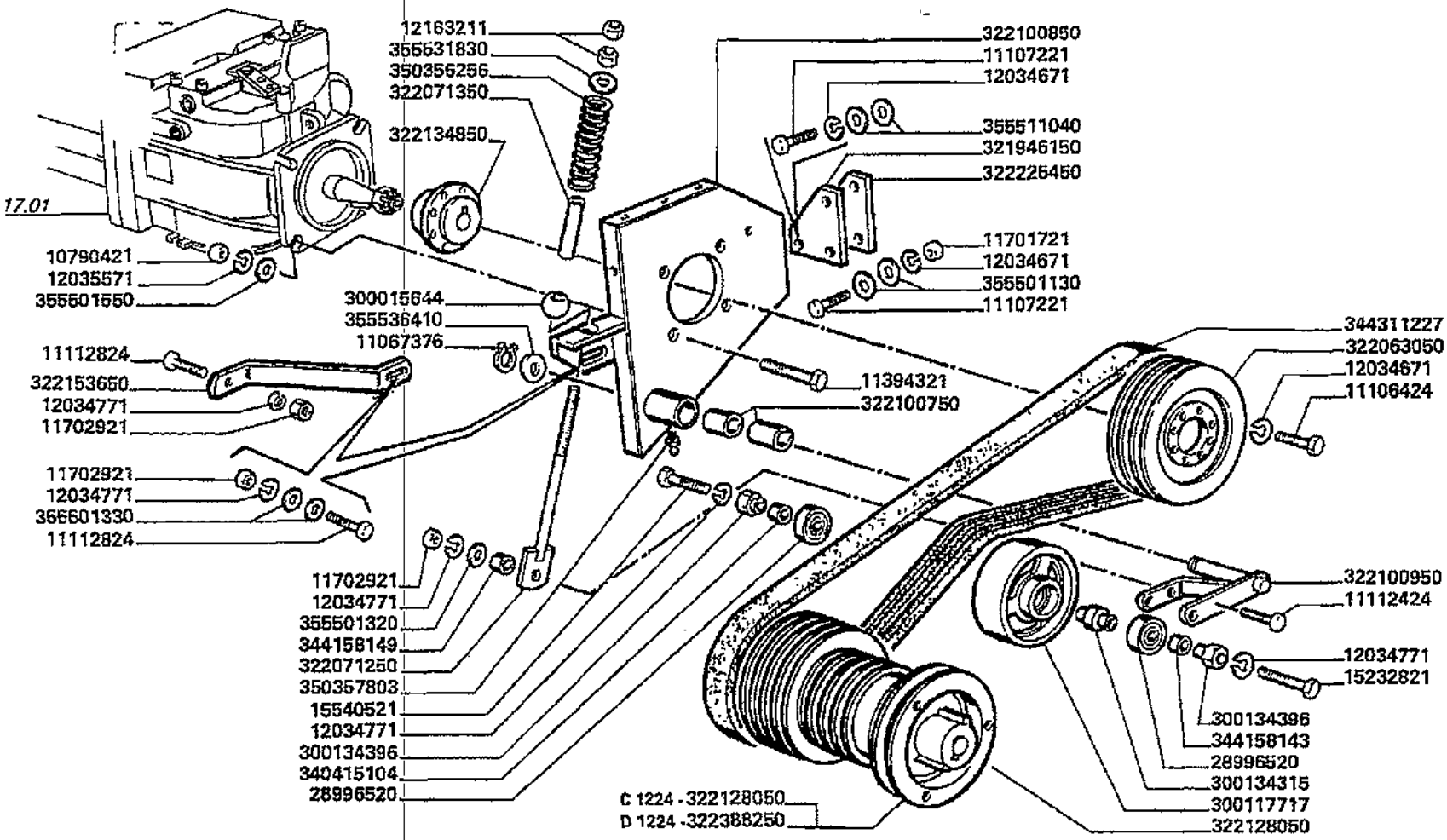

D1224 AUT.N.5E70081
AUT.N.5E80035

Trazione
Transmission
Traction
Antrieb
Traccion

17.02

Trasmissione pompa pag.1
Pump drive
Transmission de la pompe
Pumpenantrieb
Trasmision de la bomba

MTB "L" - L 626

Laverda\17.02.L626mcs.png

			Italiano	Inglese	Francese	Tedesco	Spagnolo
-	10790421	4	Dado	Nut	Ecrou	Mutter	Tuerca
-	11067376	1	Anello elastico	Spring lockwasher	Circlips	Ring	Anillo
-	11106424	8	Vite	Screw	Vis	Schraube	Tornillo
-	11107221	3	Vite	Screw	Vis	Schraube	Tornillo
-	11112424	1	Vite	Screw	Vis	Schraube	Tornillo
-	11112824	2	Vite	Screw	Vis	Schraube	Tornillo
-	11394321	4	Vite	Screw	Vis	Schraube	Tornillo
-	11701721	6	Dado	Nut	Ecrou	Mutter	Tuerca
-	11702921	3	Dado	Nut	Ecrou	Mutter	Tuerca
-	12034671	16	Rosetta	Lock washer	Rondelle frein	Federring	Arandela grower
-	12034771	4	Rosetta	Lock washer	Rondelle frein	Federring	Arandela grower
-	12035571	4	Rosetta	Lock washer	Rondelle frein	Federring	Arandela grower
-	12163211	2	Dado	Nut	Ecrou	Mutter	Tuerca
-	15232821	1	Vite	Screw	Vis	Schraube	Tornillo
-	15540521	1	Vite	Screw	Vis	Schraube	Tornillo
-	28996520	2	Cuscinetto	Bearing	Roulement	Lager	Coijnete de bolas
-	300015644	1	Noce	Track rod end	Rotule	Gelenk	Articulacion
-	300117717	1	Galoppino	Pulley gear	Pignon poulie	Zahnrad	Engranaje
-	300134315	1	Perno	Pin	Goupille	Bolzen	Pasador
-	300134396	2	Boccola	Bush	Bague	Buchse	Casquillo
-	321946150	2	Spessore	Shim	Cale reglage	Einstellblech	Calce
-	322063050	1	Puleggia	Pulley	Poulie	Riemenscheibe	Polea
			● 003220630505 (1)				
-	322071250	1	Tirante tenditore	Tie-rod	Tirant	Zugstrebe	Tirante
-	322071350	1	Boccola	Bush	Bague	Buchse	Casquillo
-	322100750	2	Cuscinetto	Bearing	Roulement	Lager	Coijnete de bolas

Trazione
Transmission
Traction
Antrieb
Traccion

MTB "L" - L 626

17.02

Trasmissione pompa pag.1
Pump drive
Transmission de la pompe
Pumpenantrieb
Trasmision de la bomba

Laverda\17.02.L626mcs.png

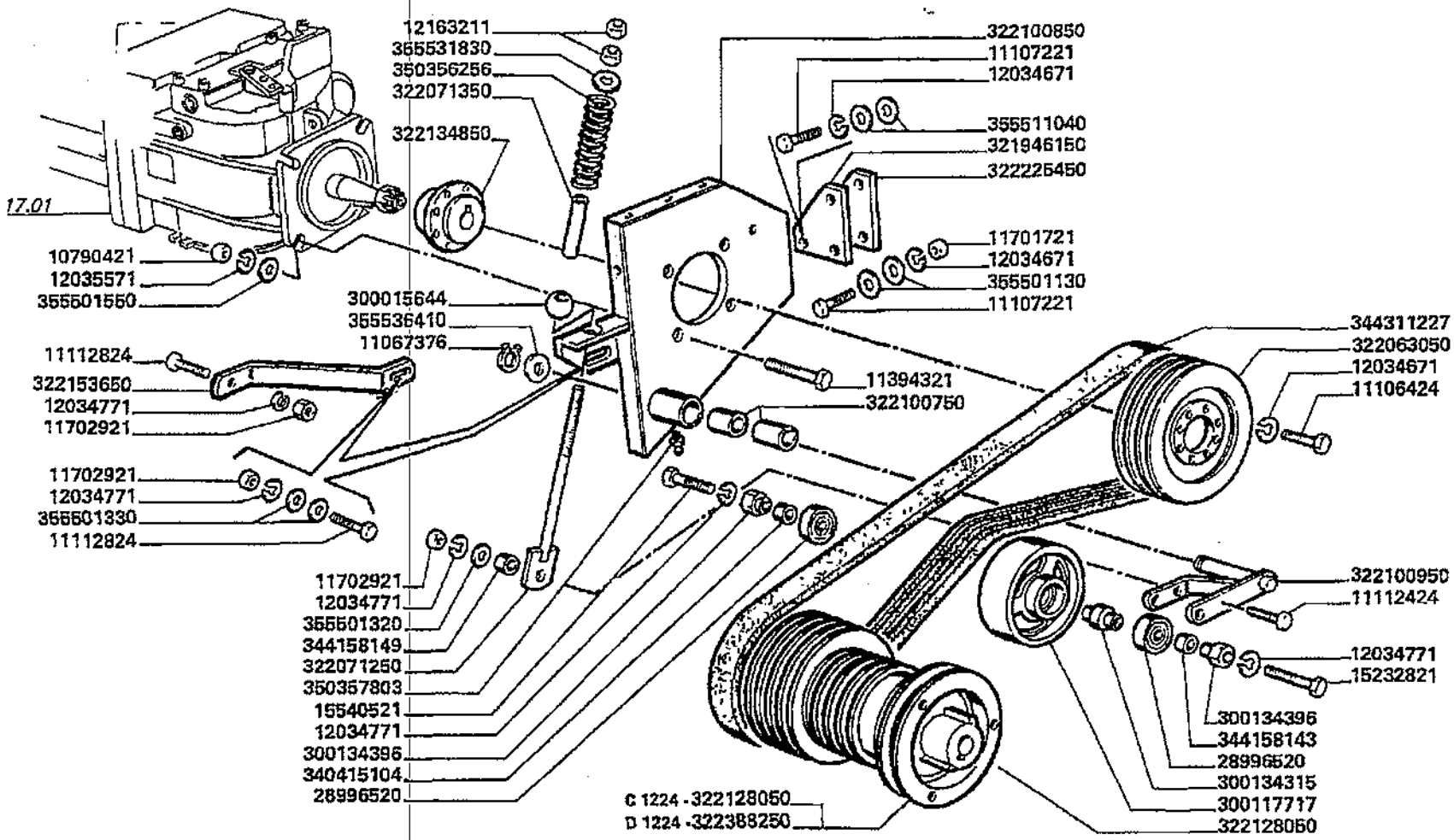

D1224 AUT.N.5E70081
AUT.N.5E80036

Trazione
Transmission
Traction
Antrieb
Traccion

MTB "L" - L 626

17.02

Trasmissione pompa pag.1
Pump drive
Transmission de la pompe
Pumpenantrieb
Trasmision de la bomba

Laverda\17.02.L626mcs.png

			Italiano	Inglese	Francese	Tedesco	Spagnolo
-	322100850	1	Supporto pompa	Support	Support pompe	Traeger	Soporte
-	322100950	1	Forcella	Yoke	Chape articulat	Gelenkgabel	Yugo
-	322128050	1	Puleggia	Pulley	Poulie	Riemenscheibe	Polea
-	322134850	1	Mozzo	Hub	Moyeu	Nabe	Cubo
-	322153650	1	Puntone	Strut	Jambe de force	Verstrebung	Codal
-	322225450	2	Spessore	Shim	Cale reglage	Einstellblech	Calce
-	322388250	1	Puleggia	Pulley	Poulie	Riemenscheibe	Polea
-	340415104	1	Boccola	Bush	Bague	Buchse	Casquillo
-	344158143	1	Boccola	Bush	Bague	Buchse	Casquillo
-	344158149	1	Boccola	Bush	Bague	Buchse	Casquillo
-	344311227	1	Cinghia	Belt	Courroie	Riemen	Cinghia
			003443112400 (1)				
-	350356256	1	Molla	Spring	Ressort	Feder	Accionador
-	350357803	1	Ingrassatore	Nipple, lube	Graisseur	Schmiernippel	Engrasador
-	355501130	4	Rondella	Washer	Rondelle	Unterlegscheibe	Arandela
-	355501320	1	Rondella	Washer	Rondelle	Unterlegscheibe	Arandela
-	355501330	2	Rondella	Washer	Rondelle	Unterlegscheibe	Arandela
-	355501550	4	Rondella	Washer	Rondelle	Unterlegscheibe	Arandela
-	355511040	2	Rondella	Washer	Rondelle	Unterlegscheibe	Arandela
-	355531830	1	Rondella	Washer	Rondelle	Unterlegscheibe	Arandela
-	355536410	4	Rondella	Washer	Rondelle	Unterlegscheibe	Arandela

Trazione
Transmission
Traction
Antrieb
Traccion

MTB "L" - L 626

17.02.1

Trasmissione pompa pag.2
Pump drive
Transmission de la pompe
Pumpenantrieb
Trasmision de la bomba

Laverda\17.02p2.L626mcs.png

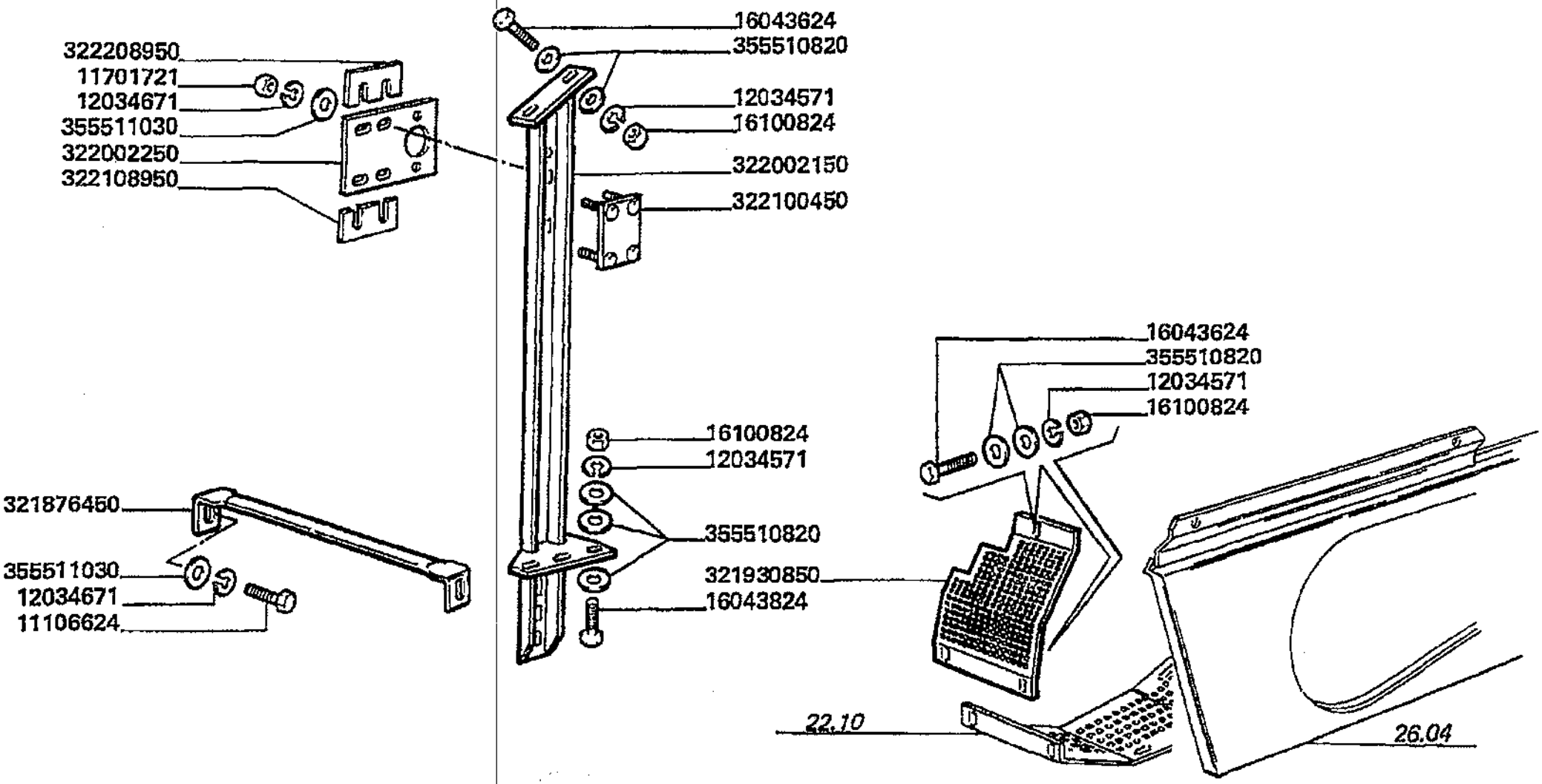

Trazione
Transmission
Traction
Antrieb
Traccion

MTB "L" - L 626

17.02.1

Trasmissione pompa pag.2
Pump drive
Transmission de la pompe
Pumpenantrieb
Trasmision de la bomba

Laverda\17.02p2.L626mcs.png

			Italiano	Inglese	Francese	Tedesco	Spagnolo
-	11106624	1	Vite	Screw	Vis	Schraube	Tornillo
-	11701721	6	Dado	Nut	Ecrou	Mutter	Tuerca
-	12034571	8	Rosetta	Lock washer	Rondelle frein	Federring	Arandela grower
-	12034671	16	Rosetta	Lock washer	Rondelle frein	Federring	Arandela grower
-	16043624	5	Vite	Screw	Vis	Schraube	Tornillo
-	16043824	3	Vite	Screw	Vis	Schraube	Tornillo
-	16100824	8	Dado	Nut	Ecrou	Mutter	Tuerca
-	321876450	1	Puntone	Strut	Jambe de force	Verstrebung	Codal
			003226792500 (1)				
-	321930850	1	Protezione	Shield	Protection	Schutz	Proteccion
-	322002150	1	Trave	Beam	Poutre	Baggerarm	Viga
-	322002250	1	Supporto albero	Support	Support arbre	Traeger	Soporte
			N.A. (1)				
-	322100450	1	Piastra fissaggio	Plate retaining	Plaque	Kemmplatte	Placa de sujecion
			N.A. (1)				
-	322208950	2	Spessore	Shim	Cale reglage	Einstellblech	Calce
-	355510820	19	Rondella	Washer	Rondelle	Unterlegscheibe	Arandela
-	355511030	5	Rondella	Washer	Rondelle	Unterlegscheibe	Arandela

Trazione
Transmission
Traction
Antrieb
Traccion

MTB "L" - L 626

17.03

Cambio pag.1
Gear box
Boite de vitesses
Getriebegehaeuse
Caja del cambio

Laverda\17.03.L626mcs.png

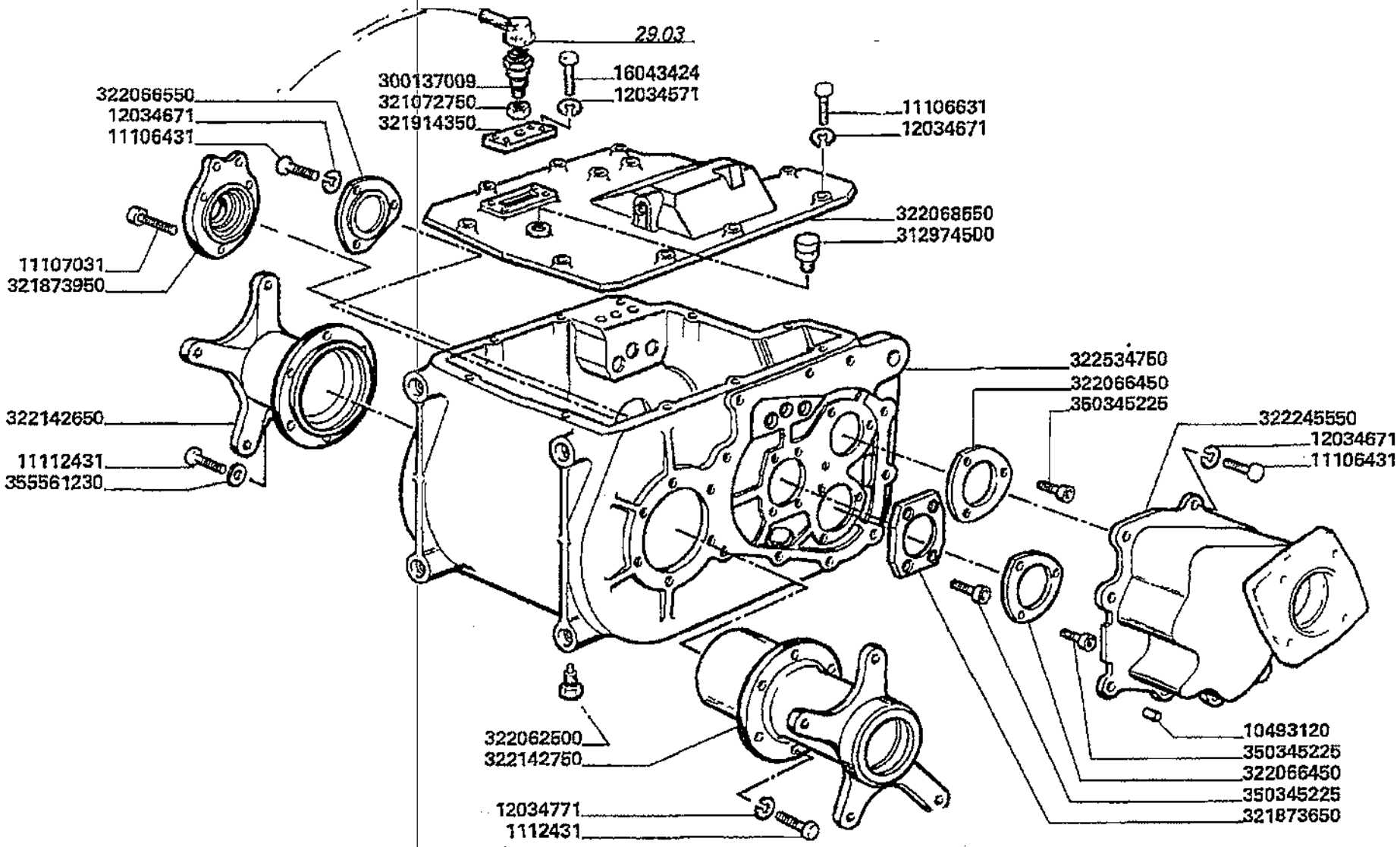

Trazione
Transmission
Traction
Antrieb
Traccion

MTB "L" - L 626

17.03

Cambio pag.1
Gear box
Boite de vitesses
Getriebegehaeuse
Caja del cambio

Laverda\17.03.L626mcs.png

			Italiano	Inglese	Francese	Tedesco	Spagnolo
-	10493120	2	Spina	Dowel	Plot	Zylinderstift	Centraje
-	11106431	13	Vite	Screw	Vis	Schraube	Tornillo
-	11106631	10	Vite	Screw	Vis	Schraube	Tornillo
-	11107031	3	Vite	Screw	Vis	Schraube	Tornillo
			◐ N.A. (3)				
-	11112431	12	Vite	Screw	Vis	Schraube	Tornillo
			◐ 000800432600 (12)				
-	12034571	6	Rosetta	Lock washer	Rondelle frein	Federring	Arandela grower
-	12034671	26	Rosetta	Lock washer	Rondelle frein	Federring	Arandela grower
-	12034771	11	Rosetta	Lock washer	Rondelle frein	Federring	Arandela grower
-	16043424	6	Vite	Screw	Vis	Schraube	Tornillo
-	300137009	1	Sensore	Sensor	Detecteur	Sensor	Detector
			◐ 003232606000 (1), 003232641000 (1)				
-	312974500	1	Tappo	Plug	Bouchon	Verschl.stopfen	Tapon
-	321072750	1	Dado	Nut	Ecrou	Mutter	Tuerca
-	321873650	1	Coperchio	Cover	Couvercle	Deckel	Tapadera
-	321873950	1	Supporto	Support	Support	Lagerung	Dispos.de sosten
-	321914350	1	Coperchio	Cover	Couvercle	Deckel	Tapadera
-	322062500	1	Tappo	Plug	Bouchon	Verschl.stopfen	Tapon
-	322066450	2	Coperchio	Cover	Couvercle	Deckel	Tapadera
-	322066550	1	Coperchio	Cover	Couvercle	Deckel	Tapadera
-	322068550	1	Coperchio scatola	Cover box	Couvercle	Deckel schachtel	Tapa caja
-	322142650	1	Supporto freno	Brake carrier	Support de frein	Bremstraeger	Soporte de freno
-	322142750	1	Supporto freno	Brake carrier	Support de frein	Bremstraeger	Soporte de freno
-	322245550	1	Supporto motore	Support	Support moteur	Traeger	Soporte
-	322276350	10	Vite	Screw	Vis	Schraube	Tornillo

Trazione
Transmission
Traction
Antrieb
Traccion

MTB "L" - L 626

17.03

Cambio pag.1
Gear box
Boite de vitesses
Getriebegehaeuse
Caja del cambio

Laverda\17.03.L626mcs.png

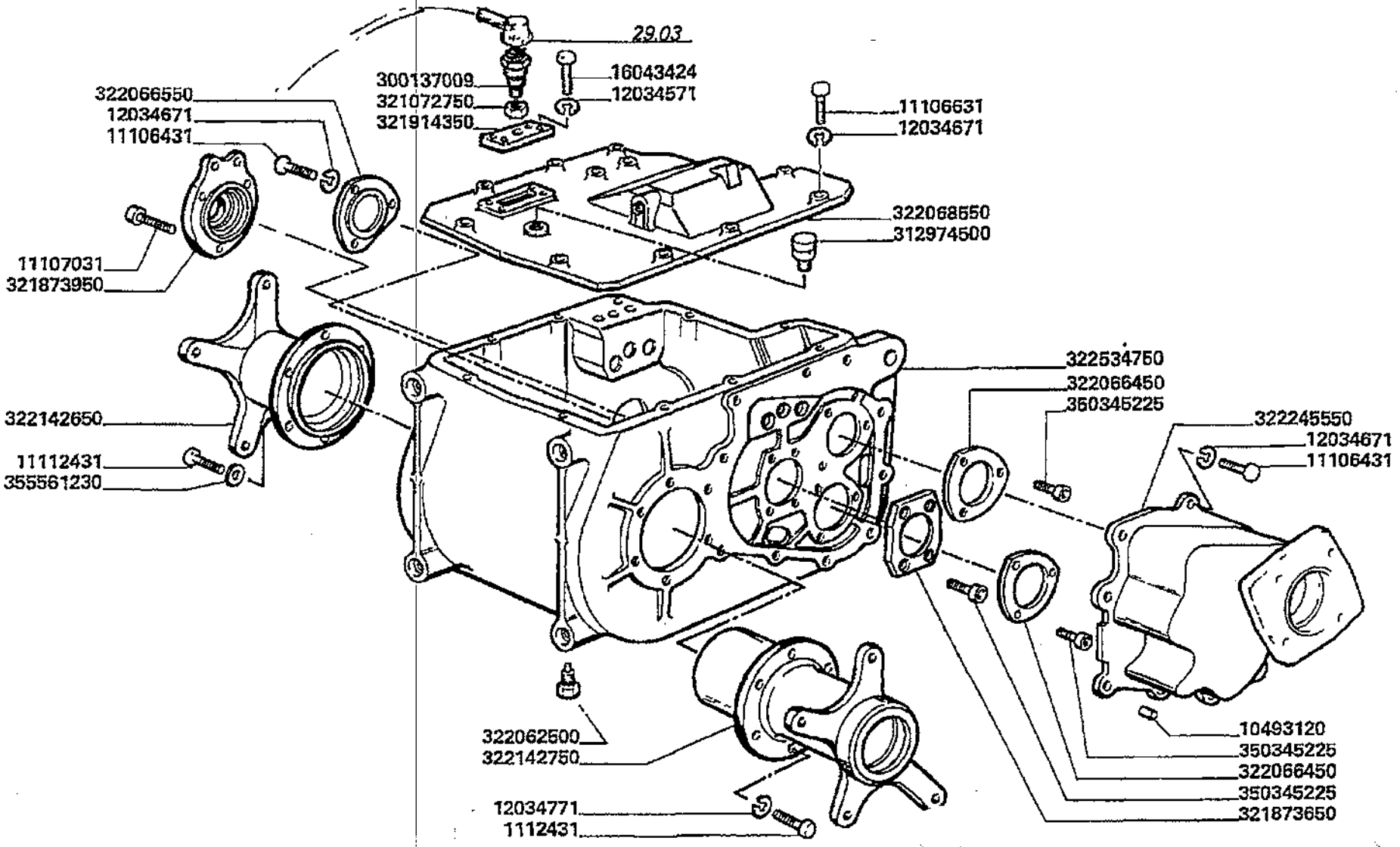

Trazione
Transmission
Traction
Antrieb
Traccion

17.03

Cambio pag.1
Gear box
Boite de vitesses
Getriebegehaeuse
Caja del cambio

MTB "L" - L 626

Laverda\17.03.L626mcs.png

			Italiano	Inglese	Francese	Tedesco	Spagnolo
-	322534750	1	Scatola cambio	Gearbox	Boite de vitesses	Zahnradgetriebe	Caja cambio
-	355561230	1	Rondella	Washer	Rondelle	Unterlegscheibe	Arandela

Trazione
Transmission
Traction
Antrieb
Traccion

MTB "L" - L 626

17.03.1

Cambio pag.2
Gear box
Boite de vitesses
Getriebegehaeuse
Caja del cambio

Laverda\17.03p2.L626mcs.png

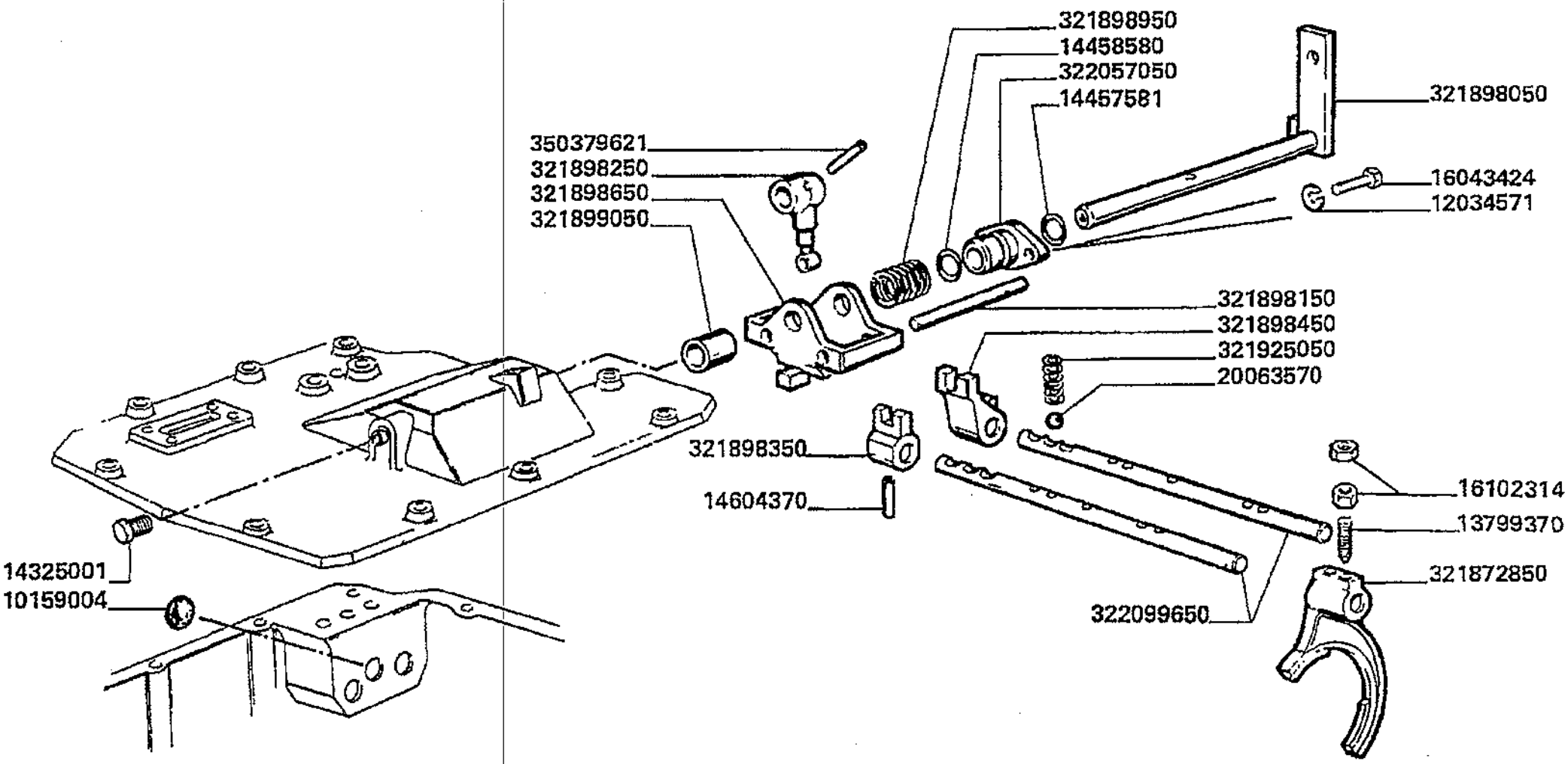

Trazione
Transmission
Traction
Antrieb
Traccion

MTB *L* - L 626

17.03.1

Cambio pag.2
Gear box
Boite de vitesses
Getriebegehaeuse
Caja del cambio

Laverda\17.03p2.L626mcs.png

			Italiano	Inglese	Francese	Tedesco	Spagnolo
-	10159004	3	Tappo	Plug	Bouchon	Verschl.stopfen	Tapon
-	12034571	6	Rosetta	Lock washer	Rondelle frein	Federring	Arandela grower
-	13799370	8	Vite	Screw	Vis	Schraube	Tornillo
-	14325001	1	Tappo	Plug	Bouchon	Verschl.stopfen	Tapon
-	14457581	1	O-ring	O-ring	Joint thorique	Dichtring	Junta hermetica
-	14458580	1	O-ring	O-ring	Joint thorique	Dichtring	Junta hermetica
-	14604370	2	Spina elastica	Plug	Goupille elastique	Stecker	Enchufe
-	16043424	6	Vite	Screw	Vis	Schraube	Tornillo
-	16102314	8	Dado	Nut	Ecrou	Mutter	Tuerca
-	20063570	2	Sfera	Ball	Bille	Kugel	Bola
-	321872850	2	Forcella	Yoke	Chape articulat	Gelenkgabel	Yugo
-	321898050	1	Alberino	Shaft	Arbre	Welle	Eje
-	321898150	1	Perno	Pin	Goupille	Bolzen	Pasador
-	321898250	1	Leva innesto	Lever	Levier embrayage	Hebel	Palanca
-	321898350	1	Mozzo	Hub	Moyeu	Nabe	Cubo
-	321898450	1	Mozzo	Hub	Moyeu	Nabe	Cubo
-	321898650	1	Piastra	Plate	Plaque	Platte	Plato
-	321898950	1	Molla	Spring	Ressort	Feder	Accionador
-	321899050	1	Distanziale	Spacer	Entretoise	Abstandstueck	Separador
-	321925050	2	Molla	Spring	Ressort	Feder	Accionador
-	322057050	1	Supporto	Support	Support	Lagerung	Dispos.de sosten
-	322099650	2	Asta	Rod	Tringle	Stange	Varilla
-	350379621	1	Spina	Dowel	Plot	Zylinderstift	Centraje

Trazione
Transmission
Traction
Antrieb
Traccion

MTB *L* - L 626

17.03.2

Cambio pag.3
Gear box
Boite de vitesses
Getriebegehaeuse
Caja del cambio

Laverda\17.03p3.L626mcs.png

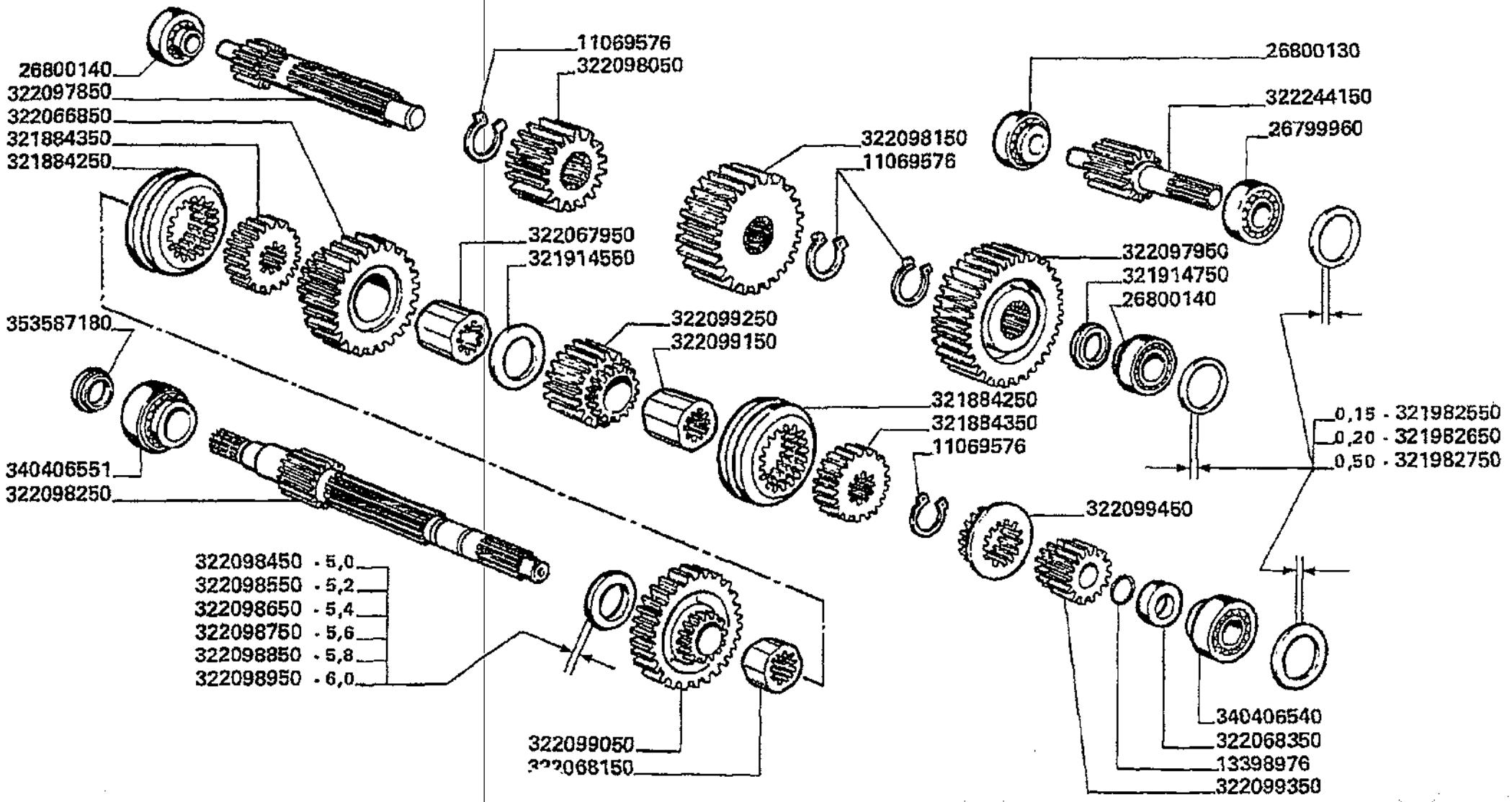

Trazione
Transmission
Traction
Antrieb
Traccion

MTB "L" - L 626

17.03.2

Cambio pag.3
Gear box
Boite de vitesses
Getriebegehaeuse
Caja del cambio

Laverda\17.03p3.L626mcs.png

			Italiano	Inglese	Francese	Tedesco	Spagnolo
-	11069576	4	Anello elastico	Spring lockwasher	Circlips	Ring	Anillo
-	13398976	1	Anello elastico	Spring lockwasher	Circlips	Ring	Anillo
-	26799960	1	Cuscinetto	Bearing	Roulement	Lager	Coijnete de bolas
-	26800130	1	Cuscinetto	Bearing	Roulement	Lager	Coijnete de bolas
-	26800140	2	Cuscinetto	Bearing	Roulement	Lager	Coijnete de bolas
-	321884250	2	Manicotto	Sleeve	Manchon	Muffe	Manguito
-	321884350	2	Mozzo	Hub	Moyeu	Nabe	Cubo
-	321914550	1	Rondella	Washer	Rondelle	Unterlegscheibe	Arandela
-	321914750	1	Rondella	Washer	Rondelle	Unterlegscheibe	Arandela
-	321982550	6	Rondella	Washer	Rondelle	Unterlegscheibe	Arandela
-	321982650	7	Rondella	Washer	Rondelle	Unterlegscheibe	Arandela
-	321982750	6	Rondella	Washer	Rondelle	Unterlegscheibe	Arandela
-	322066850	1	Ingranaggio	Gear	Pignon	Zahnrad	Engranaje
-	322067950	1	Bronzina	Bearing	Coussinet	Lager	Cojinete
-	322068150	1	Bronzina	Bearing	Coussinet	Lager	Cojinete
-	322068350	1	Distanziale	Spacer	Entretoise	Abstandstueck	Separador
-	322097850	1	Albero	Shaft	Arbre	Welle	Arbol
-	322097950	1	Ingranaggio	Gear	Pignon	Zahnrad	Engranaje
-	322098050	1	Ingranaggio	Gear	Pignon	Zahnrad	Engranaje
-	322098150	1	Ingranaggio	Gear	Pignon	Zahnrad	Engranaje
-	322098250	1	Albero	Shaft	Arbre	Welle	Arbol
-	322098450	1	Rondella	Washer	Rondelle	Unterlegscheibe	Arandela
-	322098550	1	Rondella	Washer	Rondelle	Unterlegscheibe	Arandela
-	322098650	1	Rondella	Washer	Rondelle	Unterlegscheibe	Arandela
-	322098750	1	Rondella	Washer	Rondelle	Unterlegscheibe	Arandela
-	322098850	1	Rondella	Washer	Rondelle	Unterlegscheibe	Arandela

Trazione
Transmission
Traction
Antrieb
Traccion

17.03.2

Cambio pag.3
Gear box
Boite de vitesses
Getriebegehaeuse
Caja del cambio

MT8 "L" - L 626

Laverda\17.03p3.L626mcs.png

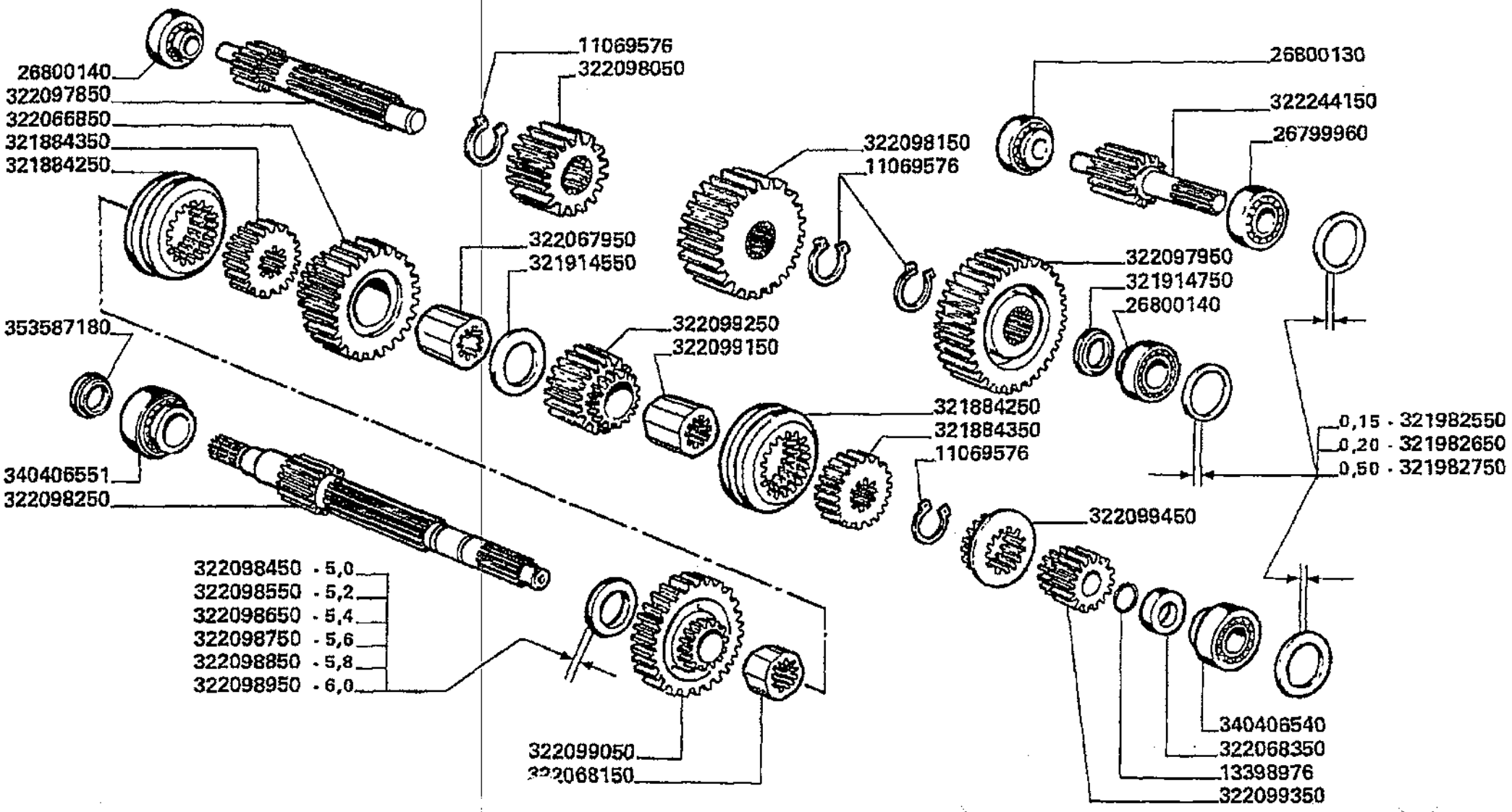

Trazione
Transmission
Traction
Antrieb
Traccion

MTB "L" - L 626

17.03.2

Cambio pag.3
Gear box
Boite de vitesses
Getriebegehaeuse
Caja del cambio

Laverda\17.03p3.L626mcs.png

			Italiano	Inglese	Francese	Tedesco	Spagnolo
-	322098950	1	Rondella	Washer	Rondelle	Unterlegscheibe	Arandela
-	322099050	1	Ingranaggio	Gear	Pignon	Zahnrad	Engranaje
-	322099150	1	Bronzina	Bearing	Coussinet	Lager	Cojinete
-	322099250	1	Ingranaggio	Gear	Pignon	Zahnrad	Engranaje
-	322099350	1	Ingranaggio	Gear	Pignon	Zahnrad	Engranaje
-	322099450	1	Manicotto	Sleeve	Manchon	Muffe	Manguito
-	322244150	1	Albero	Shaft	Arbre	Welle	Arbol
-	340406540	1	Cuscinetto	Bearing	Roulement	Lager	Coijnete de bolas
-	340406551	1	Cuscinetto	Bearing	Roulement	Lager	Coijnete de bolas
-	353587180	1	Guarnizione	Gasket	Guarniture	Dichtung	Junta

Trazione Transmission Traction Antrieb Traccion	17.03.3	Cambio (differenziale) Gear box Boite de vitesses Getriebegehaeuse Caja del cambio
MTB "L" - L 626		Laverda\17.03p4.L626mcs.png

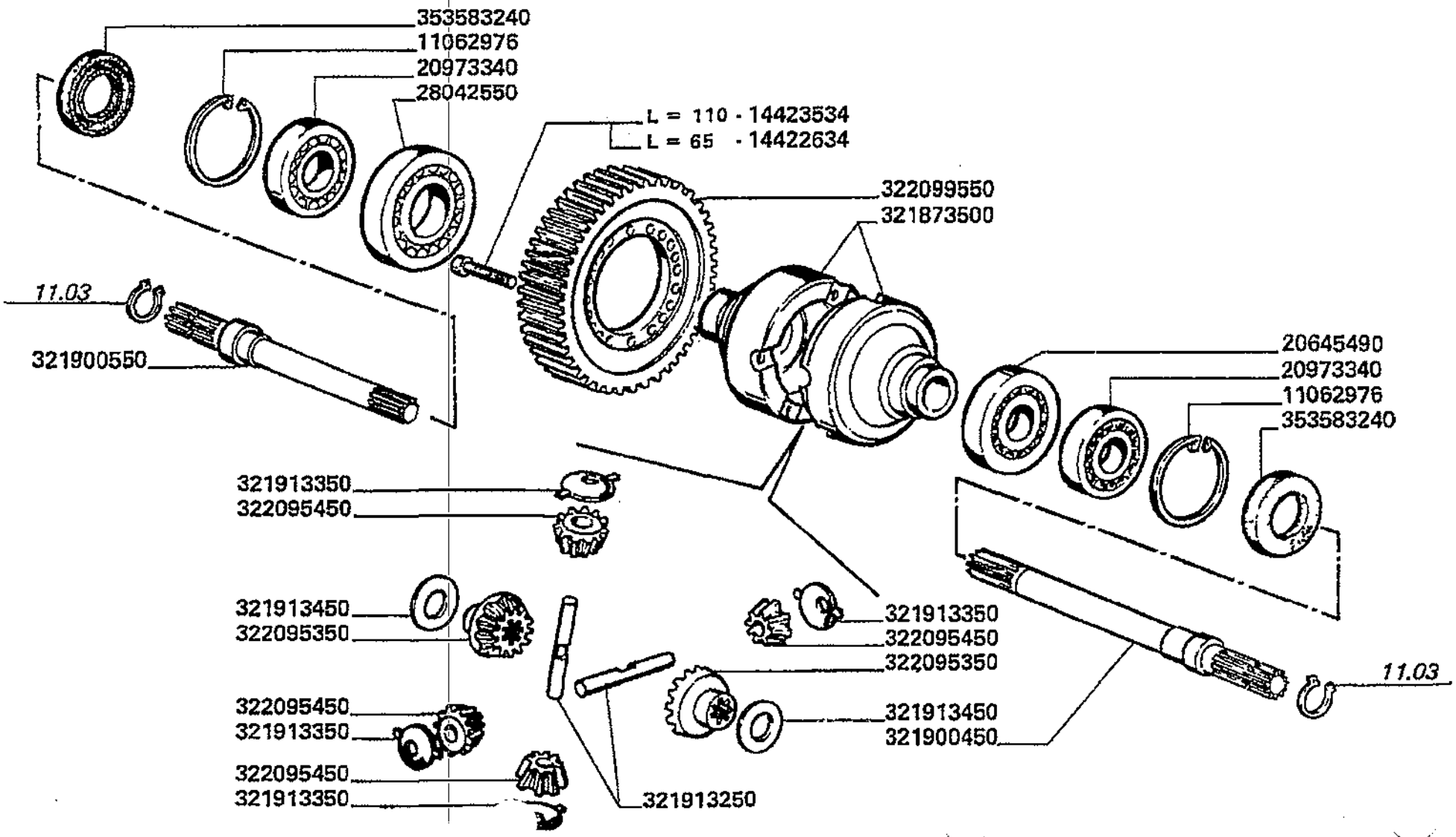

Trazione
Transmission
Traction
Antrieb
Traccion

MTB "L" - L 626

17.03.3

Cambio (differenziale)
Gear box
Boite de vitesses
Getriebegehaeuse
Caja del cambio

Laverda\17.03p4.L626mcs.png

			Italiano	Inglese	Francese	Tedesco	Spagnolo
-	11062976	2	Anello elastico	Spring lockwasher	Circlips	Ring	Anillo
-	14422634	4	Vite	Screw	Vis	Schraube	Tornillo
-	14423534	16	Vite	Screw	Vis	Schraube	Tornillo
-	20645490	1	Cuscinetto	Bearing	Roulement	Lager	Coijnete de bolas
-	20973340	2	Cuscinetto	Bearing	Roulement	Lager	Coijnete de bolas
-	28042550	1	Cuscinetto	Bearing	Roulement	Lager	Coijnete de bolas
-	321873500	1	Scatola	Box	Boite	Schachtel	Caja
-	321900450	1	Semiasse	Halfshaft	Demi-essieu	Halbachse	Semieje
-	321900550	1	Semiasse	Halfshaft	Demi-essieu	Halbachse	Semieje
-	321913250	2	Perno	Pin	Goupille	Bolzen	Pasador
-	321913350	4	Rondella	Washer	Rondelle	Unterlegscheibe	Arandela
-	321913450	2	Rondella	Washer	Rondelle	Unterlegscheibe	Arandela
-	322095350	2	Planetario	Gear, planetary	Planetaire	Achswellenrad	Pinon planetario
-	322095450	4	Satellite	Pinion, idler	Pignon satellite	Kegelrad	Pinon satelite
-	322099550	1	Corona	Crownwheel	Couronne dentee	Tellerrad	Corona dentada
-	353583240	2	Guarnizione	Gasket	Guarniture	Dichtung	Junta

Trazione
Transmission
Traction
Antrieb
Traccion

MTB "L" - L 626

17.04

Motore idrostatico
Hydrostatic motor
Moteur hydrostatique
Hydrostatischenmotor
Motor hidrostatico

Laverda\17.04.L626mcs.png

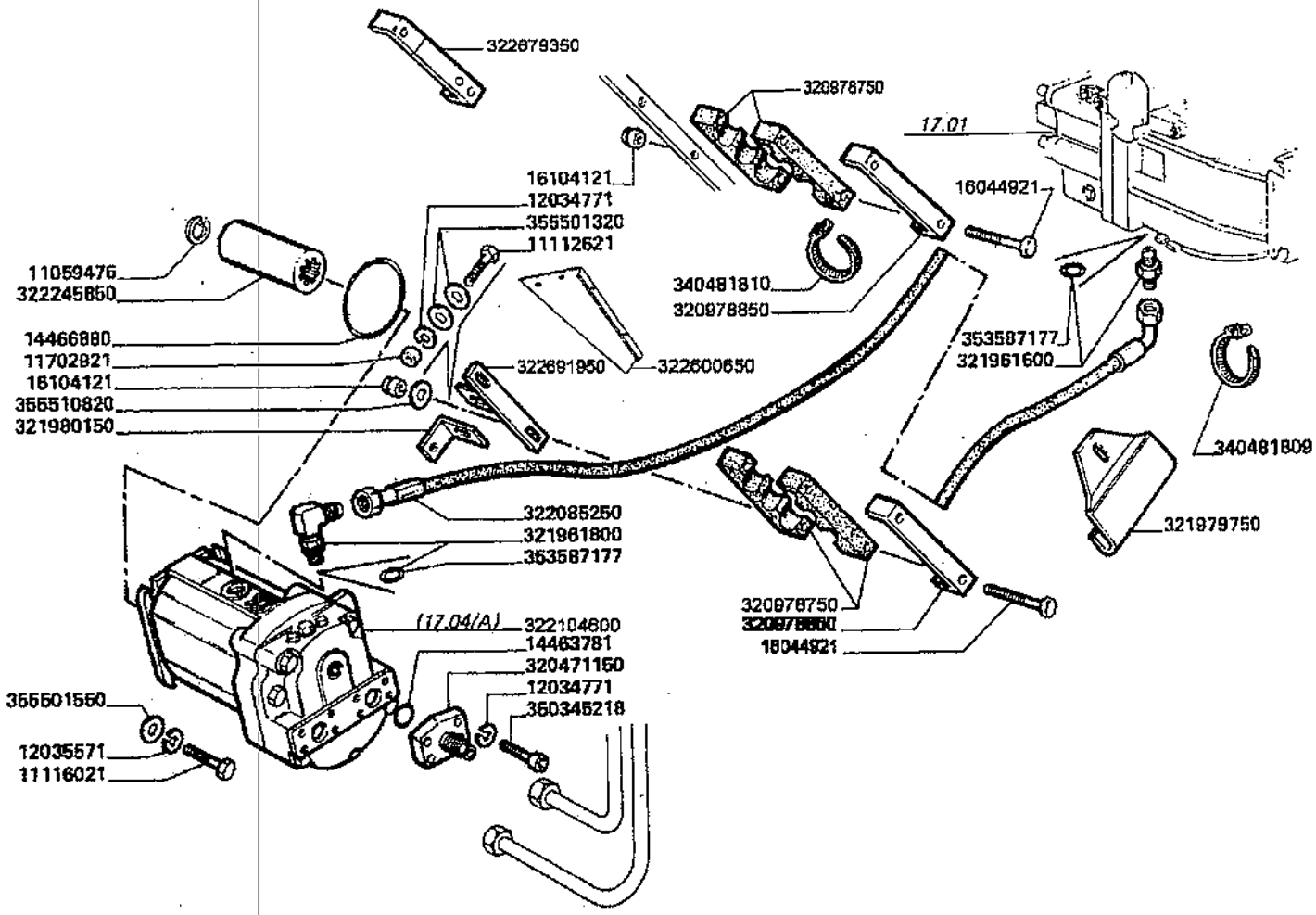

Trazione
Transmission
Traction
Antrieb
Traccion

MTB *L* - L 626

17.04

Motore idrostatico
Hydrostatic motor
Moteur hydrostatique
Hydrostatischenmotor
Motor hidrostatico

Laverda\17.04.L626mcs.png

			Italiano	Inglese	Francese	Tedesco	Spagnolo
-	11059476	1	Anello elastico	Spring lockwasher	Circlips	Ring	Anillo
-	11112621	1	Vite	Screw	Vis	Schraube	Tornillo
-	11116021	4	Vite	Screw	Vis	Schraube	Tornillo
-	11702921	1	Dado	Nut	Ecrou	Mutter	Tuerca
-	12034771	9	Rosetta	Lock washer	Rondelle frein	Federring	Arandela grower
-	12035571	4	Rosetta	Lock washer	Rondelle frein	Federring	Arandela grower
-	14463781	2	O-ring	O-ring	Joint thorique	Dichtring	Junta hermetica
-	14466880	1	O-ring	O-ring	Joint thorique	Dichtring	Junta hermetica
-	16044921	4	Vite	Screw	Vis	Schraube	Tornillo
-	16104121	4	Dado	Nut	Ecrou	Mutter	Tuerca
-	320471150	2	Flangia	Flange	Flasque	Flansch	Pletina
-	320978750	4	Morsetto	Connector	Borne	Doppelnippel	Conector
-	320978850	2	Riscontro	Strap	Patte de fixation	Lasche	Banda
-	321961600	1	Raccordo	Union	Raccord	Verschraubung	Racor
-	321961800	1	Raccordo	Union	Raccord	Verschraubung	Racor
-	321979750	1	Protezione	Shield	Protection	Schutz	Proteccion
-	321980150	1	Squadretta	Bracket, supporting	Equerre	Schalter,autom.ausloesen	Pieza de apoyo
-	322085250	1	Tubo drenaggio	Pipe	Tube vidange de tremie	Rohr	Conducto
-	322104600	1	Motore idraulico	Hydraulic motor	Moteur hydraulique	Hydromotor	Motor hidraulico
			000095089520 (1)				
-	322245850	1	Manicotto	Sleeve	Manchon	Muffe	Manguito
-	322600650	1	Staffa	Stirrup	Etrier	Buegel	Estribo
			N.A. (1)				
-	322679350	1	Supporto	Support	Support	Lagerung	Dispos.de sosten
			N.A. (1)				
-	322691950	1	Supporto	Support	Support	Lagerung	Dispos.de sosten

Trazione Transmission Traction Antrieb Traccion	17.04	Motore idrostatico Hydrostatic motor Moteur hydrostatique Hydrostatischenmotor Motor hidrostatico
MTB "L" - L 626		Laverda\17.04.L626mcs.png

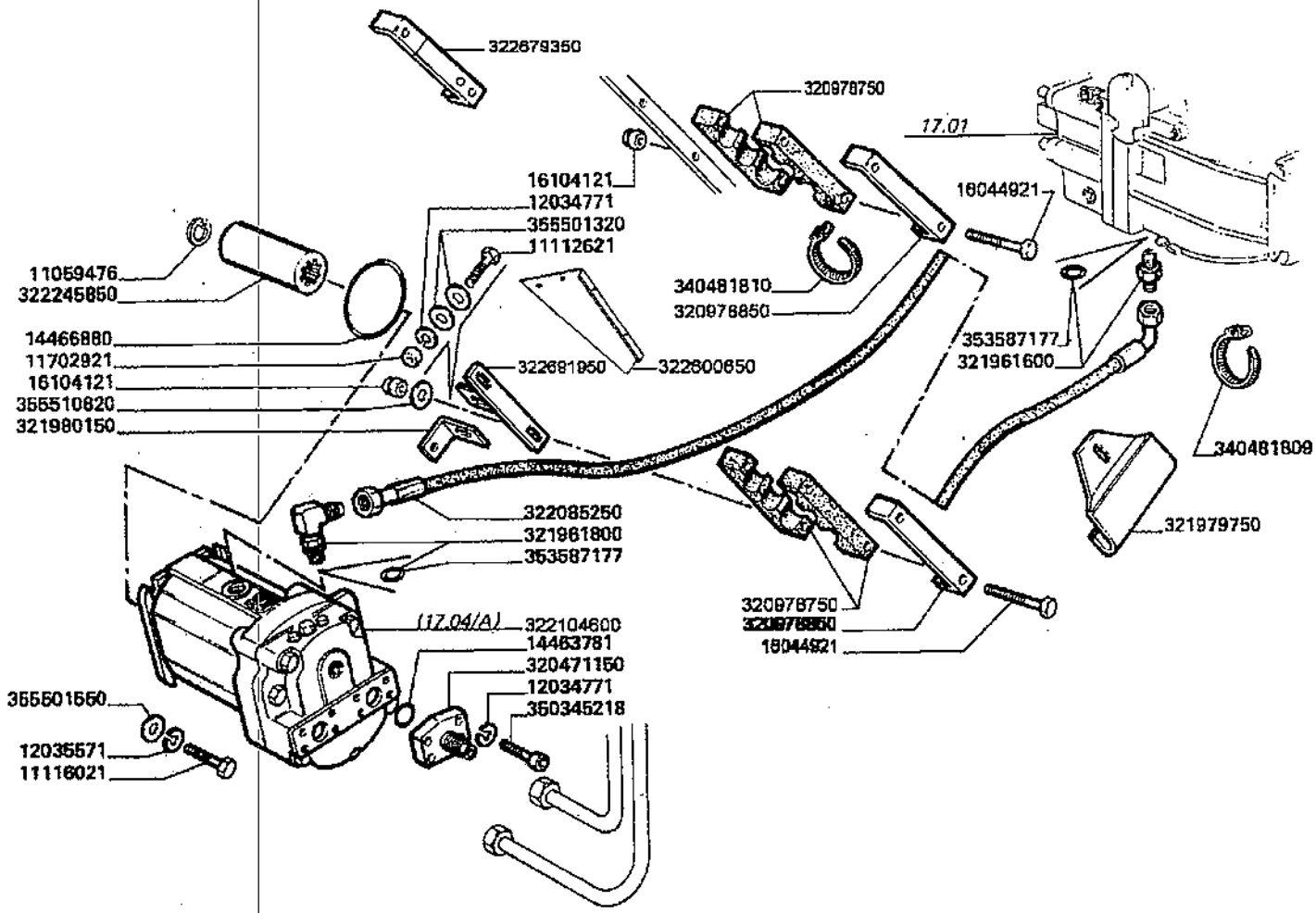

Trazione
Transmission
Traction
Antrieb
Traccion

MTB "L" - L 626

17.04

Motore idrostatico
Hydrostatic motor
Moteur hydrostatique
Hydrostatischenmotor
Motor hidrostatico

Laverda\17.04.L626mcs.png

			Italiano	Inglese	Francese	Tedesco	Spagnolo
-	340481809	2	Fascetta	Clamp	Collier	Halteschelle	Abrazadera
-	340481810	6	Fascetta	Clamp	Collier	Halteschelle	Abrazadera
-	350345218	8	Vite	Screw	Vis	Schraube	Tornillo
-	353587177	2	O-ring	O-ring	Joint thorique	Dichtring	Junta hermetica
-	355501320	2	Rondella	Washer	Rondelle	Unterlegscheibe	Arandela
-	355501550	4	Rondella	Washer	Rondelle	Unterlegscheibe	Arandela
-	355510820	2	Rondella	Washer	Rondelle	Unterlegscheibe	Arandela

Trazione
Transmission
Traction
Antrieb
Traccion

MTB "L" - L 626

17.04.1
.A

Elementi motore idrostatico (322104600)
Hydrostatic motor elements
Elements moteur hydrostatique
Hydrostatischenmotorelemente
Elementos motor hidrostatico

Laverda\17.04_A.L626mcs.png

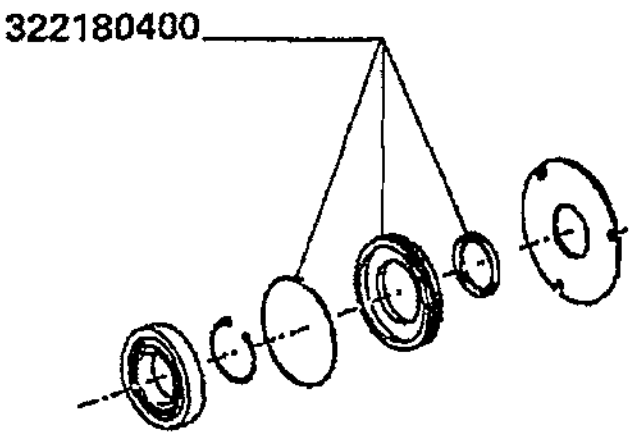

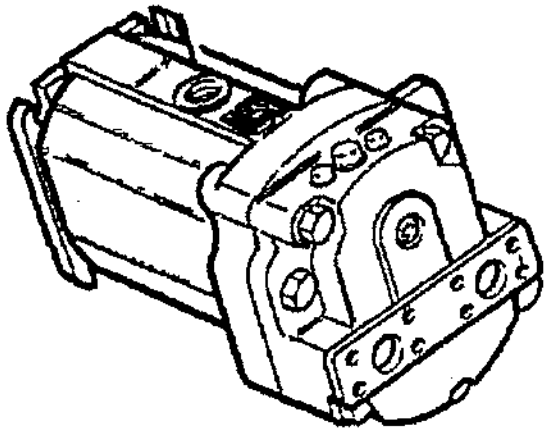

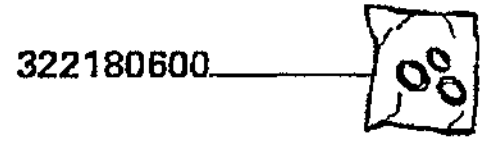

Trazione
Transmission
Traction
Antrieb
Traccion

MTB "L" - L 626

17.04.1
.A

Elementi motore idrostatico (322104600)
Hydrostatic motor elements
Elements moteur hydrostatique
Hydrostatischenmotorelemente
Elementos motor hidrostatico

Laverda\17.04_A.L626mcs.png

			Italiano	Inglese	Francese	Tedesco	Spagnolo
-	322180400	1	Serie guarnizioni	Kit seals	Lot guarnitures	Dichtungssatz	Serie de juntas
-	322180600	1	Serie guarnizioni	Kit seals	Lot guarnitures	Dichtungssatz	Serie de juntas

Trazione
Transmission
Traction
Antrieb
Traccion

MTB "L" - L 626

17.05

Radiatore pag.1
Radiator
Radiateur
Kuehler
Radiador

Laverda\17.05.L626mcs.png

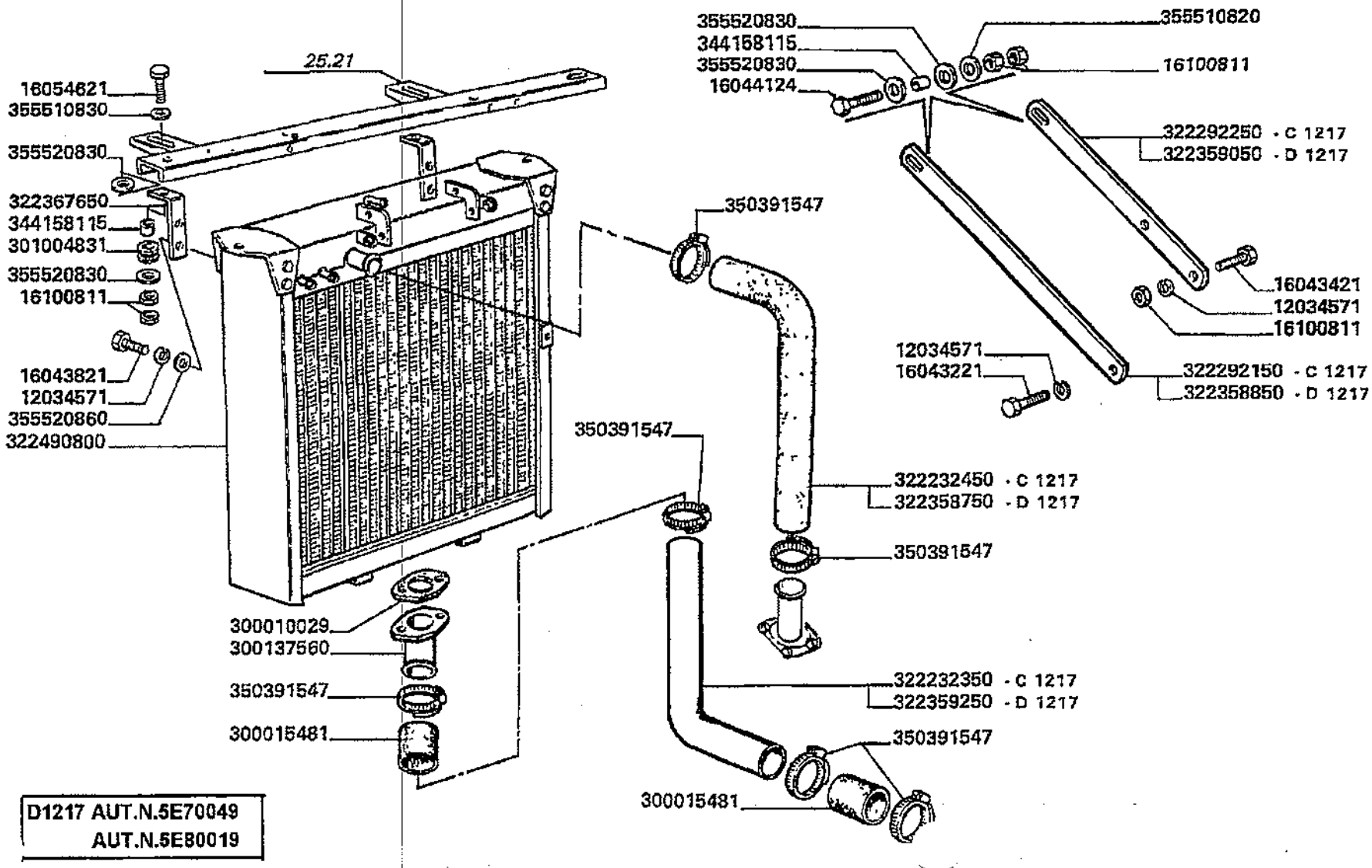

D1217 AUT.N.5E70049
AUT.N.5E80019

Trazione
Transmission
Traction
Antrieb
Traccion

MTB "L" - L 626

17.05

Radiatore pag.1
Radiator
Radiateur
Kuehler
Radiador

Laverda\17.05.L626mcs.png

			Italiano	Inglese	Francese	Tedesco	Spagnolo
-	12034571	21	Rosetta	Lock washer	Rondelle frein	Federring	Arandela grower
-	16043221	1	Vite	Screw	Vis	Schraube	Tornillo
-	16043421	5	Vite	Screw	Vis	Schraube	Tornillo
-	16043821	4	Vite	Screw	Vis	Schraube	Tornillo
-	16044124	2	Vite	Screw	Vis	Schraube	Tornillo
-	16054621	3	Vite	Screw	Vis	Schraube	Tornillo
-	16100811	25	Dado	Nut	Ecrou	Mutter	Tuerca
-	300010029	1	Guarnizione	Gasket	Guarniture	Dichtung	Junta
-	300015481	2	Manicotto	Sleeve	Manchon	Muffe	Manguito
-	300137560	1	Raccordo	Union	Raccord	Verschraubung	Racor
-	301004831	3	Gommino	Grommet	Passe fil	Gummituelle	Pasacable
-	322232350	1	Tubo	Pipe	Canalisation	Rohrleitung	Cano
-	322232450	1	Tubo	Pipe	Canalisation	Rohrleitung	Cano
-	322292150	1	Puntone	Strut	Jambe de force	Verstrebung	Codal
-	322292250	1	Puntone	Strut	Jambe de force	Verstrebung	Codal
			◐ N.A. (1)				
-	322358750	1	Tubo	Pipe	Canalisation	Rohrleitung	Cano
-	322358850	1	Puntone	Strut	Jambe de force	Verstrebung	Codal
			◐ N.A. (1)				
-	322359050	1	Puntone	Strut	Jambe de force	Verstrebung	Codal
-	322359250	1	Tubo	Pipe	Canalisation	Rohrleitung	Cano
-	322367650	2	Staffa	Stirrup	Etrier	Buegel	Estribo
-	322490800	1	Radiatore	Radiator	Radiateur	Kuehler	Radiador
			◐ 003224910500 (1), 003226920500 (1)				
-	344158115	5	Boccola	Bush	Bague	Buchse	Casquillo
-	350391547	6	Collare	Collar	Collerette	Flanschring	Collar

Trazione
Transmission
Traction
Antrieb
Traccion

MTB "L" - L 626

17.05

Radiatore pag.1
Radiator
Radiateur
Kuehler
Radiador

Laverda\17.05.L626mcs.png

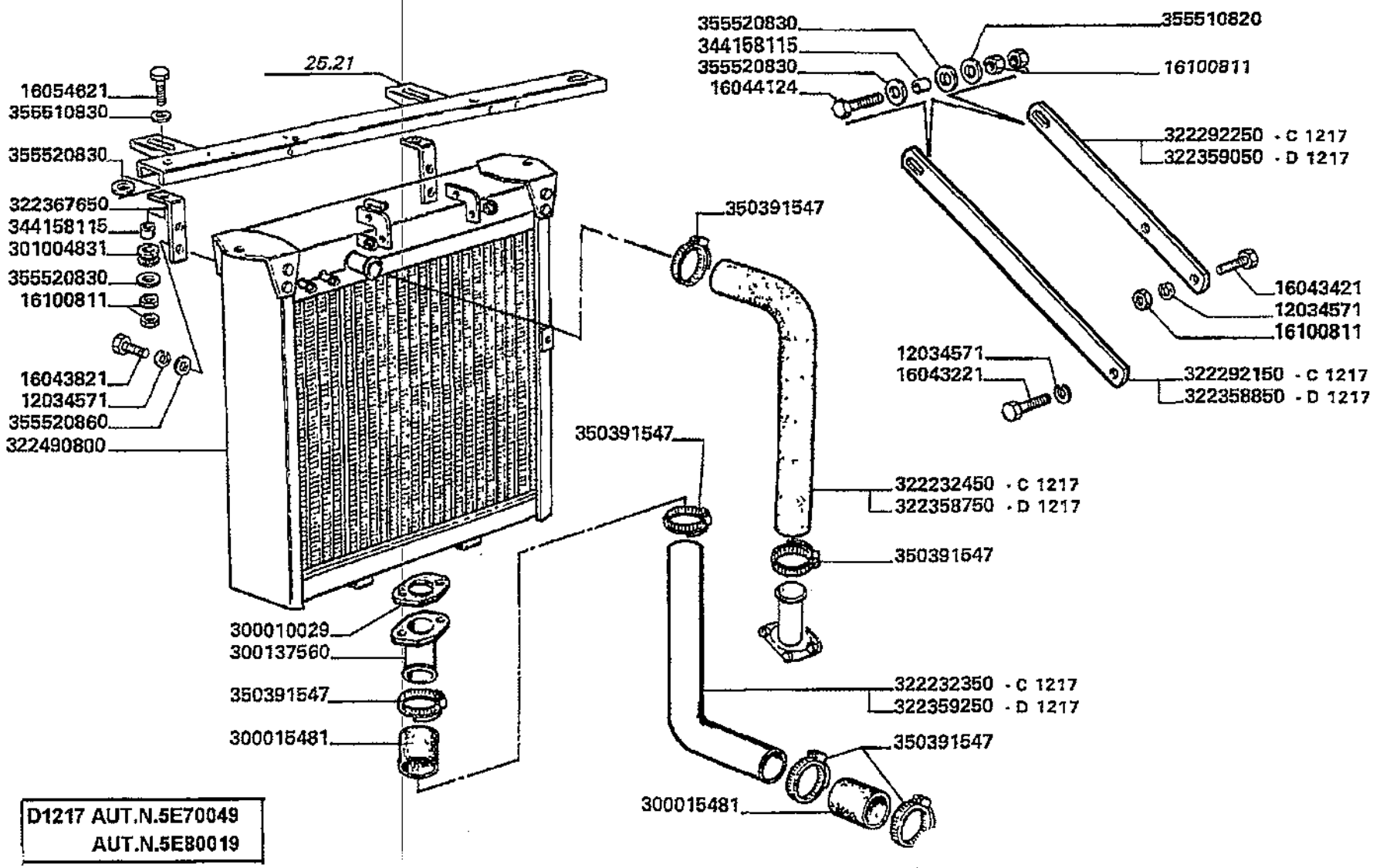

D1217 AUT.N.5E70049
AUT.N.5E80019

Trazione
Transmission
Traction
Antrieb
Traccion

MTB "L" - L 626

17.05

Radiatore pag.1
Radiator
Radiateur
Kuehler
Radiador

Laverda\17.05.L626mcs.png

			Italiano	Inglese	Francese	Tedesco	Spagnolo
-	355510820	25	Rondella	Washer	Rondelle	Unterlegscheibe	Arandela
-	355510830	5	Rondella	Washer	Rondelle	Unterlegscheibe	Arandela
-	355520830	8	Rondella	Washer	Rondelle	Unterlegscheibe	Arandela
-	355520860	4	Rondella	Washer	Rondelle	Unterlegscheibe	Arandela

Trazione
Transmission
Traction
Antrieb
Traccion

MT8 "L" - L 626

17.05.1

Radiatore pag.2
Radiator
Radiateur
Kuehler
Radiador

Laverda\17.05p2.L626mcs.png

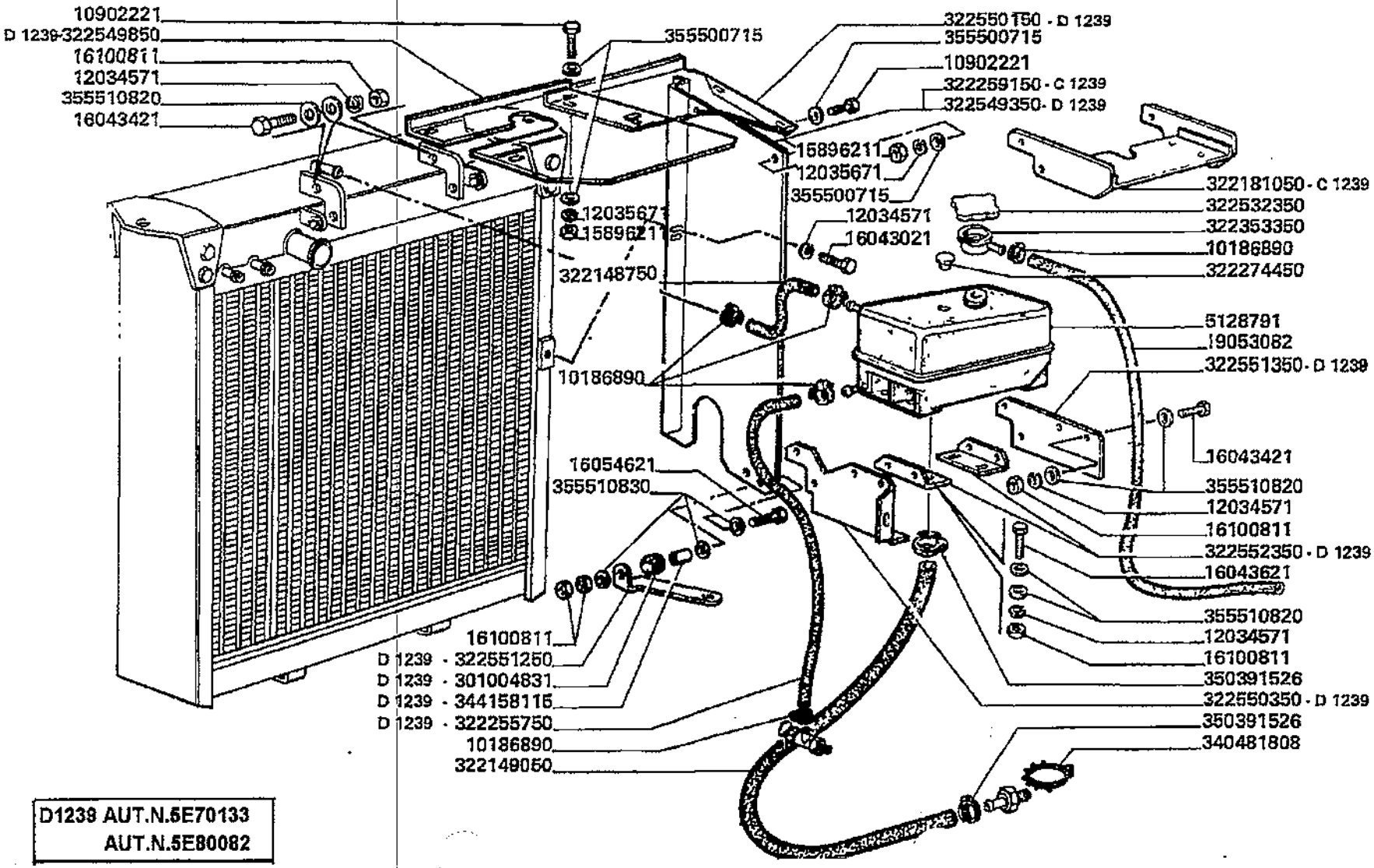

D1239 AUT.N.5E70133
AUT.N.5E80082

Trazione
Transmission
Traction
Antrieb
Traccion

17.05.1

Radiatore pag.2
Radiator
Radiateur
Kuehler
Radiador

MTB "L" - L 626

Laverda\17.05p2.L626mcs.png

			Italiano	Inglese	Francese	Tedesco	Spagnolo
-	10186890	4	Fascetta	Clamp	Collier	Halteschelle	Abrazadera
-	10902221	6	Vite	Screw	Vis	Schraube	Tornillo
-	12034571	21	Rosetta	Lock washer	Rondelle frein	Federring	Arandela grower
-	12035671	6	Rosetta	Lock washer	Rondelle frein	Federring	Arandela grower
-	15896211	6	Dado	Nut	Ecrou	Mutter	Tuerca
-	16043021	3	Vite	Screw	Vis	Schraube	Tornillo
-	16043421	5	Vite	Screw	Vis	Schraube	Tornillo
-	16043621	4	Vite	Screw	Vis	Schraube	Tornillo
-	16054621	3	Vite	Screw	Vis	Schraube	Tornillo
-	16100811	25	Dado	Nut	Ecrou	Mutter	Tuerca
-	19053082	1	Tubo	Pipe	Canalisation	Rohrleitung	Cano
-	301004831	3	Gommino	Grommet	Passe fil	Gummituelle	Pasacable
-	322148750	1	Tubo	Pipe	Canalisation	Rohrleitung	Cano
-	322149050	1	Tubo	Pipe	Canalisation	Rohrleitung	Cano
-	322181050	1	Supporto	Support	Support	Lagerung	Dispos.de sosten
-	322255750	1	Tubo	Pipe	Canalisation	Rohrleitung	Cano
-	322259150	1	Lamiera	Plate	Plaque	Platte	Plato
-	322274450	1	Tappo	Plug	Bouchon	Verschl.stopfen	Tapon
-	322353350	1	Supporto	Support	Support	Lagerung	Dispos.de sosten
-	322532350	1	Tappo	Plug	Bouchon	Verschl.stopfen	Tapon
			● 003223532500 (1)				
-	322549350	1	Deviatore	Shunter	Deviateur	Schalter	Rele de desviacion
-	322549850	1	Deviatore	Shunter	Deviateur	Schalter	Rele de desviacion
-	322550150	1	Deviatore	Shunter	Deviateur	Schalter	Rele de desviacion
			● N.A. (1)				

Trazione
Transmission
Traction
Antrieb
Traccion

17.05.1

Radiatore pag.2
Radiator
Radiateur
Kuehler
Radiador

MTB "L" - L 626

Laverda\17.05p2.L626mcs.png

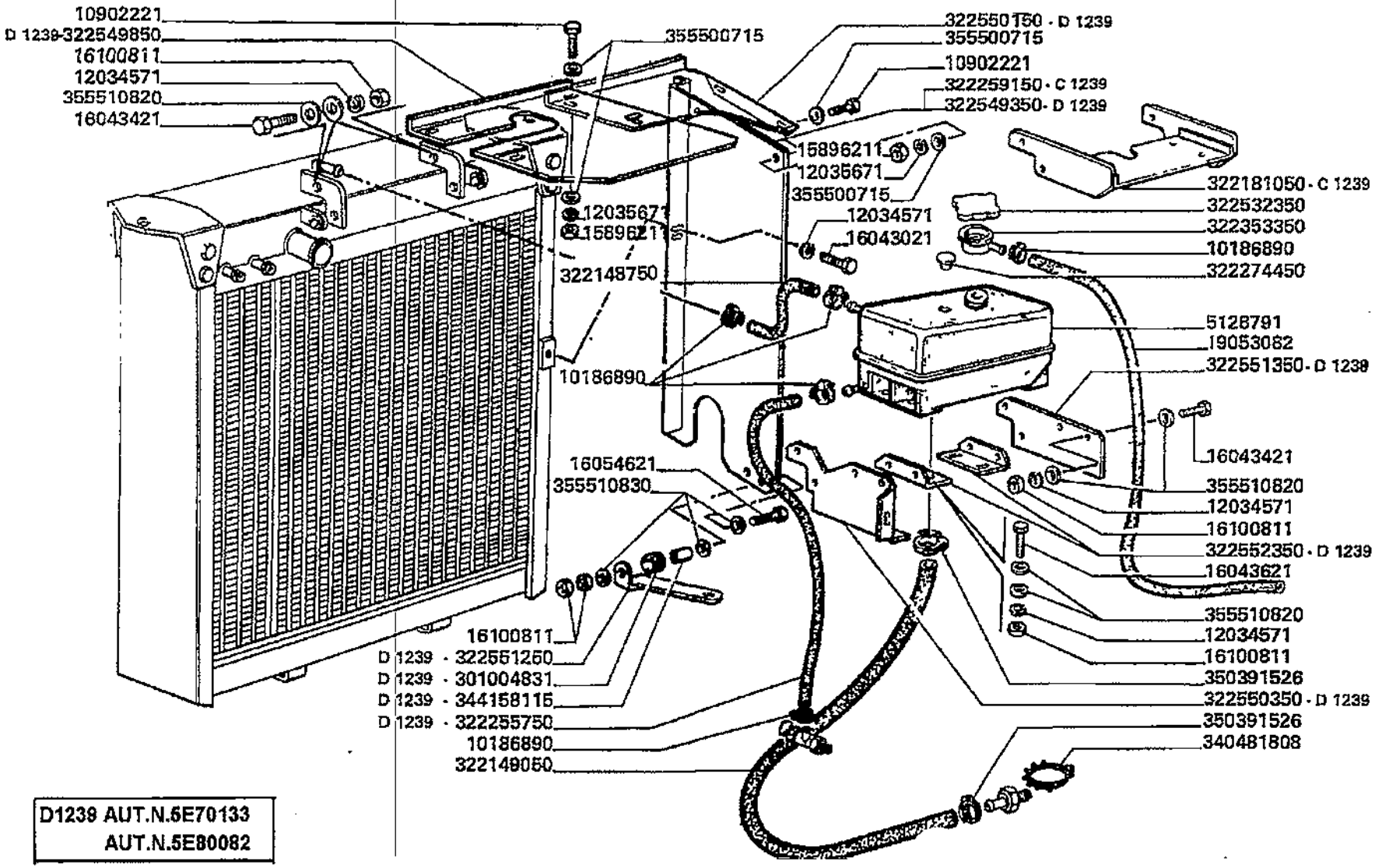

D1239 AUT.N.5E70133
AUT.N.5E80082

Trazione
Transmission
Traction
Antrieb
Traccion

MTB "L" - L 626

17.05.1

Radiatore pag.2
Radiator
Radiateur
Kuehler
Radiador

Laverda\17.05p2.L626mcs.png

			Italiano	Inglese	Francese	Tedesco	Spagnolo
-	322550350	1	Supporto	Support	Support	Lagerung	Dispos.de sosten
			N.A. (1)				
-	322551250	1	Squadretta	Bracket, supporting	Equerre	Schalter,autom.ausloesen	Pieza de apoyo
-	322551350	1	Supporto	Support	Support	Lagerung	Dispos.de sosten
			N.A. (1)				
-	322552350	1	Squadretta	Bracket, supporting	Equerre	Schalter,autom.ausloesen	Pieza de apoyo
			N.A. (1)				
-	340481808	1	Fascetta	Clamp	Collier	Halteschelle	Abrazadera
			003404818130 (1)				
-	344158115	5	Boccola	Bush	Bague	Buchse	Casquillo
-	350391526	2	Fascetta	Clamp	Collier	Halteschelle	Abrazadera
-	355500715	12	Rondella	Washer	Rondelle	Unterlegscheibe	Arandela
-	355510820	25	Rondella	Washer	Rondelle	Unterlegscheibe	Arandela
-	355510830	5	Rondella	Washer	Rondelle	Unterlegscheibe	Arandela
-	5128791	1	Vaschetta	Pan	Cuvette	Gefaess	Cubeta

Trazione
Transmission
Traction
Antrieb
Traccion

MTB "L" - L 626

17.05.2
.A

Elementi radiatore (322490800)
Radiator elements
Lements de radiateur
Kuehlerelemente
Elementos radiador

Laverda\17.05_A.L626mcs.png

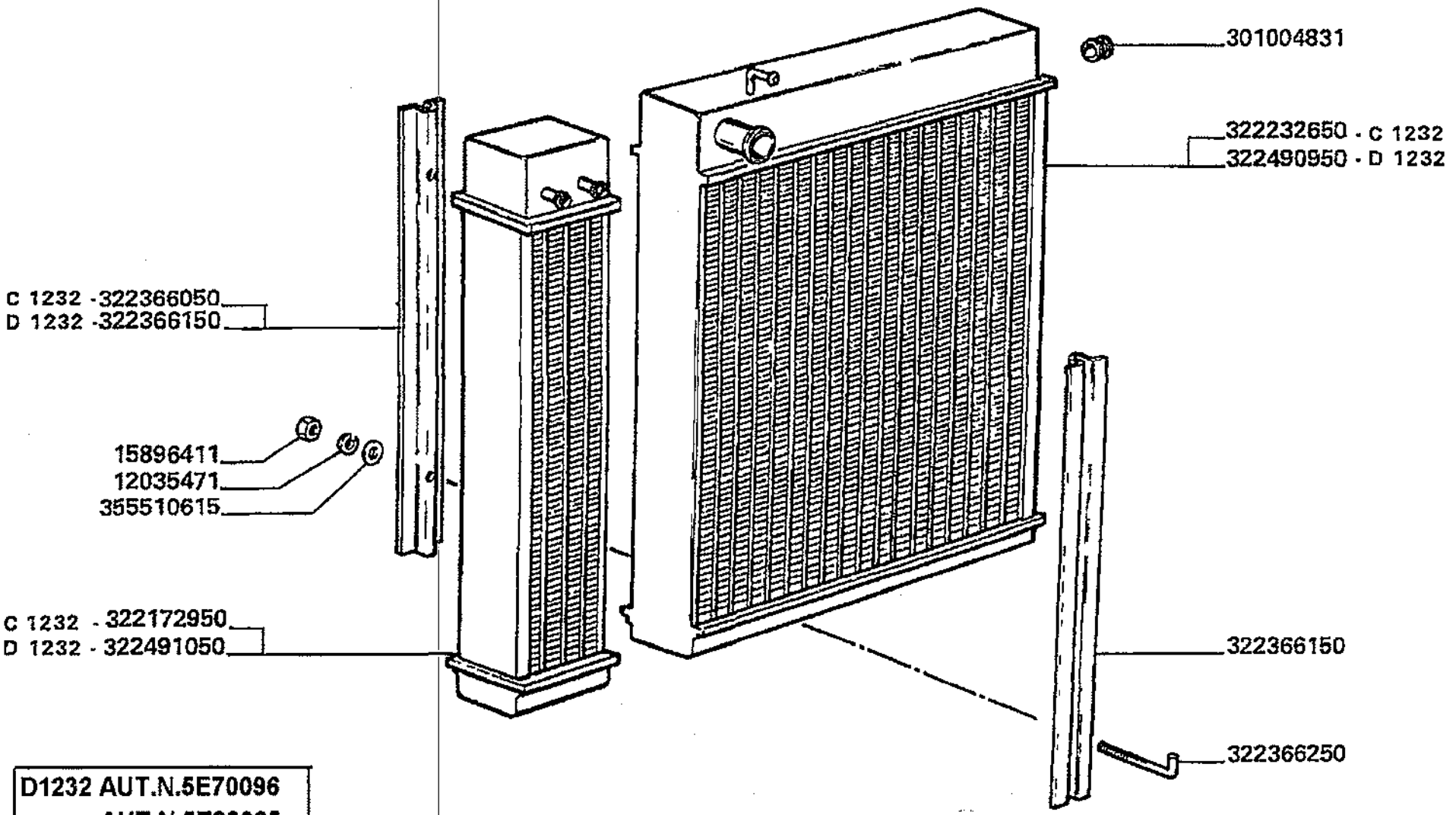

D1232 AUT.N.5E70096
AUT.N.5E80065

Trazione
Transmission
Traction
Antrieb
Traccion

17.05.2
.A

Elementi radiatore (322490800)
Radiator elements
Lements de radiateur
Kuehlerelemente
Elementos radiador

MTB "L" - L 626

Laverda\17.05_A.L626mcs.png

			Italiano	Inglese	Francese	Tedesco	Spagnolo
-	12035471	2	Rosetta	Lock washer	Rondelle frein	Federring	Arandela grower
-	15896411	2	Dado	Nut	Ecrou	Mutter	Tuerca
-	301004831	2	Gommino	Grommet	Passe fil	Gummituelle	Pasacable
-	322172950	1	Massa radiante	Radiator	Groupe radiateurs	Kuehler	Radiador
			003224910500 (1)				
-	322232650	1	Massa radiante	Radiator	Groupe radiateurs	Kuehler	Radiador
			003226920500 (1)				
-	322366050	1	Barra	Bar	Barre	Stab	Barra
-	322366150	2	Barra	Bar	Barre	Stab	Barra
-	322366250	2	Tirante	Tie rod	Tringlerie	Zugstange	Brazo de enlace
-	322490950	1	Sostituito	Replace	Remplace	Ersetzen	Reemplazar
			003226920500 (1)				
-	322491050	1	Massa radiante	Radiator	Groupe radiateurs	Kuehler	Radiador
-	355510615	2	Rondella	Washer	Rondelle	Unterlegscheibe	Arandela

Trazione
Transmission
Traction
Antrieb
Traccion

MTB "L" - L 626

17.06

Serbatoio olio pag.1
Oil tank
Reservoir d'huile
Oeltank
Deposito de aceite

Laverda\17.06.L626mcs.png

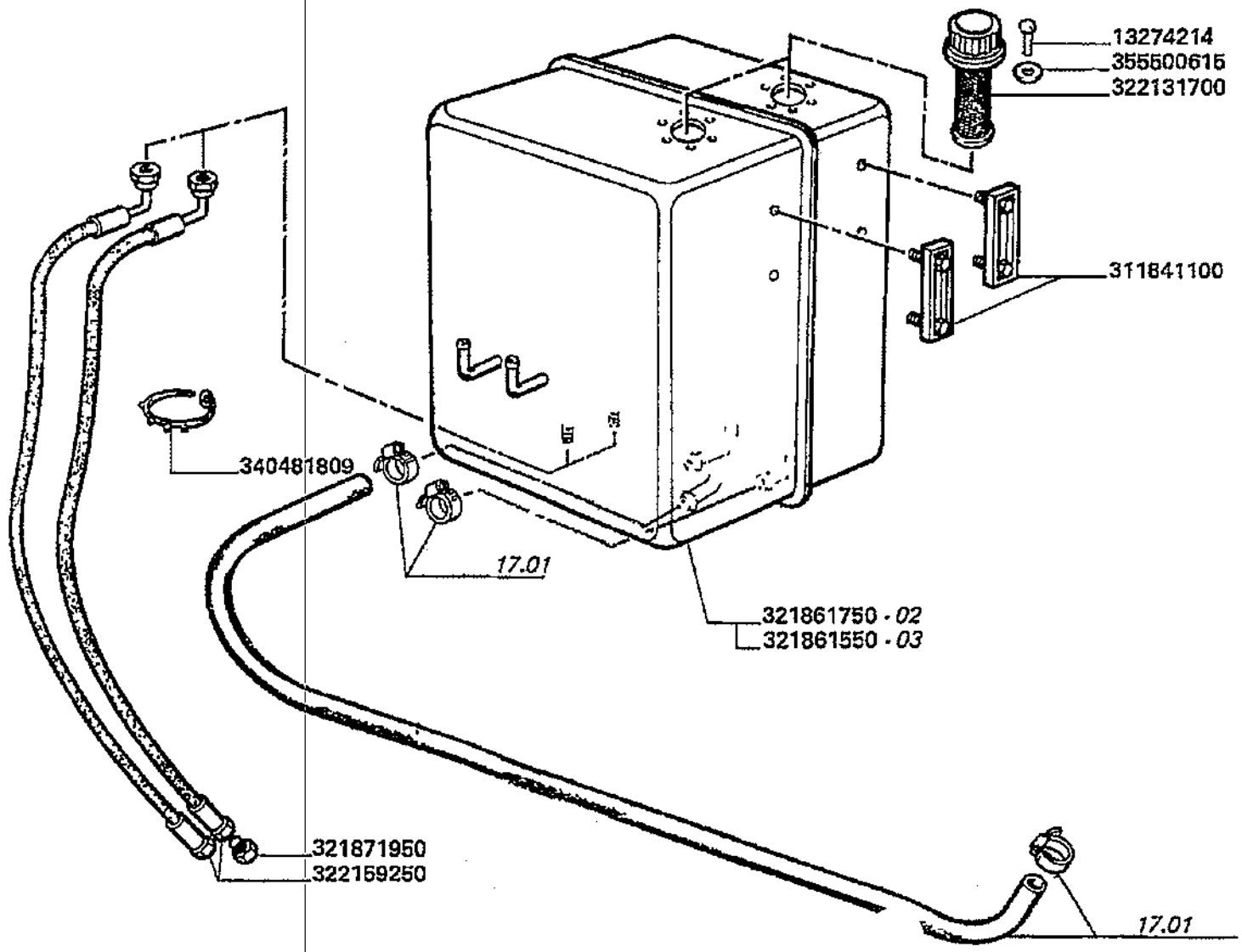

Trazione
Transmission
Traction
Antrieb
Traccion

17.06

Serbatoio olio pag.1
Oil tank
Reservoir d'huile
Oeltank
Deposito de aceite

MTB "L" - L 626

Laverda\17.06.L626mcs.png

			Italiano	Inglese	Francese	Tedesco	Spagnolo
-	13274214	12	Vite	Screw	Vis	Schraube	Tornillo
			N.A. (12)				
-	311841100	2	Indicatore	Indicator	Temoin	Anzeiger	Testigo
-	321861550	1	Serbatoio olio	Oil tank	Reservoir huile	Oelbehaelter	Deposito aceite
			003227385500 (1)				
-	321861750	1	Serbatoio olio	Oil tank	Reservoir huile	Oelbehaelter	Deposito aceite
-	321871950	2	Tappo	Plug	Bouchon	Verschl.stopfen	Tapon
-	322131700	2	Tappo	Plug	Bouchon	Verschl.stopfen	Tapon
-	322159250	2	Tubo	Pipe	Canalisation	Rohrleitung	Cano
-	340481809	5	Fascetta	Clamp	Collier	Halteschelle	Abrazadera
-	355500615	12	Rondella	Washer	Rondelle	Unterlegscheibe	Arandela

Trazione
Transmission
Traction
Antrieb
Traccion

MT8 "L" - L 626

17.06.1

Serbatoio olio pag.2
Oil tank
Reservoir d'huile
Oeltank
Deposito de aceite

Laverda\17.06p2.L626mcs.png

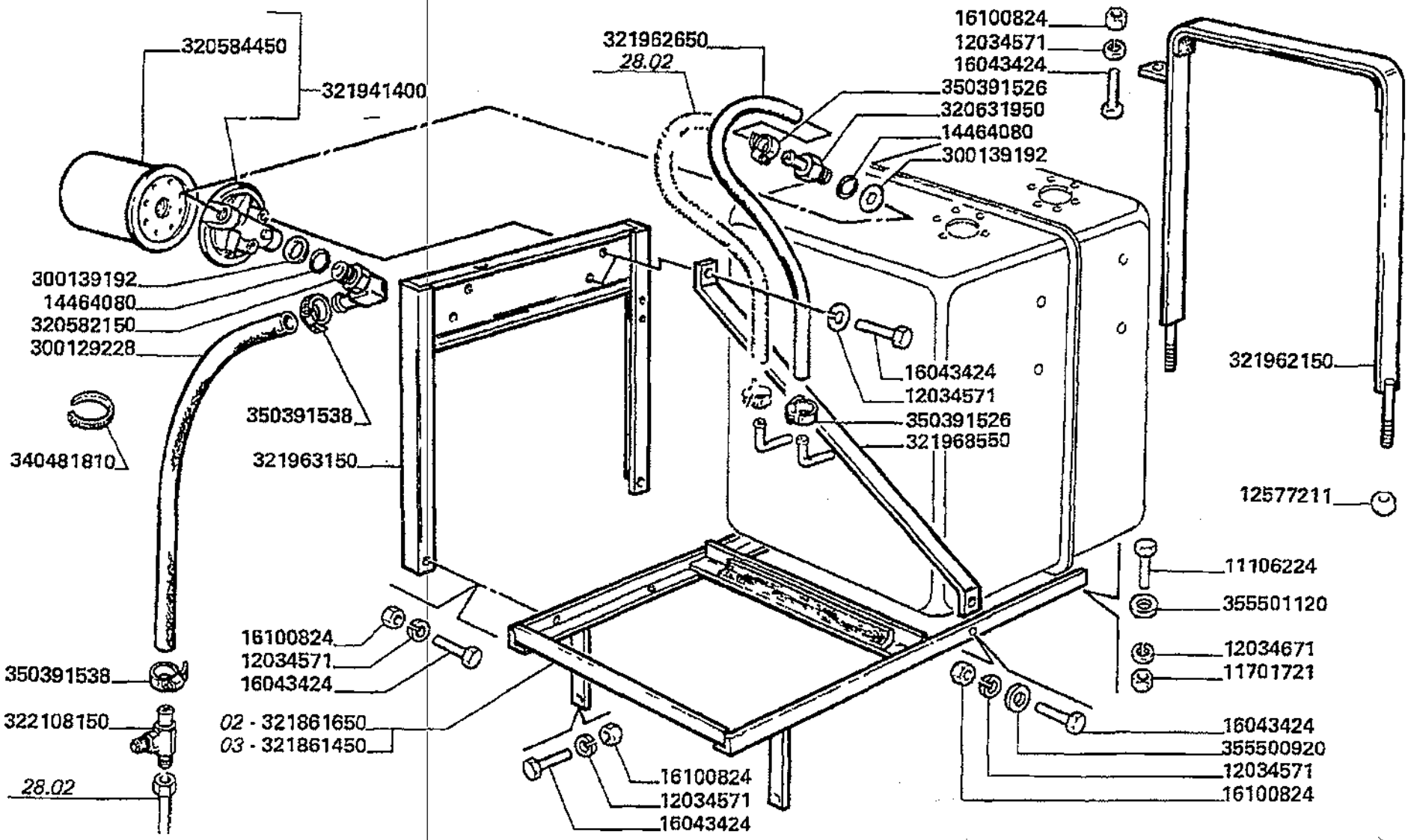

Trazione
Transmission
Traction
Antrieb
Traccion

17.06.1

Serbatoio olio pag.2
Oil tank
Reservoir d'huile
Oeltank
Deposito de aceite

MTB "L" - L 626

Laverda\17.06p2.L626mcs.png

			Italiano	Inglese	Francese	Tedesco	Spagnolo
-	11106224	2	Vite	Screw	Vis	Schraube	Tornillo
-	11701721	2	Dado	Nut	Ecrou	Mutter	Tuerca
-	12034571	7	Rosetta	Lock washer	Rondelle frein	Federring	Arandela grower
-	12034671	2	Rosetta	Lock washer	Rondelle frein	Federring	Arandela grower
-	12577211	2	Dado	Nut	Ecrou	Mutter	Tuerca
-	14464080	2	O-ring	O-ring	Joint thorique	Dichtring	Junta hermetica
-	16043424	7	Vite	Screw	Vis	Schraube	Tornillo
-	16100824	6	Dado	Nut	Ecrou	Mutter	Tuerca
-	300129228	1	Tubo	Pipe	Canalisation	Rohrleitung	Cano
			003227087500 (1)				
-	300139192	2	Rondella	Washer	Rondelle	Unterlegscheibe	Arandela
-	320582150	1	Raccordo	Union	Raccord	Verschraubung	Racor
-	320584450	1	Cartuccia filtro	Filter, element	Element filtrant	Filtereinsatz	Elemento de filtrado
-	320631950	1	Raccordo	Union	Raccord	Verschraubung	Racor
			N.A. (1)				
-	321861450	1	Supporto serbatoio	Support	Support	Traeger	Soporte
			N.A. (1)				
-	321861650	1	Supporto serbatoio	Support	Support	Traeger	Soporte
			N.A. (1)				
-	321941400	1	Filtro	Filter	Filtre	Filter	Filtro
-	321962150	1	Collare	Collar	Collerette	Flanschring	Collar
			003001184330 (1)				
-	321962650	1	Manicotto	Sleeve	Manchon	Muffe	Manguito
-	321963150	1	Supporto filtro	Support	Support filtre	Traeger	Soporte
-	321968550	1	Tirante	Tie rod	Tringlerie	Zugstange	Brazo de enlace
-	322108150	1	Raccordo	Union	Raccord	Verschraubung	Racor

Trazione
Transmission
Traction
Antrieb
Traccion

17.06.1

Serbatoio olio pag.2
Oil tank
Reservoir d'huile
Oeltank
Deposito de aceite

MTB "L" - L 626

Laverda\17.06p2.L626mcs.png

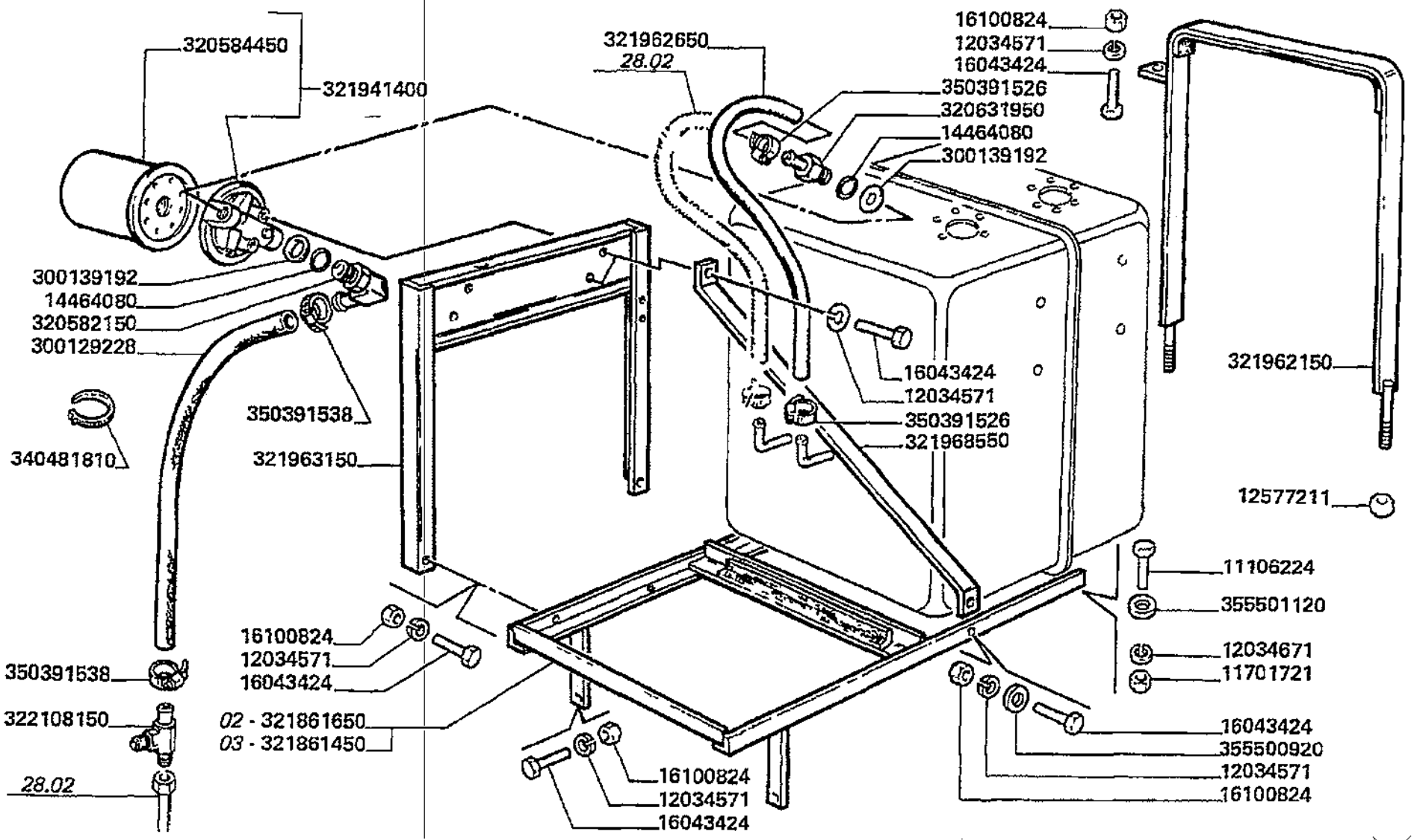

Trazione
Transmission
Traction
Antrieb
Traccion

17.06.1

Serbatoio olio pag.2
Oil tank
Reservoir d'huile
Oeltank
Deposito de aceite

MTB "L" - L 626

Laverda\17.06p2.L626mcs.png

			Italiano	Inglese	Francese	Tedesco	Spagnolo
-	340481810	3	Fascetta	Clamp	Collier	Halteschelle	Abrazadera
-	350391526	2	Fascetta	Clamp	Collier	Halteschelle	Abrazadera
-	350391538	2	Fascetta	Clamp	Collier	Halteschelle	Abrazadera
-	355500920	1	Rondella	Washer	Rondelle	Unterlegscheibe	Arandela
-	355501120	2	Rondella	Washer	Rondelle	Unterlegscheibe	Arandela

Trazione
Transmission
Traction
Antrieb
Traccion

MTB "L" - L 626

17.10

Dispositivo di sicurezza trazione idrostatica pag
Safety disposal for hydrostatic traction
Dispositif de securite pour traction hydrostatique
Sicherheitvorrichtung fuer hydrostatischen antrieb
Dispositivos seguridad por traccion hidrostatica

Laverda\17.10.L626mcs.png

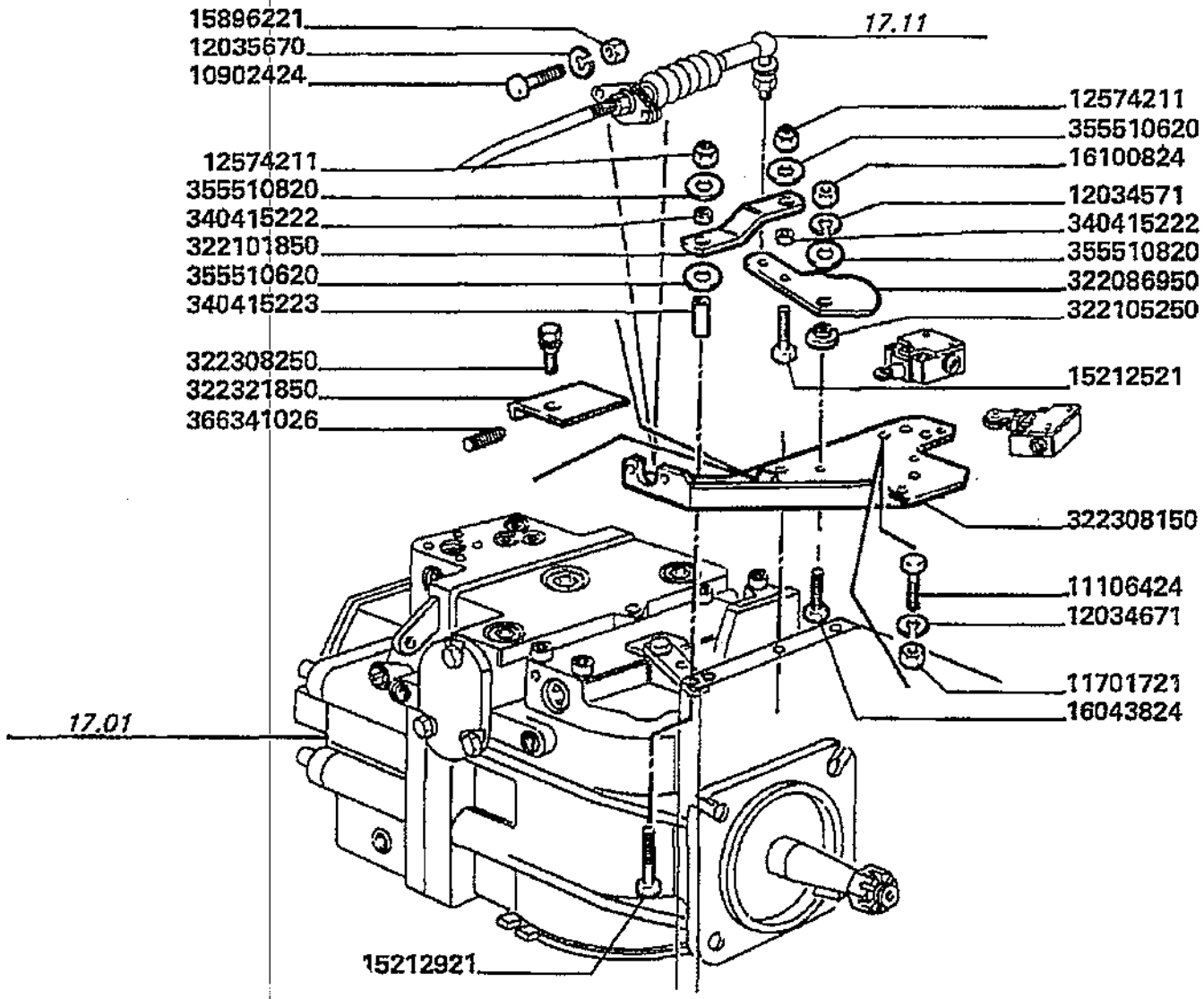

Trazione
Transmission
Traction
Antrieb
Traccion

17.10

Dispositivo di sicurezza trazione idrostatica pag
Safety disposal for hydrostatic traction
Dispositif de securite pour traction hydrostatique
Sicherheitvorrichtung fuer hydrostatischen antrieb
Dispositivos seguridad por traccion hidrostatica

MT8 "L" - L 626

Laverda\17.10.L626mcs.png

			Italiano	Inglese	Francese	Tedesco	Spagnolo
-	10902424	2	Vite	Screw	Vis	Schraube	Tornillo
			000109024240 (2)				
-	11106424	2	Vite	Screw	Vis	Schraube	Tornillo
-	11701721	2	Dado	Nut	Ecrou	Mutter	Tuerca
-	12034571	1	Rosetta	Lock washer	Rondelle frein	Federring	Arandela grower
-	12034671	2	Rosetta	Lock washer	Rondelle frein	Federring	Arandela grower
-	12035670	4	Rosetta	Lock washer	Rondelle frein	Federring	Arandela grower
			000120356710 (4)				
-	12574211	2	Dado	Nut	Ecrou	Mutter	Tuerca
-	15212521	1	Vite	Screw	Vis	Schraube	Tornillo
-	15212921	1	Vite	Screw	Vis	Schraube	Tornillo
-	15896221	4	Dado	Nut	Ecrou	Mutter	Tuerca
-	16043824	1	Vite	Screw	Vis	Schraube	Tornillo
-	16100811	1	Dado	Nut	Ecrou	Mutter	Tuerca
-	322086950	1	Leva comando	Lever leadership	Levier direction	Hebel fuhrung	Palanca direccion
-	322101850	1	Leva	Lever	Levier	Hebel	Palanca
-	322105250	1	Boccola	Bush	Bague	Buchse	Casquillo
-	322308150	1	Supporto	Support	Support	Lagerung	Dispos.de sosten
-	322308250	1	Vite	Screw	Vis	Schraube	Tornillo
-	322321850	1	Protezione	Shield	Protection	Schutz	Proteccion
-	340415222	2	Boccola	Bush	Bague	Buchse	Casquillo
-	340415223	1	Boccola	Bush	Bague	Buchse	Casquillo
-	355510620	3	Rondella	Washer	Rondelle	Unterlegscheibe	Arandela
			003555106150 (3)				
-	355510820	1	Rondella	Washer	Rondelle	Unterlegscheibe	Arandela
-	366341026	1	Vite	Screw	Vis	Schraube	Tornillo

Trazione
Transmission
Traction
Antrieb
Traccion

MTB "L" - L 626

17.10.1

Dispositivo di sicurezza trazione idrostatica pag
Safety disposal for hydrostatic traction
Dispositif de securite pour traction hydrostatique
Sicherheitvorrichtung fuer hydrostatischen antrieb
Dispositivos seguridad por traccion hidrostatica

Laverda\17.10p2.L626mcs.png

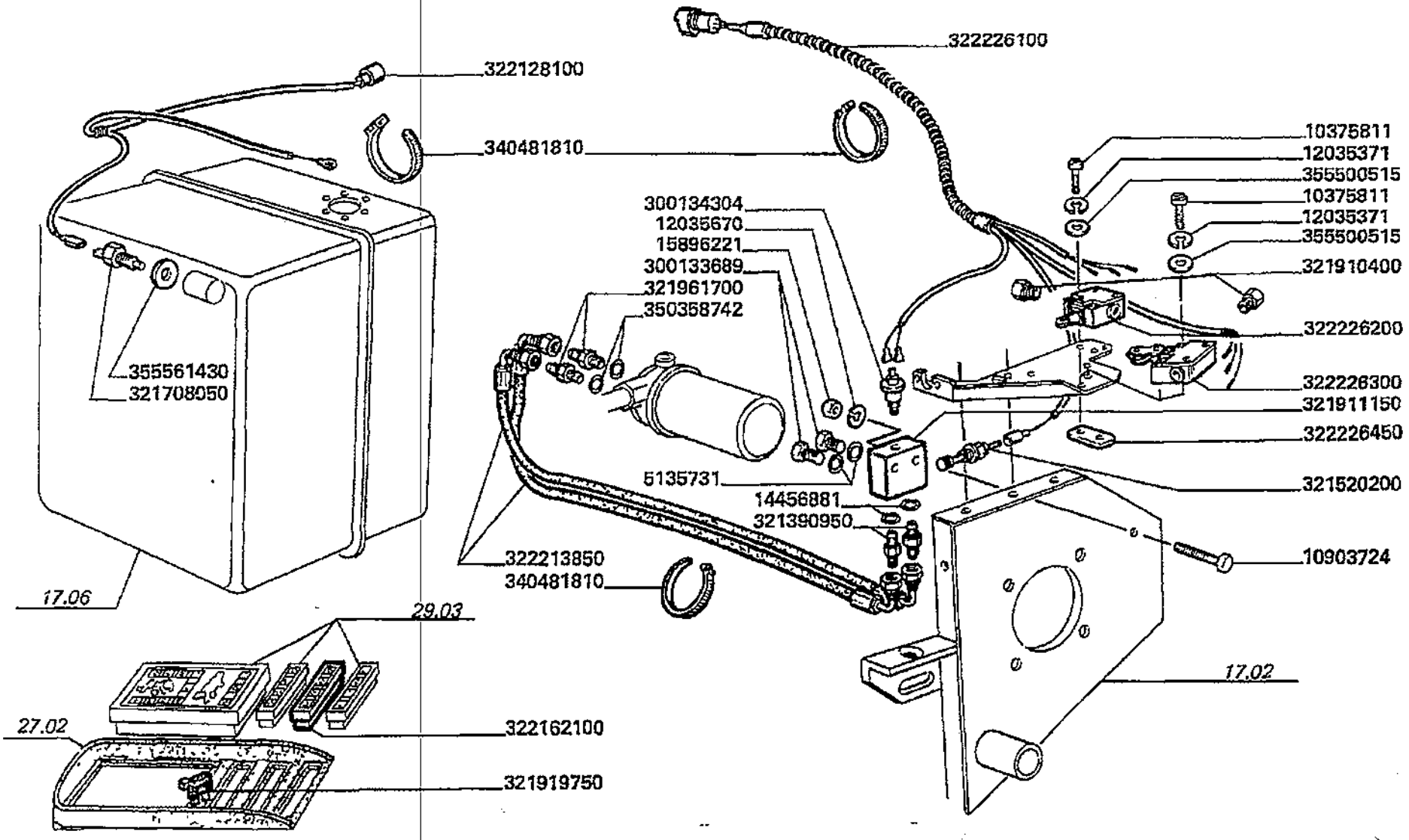

Trazione
Transmission
Traction
Antrieb
Traccion

17.10.1

Dispositivo di sicurezza trazione idrostatica pag
Safety disposal for hydrostatic traction
Dispositif de securite pour traction hydrostatique
Sicherheitvorrichtung fuer hydrostatischen antrieb
Dispositivos seguridad por traccion hidrostatica

MTB "L" - L 626

Laverda\17.10p2.L626mcs.png

			Italiano	Inglese	Francese	Tedesco	Spagnolo
-	10375811	4	Vite	Screw	Vis	Schraube	Tornillo
-	10903721	2	Vite	Screw	Vis	Schraube	Tornillo
-	12035371	4	Rosetta	Lock washer	Rondelle frein	Federring	Arandela grower
-	12035670	4	Rosetta	Lock washer	Rondelle frein	Federring	Arandela grower
			000120356710 (4)				
-	14456881	2	O-ring	O-ring	Joint thorique	Dichtring	Junta hermetica
-	15896221	4	Dado	Nut	Ecrou	Mutter	Tuerca
-	16100811	1	Dado	Nut	Ecrou	Mutter	Tuerca
-	300133689	2	Tappo	Plug	Bouchon	Verschl.stopfen	Tapon
-	300134304	1	Manocontatto	Grip	Manocontact	Kontakt	Contacto
-	321390950	2	Raccordo	Union	Raccord	Verschraubung	Racor
-	321520200	1	Trasmettitore	Sender unit	Sonde	Kontaktgeber	Contactor
-	321708050	1	Termocontatto	Contact	Sonde de temperature	Kontakt	Contacto
-	321910400	2	Pressacavo	Cable clip	Presse cable	Kabelclip	Correa cable
-	321911150	1	Blocchetto	Block	Bloc	Platte	Bloque
-	321919750	6	Diodo	Diode	Diode	Diode	Diodo
-	321961700	2	Raccordo	Union	Raccord	Verschraubung	Racor
-	322128100	1	Cavo elettrico	Wire/cable	Faisceau electrique	Draht	Hilo
-	322162100	1	Indicatore	Indicator	Temoin	Anzeiger	Testigo
-	322213850	2	Tubo flessibile	Hose	Tuyau flexible	Schlauch	Flexible
-	322226100	1	Cavo elettrico	Wire/cable	Faisceau electrique	Draht	Hilo
-	322226200	1	Interruttore	Switch	Interrupteur	Schalter	Interruptor
			003226224000 (1)				
-	322226300	1	Interruttore	Switch	Interrupteur	Schalter	Interruptor
			003226225000 (1)				
-	322226450	2	Piastrina	Plate	Plaquette	Plaettchen	Plaquita

Trazione
Transmission
Traction
Antrieb
Traccion

MTB "L" - L 626

17.10.1

Dispositivo di sicurezza trazione idrostatica pag
Safety disposal for hydrostatic traction
Dispositif de securite pour traction hydrostatique
Sicherheitvorrichtung fuer hydrostatischen antrieb
Dispositivos seguridad por traccion hidrostatica

Laverda\17.10p2.L626mcs.png

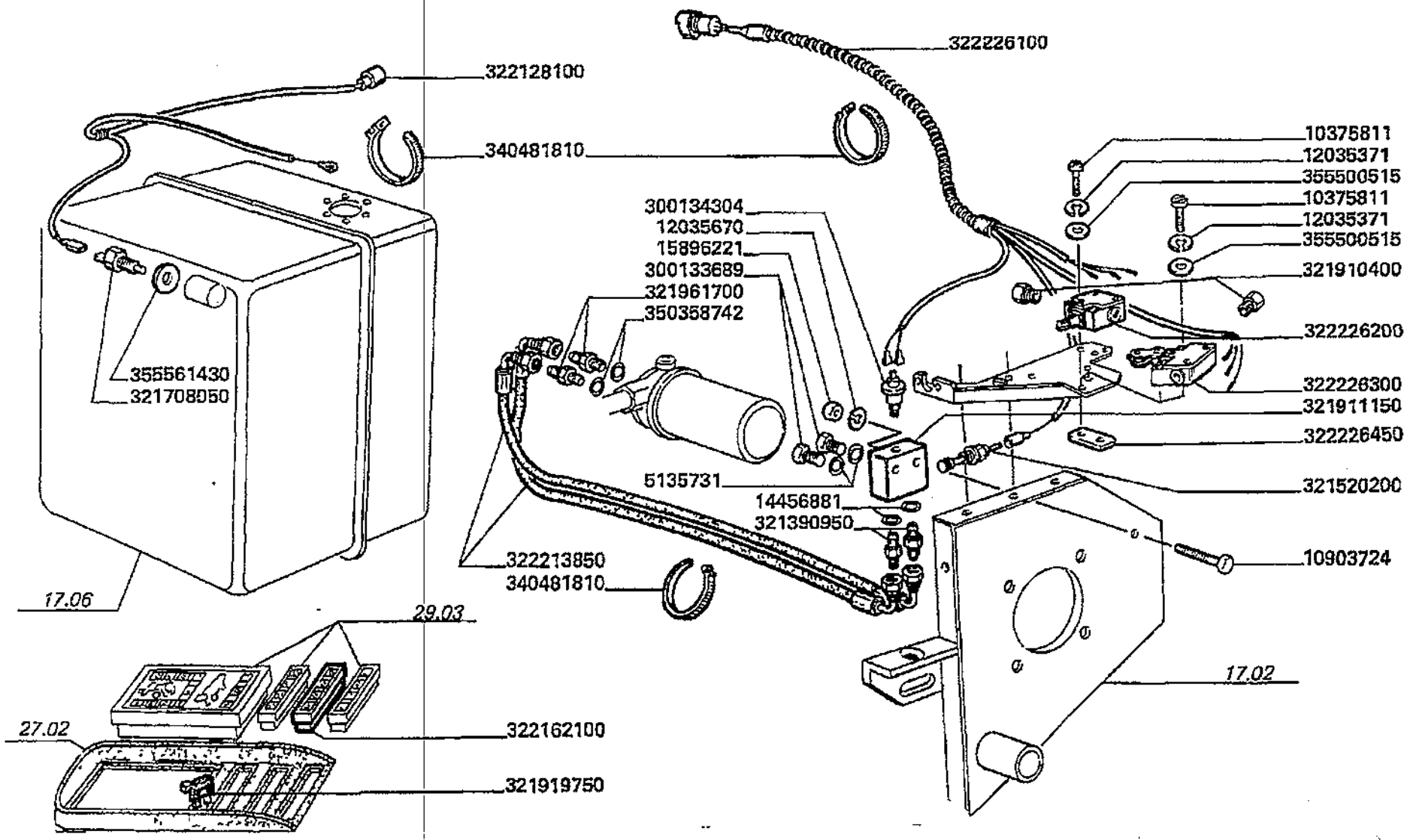

Trazione
Transmission
Traction
Antrieb
Traccion

17.10.1

Dispositivo di sicurezza trazione idrostatica pag
Safety disposal for hydrostatic traction
Dispositif de securite pour traction hydrostatique
Sicherheitvorrichtung fuer hydrostatischen antrieb
Dispositivos seguridad por traccion hidrostatica

MTB "L" - L 626

Laverda\17.10p2.L626mcs.png

			Italiano	Inglese	Francese	Tedesco	Spagnolo
-	340481810	8	Fascetta	Clamp	Collier	Halteschelle	Abrazadera
-	350358742	2	Guarnizione	Gasket	Guarniture	Dichtung	Junta
-	355500515	4	Rondella	Washer	Rondelle	Unterlegscheibe	Arandela
-	355561430	1	Rondella	Washer	Rondelle	Unterlegscheibe	Arandela
-	5135731	2	Guarnizione	Gasket	Guarniture	Dichtung	Junta

000144529810 (2)

Trazione
Transmission
Traction
Antrieb
Traccion

MTB "L" - L 626

17.11

Leva multifunzioni per trazione idrostatica
Multifunctions lever for hydrostatic traction
Levier multifonctiones pour traction hydrostatique
Mehrfunktione hebel fuer hydrostatischen antrieb
Palanca multifunciones por traccion hidrostatica

Laverda\17.11.L626mcs.png

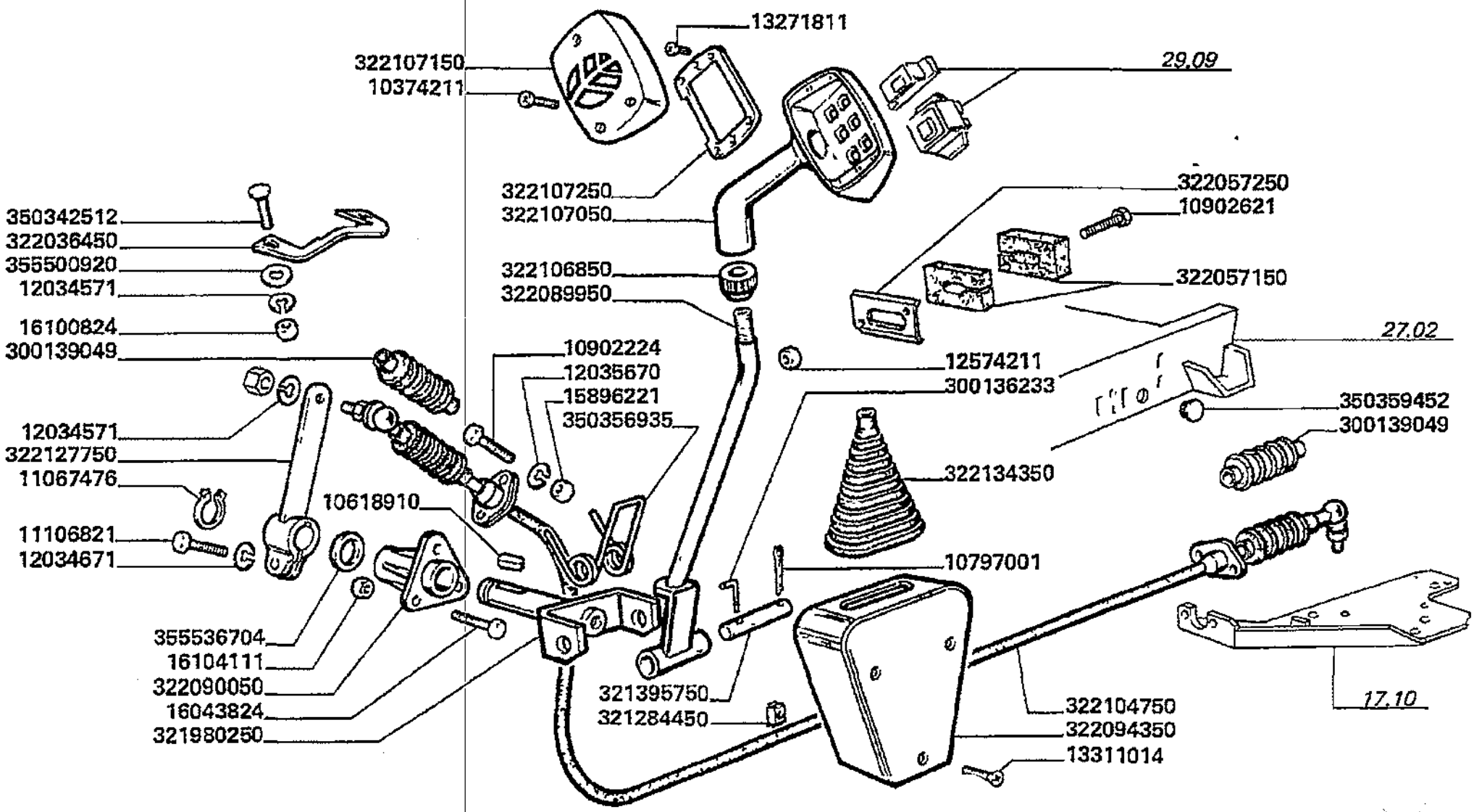

Trazione
Transmission
Traction
Antrieb
Traccion

17.11

Leva multifunzioni per trazione idrostatica
Multifunctions lever for hydrostatic traction
Levier multifonctiones pour traction hydrostatique
Mehrfunktione hebel fuer hydrostatischen antrieb
Palanca multifunciones por traccion hidrostatica

MTB "L" - L 626

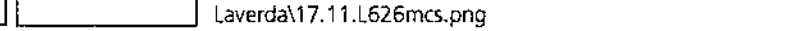
Laverda\17.11.L626mcs.png

			Italiano	Inglese	Francese	Tedesco	Spagnolo
-	10374211	3	Vite	Screw	Vis	Schraube	Tornillo
-	10618910	1	Linguetta	Key	Clavette	Keil	Chaveta
-	10797001	1	Copiglia	Linch pin	Gouplie ferguson	Vorstecker	Pasador para eje
-	10902224	4	Vite	Screw	Vis	Schraube	Tornillo
-	10902624	2	Vite	Screw	Vis	Schraube	Tornillo
			◐ 000109026240 (2)				
-	11067476	1	Anello elastico	Spring lockwasher	Circlips	Ring	Anillo
-	11106821	1	Vite	Screw	Vis	Schraube	Tornillo
-	12034571	4	Rosetta	Lock washer	Rondelle frein	Federring	Arandela grower
-	12034671	1	Rosetta	Lock washer	Rondelle frein	Federring	Arandela grower
-	12035670	4	Rosetta	Lock washer	Rondelle frein	Federring	Arandela grower
			◐ 000120356710 (4)				
-	12574211	2	Dado	Nut	Ecrou	Mutter	Tuerca
-	13271811	3	Sostituito	Replace	Remplace	Ersetzen	Reemplazar
			◐ 000132718140 (3)				
-	13272617	4	Vite	Screw	Vis	Schraube	Tornillo
			◐ N.A. (4)				
-	13311014	3	Vite	Screw	Vis	Schraube	Tornillo
-	15896221	4	Dado	Nut	Ecrou	Mutter	Tuerca
-	16043824	3	Vite	Screw	Vis	Schraube	Tornillo
-	16100824	2	Dado	Nut	Ecrou	Mutter	Tuerca
-	16104111	3	Dado	Nut	Ecrou	Mutter	Tuerca
-	300136233	1	Spina	Dowel	Plot	Zylinderstift	Centraje
-	300139049	2	Manicotto	Sleeve	Manchon	Muffe	Manguito
-	321284450	3	Dado	Nut	Ecrou	Mutter	Tuerca
-	321395750	1	Spina	Dowel	Plot	Zylinderstift	Centraje

Trazione
Transmission
Traction
Antrieb
Traccion

MTB "L" - L 626

17.11

Leva multifunzioni per trazione idrostatica
Multifunctions lever for hydrostatic traction
Levier multifonctiones pour traction hydrostatique
Mehrfunktione hebel fuer hydrostatischen antrieb
Palanca multifunciones por traccion hidrostatica

Laverda\17.11.L626mcs.png

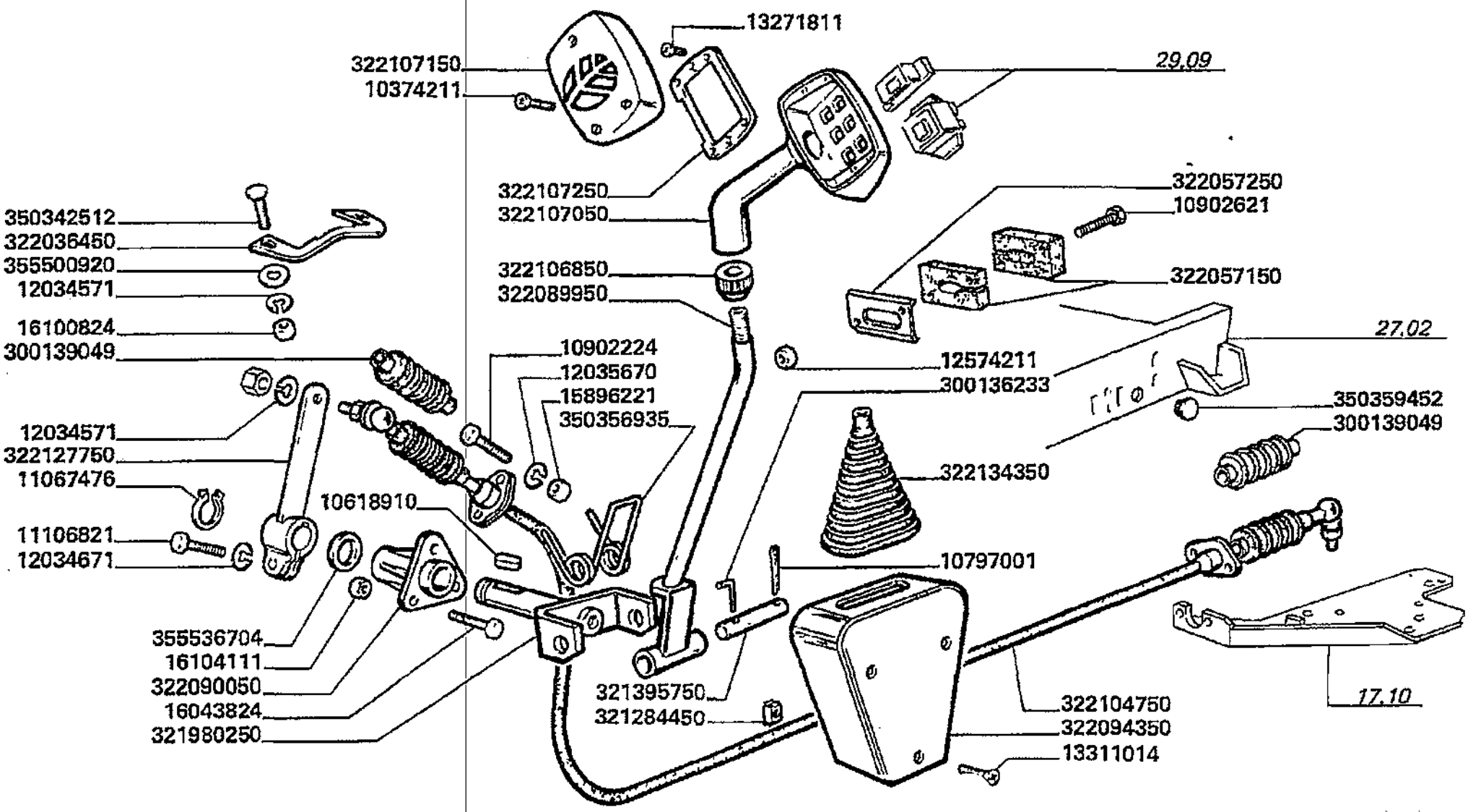

Trazione
Transmission
Traction
Antrieb
Traccion

MTB "L" - L 626

17.11

Leva multifunzioni per trazione idrostatica
Multifunctions lever for hydrostatic traction
Levier multifonctiones pour traction hydrostatique
Mehrfunktione hebel fuer hydrostatischen antrieb
Palanca multifunciones por traccion hidrostatica

Laverda\17.11.L626mcs.png

			Italiano	Inglese	Francese	Tedesco	Spagnolo
-	321980250	1	Perno	Pin	Goupille	Bolzen	Pasador
-	322036450	1	Settore leva	Sector	Section levier	Segment	Sector
-	322057150	2	Guarnizione	Gasket	Guarniture	Dichtung	Junta
-	322057250	1	Riscontro	Strap	Patte de fixation	Lasche	Banda
-	322089950	1	Leva	Lever	Levier	Hebel	Palanca
			N.A. (1)				
-	322090050	1	Supporto	Support	Support	Lagerung	Dispos.de sosten
-	322094350	1	Protezione	Shield	Protection	Schutz	Proteccion
-	322104750	1	Cavo	Cable	Cable	Kabel	Cable
-	322106850	1	Ghiera fissaggio	Nut, ring	Virole	Gewindering	Virola
-	322107050	1	Impugnatura	Handle grip	Pommeau	Kugelgriff	Perilla
			003226579500 (1), 003229087000 (1)	Non fornito. per ordine vedi bollettino brl 12-06			
-	322107150	1	Coperchio	Cover	Couvercle	Deckel	Tapadera
-	322107250	1	Piastrina	Plate	Plaquette	Plaettchen	Plaquita
-	322127750	1	Leva	Lever	Levier	Hebel	Palanca
-	322134350	1	Soffietto	Bellows	Soufflet	Griffueberzug re	Fuelle
-	350342512	2	Vite	Screw	Vis	Schraube	Tornillo
-	350356935	1	Molla	Spring	Ressort	Feder	Accionador
-	350359452	1	Tappo	Plug	Bouchon	Verschl.stopfen	Tapon
-	355500920	2	Rondella	Washer	Rondelle	Unterlegscheibe	Arandela
-	355536704	2	Rondella	Washer	Rondelle	Unterlegscheibe	Arandela

Elevatore anteriore
Elevator
Convoyeur
Elevator
Elevador

Simboli - Symbols - Symboles - Symbole - Symbolos

(X) Qta x macchine vendute (aa.bbb.ccc.ddd) (aa) per 1,(bbb) 2-10 (ccc) 11-25 (ddd) 26-50 - Qty per tractors sold (aa.bbb.ccc.ddd) (aa) for 1,(bbb) 2-10 (ccc) 11-25 (ddd) 26-50 - Qte pour parc tracteurs (aa,bbb,ccc,ddd) (aa) pour 1,(bbb) 2-10 (ccc) 11-25 (ddd) 26-50 - Anzahl pro schleppersverkauf (aa,bbb,ccc,ddd) (aa) fuer 1,(bbb) 2-10 (ccc) 11-25 (ddd) 26-50 - Cantidad por maquinas vendidas (aa.bbb.ccc.ddd) (aa) 1,(bbb) 2-10 (ccc) 11-25 (ddd) 26-50

T-A Sostituzione - Replacement - Substitution - Ersetzung - Substituciòn

T-B Revisione - Overhaul - Revision - Uberprufung - Revisiòn

T-C Registrazione - Setting - Enregistrement - Einstellung - Regulatiòn

T-D Da classificare - ?da classificare - ?da classificare - ?da classificare - ?da classificare

Elevatore anteriore
Elevator
Convoyeur
Elevator
Elevador

MTB "L" - L 626

19.01

Trasmissione elevatore pag.1
Elevator transmission
Transmission elevateur
Elevatorantrieb
Trasmision elevador

Laverda\19.01.L626mcs.png

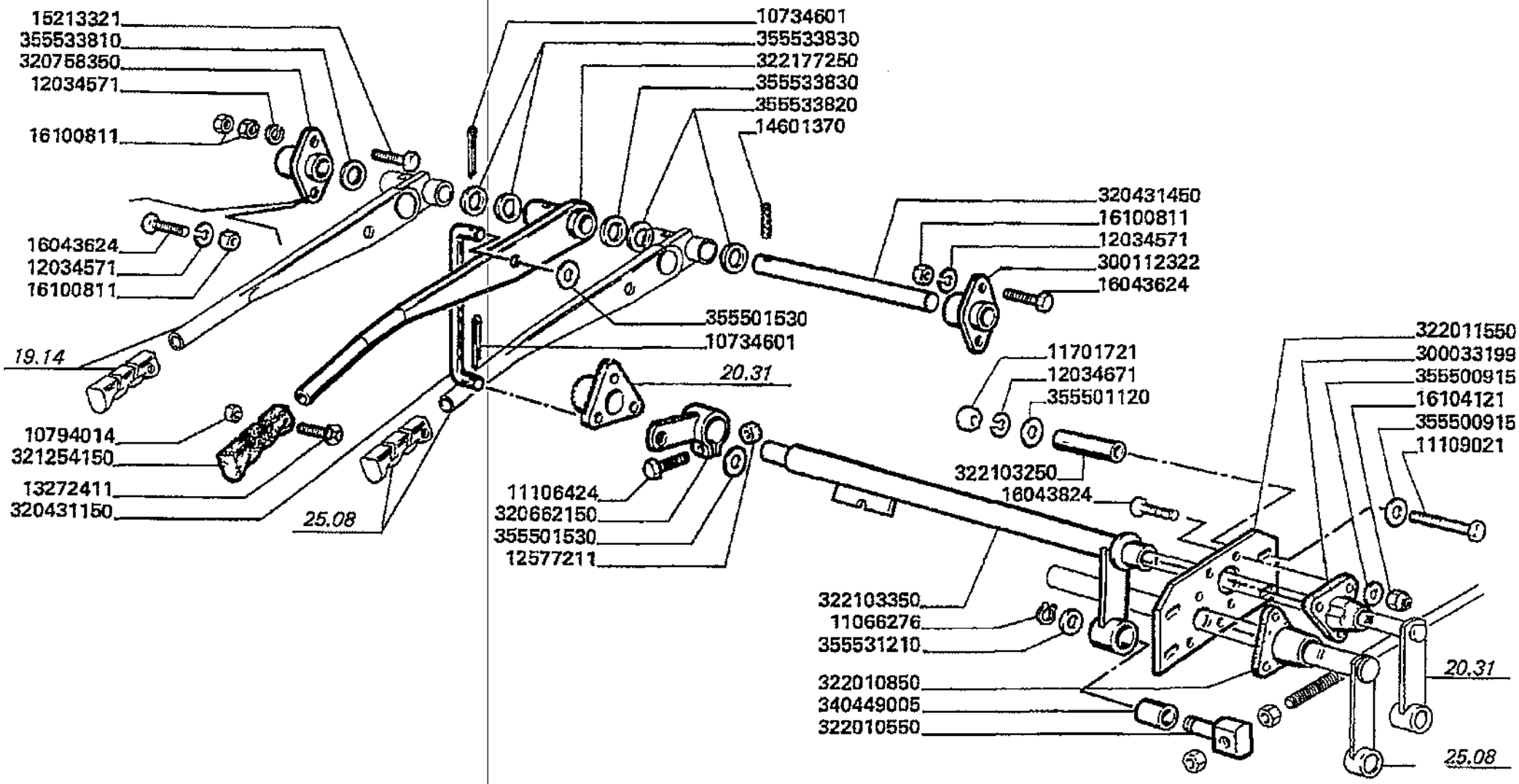

Elevatore anteriore
Elevator
Convoyeur
Elevator
Elevador

19.01

Trasmissione elevatore pag.1
Elevator transmission
Transmission elevateur
Elevatorantrieb
Trasmision elevador

MTB "L" - L 626

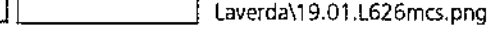

			Italiano	Inglese	Francese	Tedesco	Spagnolo
-	10734601	2	Copiglia	Linch pin	Goupile ferguson	Vorstecker	Pasador para eje
-	10794014	1	Dado	Nut	Ecrou	Mutter	Tuerca
			000107940110 (1)				
-	11066276	1	Anello elastico	Spring lockwasher	Circlips	Ring	Anillo
-	11106224	2	Vite	Screw	Vis	Schraube	Tornillo
-	11106424	3	Vite	Screw	Vis	Schraube	Tornillo
-	11109021	4	Vite	Screw	Vis	Schraube	Tornillo
-	11701721	5	Dado	Nut	Ecrou	Mutter	Tuerca
-	12034571	4	Rosetta	Lock washer	Rondelle frein	Federring	Arandela grower
-	12034671	7	Rosetta	Lock washer	Rondelle frein	Federring	Arandela grower
-	12034771	1	Rosetta	Lock washer	Rondelle frein	Federring	Arandela grower
-	12577211	2	Dado	Nut	Ecrou	Mutter	Tuerca
-	13272411	1	Vite	Screw	Vis	Schraube	Tornillo
-	14601370	1	Spina elastica	Plug	Goupille elastique	Stecker	Enchufe
-	15213321	1	Vite	Screw	Vis	Schraube	Tornillo
-	16043624	3	Vite	Screw	Vis	Schraube	Tornillo
-	16043824	6	Vite	Screw	Vis	Schraube	Tornillo
-	16100824	5	Dado	Nut	Ecrou	Mutter	Tuerca
-	16104121	6	Dado	Nut	Ecrou	Mutter	Tuerca
-	300033199	1	Supporto albero	Support	Support arbre	Traeger	Soporte
-	300112322	1	Supporto albero	Support	Support arbre	Traeger	Soporte
-	320431150	1	Tirante	Tie rod	Tringlerie	Zugstange	Brazo de enlace
			N.A. (1)				
-	320431450	1	Albero	Shaft	Arbre	Welle	Arbol
			N.A. (1)				
-	320662150	1	Bilanciere	Counter weight	Contrepoids	Gegengewicht	Contrapeso

Elevatore anteriore
Elevator
Convoyeur
Elevator
Elevador

MT8 "L" - L 626

19.01

Trasmissione elevatore pag.1
Elevator transmission
Transmission elevateur
Elevatorantrieb
Trasmision elevador

Laverda\19.01.L626mcs.png

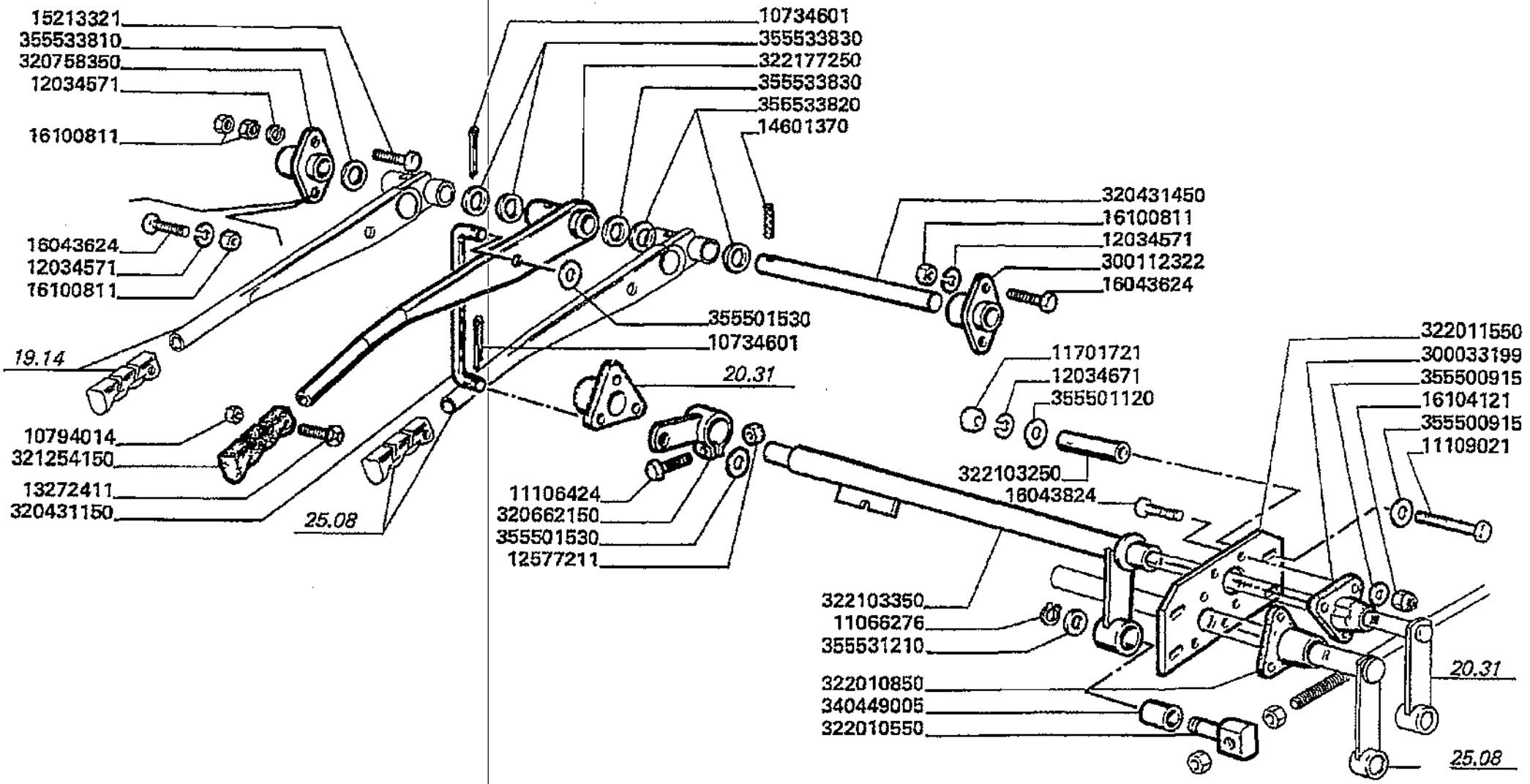

Elevatore anteriore
Elevator
Convoyeur
Elevator
Elevador

MTB "L" - L 626

19.01

Trasmissione elevatore pag.1
Elevator transmission
Transmission elevateur
Elevatorantrieb
Trasmision elevador

Laverda\19.01.L626mcs.png

			Italiano	Inglese	Francese	Tedesco	Spagnolo
-	320758350	1	Supporto	Support	Support	Lagerung	Dispos.de sosten
-	321092750	1	Perno	Pin	Goupille	Bolzen	Pasador
-	321254150	1	Impugnatura	Handle grip	Pommeau	Kugelgriff	Perilla
			003234115500 (1)				
-	322010550	1	Snodo	Ball joint	Rotule	Kardangelenk	Articulacion
-	322010850	1	Supporto albero	Support	Support arbre	Traeger	Soporte
-	322011550	1	Supporto	Support	Support	Lagerung	Dispos.de sosten
			N.A. (1)				
-	322103250	4	Distanziale	Spacer	Entretoise	Abstandstueck	Separador
-	322103350	1	Albero rinvio	Mast return	Arbre de renvoi	Mat	Mastil
-	322115650	1	Guarnizione	Gasket	Guarniture	Dichtung	Junta
-	322177250	1	Leva innesto	Lever	Levier embrayage	Hebel	Palanca
-	340449005	1	Silentblock	Silentblock	Silent bloc	Silentblock	Silentblock
-	355500915	6	Rondella	Washer	Rondelle	Unterlegscheibe	Arandela
-	355501120	8	Rondella	Washer	Rondelle	Unterlegscheibe	Arandela
-	355501530	4	Rondella	Washer	Rondelle	Unterlegscheibe	Arandela
-	355531210	1	Rondella	Washer	Rondelle	Unterlegscheibe	Arandela
-	355533210	2	Rondella	Washer	Rondelle	Unterlegscheibe	Arandela
-	355533810	1	Rondella	Washer	Rondelle	Unterlegscheibe	Arandela
-	355533820	2	Rondella	Washer	Rondelle	Unterlegscheibe	Arandela
-	355533830	3	Rondella	Washer	Rondelle	Unterlegscheibe	Arandela

Elevatore anteriore
Elevator
Convoyeur
Elevator
Elevador

MTB "L" - L 626

19.01.1

Trasmissione elevatore pag.2
Elevator transmission
Transmission elevateur
Elevatorantrieb
Trasmision elevador

Laverda\19.01p2.L626mcs.png

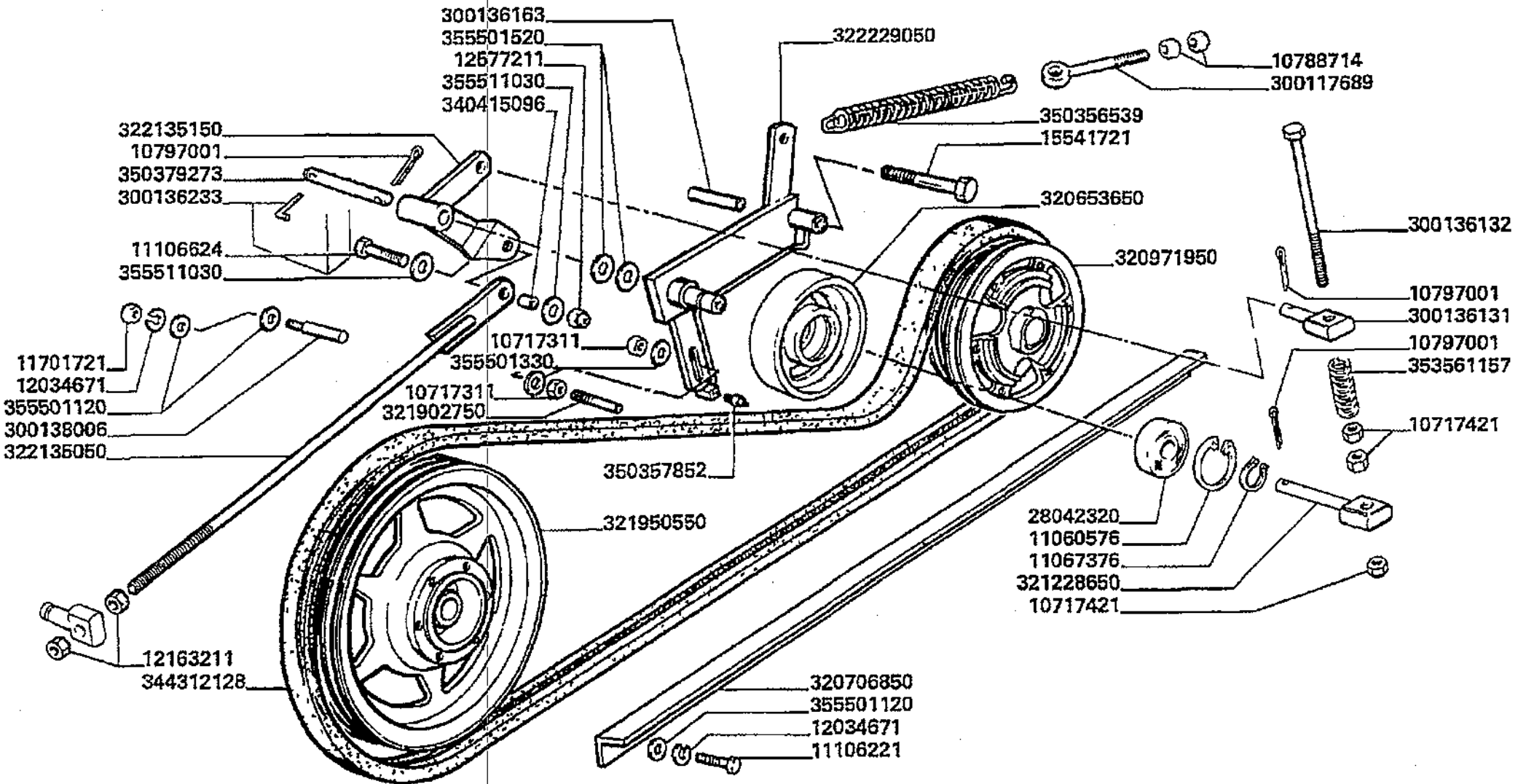

Elevatore anteriore
Elevator
Convoyeur
Elevator
Elevador

MTB "L" - L 626

19.01.1

Trasmissione elevatore pag.2
Elevator transmission
Transmission elevateur
Elevatorantrieb
Trasmision elevador

Laverda\19.01p2.L626mcs.png

			Italiano	Inglese	Francese	Tedesco	Spagnolo
-	10717311	2	Dado	Nut	Ecrou	Mutter	Tuerca
-	10717421	3	Dado	Nut	Ecrou	Mutter	Tuerca
-	10788714	2	Dado	Nut	Ecrou	Mutter	Tuerca
-	10797001	2	Copiglia	Linch pin	Gouplle ferguson	Vorstecker	Pasador para eje
-	11060576	1	Anello elastico	Spring lockwasher	Circlips	Ring	Anillo
-	11067376	1	Anello elastico	Spring lockwasher	Circlips	Ring	Anillo
-	11106224	2	Vite	Screw	Vis	Schraube	Tornillo
-	11106624	1	Vite	Screw	Vis	Schraube	Tornillo
-	11701721	5	Dado	Nut	Ecrou	Mutter	Tuerca
-	12034671	7	Rosetta	Lock washer	Rondelle frein	Federring	Arandela grower
-	12034771	1	Rosetta	Lock washer	Rondelle frein	Federring	Arandela grower
-	12163211	2	Dado	Nut	Ecrou	Mutter	Tuerca
-	12577211	2	Dado	Nut	Ecrou	Mutter	Tuerca
-	28042320	1	Cuscinetto	Bearing	Roulement	Lager	Coijnete de bolas
-	300117689	1	Tirante regolazione	Tie rod	Tirant	Zugstrebe	Tirante
-	300136131	1	Snodo	Ball joint	Rotule	Kardangelenk	Articulacion
-	300136132	1	Tirante regolazione	Tie rod	Tirant	Zugstrebe	Tirante
-	300136163	1	Boccola	Bush	Bague	Buchse	Casquillo
-	300136233	1	Spina	Dowel	Plot	Zylinderstift	Centraje
-	300138006	1	Perno	Pin	Goupille	Bolzen	Pasador
-	320653650	1	Galoppino	Pulley gear	Pignon poulie	Zahnrad	Engranaje
-	320706850	1	Pattino	Skate	Patin	Schlitten-kufe	Patin
-	320971950	1	Mozzo	Hub	Moyeu	Nabe	Cubo
			● 003209716500 (1), 003235440505 (1)				
-	321092750	1	Perno	Pin	Goupille	Bolzen	Pasador
-	321228650	1	Snodo	Ball joint	Rotule	Kardangelenk	Articulacion

Elevatore anteriore
Elevator
Convoyeur
Elevator
Elevador

MTB "L" - L 626

19.01.1

Trasmissione elevatore pag.2
Elevator transmission
Transmission elevateur
Elevatorantrieb
Trasmision elevador

Laverda\19.01p2.L626mcs.png

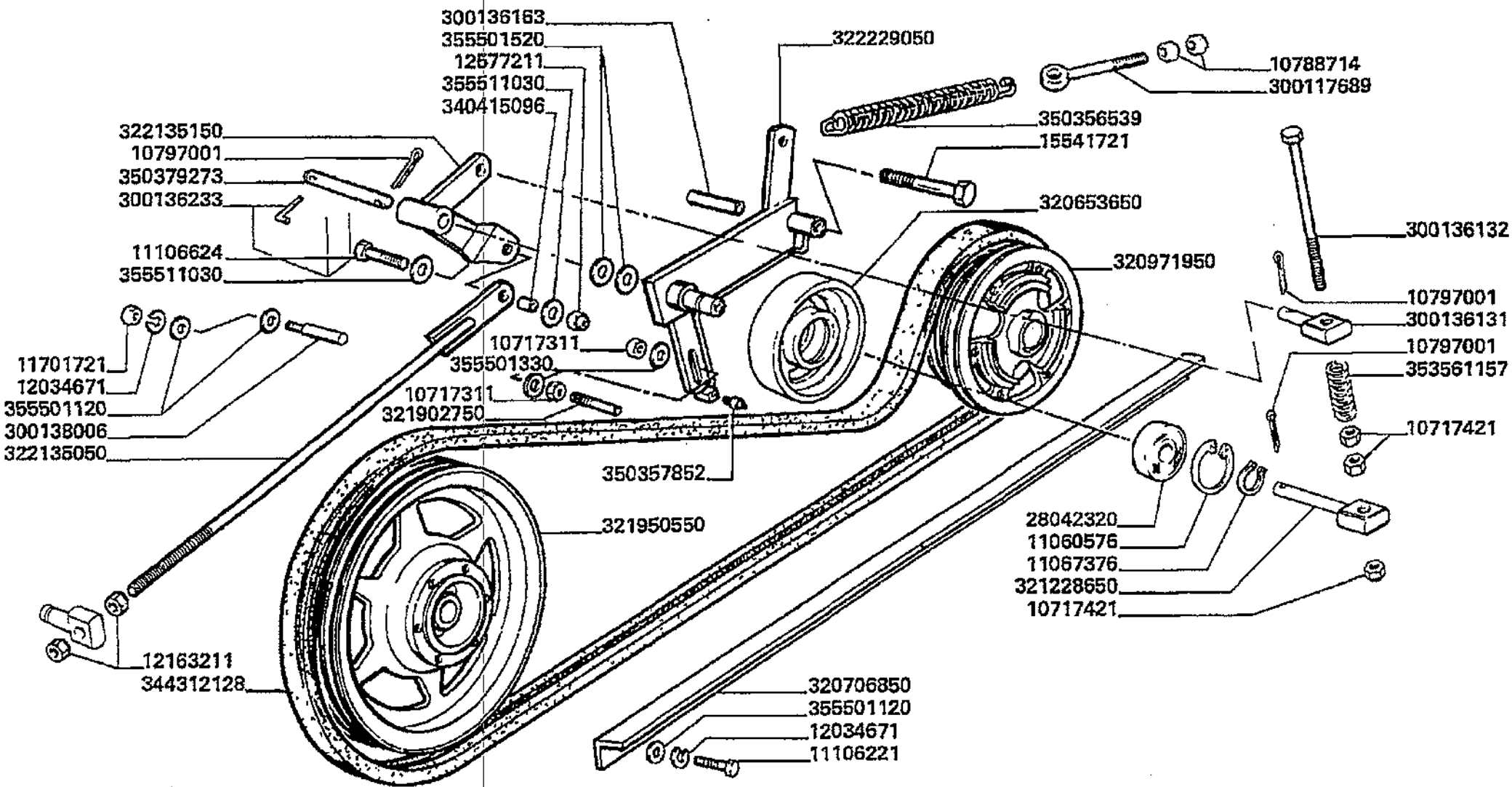

Elevatore anteriore
Elevator
Convoyeur
Elevator
Elevador

MTB "L" - L 626

19.01.1

Trasmissione elevatore pag.2
Elevator transmission
Transmission elevateur
Elevatorantrieb
Trasmision elevador

Laverda\19.01p2.L626mcs.png

			Italiano	Inglese	Francese	Tedesco	Spagnolo
-	321950550	1	Puleggia	Pulley	Poulie	Riemenscheibe	Polea
-	322115650	1	Guarnizione	Gasket	Guarniture	Dichtung	Junta
-	322135050	1	Tirante	Tie rod	Tringlerie	Zugstange	Brazo de enlace
-	322135150	1	Bilanciere	Counter weight	Contrepoids	Gegengewicht	Contrapeso
-	322229050	1	Braccio	Arm	Bras	Arm	Brazo
-	340415096	1	Boccola	Bush	Bague	Buchse	Casquillo
-	344312128	1	Cinghia	Belt	Courroie	Riemen	Cinghia
-	350356539	1	Molla	Spring	Ressort	Feder	Accionador
-	350357852	1	Ingrassatore	Nipple, lube	Graisseur	Schmiernippel	Engrasador
-	350379273	1	Spina	Dowel	Plot	Zylinderstift	Centraje
-	353561157	1	Molla	Spring	Ressort	Feder	Accionador
-	355501120	8	Rondella	Washer	Rondelle	Unterlegscheibe	Arandela
-	355501330	2	Rondella	Washer	Rondelle	Unterlegscheibe	Arandela
-	355501520	2	Rondella	Washer	Rondelle	Unterlegscheibe	Arandela
-	355511030	2	Rondella	Washer	Rondelle	Unterlegscheibe	Arandela
-	355533210	2	Rondella	Washer	Rondelle	Unterlegscheibe	Arandela

Elevatore anteriore Elevator Convoyeur Elevator Elevador	19.03	Elevatore anteriore (cassa) Front elevator Convoyeur Vorderelevator Elevador anterior
MTB "L" - L 626		Laverda\19.03.L626mcs.png

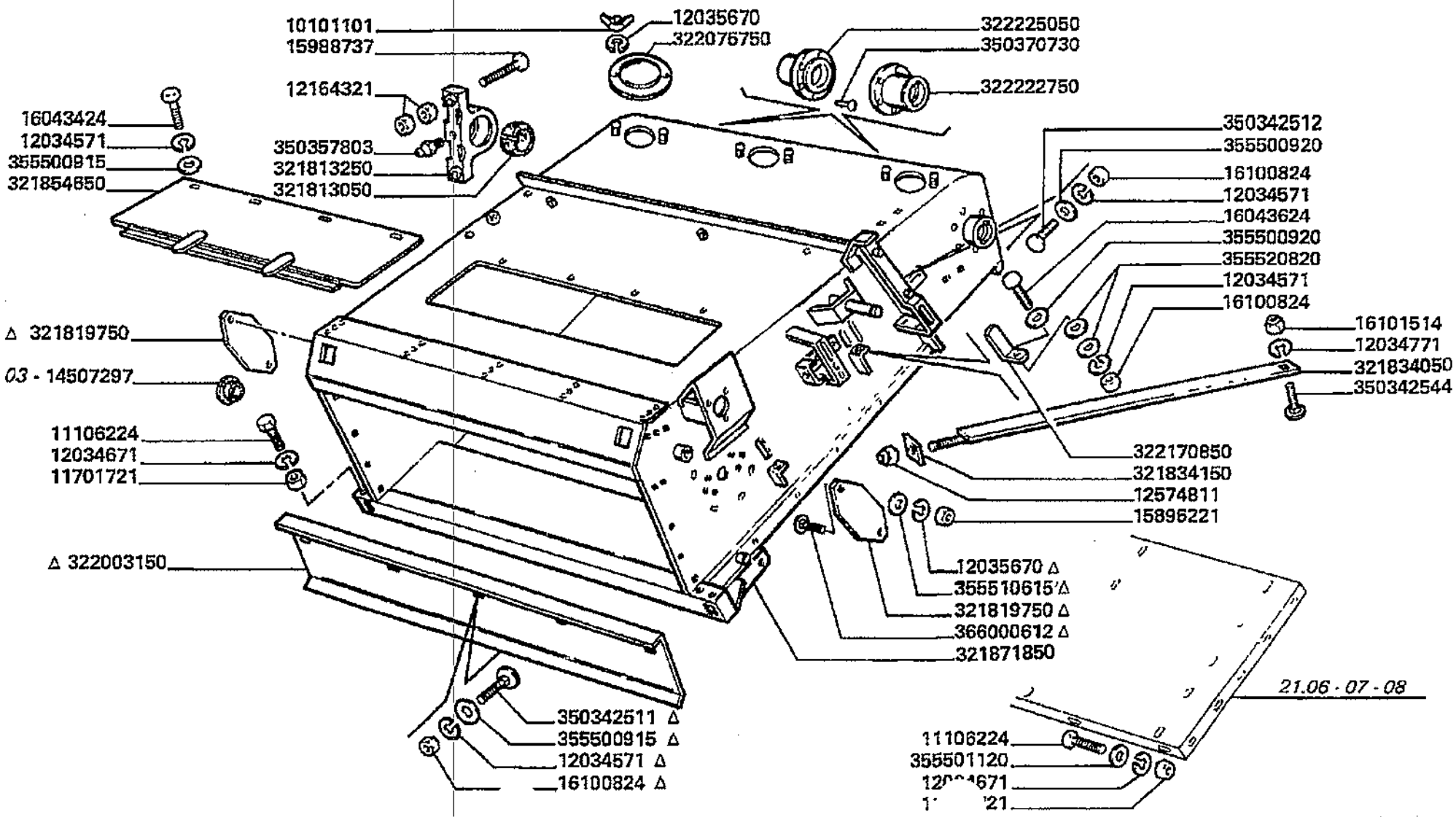

Elevatore anteriore
Elevator
Convoyeur
Elevator
Elevador

MTB "L" - L 626

19.03

Elevatore anteriore (cassa)
Front elevator
Convoyeur
Vorderelevator
Elevador anterior

Laverda\19.03.L626mcs.png

			Italiano	Inglese	Francese	Tedesco	Spagnolo
-	10101101	6	Dado	Nut	Ecrou	Mutter	Tuerca
-	10615179	2	Rosetta	Lock washer	Rondelle frein	Federring	Arandela grower
-	11106224	32	Vite	Screw	Vis	Schraube	Tornillo
-	11701721	56	Dado	Nut	Ecrou	Mutter	Tuerca
-	12034571	40	Rosetta	Lock washer	Rondelle frein	Federring	Arandela grower
-	12034671	56	Rosetta	Lock washer	Rondelle frein	Federring	Arandela grower
-	12034771	15	Rosetta	Lock washer	Rondelle frein	Federring	Arandela grower
-	12035670	12	Rosetta	Lock washer	Rondelle frein	Federring	Arandela grower
			000120356710 (12)				
-	12164321	8	Dado	Nut	Ecrou	Mutter	Tuerca
-	12574811	3	Dado	Nut	Ecrou	Mutter	Tuerca
-	14507297	1	Tappo	Plug	Bouchon	Verschl.stopfen	Tapon
-	15896221	6	Dado	Nut	Ecrou	Mutter	Tuerca
-	15988737	4	Vite	Screw	Vis	Schraube	Tornillo
			000159887340 (4)				
-	16043424	189	Vite	Screw	Vis	Schraube	Tornillo
-	16043624	17	Vite	Screw	Vis	Schraube	Tornillo
-	16100824	27	Dado	Nut	Ecrou	Mutter	Tuerca
-	16101514	2	Dado	Nut	Ecrou	Mutter	Tuerca
-	321813050	2	Boccola	Bush	Bague	Buchse	Casquillo
-	321813250	2	Supporto albero	Support	Support arbre	Traeger	Soporte
-	321819750	2	Chiusura	Panel	Couvercle	Deckel	Cubierta
			N.A. (2)				
-	321834050	2	Tirante	Tie rod	Tringlerie	Zugstange	Brazo de enlace
-	321834150	2	Riscontro	Strap	Patte de fixation	Lasche	Banda

Elevatore anteriore
Elevator
Convoyeur
Elevator
Elevador

19.03

Elevatore anteriore (cassa)
Front elevator
Convoyeur
Vorderelevator
Elevador anterior

MTB "L" - L 626

Laverda\19.03.L626mcs.png

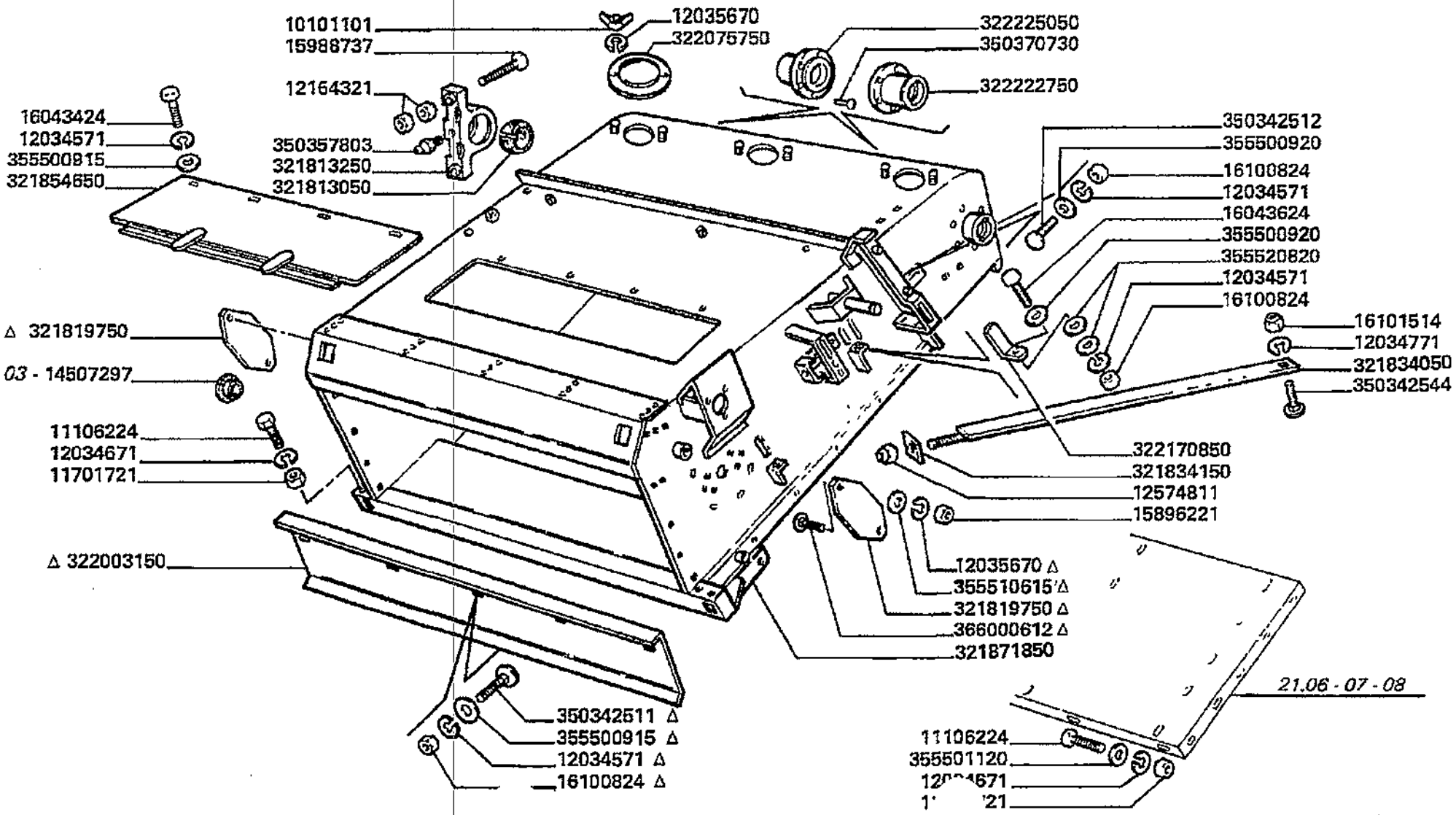

Elevatore anteriore
Elevator
Convoyeur
Elevator
Elevador

MTB "L" - L 626

19.03

Elevatore anteriore (cassa)
Front elevator
Convoyeur
Vorderelevator
Elevador anterior

Laverda\19.03.L626mcs.png

			Italiano	Inglese	Francese	Tedesco	Spagnolo
-	321837650	1	Albero	Shaft	Arbre	Welle	Arbol
			● 003223950503 (1)				
-	321854650	1	Sportello	Lid	Trappe	Klappe	Tapa
-	321871850	1	Cassa elevatore	Cashier	Caisse convoyeur	Kasse	Caja
-	322003250	1	Lamiera	Plate	Plaque	Platte	Plato
			● N.A. (1)				
-	322075750	3	Coperchio	Cover	Couvercle	Deckel	Tapadera
-	322170850	4	Squadretta	Bracket, supporting	Equerre	Schalter,autom.ausloesen	Pieza de apoyo
-	322222750	1	Flangia	Flange	Flasque	Flansch	Pletina
-	322225050	1	Flangia	Flange	Flasque	Flansch	Pletina
-	322413850	2	Squadretta	Bracket, supporting	Equerre	Schalter,autom.ausloesen	Pieza de apoyo
-	350342511	2	Vite	Screw	Vis	Schraube	Tornillo
-	350342512	4	Vite	Screw	Vis	Schraube	Tornillo
-	350342544	2	Vite	Screw	Vis	Schraube	Tornillo
-	350357803	3	Ingrassatore	Nipple, lube	Graisseur	Schmiernippel	Engrasador
-	350370730	12	Ribattino	Rivet	Rivet	Niet	Remache
-	355500915	9	Rondella	Washer	Rondelle	Unterlegscheibe	Arandela
-	355500920	8	Rondella	Washer	Rondelle	Unterlegscheibe	Arandela
-	355510615	4	Rondella	Washer	Rondelle	Unterlegscheibe	Arandela
-	355520820	8	Rondella	Washer	Rondelle	Unterlegscheibe	Arandela
-	366000612	4	Vite	Screw	Vis	Schraube	Tornillo

Elevatore anteriore
Elevator
Convoyeur
Elevator
Elevador

MTB "L" - L 626

19.03.0
1

Elevatore anteriore (puleggia comando)
Front elevator
Convoyeur
Vorderelevator
Elevador anterior

Laverda\19.03p10.L626mcs.png

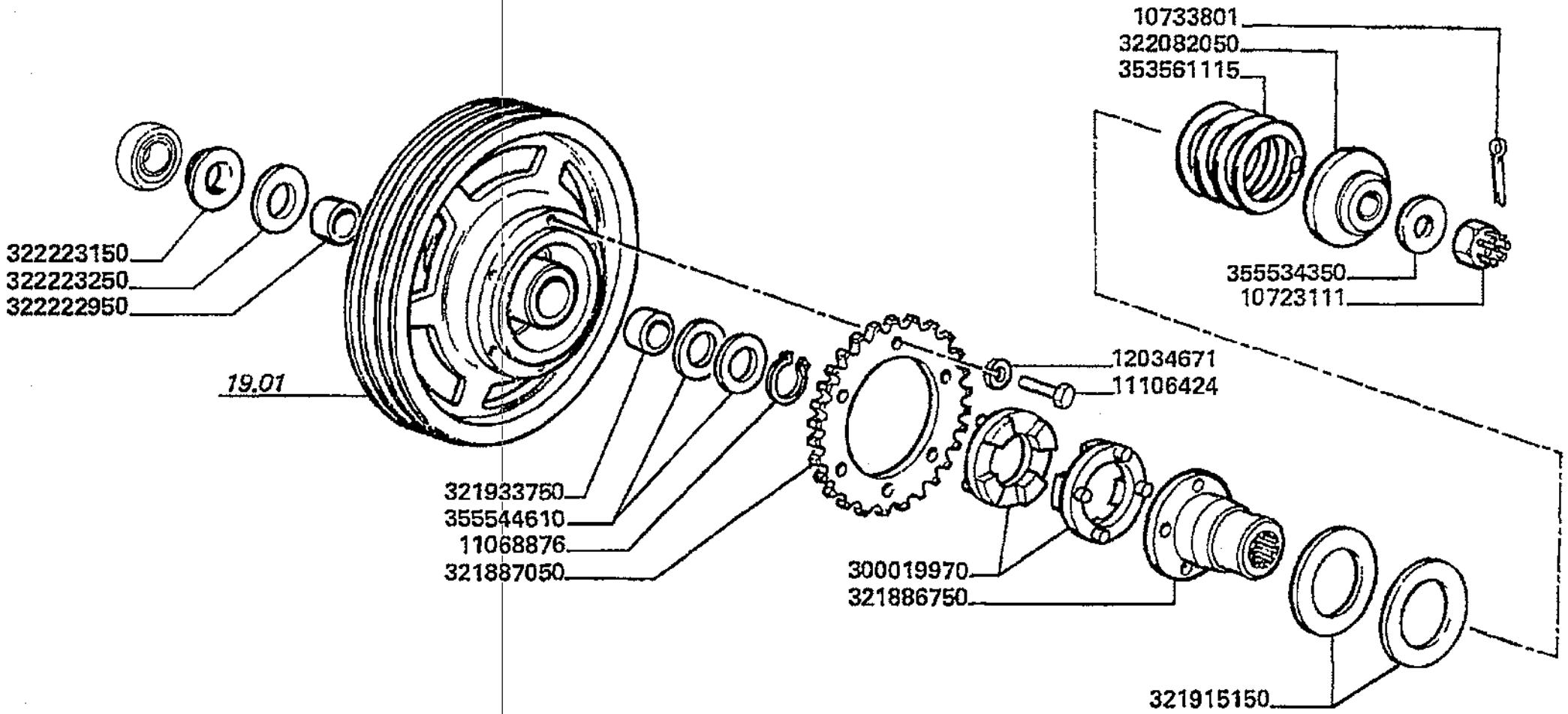

Elevatore anteriore
Elevator
Convoyeur
Elevator
Elevador

19.03.0
1

Elevatore anteriore (puleggia comando)
Front elevator
Convoyeur
Vorderelevator
Elevador anterior

MTB "L" - L 626

Laverda\19.03p10.L626mcs.png

			Italiano	Inglese	Francese	Tedesco	Spagnolo
-	10615179	2	Rosetta	Lock washer	Rondelle frein	Federring	Arandela grower
-	10723111	1	Dado	Nut	Ecrou	Mutter	Tuerca
-	10733801	1	Copiglia	Linch pin	Goupile ferguson	Vorstecker	Pasador para eje
-	11068876	1	Anello elastico	Spring lockwasher	Circlips	Ring	Anillo
-	11106424	12	Vite	Screw	Vis	Schraube	Tornillo
-	12034671	56	Rosetta	Lock washer	Rondelle frein	Federring	Arandela grower
-	300019970	2	Manicotto	Sleeve	Manchon	Muffe	Manguito
-	321837650	1	Albero	Shaft	Arbre	Welle	Arbol
			003223950503 (1)				
-	321886750	1	Mozzo	Hub	Moyeu	Nabe	Cubo
			003218867503 (1)				
-	321887050	1	Ingranaggio	Gear	Pignon	Zahnrad	Engranaje
-	321915150	2	Rondella	Washer	Rondelle	Unterlegscheibe	Arandela
			003219151505 (2)				
-	321933750	1	Cuscinetto	Bearing	Roulement	Lager	Coijnete de bolas
-	322003250	1	Lamiera	Plate	Plaque	Platte	Plato
			N.A. (1)				
-	322082050	1	Rondella	Washer	Rondelle	Unterlegscheibe	Arandela
-	322222950	1	Cuscinetto	Bearing	Roulement	Lager	Coijnete de bolas
-	322223150	1	Rondella	Washer	Rondelle	Unterlegscheibe	Arandela
-	322223250	1	Rondella	Washer	Rondelle	Unterlegscheibe	Arandela
-	322413850	2	Squadretta	Bracket, supporting	Equerre	Schalter,autom.ausloesen	Pieza de apoyo
-	353561115	1	Molla	Spring	Ressort	Feder	Accionador
-	355534350	1	Rondella	Washer	Rondelle	Unterlegscheibe	Arandela
-	355544610	4	Rondella	Washer	Rondelle	Unterlegscheibe	Arandela

Elevatore anteriore
Elevator
Convoyeur
Elevator
Elevador

MTB "L" - L 626

19.03.0
2

Elevatore anteriore (albero superiore)
Front elevator
Convoyeur
Vorderelevator
Elevador anterior

Laverda\19.03p11.L626mcs.png

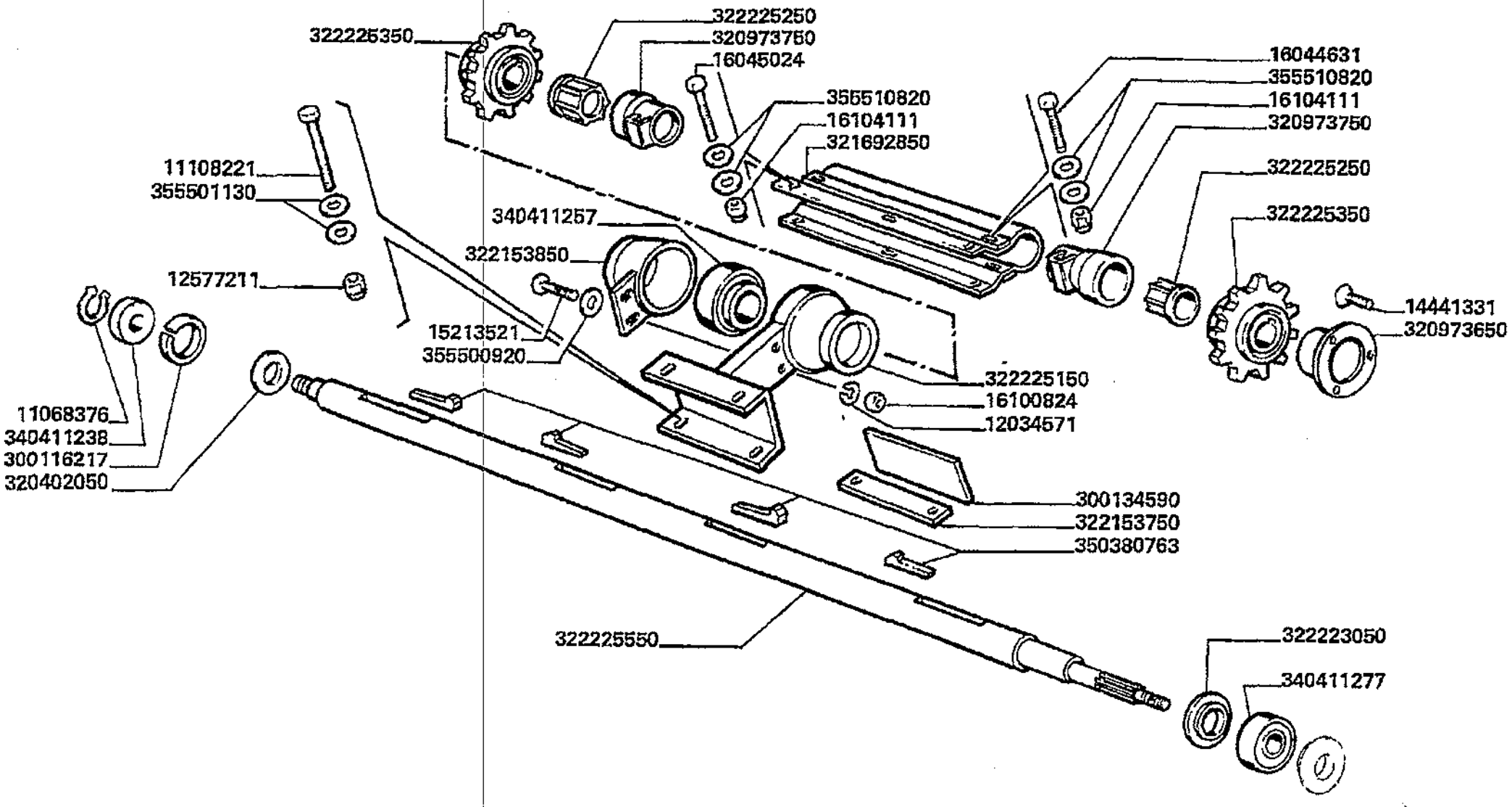

Elevatore anteriore
Elevator
Convoyeur
Elevator
Elevador

19.03.02

Elevatore anteriore (albero superiore)
Front elevator
Convoyeur
Vorderelevator
Elevador anterior

MT8 "L" - L 626

Laverda\19.03p11.L626mcs.png

			Italiano	Inglese	Francese	Tedesco	Spagnolo
-	10615179	2	Rosetta	Lock washer	Rondelle frein	Federring	Arandela grower
-	11068376	1	Anello elastico	Spring lockwasher	Circlips	Ring	Anillo
-	11108221	2	Vite	Screw	Vis	Schraube	Tornillo
-	12034571	40	Rosetta	Lock washer	Rondelle frein	Federring	Arandela grower
-	12577211	6	Dado	Nut	Ecrou	Mutter	Tuerca
-	14441331	6	Vite	Screw	Vis	Schraube	Tornillo
-	15213521	2	Vite	Screw	Vis	Schraube	Tornillo
-	16044631	4	Vite	Screw	Vis	Schraube	Tornillo
-	16045024	6	Vite	Screw	Vis	Schraube	Tornillo
			000160450240 (6)				
-	16100824	27	Dado	Nut	Ecrou	Mutter	Tuerca
-	16104111	191	Dado	Nut	Ecrou	Mutter	Tuerca
-	300116217	1	Boccola	Bush	Bague	Buchse	Casquillo
-	300134590	2	Spessore	Shim	Cale reglage	Einstellblech	Calce
-	320402050	1	Rondella	Washer	Rondelle	Unterlegscheibe	Arandela
			003204020503 (1)				
-	320973650	2	Protezione	Shield	Protection	Schutz	Proteccion
-	320973750	4	Protezione	Shield	Protection	Schutz	Proteccion
-	321692850	2	Protezione albero	Protection mast	Protection arbre	Schutz mast	Proteccion mastil
-	321837650	1	Albero	Shaft	Arbre	Welle	Arbol
			003223950503 (1)				
-	322003250	1	Lamiera	Plate	Plaque	Platte	Plato
			N.A. (1)				
-	322153750	4	Spessore	Shim	Cale reglage	Einstellblech	Calce
-	322153850	1	Protezione	Shield	Protection	Schutz	Proteccion
-	322223050	1	Rondella	Washer	Rondelle	Unterlegscheibe	Arandela

Elevatore anteriore
Elevator
Convoyeur
Elevator
Elevador

MT8 "L" - L 626

19.03.0
2

Elevatore anteriore (albero superiore)
Front elevator
Convoyeur
Vorderelevator
Elevador anterior

Laverda\19.03p11.L626mcs.png

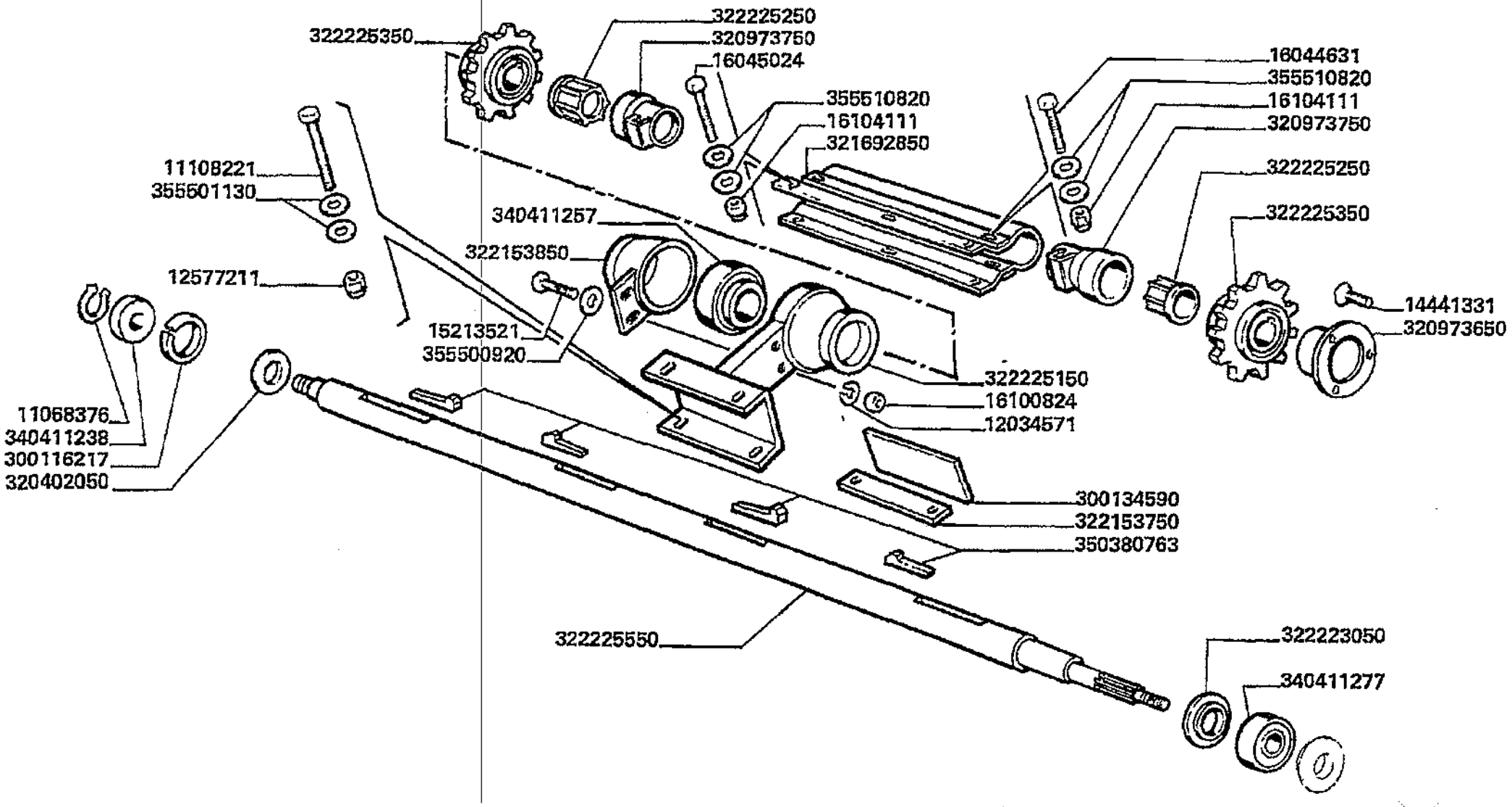

Elevatore anteriore
Elevator
Convoyeur
Elevator
Elevador

19.03.02

Elevatore anteriore (albero superiore)
Front elevator
Convoyeur
Vorderelevator
Elevador anterior

MTB "L" - L 626

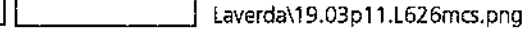

			Italiano	Inglese	Francese	Tedesco	Spagnolo
-	322225150	1	Supporto	Support	Support	Lagerung	Dispos.de sosten
-	322225250	4	Anello	Ring	Anneau	Ring	Aro
-	322225350	4	Pignone	Pinion	Pignon	Ritzel	Pinon
			003233170500 (4)				
-	322225550	1	Albero	Shaft	Arbre	Welle	Arbol
-	322413850	2	Squadretta	Bracket, supporting	Equerre	Schalter,autom.ausloesen	Pieza de apoyo
-	340411238	2	Cuscinetto	Bearing	Roulement	Lager	Coijnete de bolas
-	340411257	1	Cuscinetto	Bearing	Roulement	Lager	Coijnete de bolas
-	340411277	1	Cuscinetto	Bearing	Roulement	Lager	Coijnete de bolas
-	350380763	4	Chiave	Key	Cle	Schr.schluessel	Llave de rueda
-	355500920	8	Rondella	Washer	Rondelle	Unterlegscheibe	Arandela
-	355501130	12	Rondella	Washer	Rondelle	Unterlegscheibe	Arandela
-	355510820	65	Rondella	Washer	Rondelle	Unterlegscheibe	Arandela

Elevatore anteriore
Elevator
Convoyeur
Elevator
Elevador

19.03.0
3

Elevatore anteriore (senza rullo)
Front elevator (without feeder roller)
Convoyeur (sanz tambour d'alimentation)
Vorderelevator (ohne foerderwalze)
Elevador anterior (sin rodillo alimentador)

MTB "L" - L 626

Laverda\19.03p12.L626mcs.png

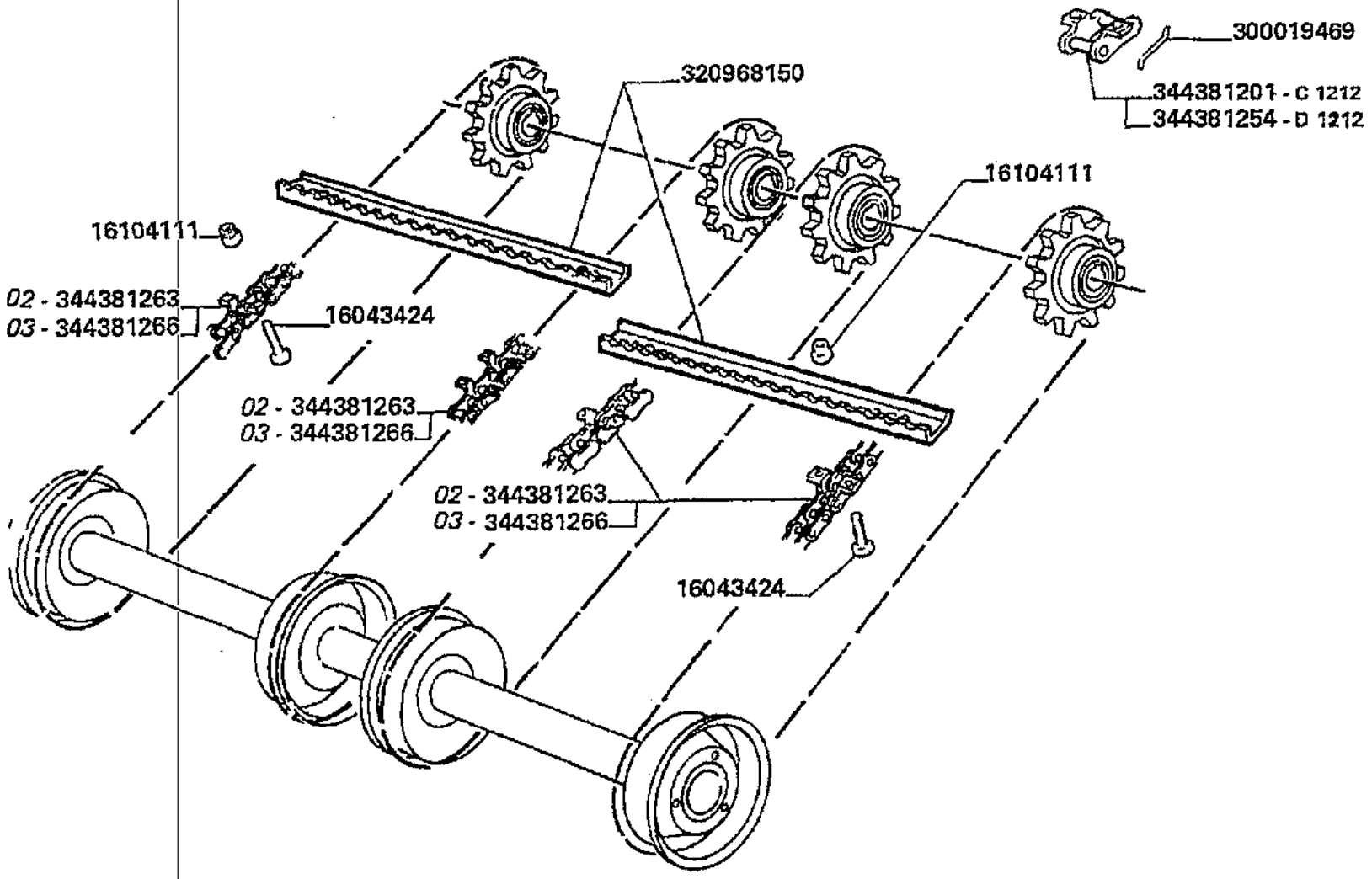

D1212 AUT.N.5E70049
AUT.N.5E80019

Elevatore anteriore
Elevator
Convoyeur
Elevator
Elevador

19.03.03

Elevatore anteriore (senza rullo)
Front elevator (without feeder roller)
Convoyeur (sanz tambour d'alimentation)
Vorderelevator (ohne foerderwalze)
Elevador anterior (sin rodillo alimentador)

MTB "L" - L 626

Laverda\19.03p12.L626mcs.png

			Italiano	Inglese	Francese	Tedesco	Spagnolo
-	10615179	2	Rosetta	Lock washer	Rondelle frein	Federring	Arandela grower
-	16043424	189	Vite	Screw	Vis	Schraube	Tornillo
-	16104111	191	Dado	Nut	Ecrou	Mutter	Tuerca
-	300019469	1	Fermo	Retainer	Reteneur	Haltering	Retenedor
-	320968150	44	Spranga	Bar	Barre	Stab	Barra
			003227677500 (44)				
-	321837650	1	Albero	Shaft	Arbre	Welle	Arbol
			003223950503 (1)				
-	322003250	1	Lamiera	Plate	Plaque	Platte	Plato
			N.A. (1)				
-	322413850	2	Squadretta	Bracket, supporting	Equerre	Schalter,autom.ausloesen	Pieza de apoyo
-	344381201	1	Maglia giunzione	Connecting link	Maillon de jonction	Kettenschloss	Eslabon
-	344381254	1	Maglia giunzione	Connecting link	Maillon de jonction	Kettenschloss	Eslabon
-	344381263	4	Catena	Chain	Chaine	Kette	Cadena
			003443812650 (4)				
-	344381266	4	Catena	Chain	Chaine	Kette	Cadena
			003443812670 (4)				

Elevatore anteriore
Elevator
Convoyeur
Elevator
Elevador

MT8 "L" - L 626

19.03.0
4

Elevatore anteriore (rullo inferiore)
Front elevator
Convoyeur
Vorderelevator
Elevador anterior

Laverda\19.03p13.L626mcs.png

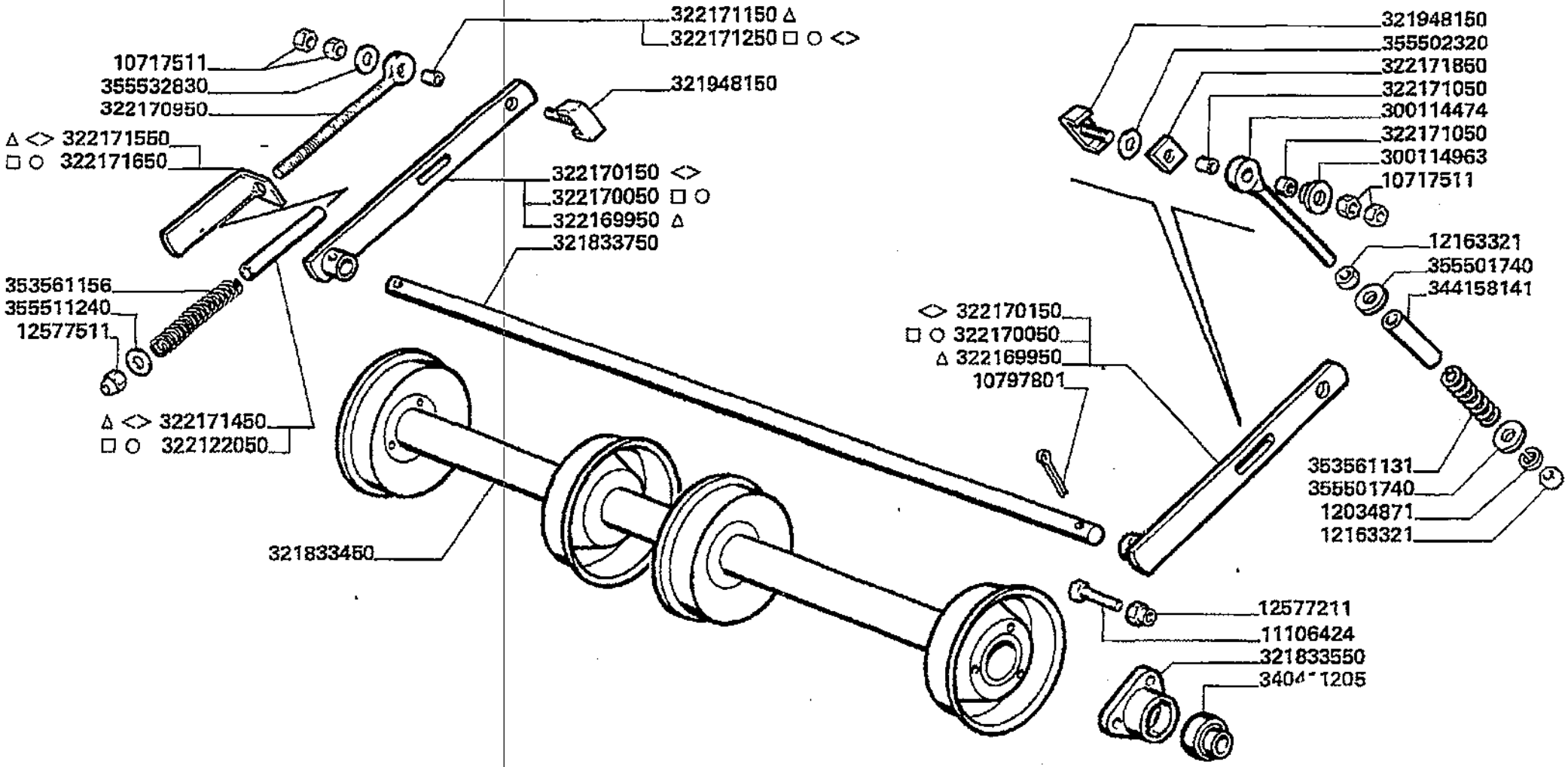

Elevatore anteriore
Elevator
Convoyeur
Elevator
Elevador

19.03.04

Elevatore anteriore (rullo inferiore)
Front elevator
Convoyeur
Vorderelevator
Elevador anterior

MTB "L" - L 626

Laverda\19.03p13.L626mcs.png

			Italiano	Inglese	Francese	Tedesco	Spagnolo
-	10615179	2	Rosetta	Lock washer	Rondelle frein	Federring	Arandela grower
-	10717511	12	Dado	Nut	Ecrou	Mutter	Tuerca
-	10797801	2	Copiglia	Linch pin	Goupille ferguson	Vorstecker	Pasador para eje
-	11106424	12	Vite	Screw	Vis	Schraube	Tornillo
-	12034871	2	Rosetta	Lock washer	Rondelle frein	Federring	Arandela grower
-	12163321	4	Dado	Nut	Ecrou	Mutter	Tuerca
-	12577211	6	Dado	Nut	Ecrou	Mutter	Tuerca
-	12577511	4	Dado	Nut	Ecrou	Mutter	Tuerca
-	300114474	2	Tirante regolazione	Tie rod	Tirant	Zugstrebe	Tirante
-	300114963	2	Rondella	Washer	Rondelle	Unterlegscheibe	Arandela
-	321833450	1	Rullo	Roller	Galet	Rolle	Rodillo
-	321833550	2	Supporto	Support	Support	Lagerung	Dispos.de sosten
-	321833750	1	Albero	Shaft	Arbre	Welle	Arbol
-	321837650	1	Albero	Shaft	Arbre	Welle	Arbol
			003223950503 (1)				
-	321948150	4	Vite	Screw	Vis	Schraube	Tornillo
-	322003250	1	Lamiera	Plate	Plaque	Platte	Plato
			N.A. (1)				
-	322122050	2	Distanziale	Spacer	Entretoise	Abstandstueck	Separador
-	322169950	2	Braccio	Arm	Bras	Arm	Brazo
-	322170050	2	Braccio	Arm	Bras	Arm	Brazo
			003235866500 (2)				
-	322170150	2	Braccio	Arm	Bras	Arm	Brazo
-	322170950	2	Tirante regolazione	Tie rod	Tirant	Zugstrebe	Tirante
-	322171050	4	Boccola	Bush	Bague	Buchse	Casquillo
-	322171150	2	Boccola	Bush	Bague	Buchse	Casquillo

Elevatore anteriore
Elevator
Convoyeur
Elevator
Elevador

MTB "L" - L 626

19.03.0
4

Elevatore anteriore (rullo inferiore)
Front elevator
Convoyeur
Vorderelevator
Elevador anterior

Laverda\19.03p13.L626mcs.png

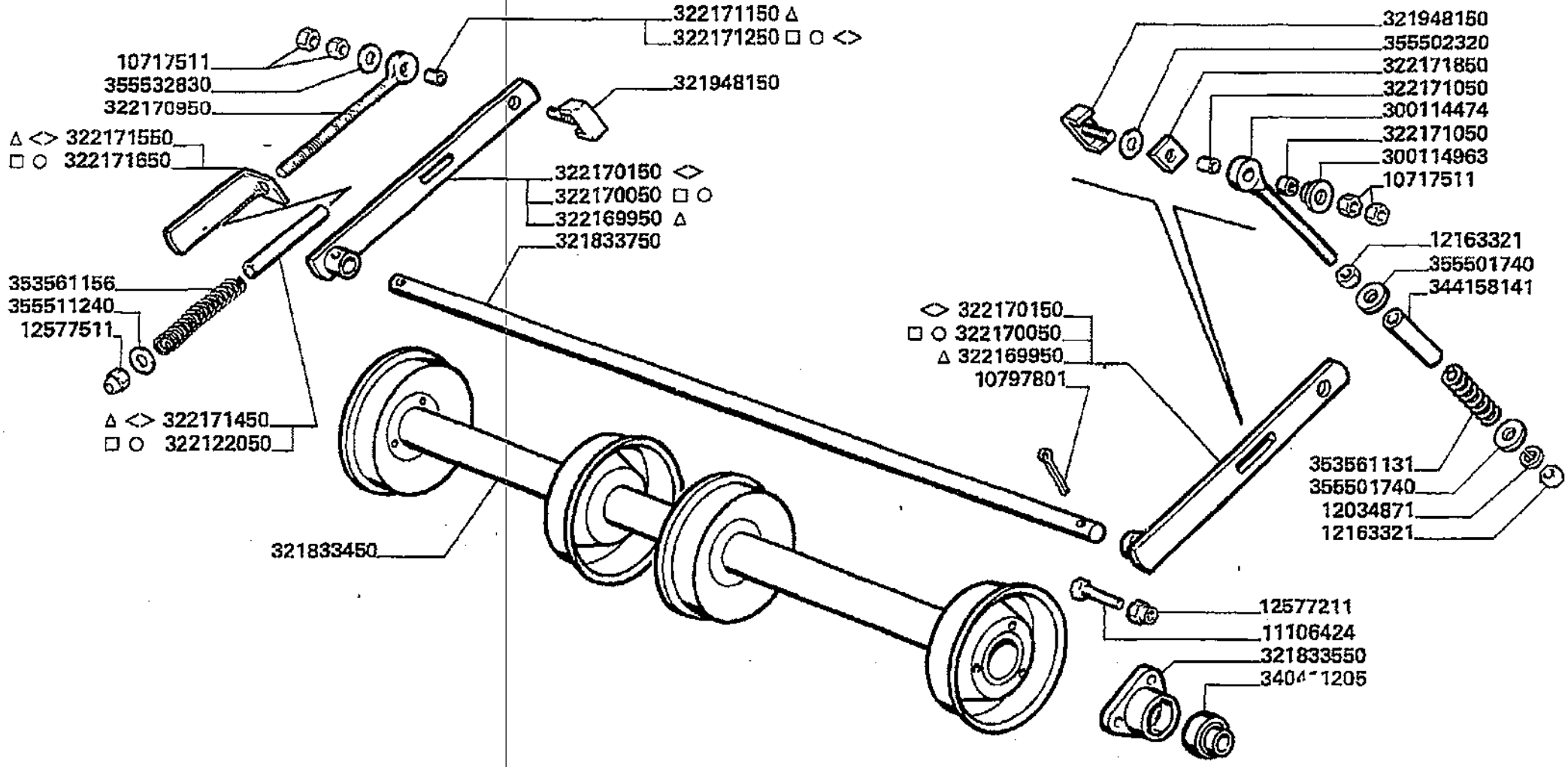

Elevatore anteriore
Elevator
Convoyeur
Elevator
Elevador

19.03.04

Elevatore anteriore (rullo inferiore)
Front elevator
Convoyeur
Vorderelevator
Elevador anterior

MTB "L" - L 626

Laverda\19.03p13.L626mcs.png

			Italiano	Inglese	Francese	Tedesco	Spagnolo
-	322171250	2	Boccola	Bush	Bague	Buchse	Casquillo
-	322171450	2	Distanziale	Spacer	Entretoise	Abstandstueck	Separador
-	322171550	2	Indice tensione	Index pressure	Indicateur tension	Verzeichnis spannung	Indice tension
-	322171650	2	Indice tensione	Index pressure	Indicateur tension	Verzeichnis spannung	Indice tension
-	322171850	2	Spessore	Shim	Cale reglage	Einstellblech	Calce
-	322413850	2	Squadretta	Bracket, supporting	Equerre	Schalter,autom.ausloesen	Pieza de apoyo
-	340411205	2	Cuscinetto	Bearing	Roulement	Lager	Coijnete de bolas
-	344158141	2	Boccola	Bush	Bague	Buchse	Casquillo
-	353561131	2	Molla	Spring	Ressort	Feder	Accionador
-	353561156	2	Molla	Spring	Ressort	Feder	Accionador
-	355501740	4	Rondella	Washer	Rondelle	Unterlegscheibe	Arandela
-	355502320	2	Rondella	Washer	Rondelle	Unterlegscheibe	Arandela
-	355511240	2	Rondella	Washer	Rondelle	Unterlegscheibe	Arandela
-	355532830	2	Rondella	Washer	Rondelle	Unterlegscheibe	Arandela

Elevatore anteriore
Elevator
Convoyeur
Elevator
Elevador

19.03.05

Elevatore anteriore standard (trasmissione)
Front elevator
Convoyeur
Vorderelevator
Elevador anterior

MTB "L" - L 626

Laverda\19.03p14.L626mcs.png

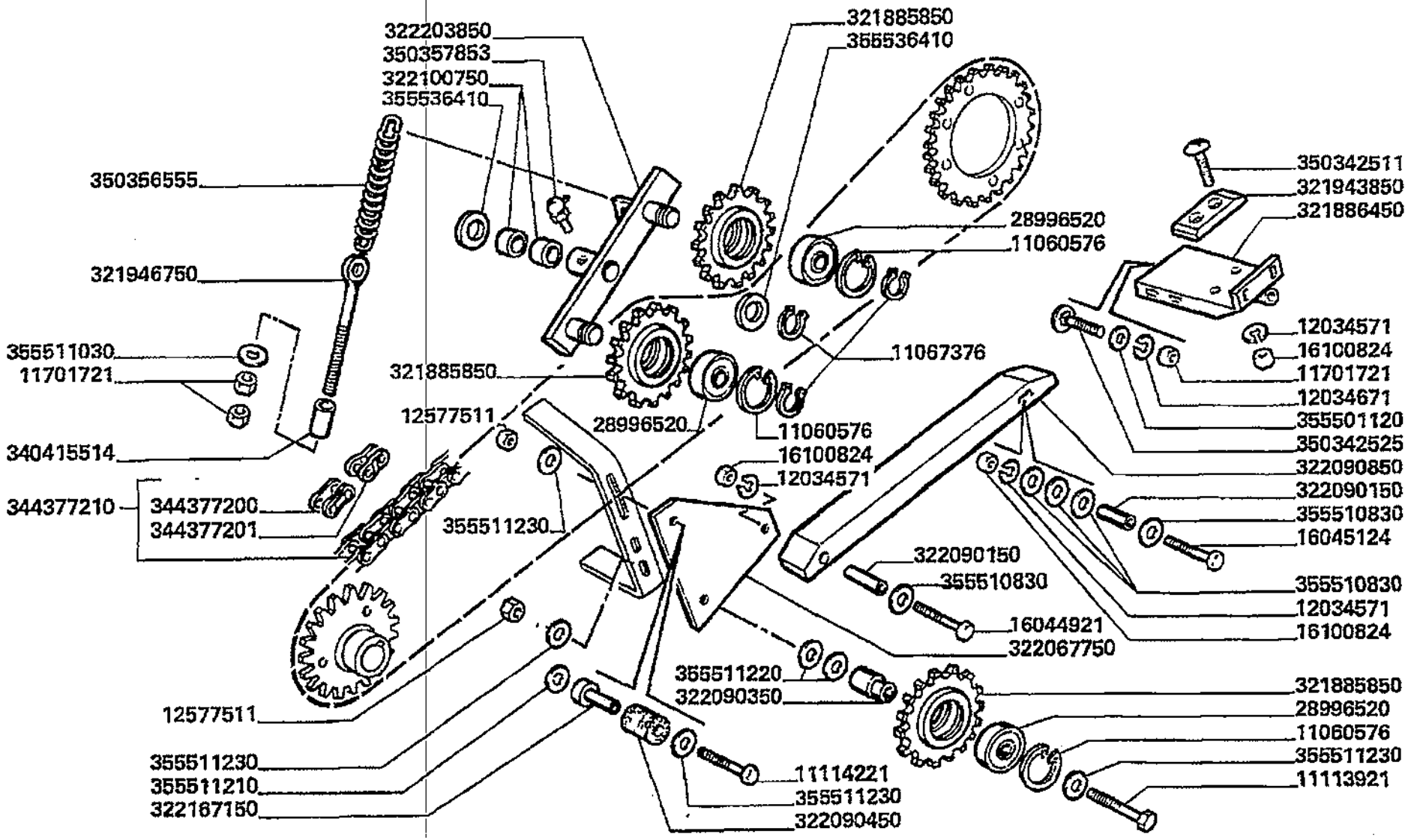

Elevatore anteriore
Elevator
Convoyeur
Elevator
Elevador

19.03.05

Elevatore anteriore standard (trasmissione)
Front elevator
Convoyeur
Vorderelevator
Elevador anterior

MTB "L" - L 626

Laverda\19.03p14.L626mcs.png

			Italiano	Inglese	Francese	Tedesco	Spagnolo
-	10615179	2	Rosetta	Lock washer	Rondelle frein	Federring	Arandela grower
-	11060576	3	Anello elastico	Spring lockwasher	Circlips	Ring	Anillo
-	11067376	3	Anello elastico	Spring lockwasher	Circlips	Ring	Anillo
-	11113921	1	Vite	Screw	Vis	Schraube	Tornillo
-	11114221	1	Vite	Screw	Vis	Schraube	Tornillo
-	11701721	56	Dado	Nut	Ecrou	Mutter	Tuerca
-	12034571	40	Rosetta	Lock washer	Rondelle frein	Federring	Arandela grower
-	12034671	56	Rosetta	Lock washer	Rondelle frein	Federring	Arandela grower
-	12577511	4	Dado	Nut	Ecrou	Mutter	Tuerca
-	16044921	2	Vite	Screw	Vis	Schraube	Tornillo
-	16045124	2	Vite	Screw	Vis	Schraube	Tornillo
-	16100824	27	Dado	Nut	Ecrou	Mutter	Tuerca
-	28996520	3	Cuscinetto	Bearing	Roulement	Lager	Coijnete de bolas
-	321837650	1	Albero	Shaft	Arbre	Welle	Arbol
			003223950503 (1)				
-	321885850	3	Galoppino	Pulley gear	Pignon poulie	Zahnrad	Engranaje
-	321886450	1	Piastra	Plate	Plaque	Platte	Plato
-	321943850	1	Pattino	Skate	Patin	Schlitten-kufe	Patin
-	321946750	1	Tirante regolazione	Tie rod	Tirant	Zugstrebe	Tirante
-	322003250	1	Lamiera	Plate	Plaque	Platte	Plato
			N.A. (1)				
-	322067750	1	Piastra supporto	Plate	Support	Platte	Placa
-	322090150	4	Distanziale	Spacer	Entretoise	Abstandstueck	Separador
-	322090350	1	Supporto	Support	Support	Lagerung	Dispos.de sosten
-	322090450	1	Rullo	Roller	Galet	Rolle	Rodillo
-	322090850	1	Pattino	Skate	Patin	Schlitten-kufe	Patin

Elevatore anteriore Elevator Convoyeur Elevator Elevador	19.03.05	Elevatore anteriore standard (trasmissione) Front elevator Convoyeur Vorderelevator Elevador anterior
MTB "L" - L 626		Laverda\19.03p14.L626mcs.png

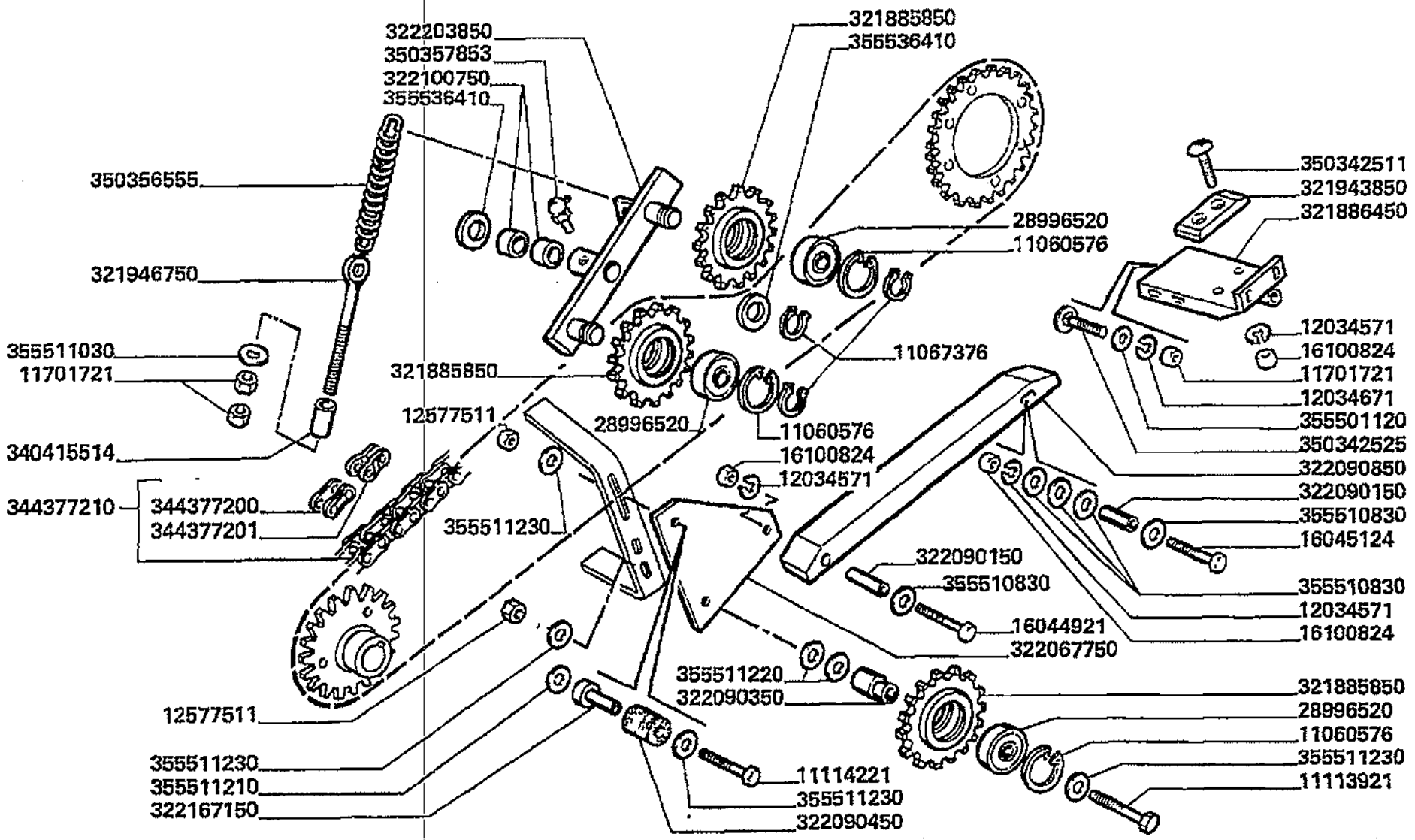

Elevatore anteriore
Elevator
Convoyeur
Elevator
Elevador

19.03.05

Elevatore anteriore standard (trasmissione)
Front elevator
Convoyeur
Vorderelevator
Elevador anterior

MTB "L" - L 626

Laverda\19.03p14.L626mcs.png

			Italiano	Inglese	Francese	Tedesco	Spagnolo
-	322100750	2	Cuscinetto	Bearing	Roulement	Lager	Coijnete de bolas
-	322167150	1	Supporto	Support	Support	Lagerung	Dispos.de sosten
-	322203850	1	Bilanciere	Counter weight	Contrepoids	Gegengewicht	Contrapeso
-	322413850	2	Squadretta	Bracket, supporting	Equerre	Schalter,autom.ausloesen	Pieza de apoyo
-	340415514	1	Boccola	Bush	Bague	Buchse	Casquillo
-	344377200	1	Maglia giunzione	Connecting link	Maillon de jonction	Kettenschloss	Eslabon
			003278403720 (1)				
-	344377201	1	Falsa maglia	Chain plate	Faux maillon	Platte	Placa
			003278402570 (1)				
-	344377210	1	Catena	Chain	Chaine	Kette	Cadena
			003443772110 (1)				
-	350342511	2	Vite	Screw	Vis	Schraube	Tornillo
-	350342525	2	Vite	Screw	Vis	Schraube	Tornillo
-	350356555	1	Molla	Spring	Ressort	Feder	Accionador
-	350357853	1	Ingrassatore	Nipple, lube	Graisseur	Schmiernippel	Engrasador
-	355501120	29	Rondella	Washer	Rondelle	Unterlegscheibe	Arandela
-	355510830	8	Rondella	Washer	Rondelle	Unterlegscheibe	Arandela
-	355511030	1	Rondella	Washer	Rondelle	Unterlegscheibe	Arandela
-	355511210	6	Rondella	Washer	Rondelle	Unterlegscheibe	Arandela
-	355511220	10	Rondella	Washer	Rondelle	Unterlegscheibe	Arandela
-	355511230	17	Rondella	Washer	Rondelle	Unterlegscheibe	Arandela
-	355536410	5	Rondella	Washer	Rondelle	Unterlegscheibe	Arandela

Elevatore anteriore
Elevator
Convoyeur
Elevator
Elevador

19.03.06

Elevatore anteriore integrale (trasmissione)
Front elevator
Convoyeur
Vorderelevator
Elevador anterior

MTB "L" - L 626

Laverda\19.03p15.L626mcs.png

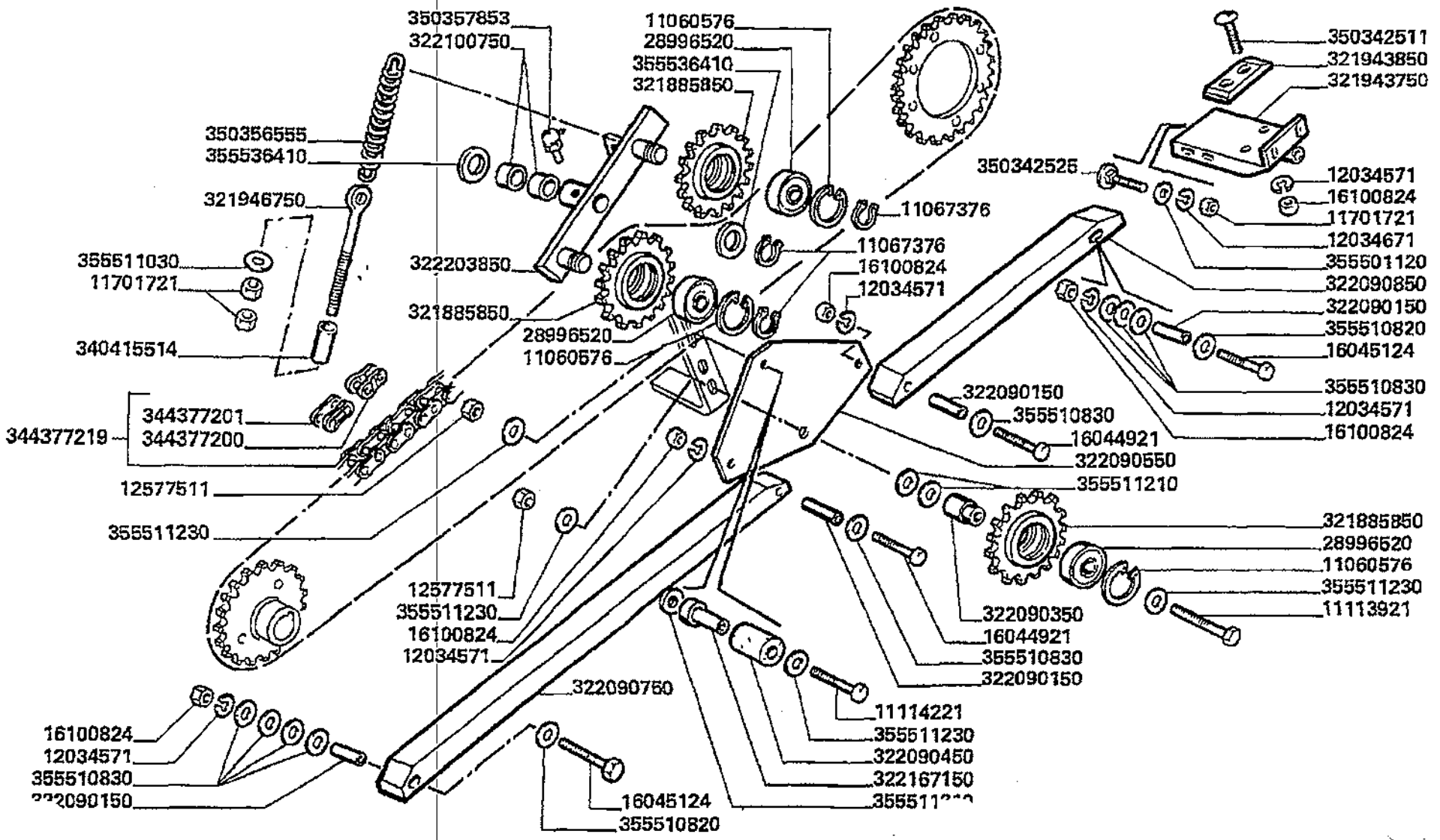

Elevatore anteriore
Elevator
Convoyeur
Elevator
Elevador

19.03.06

Elevatore anteriore integrale (trasmissione)
Front elevator
Convoyeur
Vorderelevator
Elevador anterior

MTB "L" - L 626

Laverda\19.03p15.L626mcs.png

			Italiano	Inglese	Francese	Tedesco	Spagnolo
-	10615179	2	Rosetta	Lock washer	Rondelle frein	Federring	Arandela grower
-	11060576	3	Anello elastico	Spring lockwasher	Circlips	Ring	Anillo
-	11067376	3	Anello elastico	Spring lockwasher	Circlips	Ring	Anillo
-	11113921	1	Vite	Screw	Vis	Schraube	Tornillo
-	11114221	1	Vite	Screw	Vis	Schraube	Tornillo
-	11701721	56	Dado	Nut	Ecrou	Mutter	Tuerca
-	12034571	40	Rosetta	Lock washer	Rondelle frein	Federring	Arandela grower
-	12034671	56	Rosetta	Lock washer	Rondelle frein	Federring	Arandela grower
-	12577511	4	Dado	Nut	Ecrou	Mutter	Tuerca
-	16044921	2	Vite	Screw	Vis	Schraube	Tornillo
-	16045124	2	Vite	Screw	Vis	Schraube	Tornillo
-	16100824	27	Dado	Nut	Ecrou	Mutter	Tuerca
-	28996520	3	Cuscinetto	Bearing	Roulement	Lager	Coijnete de bolas
-	321837650	1	Albero	Shaft	Arbre	Welle	Arbol
			003223950503 (1)				
-	321885850	3	Galoppino	Pulley gear	Pignon poulie	Zahnrad	Engranaje
-	321943750	1	Piastra	Plate	Plaque	Platte	Plato
-	321946750	1	Tirante regolazione	Tie rod	Tirant	Zugstrebe	Tirante
-	322003250	1	Lamiera	Plate	Plaque	Platte	Plato
			N.A. (1)				
-	322090150	4	Distanziale	Spacer	Entretoise	Abstandstueck	Separador
-	322090350	1	Supporto	Support	Support	Lagerung	Dispos.de sosten
-	322090450	1	Rullo	Roller	Galet	Rolle	Rodillo
-	322090550	1	Piastra supporto	Plate	Support	Platte	Placa
-	322090750	1	Pattino	Skate	Patin	Schlitten-kufe	Patin
-	322090850	1	Pattino	Skate	Patin	Schlitten-kufe	Patin

Elevatore anteriore
Elevator
Convoyeur
Elevator
Elevador

19.03.0
6

Elevatore anteriore integrale (trasmissione)
Front elevator
Convoyeur
Vorderelevator
Elevador anterior

MTB "L" - L 626

Laverda\19.03p15.L626mcs.png

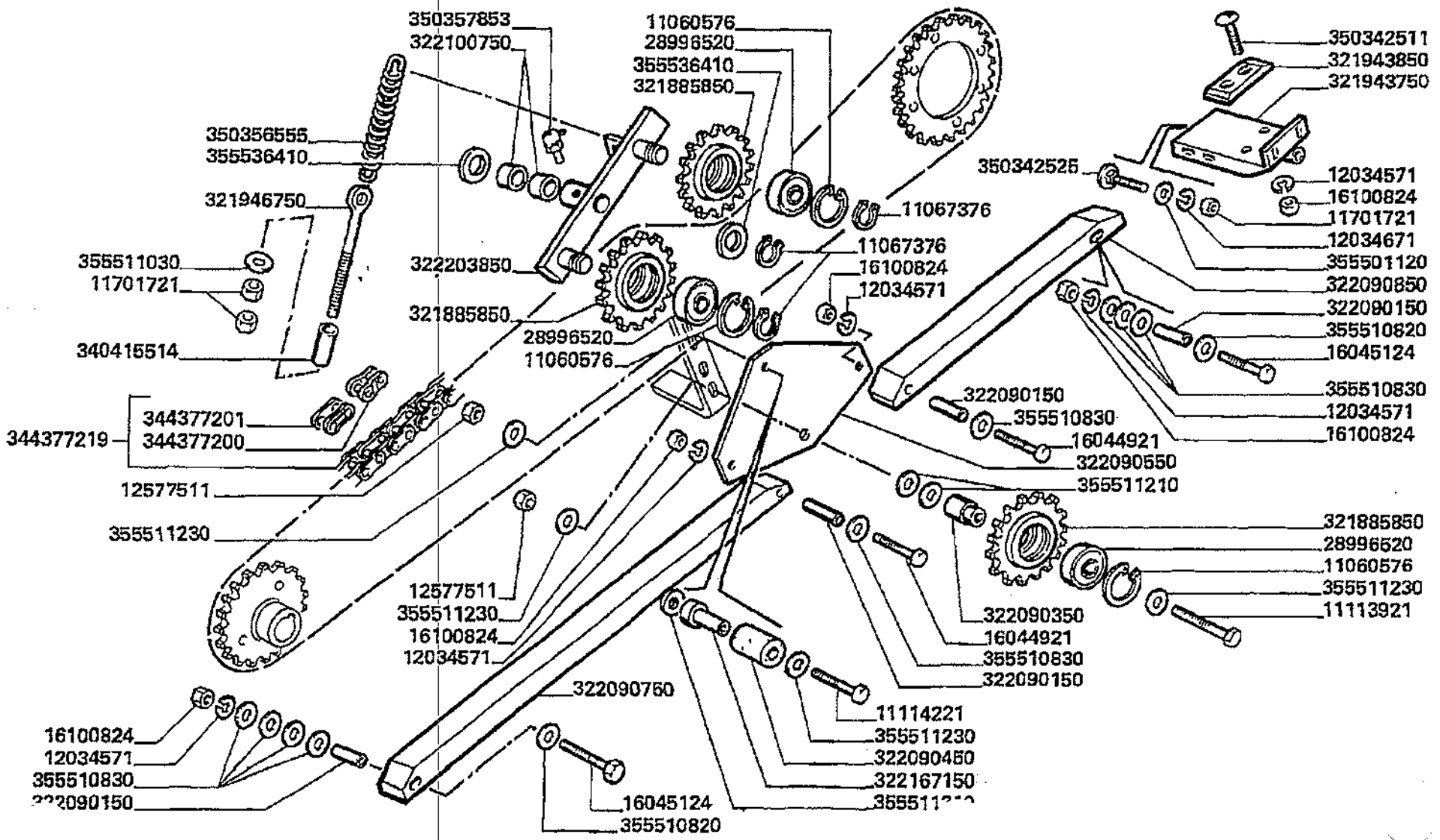

Elevatore anteriore
Elevator
Convoyeur
Elevator
Elevador

19.03.06

Elevatore anteriore integrale (trasmissione)
Front elevator
Convoyeur
Vorderelevator
Elevador anterior

MTB *L* - L 626

Laverda\19.03p15.L626mcs.png

			Italiano	Inglese	Francese	Tedesco	Spagnolo
-	322100750	2	Cuscinetto	Bearing	Roulement	Lager	Coijnete de bolas
-	322167150	1	Supporto	Support	Support	Lagerung	Dispos.de sosten
-	322203850	1	Bilanciere	Counter weight	Contrepoids	Gegengewicht	Contrapeso
-	322413850	2	Squadretta	Bracket, supporting	Equerre	Schalter,autom.ausloesen	Pieza de apoyo
-	340415514	1	Boccola	Bush	Bague	Buchse	Casquillo
-	344377200	1	Maglia giunzione	Connecting link	Maillon de jonction	Kettenschloss	Eslabon
			003278403720 (1)				
-	344377201	1	Falsa maglia	Chain plate	Faux maillon	Platte	Placa
			003278402570 (1)				
-	344377219	1	Catena	Chain	Chaine	Kette	Cadena
			003443772200 (1)				
-	350342511	2	Vite	Screw	Vis	Schraube	Tornillo
-	350342525	2	Vite	Screw	Vis	Schraube	Tornillo
-	350356555	1	Molla	Spring	Ressort	Feder	Accionador
-	350357853	1	Ingrassatore	Nipple, lube	Graisseur	Schmiernippel	Engrasador
-	355501120	29	Rondella	Washer	Rondelle	Unterlegscheibe	Arandela
-	355510820	65	Rondella	Washer	Rondelle	Unterlegscheibe	Arandela
-	355510830	8	Rondella	Washer	Rondelle	Unterlegscheibe	Arandela
-	355511030	1	Rondella	Washer	Rondelle	Unterlegscheibe	Arandela
-	355511210	6	Rondella	Washer	Rondelle	Unterlegscheibe	Arandela
-	355511230	17	Rondella	Washer	Rondelle	Unterlegscheibe	Arandela
-	355536410	5	Rondella	Washer	Rondelle	Unterlegscheibe	Arandela

Elevatore anteriore
Elevator
Convoyeur
Elevator
Elevador

19.03.0
7

Elevatore anteriore standard (protezioni)
Front elevator
Convoyeur
Vorderelevator
Elevador anterior

MTB *L* - L 626

Laverda\19.03p16.L626mcs.png

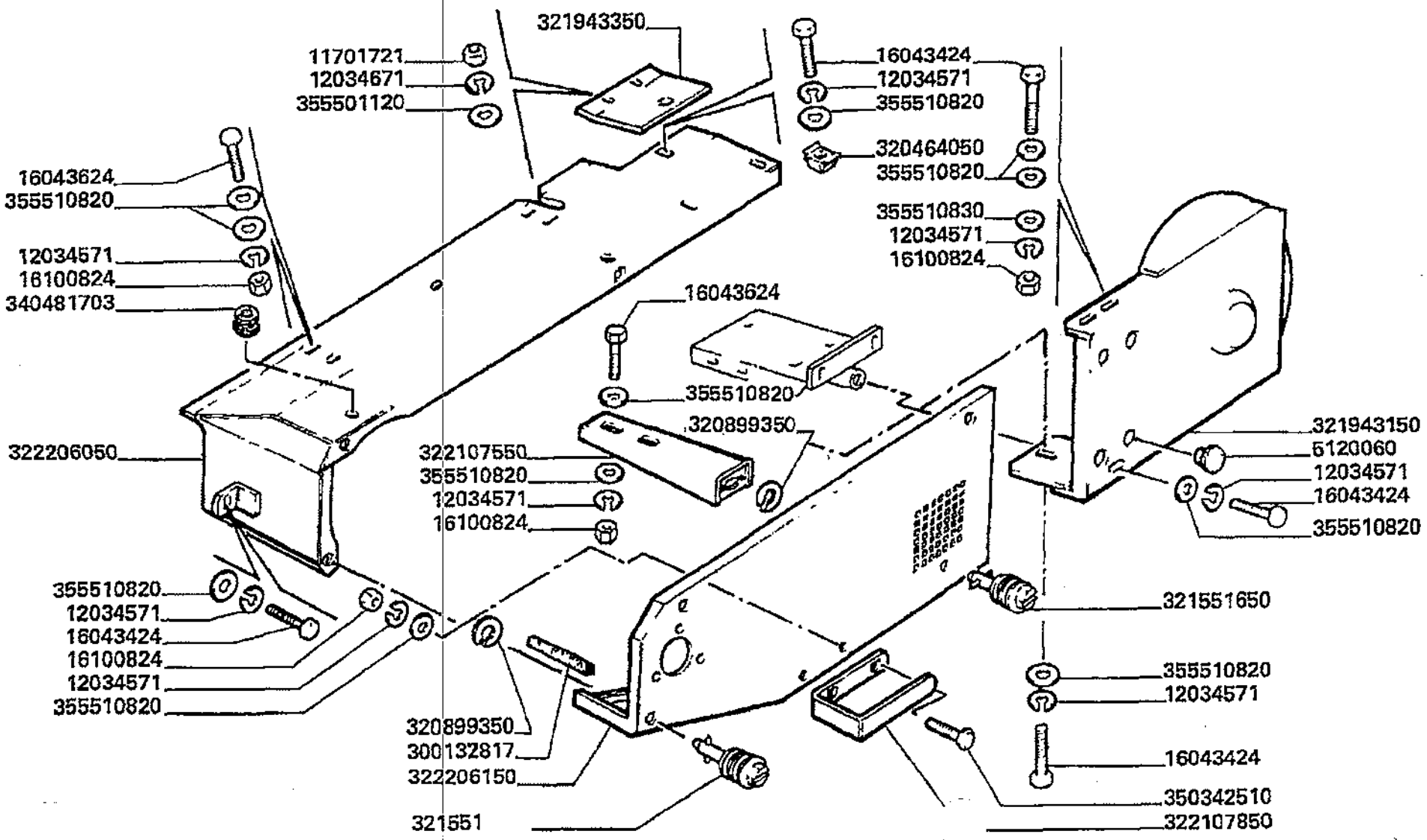

Elevatore anteriore
Elevator
Convoyeur
Elevator
Elevador

19.03.07

Elevatore anteriore standard (protezioni)
Front elevator
Convoyeur
Vorderelevator
Elevador anterior

MTB "L" - L 626

Laverda\19.03p16.L626mcs.png

			Italiano	Inglese	Francese	Tedesco	Spagnolo
-	10615179	2	Rosetta	Lock washer	Rondelle frein	Federring	Arandela grower
-	11701721	56	Dado	Nut	Ecrou	Mutter	Tuerca
-	12034571	40	Rosetta	Lock washer	Rondelle frein	Federring	Arandela grower
-	12034671	56	Rosetta	Lock washer	Rondelle frein	Federring	Arandela grower
-	16043424	189	Vite	Screw	Vis	Schraube	Tornillo
-	16043624	17	Vite	Screw	Vis	Schraube	Tornillo
-	16100824	27	Dado	Nut	Ecrou	Mutter	Tuerca
-	300132817	2	Guarnizione	Gasket	Guarniture	Dichtung	Junta
			N.A. (2)				
-	320464050	1	Dado	Nut	Ecrou	Mutter	Tuerca
			N.A. (1)				
-	320899350	5	Rondella	Washer	Rondelle	Unterlegscheibe	Arandela
-	321551650	5	Stelo	Stem	Tige	Stiel	Vastago
-	321837650	1	Albero	Shaft	Arbre	Welle	Arbol
			003223950503 (1)				
-	321943150	1	Protezione catena	Protection chain	Protection chaine	Schutz kette	Proteccion cadena
-	321943350	1	Squadretta	Bracket, supporting	Equerre	Schalter,autom.ausloesen	Pieza de apoyo
-	322003250	1	Lamiera	Plate	Plaque	Platte	Plato
			N.A. (1)				
-	322107550	1	Staffa	Stirrup	Etrier	Buegel	Estribo
-	322107850	1	Supporto	Support	Support	Lagerung	Dispos.de sosten
-	322206050	1	Protezione	Shield	Protection	Schutz	Proteccion
-	322206150	1	Protezione	Shield	Protection	Schutz	Proteccion
-	322413850	2	Squadretta	Bracket, supporting	Equerre	Schalter,autom.ausloesen	Pieza de apoyo
-	340481703	3	Passacavo	Grommet	Passe fil	Drehdurchfuehrung	Cabeza de articulaci
-	350342510	2	Vite	Screw	Vis	Schraube	Tornillo

Elevatore anteriore Elevator Convoyeur Elevator Elevador	19.03.0 7	Elevatore anteriore standard (protezioni) Front elevator Convoyeur Vorderelevator Elevador anterior
MTB "L" - L 626		Laverda\19.03p16.L626mcs.png

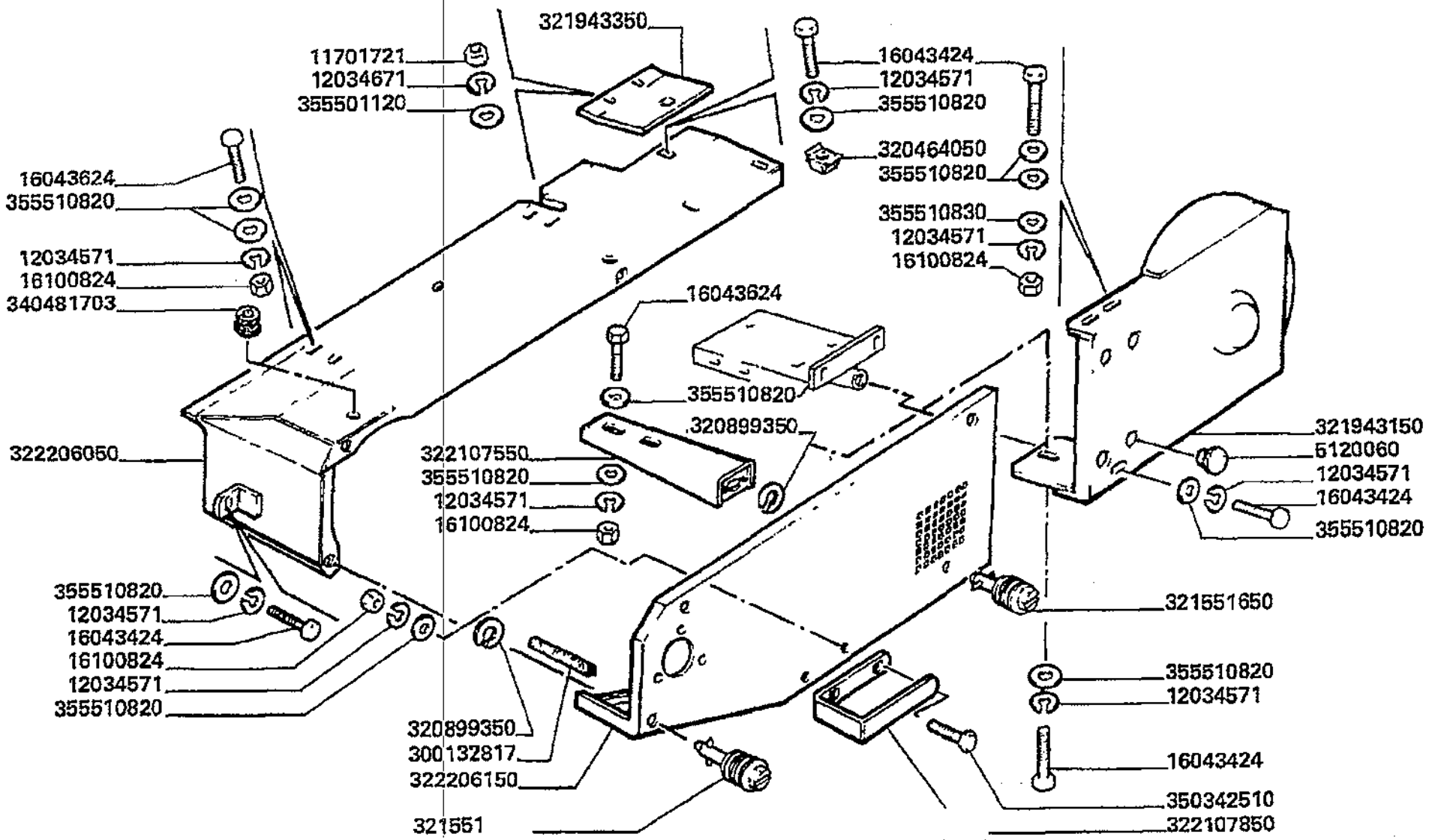

Elevatore anteriore
Elevator
Convoyeur
Elevator
Elevador

19.03.07

Elevatore anteriore standard (protezioni)
Front elevator
Convoyeur
Vorderelevator
Elevador anterior

MTB "L" - L 626

Laverda\19.03p16.L626mcs.png

			Italiano	Inglese	Francese	Tedesco	Spagnolo
-	355501120	29	Rondella	Washer	Rondelle	Unterlegscheibe	Arandela
-	355510820	65	Rondella	Washer	Rondelle	Unterlegscheibe	Arandela
-	355510830	8	Rondella	Washer	Rondelle	Unterlegscheibe	Arandela
-	5120060	4	Tappo	Plug	Bouchon	Verschl.stopfen	Tapon

Elevatore anteriore
Elevator
Convoyeur
Elevator
Elevador

19.03.0
8

Elevatore anteriore integrale (protezioni)
Front elevator
Convoyeur
Vorderelevator
Elevador anterior

MT8 "L" - L 626

Laverda\19.03p17.L626mcs.png

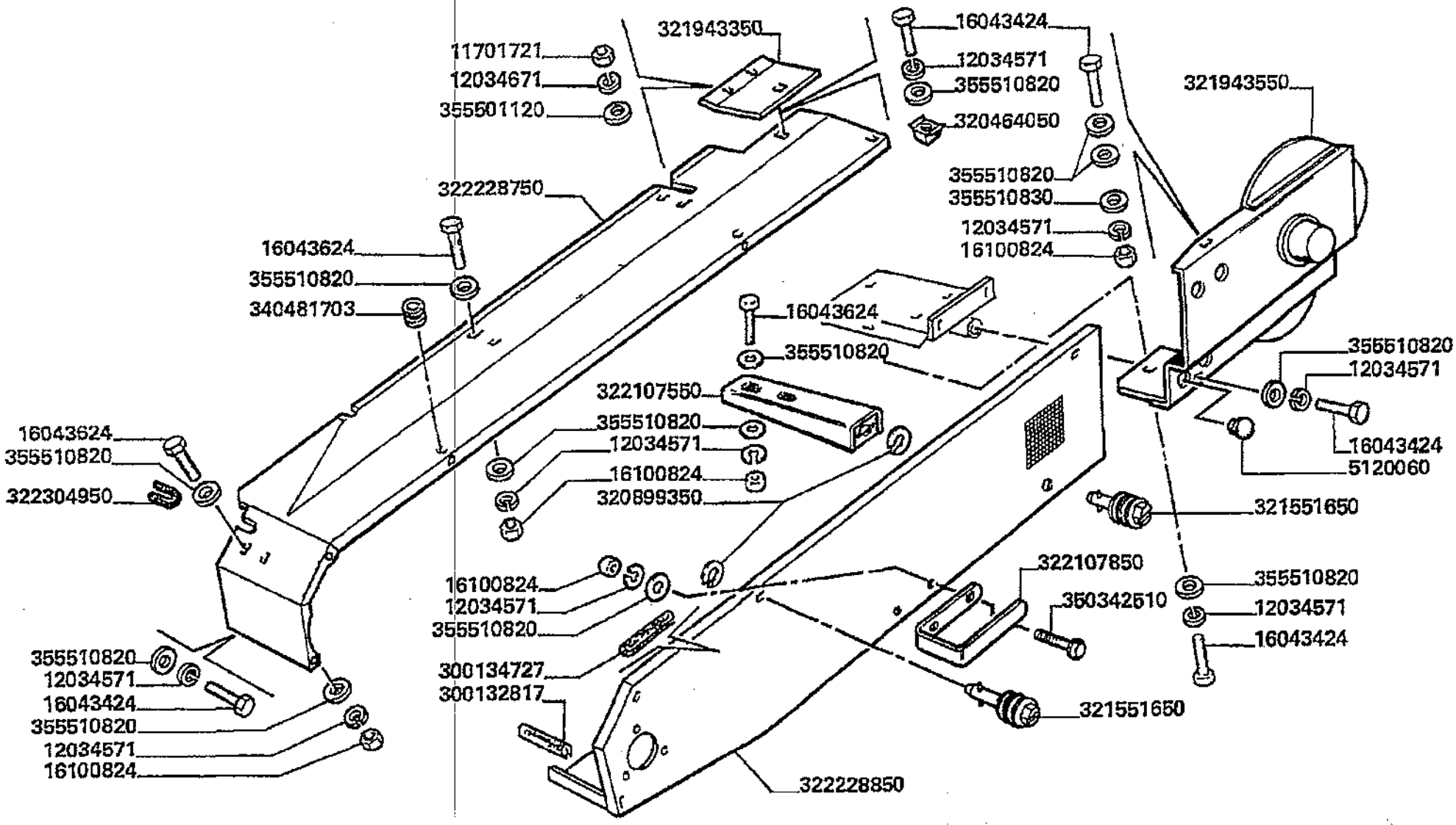

Elevatore anteriore
Elevator
Convoyeur
Elevator
Elevador

19.03.08

Elevatore anteriore integrale (protezioni)
Front elevator
Convoyeur
Vorderelevator
Elevador anterior

MTB "L" - L 626

Laverda\19.03p17.L626mcs.png

			Italiano	Inglese	Francese	Tedesco	Spagnolo
-	10615179	2	Rosetta	Lock washer	Rondelle frein	Federring	Arandela grower
-	11701721	56	Dado	Nut	Ecrou	Mutter	Tuerca
-	12034571	40	Rosetta	Lock washer	Rondelle frein	Federring	Arandela grower
-	12034671	56	Rosetta	Lock washer	Rondelle frein	Federring	Arandela grower
-	16043424	189	Vite	Screw	Vis	Schraube	Tornillo
-	16043624	17	Vite	Screw	Vis	Schraube	Tornillo
-	16100824	27	Dado	Nut	Ecrou	Mutter	Tuerca
-	300132817	2	Guarnizione	Gasket	Guarniture	Dichtung	Junta
			N.A. (2)				
-	300134727	1	Guarnizione	Gasket	Guarniture	Dichtung	Junta
-	320464050	1	Dado	Nut	Ecrou	Mutter	Tuerca
			N.A. (1)				
-	320899350	5	Rondella	Washer	Rondelle	Unterlegscheibe	Arandela
-	321551650	5	Stelo	Stem	Tige	Stiel	Vastago
-	321837650	1	Albero	Shaft	Arbre	Welle	Arbol
			003223950503 (1)				
-	321943350	1	Squadretta	Bracket, supporting	Equerre	Schalter,autom.ausloesen	Pieza de apoyo
-	321943550	1	Protezione	Shield	Protection	Schutz	Proteccion
-	322003250	1	Lamiera	Plate	Plaque	Platte	Plato
			N.A. (1)				
-	322107550	1	Staffa	Stirrup	Etrier	Buegel	Estribo
-	322107850	1	Supporto	Support	Support	Lagerung	Dispos.de sosten
-	322228750	1	Protezione	Shield	Protection	Schutz	Proteccion
-	322228850	1	Protezione	Shield	Protection	Schutz	Proteccion
-	322304950	1	Profilo	Profile	Profile	Profil	Perfil
			N.A. (1)				

Elevatore anteriore
Elevator
Convoyeur
Elevator
Elevador

19.03.0
8

Elevatore anteriore integrale (protezioni)
Front elevator
Convoyeur
Vorderelevator
Elevador anterior

MTB "L" - L 626

Laverda\19.03p17.L626mcs.png

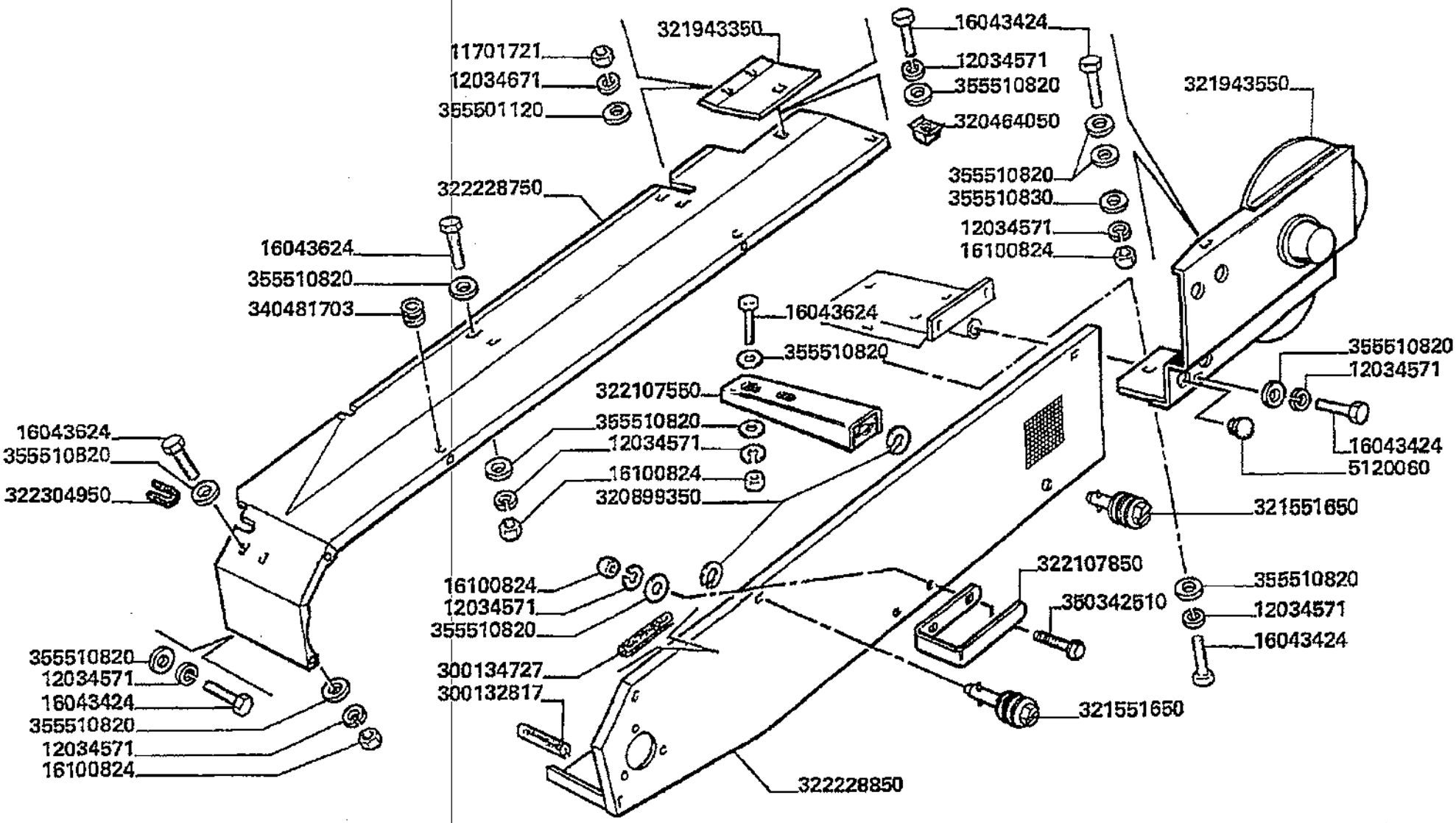

Elevatore anteriore
Elevator
Convoyeur
Elevator
Elevador

19.03.08

Elevatore anteriore integrale (protezioni)
Front elevator
Convoyeur
Vorderelevator
Elevador anterior

MTB "L" - L 626

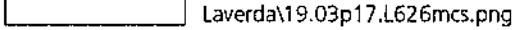
Laverda\19.03p17.L626mcs.png

			Italiano	Inglese	Francese	Tedesco	Spagnolo
-	322413850	2	Squadretta	Bracket, supporting	Equerre	Schalter,autom.ausloesen	Pieza de apoyo
-	340481703	3	Passacavo	Grommet	Passe fil	Drehdurchfuehrung	Cabeza de articulaci
-	350342510	2	Vite	Screw	Vis	Schraube	Tornillo
-	355501120	29	Rondella	Washer	Rondelle	Unterlegscheibe	Arandela
-	355510820	65	Rondella	Washer	Rondelle	Unterlegscheibe	Arandela
-	355510830	8	Rondella	Washer	Rondelle	Unterlegscheibe	Arandela
-	5120060	4	Tappo	Plug	Bouchon	Verschl.stopfen	Tapon

Elevatore anteriore
Elevator
Convoyeur
Elevator
Elevador

MTB "L" - L 626

19.03.0
9

Elevatore anteriore (albero inferiore)
Front elevator
Convoyeur
Vorderelevator
Elevador anterior

Laverda\19.03p2.L626mcs.png

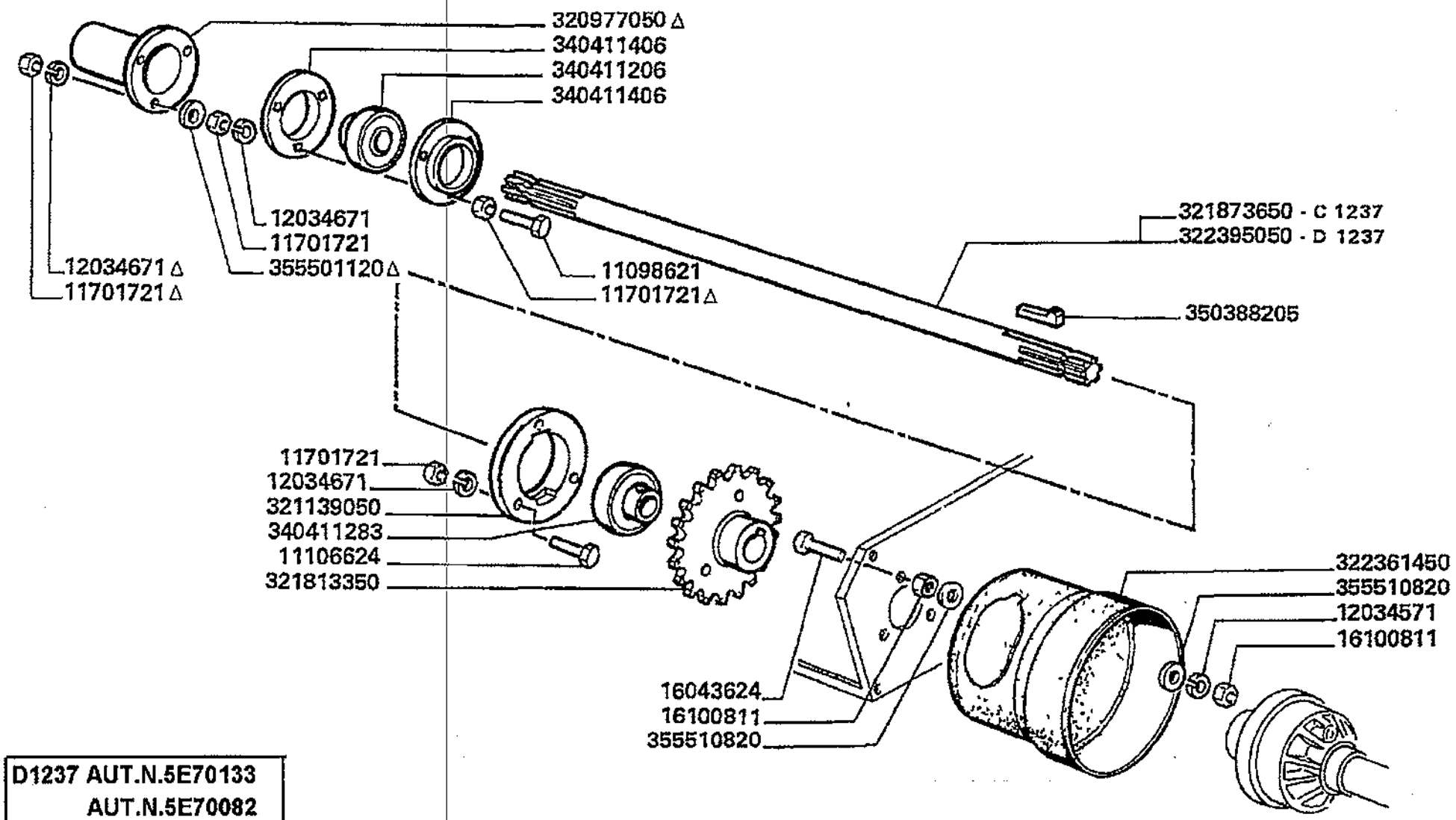

D1237 AUT.N.5E70133
AUT.N.5E70082

Elevatore anteriore
Elevator
Convoyeur
Elevator
Elevador

19.03.09

Elevatore anteriore (albero inferiore)
Front elevator
Convoyeur
Vorderelevator
Elevador anterior

MTB "L" - L 626

Laverda\19.03p2.L626mcs.png

			Italiano	Inglese	Francese	Tedesco	Spagnolo
-	10615179	2	Rosetta	Lock washer	Rondelle frein	Federring	Arandela grower
-	11106624	3	Vite	Screw	Vis	Schraube	Tornillo
-	11701721	56	Dado	Nut	Ecrou	Mutter	Tuerca
-	12034571	40	Rosetta	Lock washer	Rondelle frein	Federring	Arandela grower
-	12034671	56	Rosetta	Lock washer	Rondelle frein	Federring	Arandela grower
-	16043624	17	Vite	Screw	Vis	Schraube	Tornillo
-	320977050	1	Protezione albero	Protection mast	Protection arbre	Schutz mast	Proteccion mastil
-	321139050	1	Supporto	Support	Support	Lagerung	Dispos.de sosten
-	321813350	1	Ingranaggio	Gear	Pignon	Zahnrad	Engranaje
-	321837650	1	Albero	Shaft	Arbre	Welle	Arbol
			● 003223950503 (1)				
-	322003250	1	Lamiera	Plate	Plaque	Platte	Plato
			● N.A. (1)				
-	322361450	1	Protezione	Shield	Protection	Schutz	Proteccion
-	322395050	1	Albero	Shaft	Arbre	Welle	Arbol
			● 003223950503 (1)				
-	322413850	2	Squadretta	Bracket, supporting	Equerre	Schalter,autom.ausloesen	Pieza de apoyo
-	340411206	1	Cuscinetto	Bearing	Roulement	Lager	Coijnete de bolas
-	340411283	1	Cuscinetto	Bearing	Roulement	Lager	Coijnete de bolas
-	340411406	2	Coppia flangie	Flange couple	Couple de flasques	Flaschpaarung	Pareja platina
-	350388205	1	Chiavetta	Flat key	Clavette	Passfeder	Chaveta plana
-	355501120	29	Rondella	Washer	Rondelle	Unterlegscheibe	Arandela
-	355510820	65	Rondella	Washer	Rondelle	Unterlegscheibe	Arandela

Elevatore anteriore
Elevator
Convoyeur
Elevator
Elevador

MTB "L" - L 626

19.03.1
0

Elevatore anteriore standard (aggancio testata)
Front elevator
Convoyeur
Vorderelevator
Elevador anterior

Laverda\19.03p3.L626mcs.png

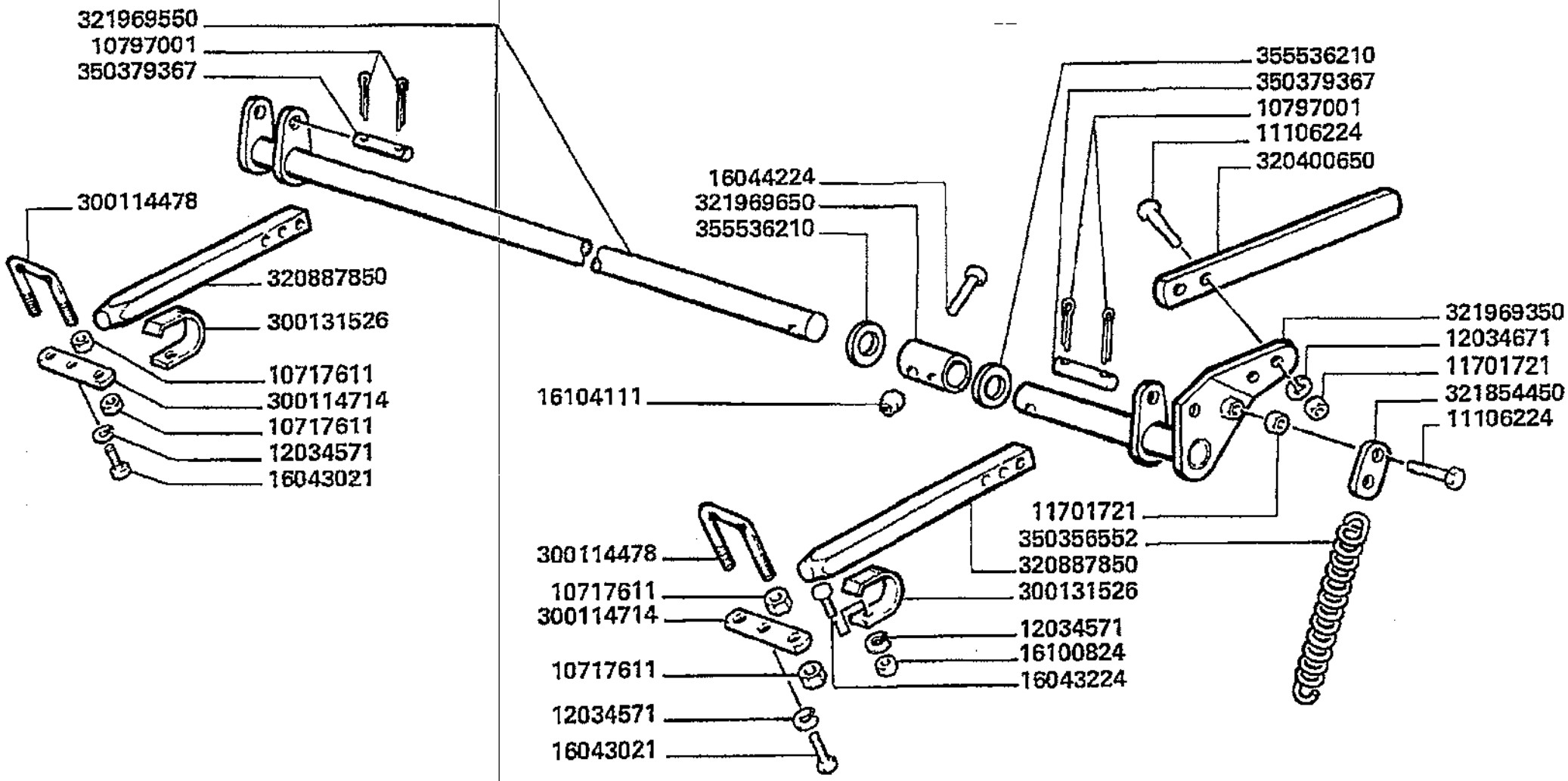

Elevatore anteriore
Elevator
Convoyeur
Elevator
Elevador

19.03.1
0

Elevatore anteriore standard (aggancio testata)
Front elevator
Convoyeur
Vorderelevator
Elevador anterior

MTB "L" - L 626

Laverda\19.03p3.L626mcs.png

			Italiano	Inglese	Francese	Tedesco	Spagnolo
-	10615179	2	Rosetta	Lock washer	Rondelle frein	Federring	Arandela grower
-	10717611	8	Dado	Nut	Ecrou	Mutter	Tuerca
-	10797001	4	Copiglia	Linch pin	Gouplle ferguson	Vorstecker	Pasador para eje
-	11106224	32	Vite	Screw	Vis	Schraube	Tornillo
-	11701721	56	Dado	Nut	Ecrou	Mutter	Tuerca
-	12034571	40	Rosetta	Lock washer	Rondelle frein	Federring	Arandela grower
-	12034671	56	Rosetta	Lock washer	Rondelle frein	Federring	Arandela grower
-	16043021	2	Vite	Screw	Vis	Schraube	Tornillo
-	16043224	3	Vite	Screw	Vis	Schraube	Tornillo
-	16044224	2	Vite	Screw	Vis	Schraube	Tornillo
-	16100824	27	Dado	Nut	Ecrou	Mutter	Tuerca
-	16104111	191	Dado	Nut	Ecrou	Mutter	Tuerca
-	300114478	2	Briglia	Bridle	Bride	Spannband	Brida
-	300114714	2	Piastrina	Plate	Plaquette	Plaettchen	Plaquita
-	300131526	2	Balestra	Parabola spring	Ressort lame	Feder	Resorte
-	320400650	1	Leva comando	Lever leadership	Levier direction	Hebel fuhrung	Palanca direccion
-	320887850	2	Chiavistello	Latch, bolt	Barillet	Klinke	Pestillo
-	321837650	1	Albero	Shaft	Arbre	Welle	Arbol
			● 003223950503 (1)				
-	321854450	2	Piastrina	Plate	Plaquette	Plaettchen	Plaquita
-	321969350	1	Leva	Lever	Levier	Hebel	Palanca
-	321969550	1	Leva	Lever	Levier	Hebel	Palanca
-	321969650	1	Manicotto	Sleeve	Manchon	Muffe	Manguito
-	322003250	1	Lamiera	Plate	Plaque	Platte	Plato
			● N.A. (1)				
-	322413850	2	Squadretta	Bracket, supporting	Equerre	Schalter,autom.ausloesen	Pieza de apoyo

Elevatore anteriore Elevator Convoyeur Elevator Elevador	19.03.10	Elevatore anteriore standard (aggancio testata) Front elevator Convoyeur Vorderelevator Elevador anterior
MT8 "L" - L 626		Laverda\19.03p3.L626mcs.png

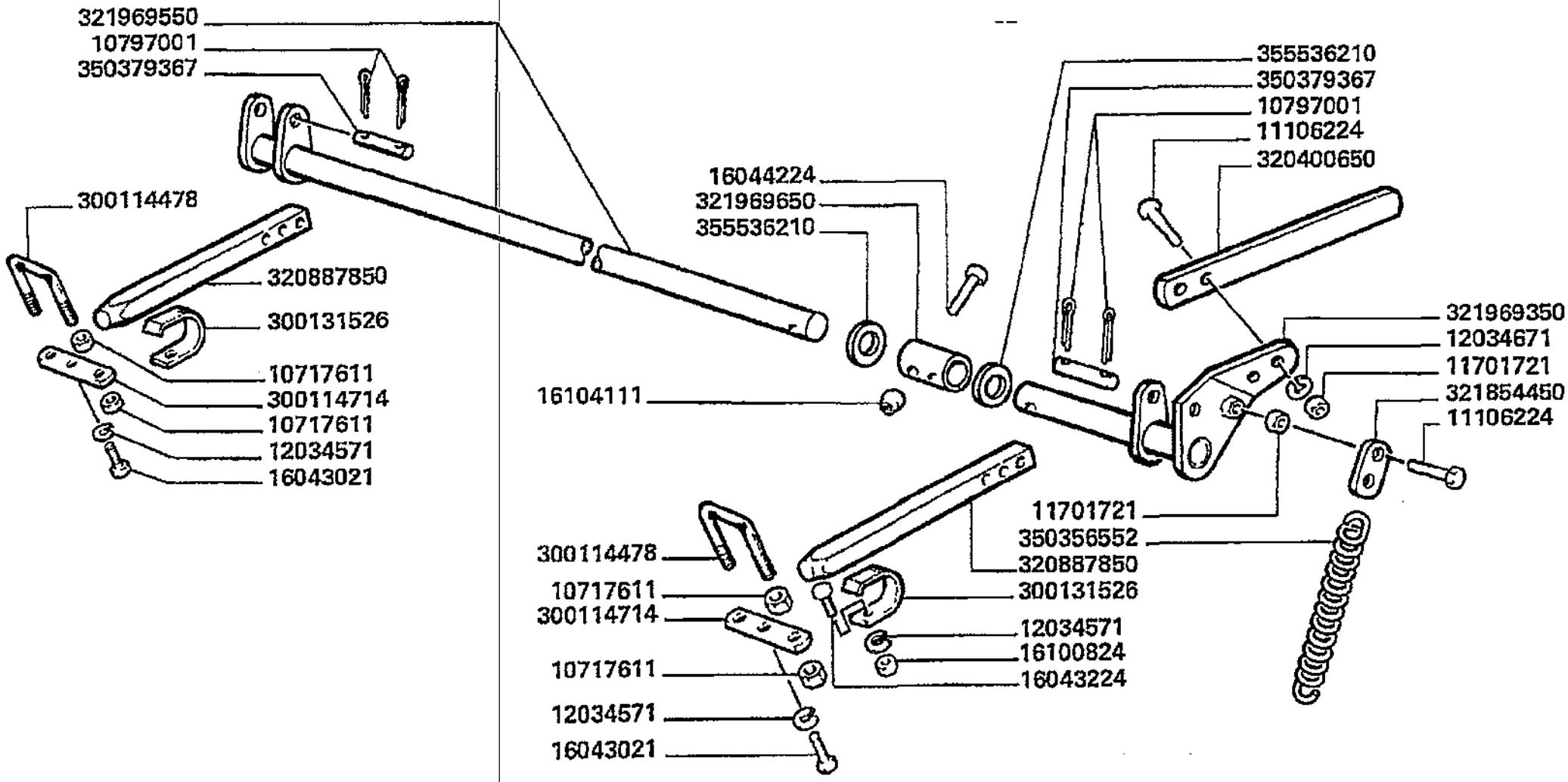

Elevatore anteriore
Elevator
Convoyeur
Elevator
Elevador

19.03.10

Elevatore anteriore standard (aggancio testata)
Front elevator
Convoyeur
Vorderelevator
Elevador anterior

MTB "L" - L 626

Laverda\19.03p3.L626mcs.png

			Italiano	Inglese	Francese	Tedesco	Spagnolo
-	350356552	2	Molla	Spring	Ressort	Feder	Accionador
-	350379367	2	Spina	Dowel	Plot	Zylinderstift	Centraje
-	355536210	2	Rondella	Washer	Rondelle	Unterlegscheibe	Arandela

Elevatore anteriore Elevator Convoyeur Elevator Elevador	19.03.1 1	Elevatore anteriore integrale (aggancio testata) Front elevator Convoyeur Vorderelevator Elevador anterior
MTB "L" - L 626		Laverda\19.03p4.L626mcs.png

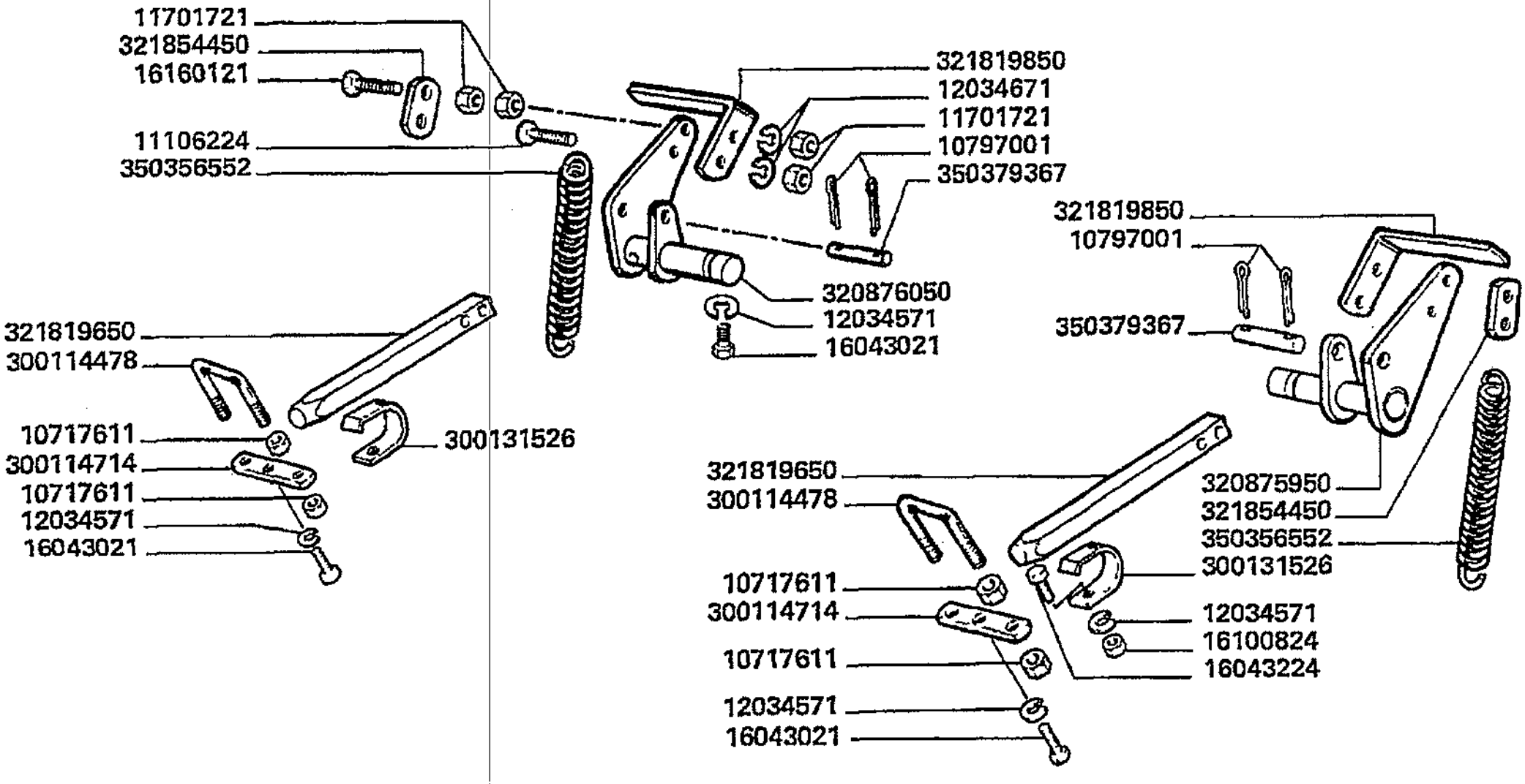

Elevatore anteriore
Elevator
Convoyeur
Elevator
Elevador

19.03.1
1

Elevatore anteriore integrale (aggancio testata)
Front elevator
Convoyeur
Vorderelevator
Elevador anterior

MT8 "L" - L 626

Laverda\19.03p4.L626mcs.png

			Italiano	Inglese	Francese	Tedesco	Spagnolo
-	10615179	2	Rosetta	Lock washer	Rondelle frein	Federring	Arandela grower
-	10717611	8	Dado	Nut	Ecrou	Mutter	Tuerca
-	10797001	4	Copiglia	Linch pin	Gouplle ferguson	Vorstecker	Pasador para eje
-	11106224	32	Vite	Screw	Vis	Schraube	Tornillo
-	11701721	56	Dado	Nut	Ecrou	Mutter	Tuerca
-	12034571	40	Rosetta	Lock washer	Rondelle frein	Federring	Arandela grower
-	12034671	56	Rosetta	Lock washer	Rondelle frein	Federring	Arandela grower
-	16043021	2	Vite	Screw	Vis	Schraube	Tornillo
-	16043224	3	Vite	Screw	Vis	Schraube	Tornillo
-	16100824	27	Dado	Nut	Ecrou	Mutter	Tuerca
-	16160121	0	Vite	Screw	Vis	Schraube	Tornillo
-	300114478	2	Briglia	Bridle	Bride	Spannband	Brida
-	300114714	2	Piastrina	Plate	Plaquette	Plaettchen	Plaquita
-	300131526	2	Balestra	Parabola spring	Ressort lame	Feder	Resorte
-	320875950	1	Leva	Lever	Levier	Hebel	Palanca
-	320876050	1	Leva	Lever	Levier	Hebel	Palanca
-	321819650	2	Chiavistello	Latch, bolt	Barillet	Klinke	Pestillo
-	321819850	2	Leva comando	Lever leadership	Levier direction	Hebel fuhrung	Palanca direccion
-	321837650	1	Albero	Shaft	Arbre	Welle	Arbol
			● 003223950503 (1)				
-	321854450	2	Piastrina	Plate	Plaquette	Plaettchen	Plaquita
-	322003250	1	Lamiera	Plate	Plaque	Platte	Plato
			● N.A. (1)				
-	322413850	2	Squadretta	Bracket, supporting	Equerre	Schalter,autom.ausloesen	Pieza de apoyo
-	350356552	2	Molla	Spring	Ressort	Feder	Accionador
-	350379367	2	Spina	Dowel	Plot	Zylinderstift	Centraje

Elevatore anteriore
Elevator
Convoyeur
Elevator
Elevador

MTB "L" - L 626

19.03.1
2

Elevatore anteriore standard (prolunga)
Front elevator
Convoyeur
Vorderelevator
Elevador anterior

Laverda\19.03p5.L626mcs.png

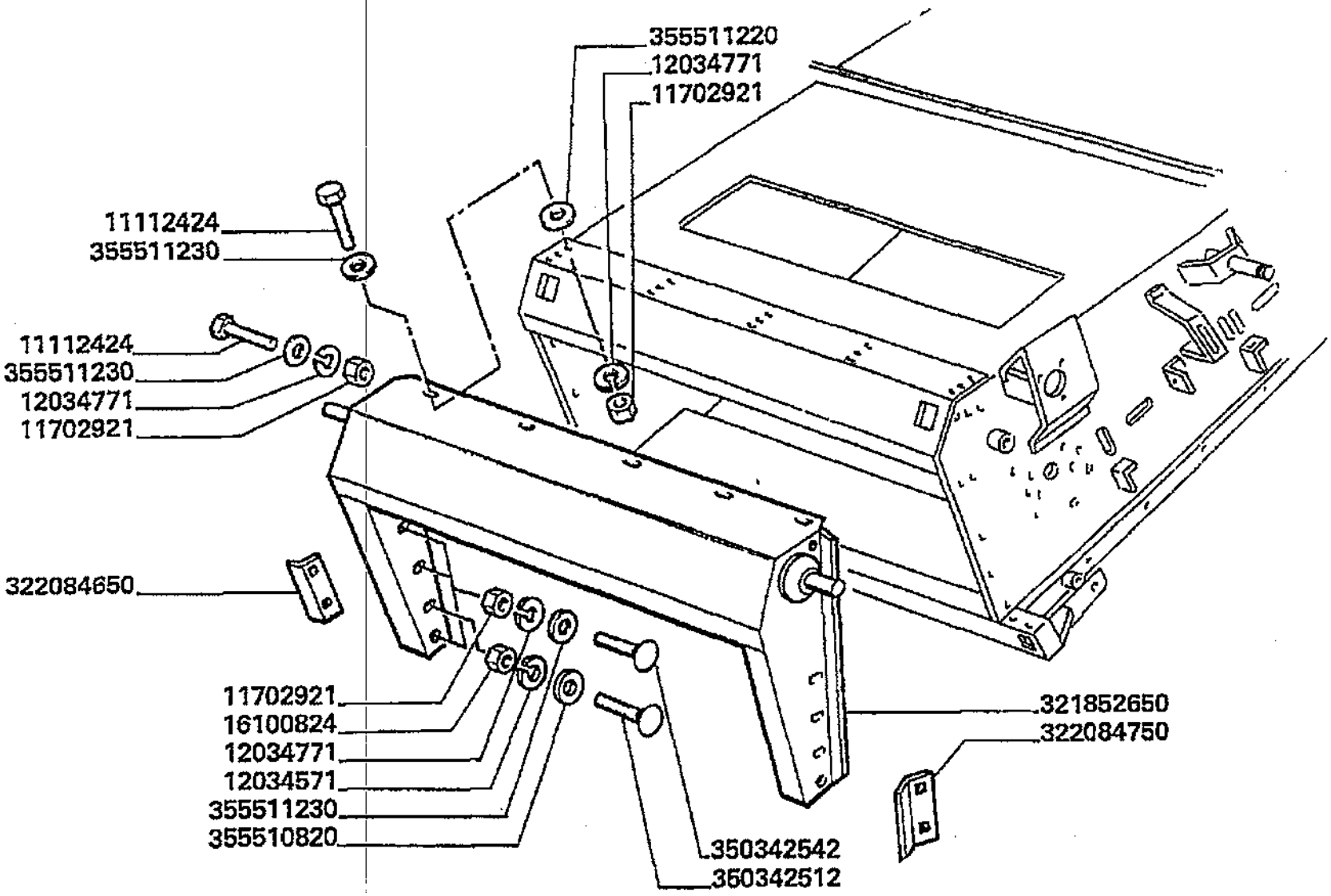

Elevatore anteriore
Elevator
Convoyeur
Elevator
Elevador

19.03.1
2

Elevatore anteriore standard (prolunga)
Front elevator
Convoyeur
Vorderelevator
Elevador anterior

MTB "L" - L 626

Laverda\19.03p5.L626mcs.png

			Italiano	Inglese	Francese	Tedesco	Spagnolo
-	10615179	2	Rosetta	Lock washer	Rondelle frein	Federring	Arandela grower
-	11112424	7	Vite	Screw	Vis	Schraube	Tornillo
-	11702921	13	Dado	Nut	Ecrou	Mutter	Tuerca
-	12034571	40	Rosetta	Lock washer	Rondelle frein	Federring	Arandela grower
-	12034771	15	Rosetta	Lock washer	Rondelle frein	Federring	Arandela grower
-	16100824	27	Dado	Nut	Ecrou	Mutter	Tuerca
-	321837650	1	Albero	Shaft	Arbre	Welle	Arbol
			● 003223950503 (1)				
-	321852650	1	Trave	Beam	Poutre	Baggerarm	Viga
-	322003250	1	Lamiera	Plate	Plaque	Platte	Plato
			● N.A. (1)				
-	322084650	1	Profilo	Profile	Profile	Profil	Perfil
-	322084750	1	Profilo	Profile	Profile	Profil	Perfil
-	322413850	2	Squadretta	Bracket, supporting	Equerre	Schalter,autom.ausloesen	Pieza de apoyo
-	350342512	4	Vite	Screw	Vis	Schraube	Tornillo
-	350342542	6	Vite	Screw	Vis	Schraube	Tornillo
-	355510820	65	Rondella	Washer	Rondelle	Unterlegscheibe	Arandela
-	355511220	10	Rondella	Washer	Rondelle	Unterlegscheibe	Arandela
-	355511230	17	Rondella	Washer	Rondelle	Unterlegscheibe	Arandela

Elevatore anteriore
Elevator
Convoyeur
Elevator
Elevador

19.03.1
3

Elevatore anteriore integrale (prolunga)
Front elevator
Convoyeur
Vorderelevator
Elevador anterior

MTB *L* - L 626

Laverda\19.03p6.L626mcs.png

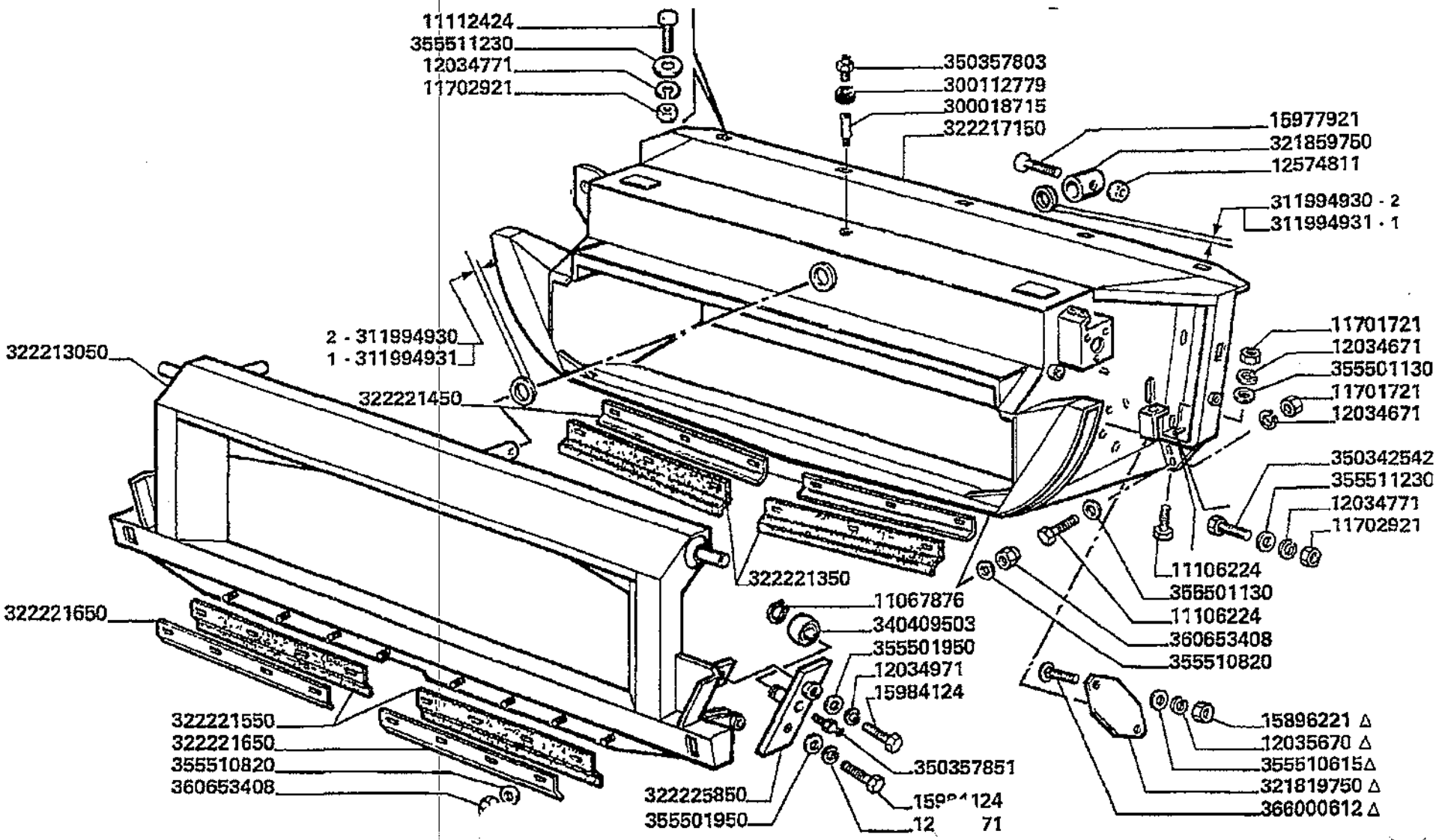

Elevatore anteriore
Elevator
Convoyeur
Elevator
Elevador

19.03.13

Elevatore anteriore integrale (prolunga)
Front elevator
Convoyeur
Vorderelevator
Elevador anterior

MTB "L" - L 626

Laverda\19.03p6.L626mcs.png

			Italiano	Inglese	Francese	Tedesco	Spagnolo
-	10615179	2	Rosetta	Lock washer	Rondelle frein	Federring	Arandela grower
-	11067876	4	Anello elastico	Spring lockwasher	Circlips	Ring	Anillo
-	11106224	32	Vite	Screw	Vis	Schraube	Tornillo
-	11112424	7	Vite	Screw	Vis	Schraube	Tornillo
-	11701721	56	Dado	Nut	Ecrou	Mutter	Tuerca
-	11702921	13	Dado	Nut	Ecrou	Mutter	Tuerca
-	12034671	56	Rosetta	Lock washer	Rondelle frein	Federring	Arandela grower
-	12034771	15	Rosetta	Lock washer	Rondelle frein	Federring	Arandela grower
-	12034971	4	Rosetta	Lock washer	Rondelle frein	Federring	Arandela grower
-	12035670	12	Rosetta	Lock washer	Rondelle frein	Federring	Arandela grower
			000120356710 (12)				
-	12574811	3	Dado	Nut	Ecrou	Mutter	Tuerca
-	15896221	6	Dado	Nut	Ecrou	Mutter	Tuerca
-	15977921	1	Vite	Screw	Vis	Schraube	Tornillo
-	15984124	4	Vite	Screw	Vis	Schraube	Tornillo
-	300018715	1	Prolunga	Extension	Rallonge	Verlaengerung	Extension
-	300112779	1	Gommino	Grommet	Passe fil	Gummituelle	Pasacable
-	311994930	2	Rondella	Washer	Rondelle	Unterlegscheibe	Arandela
-	311994931	4	Rondella	Washer	Rondelle	Unterlegscheibe	Arandela
-	321819750	2	Chiusura	Panel	Couvercle	Deckel	Cubierta
			N.A. (2)				
-	321837650	1	Albero	Shaft	Arbre	Welle	Arbol
			003223950503 (1)				
-	321859750	1	Boccola	Bush	Bague	Buchse	Casquillo
-	322003250	1	Lamiera	Plate	Plaque	Platte	Plato
			N.A. (1)				

Elevatore anteriore
Elevator
Convoyeur
Elevator
Elevador

MTB *L* - L 626

19.03.1
3

Elevatore anteriore integrale (prolunga)
Front elevator
Convoyeur
Vorderelevator
Elevador anterior

Laverda\19.03p6.L626mcs.png

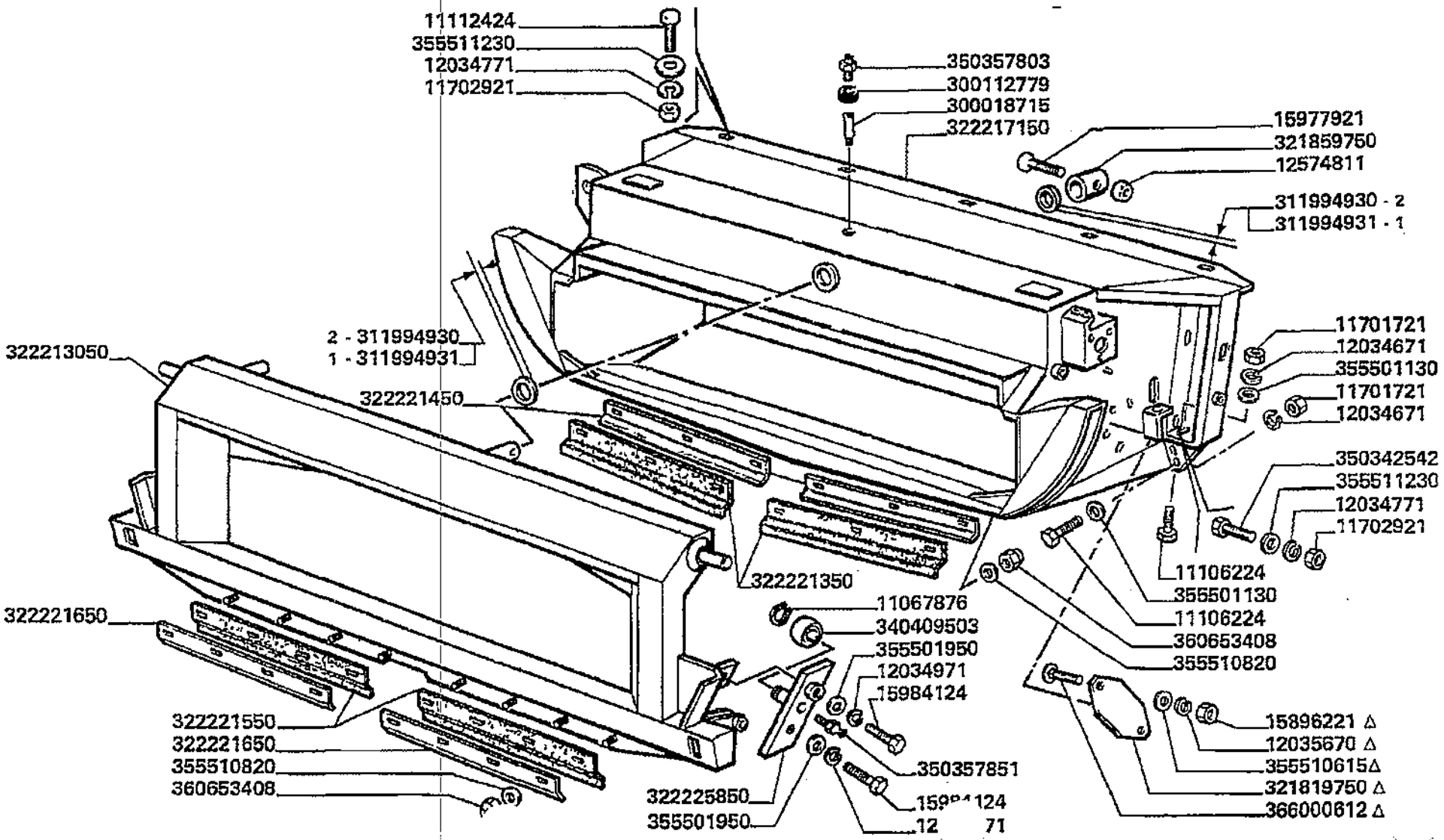

Elevatore anteriore
Elevator
Convoyeur
Elevator
Elevador

19.03.13

Elevatore anteriore integrale (prolunga)
Front elevator
Convoyeur
Vorderelevator
Elevador anterior

MTB "L" - L 626

Laverda\19.03p6.L626mcs.png

			Italiano	Inglese	Francese	Tedesco	Spagnolo
-	322213050	1	Raccordo	Union	Raccord	Verschraubung	Racor
			N.A. (1)				
-	322217150	1	Prolunga elevatore	Extension lead	Rallonge convoyeur	Verlangerungsschnur	Cordon de extencion
			N.A. (1)				
-	322221350	2	Guarnizione	Gasket	Guarniture	Dichtung	Junta
-	322221450	2	Riscontro	Strap	Patte de fixation	Lasche	Banda
-	322221550	2	Guarnizione	Gasket	Guarniture	Dichtung	Junta
-	322221650	2	Riscontro	Strap	Patte de fixation	Lasche	Banda
-	322225850	2	Supporto	Support	Support	Lagerung	Dispos.de sosten
-	322413850	2	Squadretta	Bracket, supporting	Equerre	Schalter,autom.ausloesen	Pieza de apoyo
-	340409503	4	Rotella	Guide roller	Rouleau de guidage	Fuehrungsrolle	Rodillo de guia
-	350342542	6	Vite	Screw	Vis	Schraube	Tornillo
-	350357803	3	Ingrassatore	Nipple, lube	Graisseur	Schmiernippel	Engrasador
-	350357851	4	Ingrassatore	Nipple, lube	Graisseur	Schmiernippel	Engrasador
-	355501130	12	Rondella	Washer	Rondelle	Unterlegscheibe	Arandela
-	355501950	4	Rondella	Washer	Rondelle	Unterlegscheibe	Arandela
			003555019300 (4)				
-	355510615	4	Rondella	Washer	Rondelle	Unterlegscheibe	Arandela
-	355510820	65	Rondella	Washer	Rondelle	Unterlegscheibe	Arandela
-	355511230	17	Rondella	Washer	Rondelle	Unterlegscheibe	Arandela
-	360653408	14	Dado	Nut	Ecrou	Mutter	Tuerca
-	366000612	4	Vite	Screw	Vis	Schraube	Tornillo

Elevatore anteriore
Elevator
Convoyeur
Elevator
Elevador

MTB *L* - L 626

19.03.1
4

Elevatore anteriore integrale (martinetto)
Front elevator
Convoyeur
Vorderelevator
Elevador anterior

Laverda\19.03p7.L626mcs.png

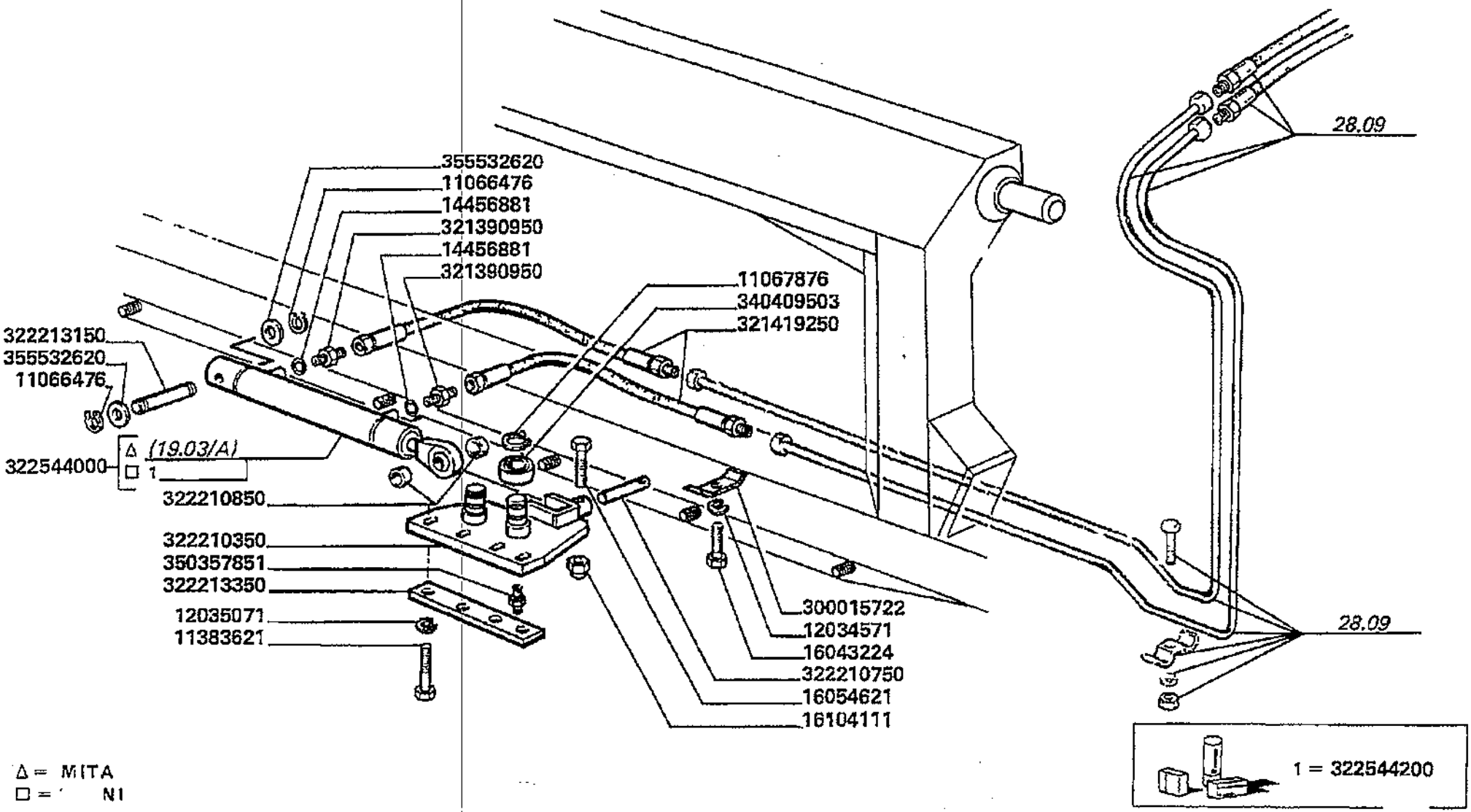

Δ = MITA
□ = NI

Elevatore anteriore
Elevator
Convoyeur
Elevator
Elevador

19.03.1
4

Elevatore anteriore integrale (martinetto)
Front elevator
Convoyeur
Vorderelevator
Elevador anterior

MTB "L" - L 626

Laverda\19.03p7.L626mcs.png

			Italiano	Inglese	Francese	Tedesco	Spagnolo
-	10615179	2	Rosetta	Lock washer	Rondelle frein	Federring	Arandela grower
-	11066476	2	Anello elastico	Spring lockwasher	Circlips	Ring	Anillo
-	11067876	4	Anello elastico	Spring lockwasher	Circlips	Ring	Anillo
-	11383621	8	Vite	Screw	Vis	Schraube	Tornillo
-	12034571	40	Rosetta	Lock washer	Rondelle frein	Federring	Arandela grower
-	12035071	8	Rosetta	Lock washer	Rondelle frein	Federring	Arandela grower
-	14456881	2	O-ring	O-ring	Joint thorique	Dichtring	Junta hermetica
-	16043224	3	Vite	Screw	Vis	Schraube	Tornillo
-	16054621	1	Vite	Screw	Vis	Schraube	Tornillo
-	16104111	191	Dado	Nut	Ecrou	Mutter	Tuerca
-	300015722	1	Briglia ancoraggio	Bridle	Bride	Zaumzeug	Brida
-	321390950	2	Raccordo	Union	Raccord	Verschraubung	Racor
-	321419250	2	Tubo flessibile	Hose	Tuyau flexible	Schlauch	Flexible
-	321837650	1	Albero	Shaft	Arbre	Welle	Arbol
			003223950503 (1)				
-	322003250	1	Lamiera	Plate	Plaque	Platte	Plato
			N.A. (1)				
-	322210350	1	Piastra	Plate	Plaque	Platte	Plato
-	322210750	1	Perno	Pin	Goupille	Bolzen	Pasador
-	322210850	2	Distanziale	Spacer	Entretoise	Abstandstueck	Separador
-	322213150	1	Spina	Dowel	Plot	Zylinderstift	Centraje
-	322213350	1	Riscontro	Strap	Patte de fixation	Lasche	Banda
-	322413850	2	Squadretta	Bracket, supporting	Equerre	Schalter,autom.ausloesen	Pieza de apoyo
-	322544000	1	Martinetto	Jack	Verin	Wagenheber	Gato
-	322544200	1	Serie guarnizioni	Kit seals	Lot guarnitures	Dichtungssatz	Serie de juntas
-	340409503	4	Rotella	Guide roller	Rouleau de guidage	Fuehrungsrolle	Rodillo de guia

Elevatore anteriore
Elevator
Convoyeur
Elevator
Elevador

19.03.1
4

Elevatore anteriore integrale (martinetto)
Front elevator
Convoyeur
Vorderelevator
Elevador anterior

MTB "L" - L 626

Laverda\19.03p7.L626mcs.png

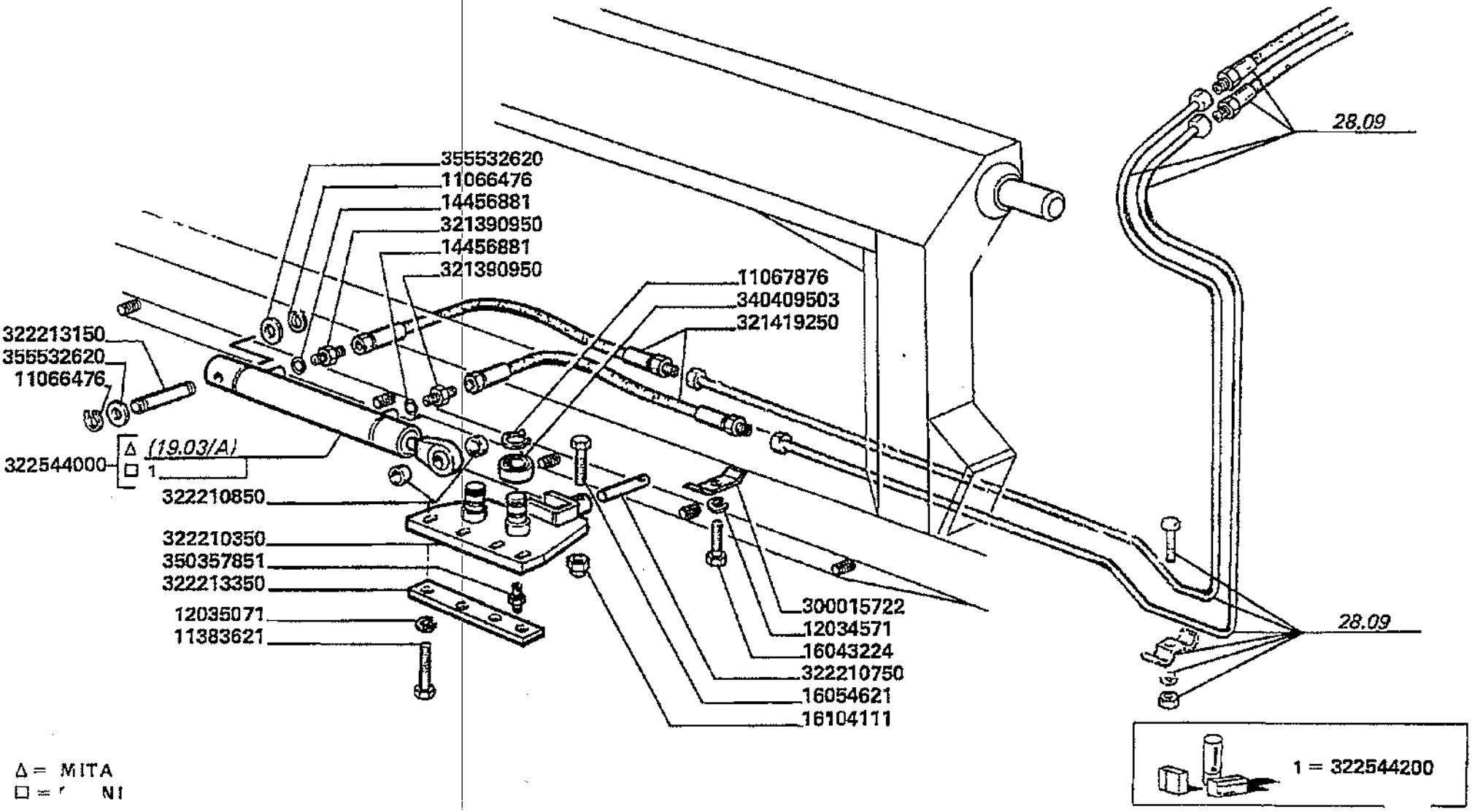

Δ = MITA
□ = [illegible] NI

Elevatore anteriore
Elevator
Convoyeur
Elevator
Elevador

19.03.14

Elevatore anteriore integrale (martinetto)
Front elevator
Convoyeur
Vorderelevator
Elevador anterior

MTB "L" - L 626

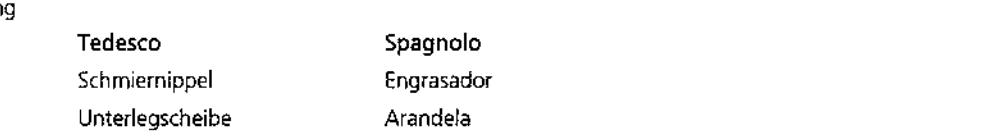
Laverda\19.03p7.L626mcs.png

			Italiano	Inglese	Francese	Tedesco	Spagnolo
-	350357851	4	Ingrassatore	Nipple, lube	Graisseur	Schmiernippel	Engrasador
-	355532620	2	Rondella	Washer	Rondelle	Unterlegscheibe	Arandela

Elevatore anteriore
Elevator
Convoyeur
Elevator
Elevador

MTB *L* - L 626

19.03.1
5

Elevatore anteriore (con rullo)
Front elevator (with feeder roller)
Convoyeur (avec tambour d'alimentation
Vorderelevator (mit foerderwalze)
Elevador anterior (con rodillo alimentador

Laverda\19.03p8.L626mcs.png

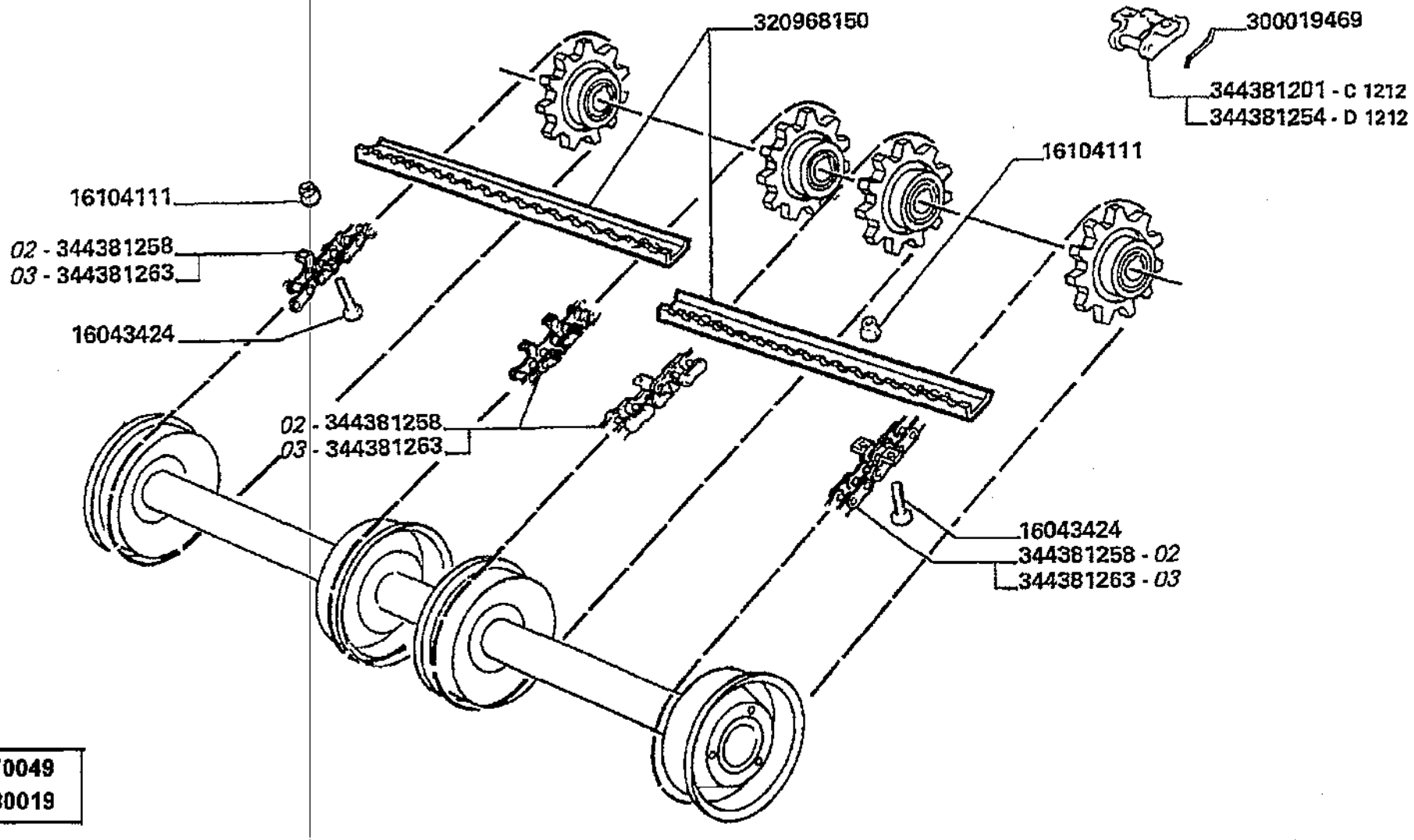

D1212 AUT.N.6E70049
AUT.N.5E80019

Elevatore anteriore
Elevator
Convoyeur
Elevator
Elevador

19.03.15

Elevatore anteriore (con rullo)
Front elevator (with feeder roller)
Convoyeur (avec tambour d'alimentation
Vorderelevator (mit foerderwalze)
Elevador anterior (con rodillo alimentador

MTB "L" - L 626

Laverda\19.03p8.L626mcs.png

			Italiano	Inglese	Francese	Tedesco	Spagnolo
-	10615179	2	Rosetta	Lock washer	Rondelle frein	Federring	Arandela grower
-	16043424	189	Vite	Screw	Vis	Schraube	Tornillo
-	16104111	191	Dado	Nut	Ecrou	Mutter	Tuerca
-	300019469	1	Fermo	Retainer	Reteneur	Haltering	Retenedor
-	320968150	44	Spranga	Bar	Barre	Stab	Barra
			003227677500 (44)				
-	321837650	1	Albero	Shaft	Arbre	Welle	Arbol
			003223950503 (1)				
-	322003250	1	Lamiera	Plate	Plaque	Platte	Plato
			N.A. (1)				
-	322413850	2	Squadretta	Bracket, supporting	Equerre	Schalter,autom.ausloesen	Pieza de apoyo
-	344381201	1	Maglia giunzione	Connecting link	Maillon de jonction	Kettenschloss	Eslabon
-	344381254	1	Maglia giunzione	Connecting link	Maillon de jonction	Kettenschloss	Eslabon
-	344381258	4	Catena	Chain	Chaine	Kette	Cadena
			003443812600 (4)				
-	344381263	4	Catena	Chain	Chaine	Kette	Cadena
			003443812650 (4)				

Elevatore anteriore
Elevator
Convoyeur
Elevator
Elevador

MTB "L" - L 626

19.03.16

Elevatore anteriore
Front elevator
Convoyeur
Vorderelevator
Elevador anterior

Laverda\19.03p9.L626mcs.png

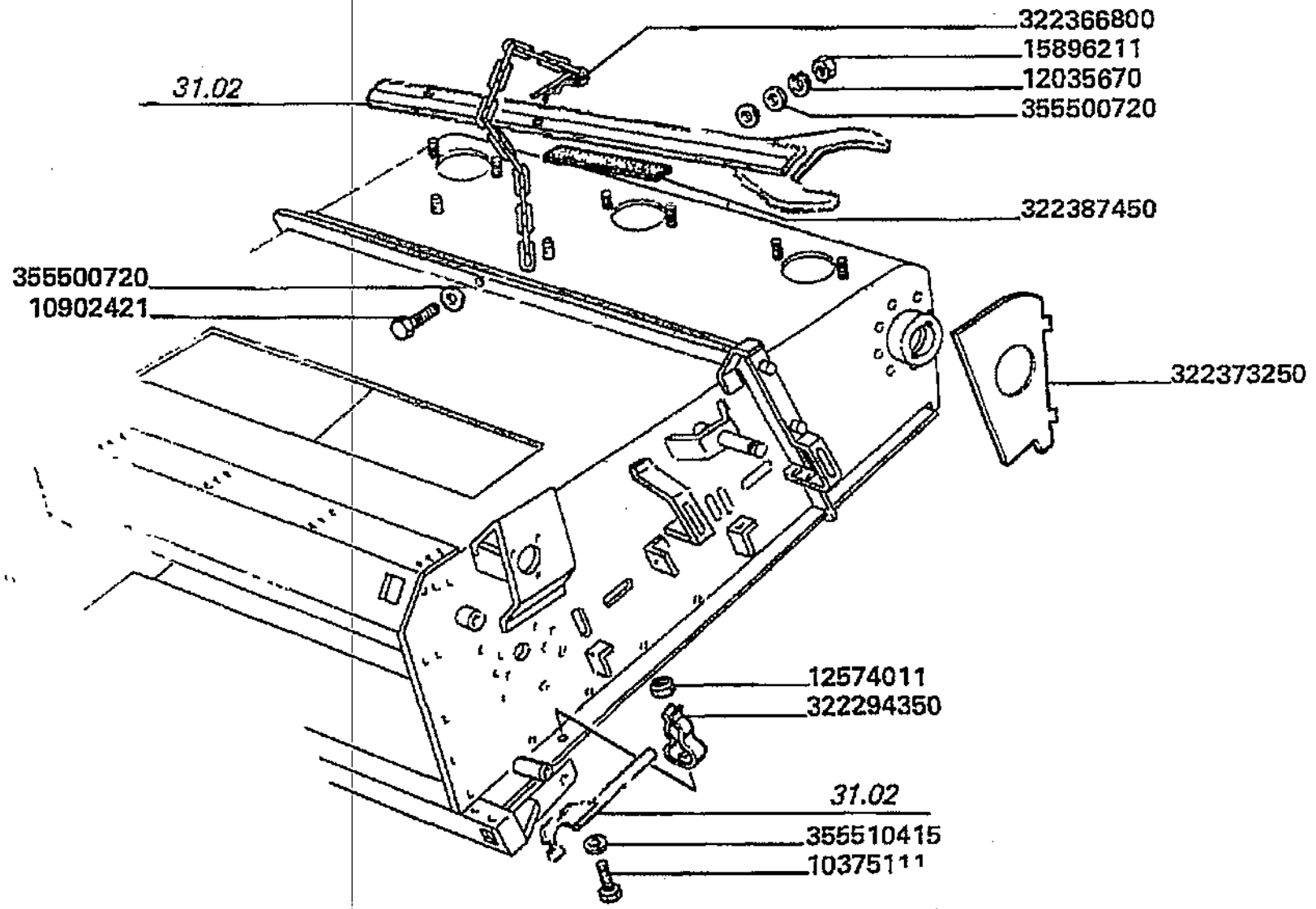

Elevatore anteriore
Elevator
Convoyeur
Elevator
Elevador

19.03.16

Elevatore anteriore
Front elevator
Convoyeur
Vorderelevator
Elevador anterior

MT8 "L" - L 626

Laverda\19.03p9.L626mcs.png

			Italiano	Inglese	Francese	Tedesco	Spagnolo
-	10375111	1	Vite	Screw	Vis	Schraube	Tornillo
-	10615179	2	Rosetta	Lock washer	Rondelle frein	Federring	Arandela grower
-	10902421	2	Vite	Screw	Vis	Schraube	Tornillo
			000109024240 (2)				
-	12035670	12	Rosetta	Lock washer	Rondelle frein	Federring	Arandela grower
			000120356710 (12)				
-	12574011	1	Dado	Nut	Ecrou	Mutter	Tuerca
-	321837650	1	Albero	Shaft	Arbre	Welle	Arbol
			003223950503 (1)				
-	322003250	1	Lamiera	Plate	Plaque	Platte	Plato
			N.A. (1)				
-	322294350	1	Graffa	Claw	Griffe	Greifklaue	Garra
-	322366800	2	Chiavistello	Latch, bolt	Barillet	Klinke	Pestillo
-	322373250	1	Spessore	Shim	Cale reglage	Einstellblech	Calce
			003225464500 (1)				
-	322387450	1	Guarnizione	Gasket	Guarniture	Dichtung	Junta
-	322413850	2	Squadretta	Bracket, supporting	Equerre	Schalter,autom.ausloesen	Pieza de apoyo
-	355500720	2	Rondella	Washer	Rondelle	Unterlegscheibe	Arandela
			003555007150 (2)				
-	355510415	1	Rondella	Washer	Rondelle	Unterlegscheibe	Arandela

Elevatore anteriore Elevator Convoyeur Elevator Elevador	19.03.1 7.A	Elementi martinetto 322228900 Ram element 322228900 Elements de verin 322228900 Hubzylinder elemente 322228900 Elementos martinete 322228900
MTB "L" - L 626		Laverda\19.03_A.L626mcs.png

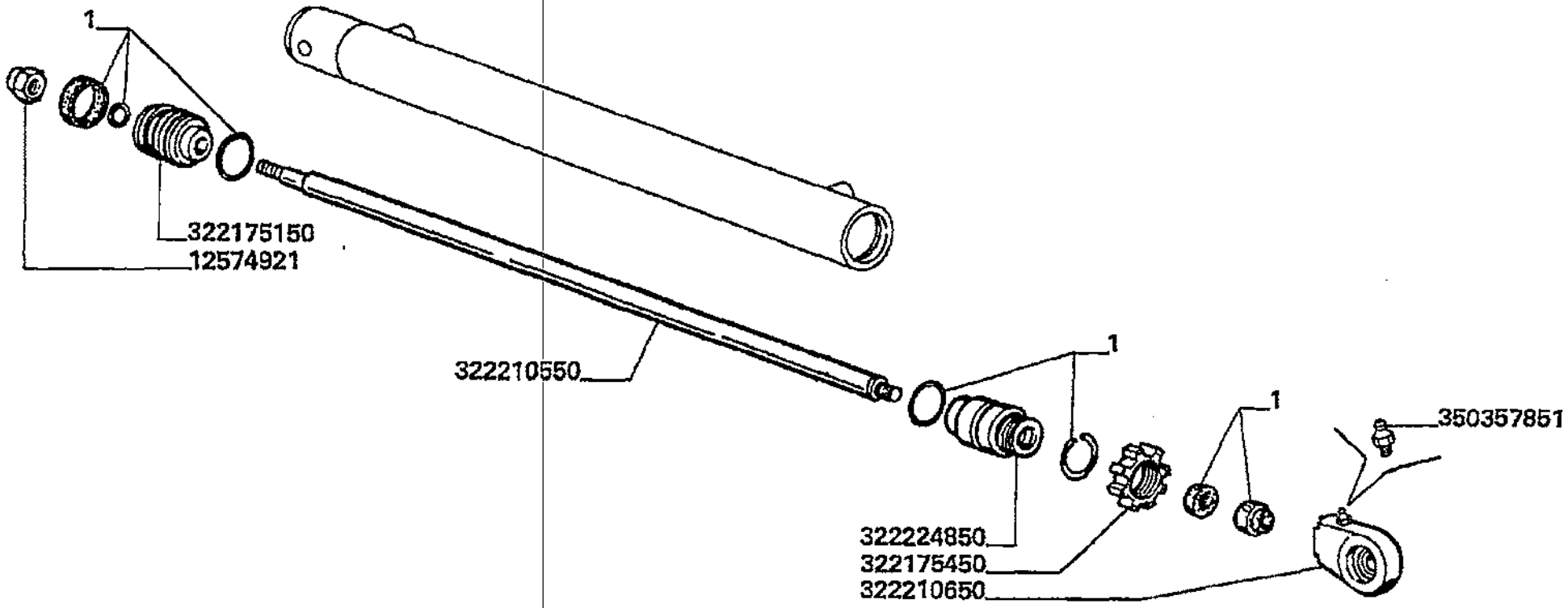

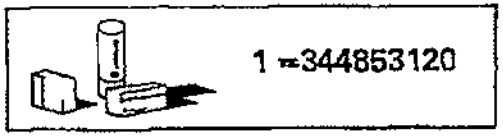

Elevatore anteriore
Elevator
Convoyeur
Elevator
Elevador

19.03.1
7.A

Elementi martinetto 322228900
Ram element 322228900
Elements de verin 322228900
Hubzylinder elemente 322228900
Elementos martinete 322228900

MTB "L" - L 626

Laverda\19.03_A.L626mcs.png

			Italiano	Inglese	Francese	Tedesco	Spagnolo
-	12574921	1	Dado	Nut	Ecrou	Mutter	Tuerca
-	12576121	1	Dado	Nut	Ecrou	Mutter	Tuerca
			N.A. (1)				
-	322175150	1	Pistone	Piston	Piston	Kolben	Piston
-	322175450	1	Ghiera	Ferrule	Virole	Zwinge	Mangto metalico
			N.A. (1)				
-	322210550	1	Asta	Rod	Tringle	Stange	Varilla
-	322210650	1	Terminale	Terminal	Terminal	Endstueck	Terminal
-	322224850	1	Stantuffo	Piston	Piston	Kolben	Embolo
			N.A. (1)				
-	344853120	1	Serie guarnizioni	Kit seals	Lot guarnitures	Dichtungssatz	Serie de juntas
-	350357851	1	Ingrassatore	Nipple, lube	Graisseur	Schmiernippel	Engrasador

Elevatore anteriore
Elevator
Convoyeur
Elevator
Elevador

MTB "L" - L 626

19.11

Sollevamento piattaforma (senza galleggiamento)
Cutter bar lifting (without floatation)
Relevage plateforme (sanz flottement)
Heben der maehtisch (onhe floating)
Levantamiento plataforma (sin floatamiento)

Laverda\19.11.L626mcs.png

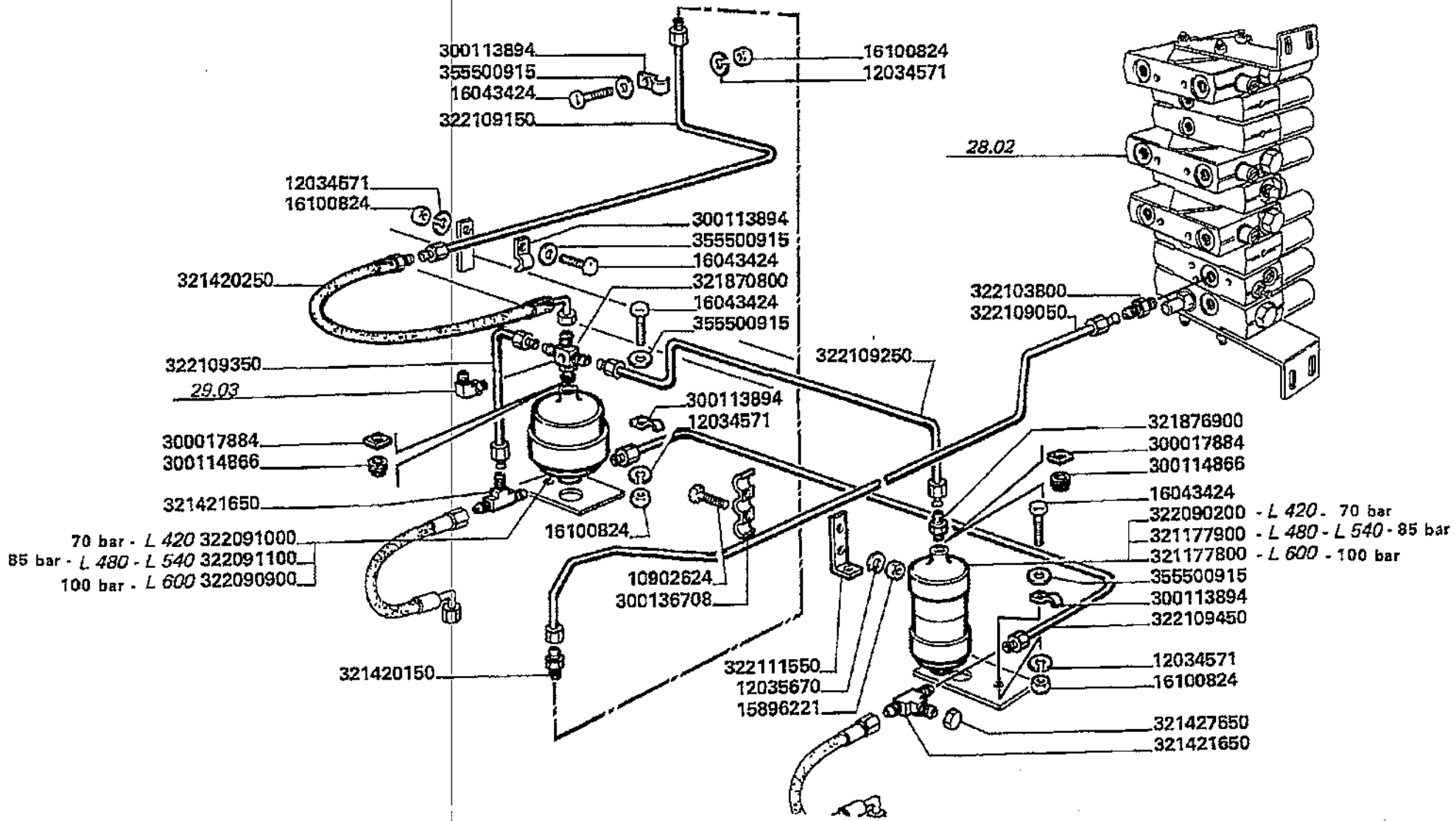

Elevatore anteriore
Elevator
Convoyeur
Elevator
Elevador

19.11

Sollevamento piattaforma (senza galleggiamento)
Cutter bar lifting (without floatation)
Relevage plateforme (sanz flottement)
Heben der maehtisch (onhe floating)
Levantamiento plataforma (sin floatamiento)

MTB "L" - L 626

Laverda\19.11.L626mcs.png

			Italiano	Inglese	Francese	Tedesco	Spagnolo
-	10902624	1	Vite	Screw	Vis	Schraube	Tornillo
			000109026240 (1)				
-	12034571	7	Rosetta	Lock washer	Rondelle frein	Federring	Arandela grower
-	15896211	3	Dado	Nut	Ecrou	Mutter	Tuerca
-	16043424	7	Vite	Screw	Vis	Schraube	Tornillo
-	16100824	6	Dado	Nut	Ecrou	Mutter	Tuerca
-	300017884	3	Valvola	Valve	Soupape	Ventil	Valvula
			003227180500 (3)				
-	300113894	4	Briglia	Bridle	Bride	Spannband	Brida
-	300114866	3	Tappo	Plug	Bouchon	Verschl.stopfen	Tapon
-	300136708	1	Briglia	Bridle	Bride	Spannband	Brida
-	321177800	1	Accumulatore	Accumulator	Accumulateur	Akkumulator	Acumulador
-	321177900	1	Accumulatore	Accumulator	Accumulateur	Akkumulator	Acumulador
-	321420150	1	Raccordo	Union	Raccord	Verschraubung	Racor
-	321420250	1	Tubo flessibile	Hose	Tuyau flexible	Schlauch	Flexible
-	321421650	2	Raccordo	Union	Raccord	Verschraubung	Racor
-	321427650	1	Tappo	Plug	Bouchon	Verschl.stopfen	Tapon
-	321870800	1	Raccordo	Union	Raccord	Verschraubung	Racor
			003221104000 (1)				
-	321876900	1	Raccordo	Union	Raccord	Verschraubung	Racor
-	322090200	1	Accumulatore	Accumulator	Accumulateur	Akkumulator	Acumulador
-	322090900	1	Accumulatore	Accumulator	Accumulateur	Akkumulator	Acumulador
-	322091000	1	Accumulatore	Accumulator	Accumulateur	Akkumulator	Acumulador
-	322091100	1	Accumulatore	Accumulator	Accumulateur	Akkumulator	Acumulador
			003227187500 (1)				
-	322103800	1	Raccordo	Union	Raccord	Verschraubung	Racor

Elevatore anteriore
Elevator
Convoyeur
Elevator
Elevador

MTB "L" - L 626

19.11

Sollevamento piattaforma (senza galleggiamento)
Cutter bar lifting (without floatation)
Relevage plateforme (sanz flottement)
Heben der maehtisch (onhe floating)
Levantamiento plataforma (sin floatamiento)

Laverda\19.11.L626mcs.png

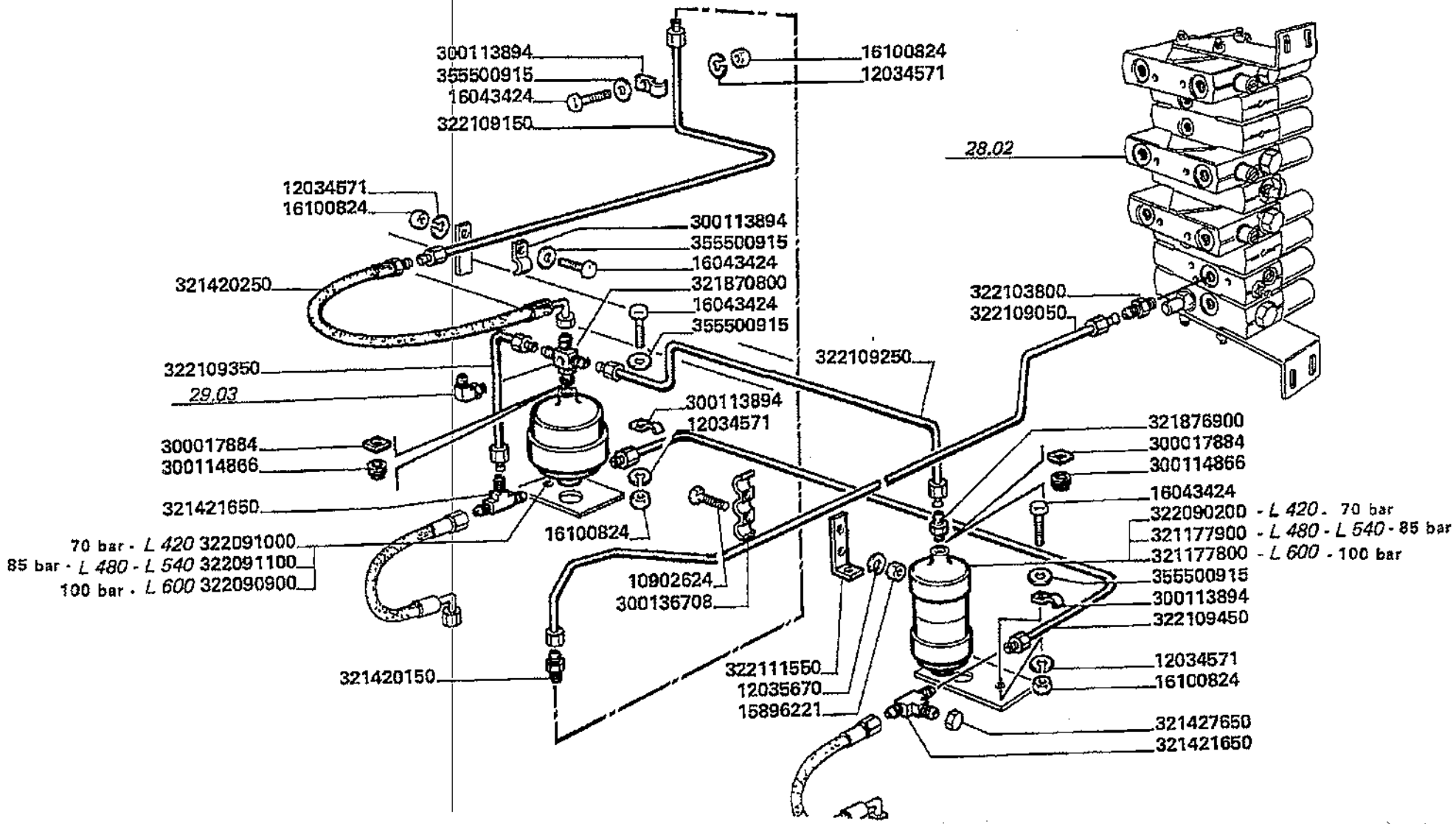

Elevatore anteriore
Elevator
Convoyeur
Elevator
Elevador

MTB "L" - L 626

19.11

Sollevamento piattaforma (senza galleggiamento)
Cutter bar lifting (without floatation)
Relevage plateforme (sanz flottement)
Heben der maehtisch (onhe floating)
Levantamiento plataforma (sin floatamiento)

Laverda\19.11.L626mcs.png

			Italiano	Inglese	Francese	Tedesco	Spagnolo
-	322109050	1	Tubo	Pipe	Canalisation	Rohrleitung	Cano
-	322109150	1	Tubo	Pipe	Canalisation	Rohrleitung	Cano
-	322109250	1	Tubo	Pipe	Canalisation	Rohrleitung	Cano
-	322109350	1	Tubo	Pipe	Canalisation	Rohrleitung	Cano
-	322109450	1	Tubo	Pipe	Canalisation	Rohrleitung	Cano
-	322111550	1	Squadretta	Bracket, supporting	Equerre	Schalter,autom.ausloesen	Pieza de apoyo
-	322543900	1	Serie guarnizioni	Kit seals	Lot guarnitures	Dichtungssatz	Serie de juntas
-	322546300	1	Serie guarnizioni	Kit seals	Lot guarnitures	Dichtungssatz	Serie de juntas
-	355500915	4	Rondella	Washer	Rondelle	Unterlegscheibe	Arandela

Elevatore anteriore
Elevator
Convoyeur
Elevator
Elevador

MT8 "L" - L 626

19.11.1

Sollevamento piattaforma (con galleggiamento) pag
Cutter bar lifting
Relevage plateforme
Heben der maehtisch
Levantamiento plataforma

Laverda\19.11p2.L626mcs.png

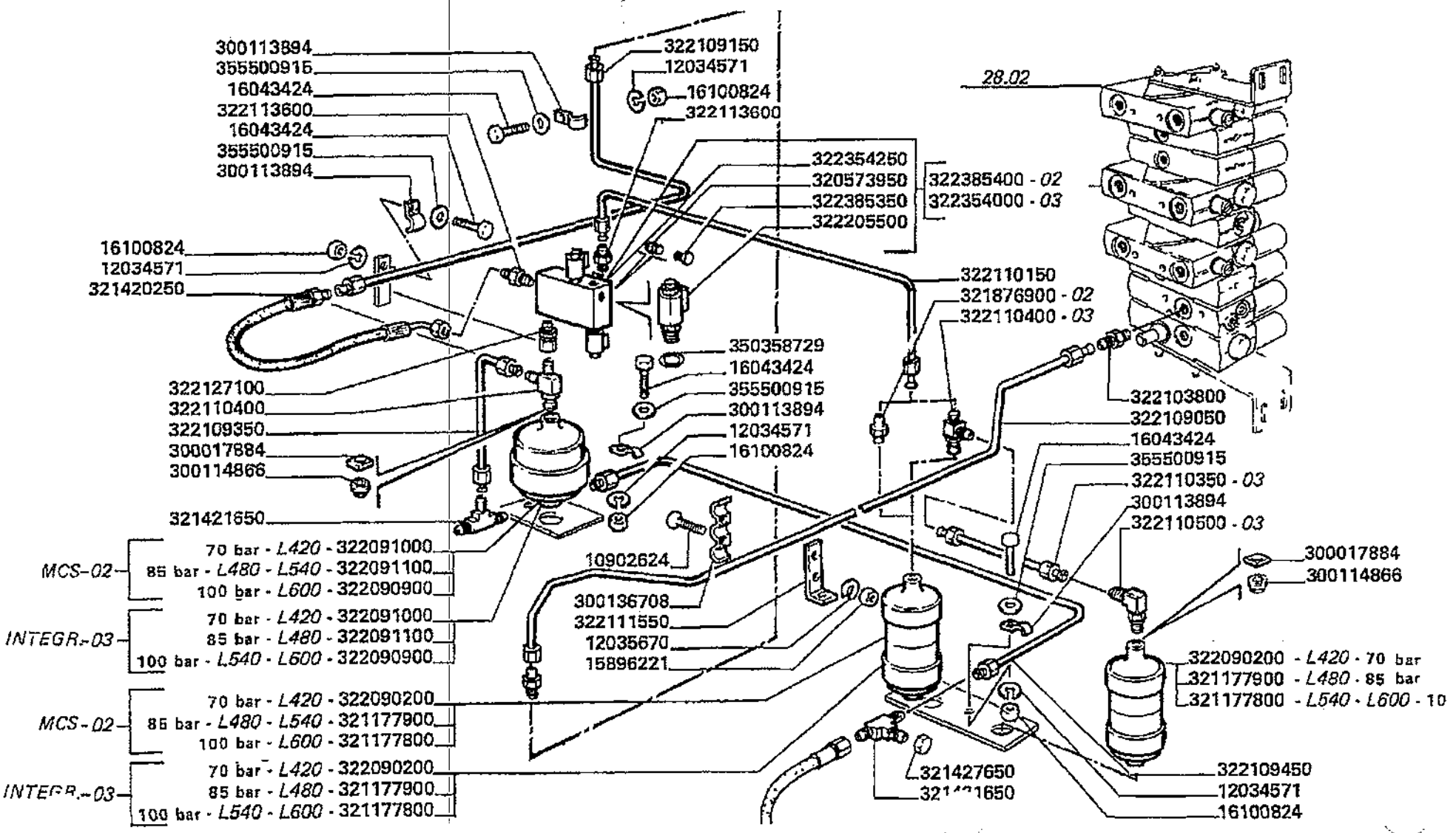

Elevatore anteriore
Elevator
Convoyeur
Elevator
Elevador

19.11.1

Sollevamento plattaforma (con galleggiamento) pag
Cutter bar lifting
Relevage plateforme
Heben der maehtisch
Levantamiento plataforma

MTB "L" - L 626

Laverda\19.11p2.L626mcs.png

			Italiano	Inglese	Francese	Tedesco	Spagnolo
-	10902624	1	Vite	Screw	Vis	Schraube	Tornillo
			● 000109026240 (1)				
-	12034571	7	Rosetta	Lock washer	Rondelle frein	Federring	Arandela grower
-	15896211	3	Dado	Nut	Ecrou	Mutter	Tuerca
-	16043424	7	Vite	Screw	Vis	Schraube	Tornillo
-	16100824	6	Dado	Nut	Ecrou	Mutter	Tuerca
-	300017884	3	Valvola	Valve	Soupape	Ventil	Valvula
			● 003227180500 (3)				
-	300113894	4	Briglia	Bridle	Bride	Spannband	Brida
-	300114866	3	Tappo	Plug	Bouchon	Verschl.stopfen	Tapon
-	300136708	1	Briglia	Bridle	Bride	Spannband	Brida
-	320573950	1	Valvola	Valve	Soupape	Ventil	Valvula
-	321177800	1	Accumulatore	Accumulator	Accumulateur	Akkumulator	Acumulador
-	321177900	1	Accumulatore	Accumulator	Accumulateur	Akkumulator	Acumulador
-	321420250	1	Tubo flessibile	Hose	Tuyau flexible	Schlauch	Flexible
-	321421650	2	Raccordo	Union	Raccord	Verschraubung	Racor
-	321427650	1	Tappo	Plug	Bouchon	Verschl.stopfen	Tapon
-	321876900	1	Raccordo	Union	Raccord	Verschraubung	Racor
-	322090200	1	Accumulatore	Accumulator	Accumulateur	Akkumulator	Acumulador
-	322090900	1	Accumulatore	Accumulator	Accumulateur	Akkumulator	Acumulador
-	322091000	1	Accumulatore	Accumulator	Accumulateur	Akkumulator	Acumulador
-	322091100	1	Accumulatore	Accumulator	Accumulateur	Akkumulator	Acumulador
			● 003227187500 (1)				
-	322103800	1	Raccordo	Union	Raccord	Verschraubung	Racor
-	322109050	1	Tubo	Pipe	Canalisation	Rohrleitung	Cano
-	322109150	1	Tubo	Pipe	Canalisation	Rohrleitung	Cano

Elevatore anteriore
Elevator
Convoyeur
Elevator
Elevador

MTB "L" - L 626

19.11.1

Sollevamento plattaforma (con galleggiamento) pag
Cutter bar lifting
Relevage plateforme
Heben der maehtisch
Levantamiento plataforma

Laverda\19.11p2.L626mcs.png

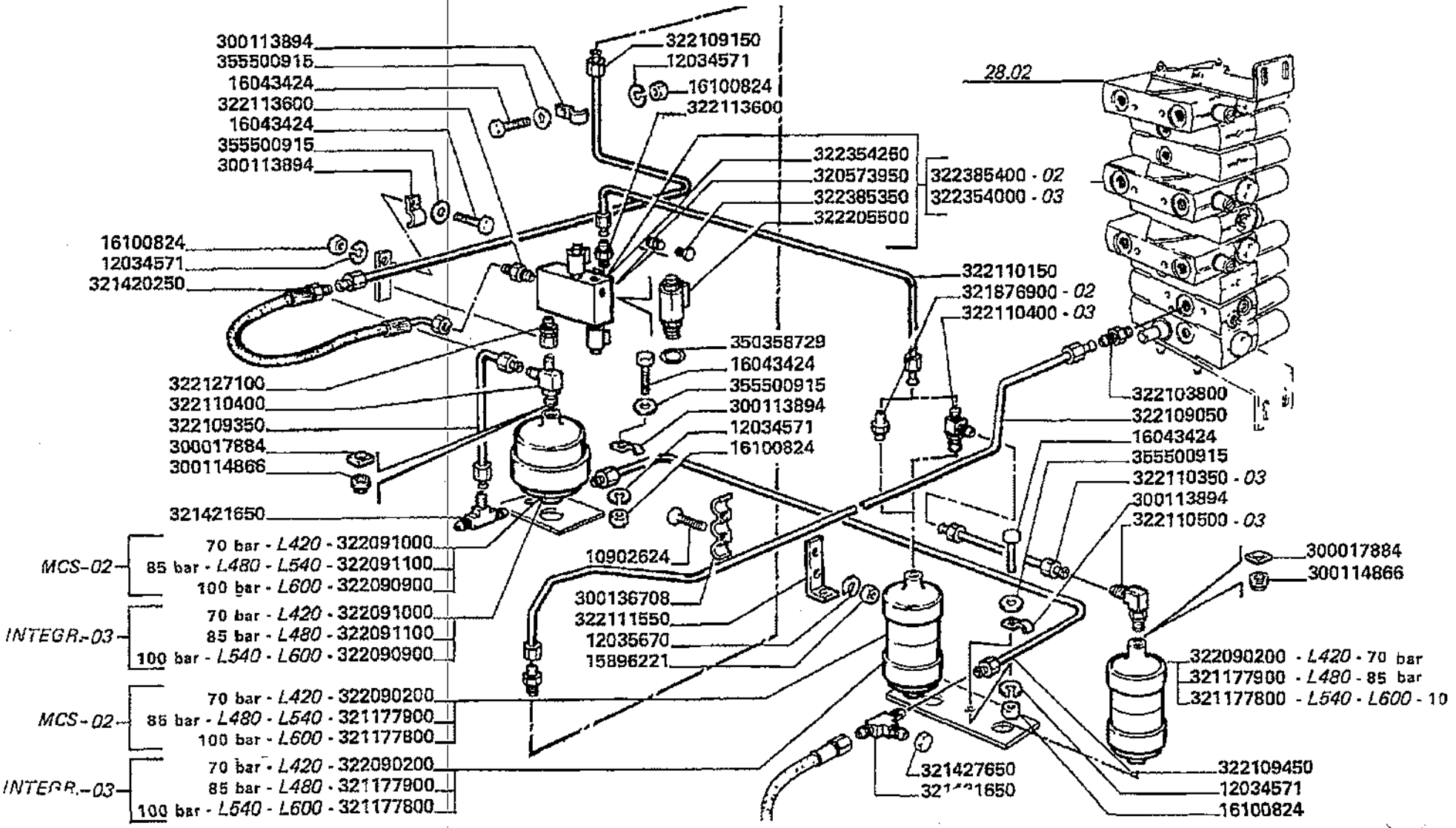

Elevatore anteriore
Elevator
Convoyeur
Elevator
Elevador

MTB "L" - L 626

19.11.1

Sollevamento plattaforma (con galleggiamento) pag
Cutter bar lifting
Relevage plateforme
Heben der maehtisch
Levantamiento plataforma

Laverda\19.11p2.L626mcs.png

			Italiano	Inglese	Francese	Tedesco	Spagnolo
-	322109350	1	Tubo	Pipe	Canalisation	Rohrleitung	Cano
-	322109450	1	Tubo	Pipe	Canalisation	Rohrleitung	Cano
-	322110150	1	Tubo	Pipe	Canalisation	Rohrleitung	Cano
-	322110350	1	Tubo	Pipe	Canalisation	Rohrleitung	Cano
-	322110400	1	Raccordo	Union	Raccord	Verschraubung	Racor
-	322110500	1	Raccordo	Union	Raccord	Verschraubung	Racor
-	322111550	1	Squadretta	Bracket, supporting	Equerre	Schalter,autom.ausloesen	Pieza de apoyo
-	322113600	2	Raccordo	Union	Raccord	Verschraubung	Racor
-	322127100	1	Raccordo	Union	Raccord	Verschraubung	Racor
-	322205500	1	Valvola	Valve	Soupape	Ventil	Valvula
-	322354000	1	Gruppo di regolazion	Control unit	Groupe regulation	Reglergruppe	Grupo regulador
			003223854000 (1)				
-	322354250	1	Blocchetto	Block	Bloc	Platte	Bloque
-	322385350	1	Tappo	Plug	Bouchon	Verschl.stopfen	Tapon
-	322385400	1	Gruppo di regolazion	Control unit	Groupe regulation	Reglergruppe	Grupo regulador
-	322543900	1	Serie guarnizioni	Kit seals	Lot guarnitures	Dichtungssatz	Serie de juntas
-	322546300	1	Serie guarnizioni	Kit seals	Lot guarnitures	Dichtungssatz	Serie de juntas
-	350358729	1	Guarnizione	Gasket	Guarniture	Dichtung	Junta
-	355500915	4	Rondella	Washer	Rondelle	Unterlegscheibe	Arandela

Elevatore anteriore
Elevator
Convoyeur
Elevator
Elevador

MTB "L" - L 626

19.11.2

Sollevamento plattaforma (con galleggiamento) pag
Cutter bar lifting (with floating)
Relevage plateforme (avec flottement)
Heben der maehtisch (mit floating)
Levantamiento plataforma (con floatamiento)

Laverda\19.11p3.L626mcs.png

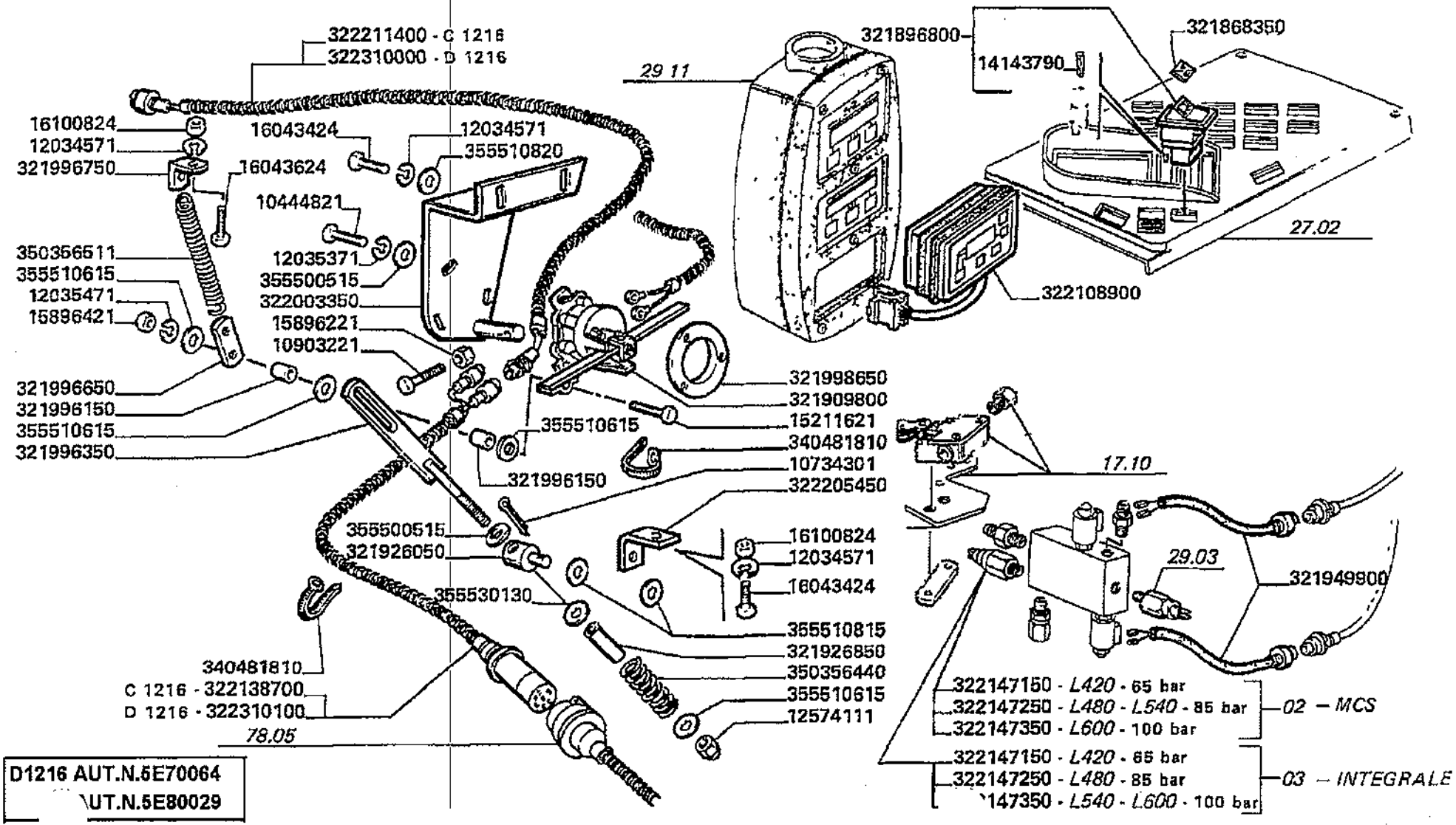

D1216 AUT.N.5E70064
UT.N.5E80029

Elevatore anteriore
Elevator
Convoyeur
Elevator
Elevador

19.11.2

Sollevamento plattaforma (con galleggiamento) pag
Cutter bar lifting (with floating)
Relevage plateforme (avec flottement)
Heben der maehtisch (mit floating)
Levantamiento plataforma (con floatamiento)

MTB "L" - L 626

Laverda\19.11p3.L626mcs.png

			Italiano	Inglese	Francese	Tedesco	Spagnolo
-	10444821	3	Vite	Screw	Vis	Schraube	Tornillo
-	10734301	1	Copiglia	Linch pin	Goupile ferguson	Vorstecker	Pasador para eje
-	10903221	1	Vite	Screw	Vis	Schraube	Tornillo
-	12034571	7	Rosetta	Lock washer	Rondelle frein	Federring	Arandela grower
-	12035371	3	Rosetta	Lock washer	Rondelle frein	Federring	Arandela grower
-	12035471	1	Rosetta	Lock washer	Rondelle frein	Federring	Arandela grower
-	12574111	1	Dado	Nut	Ecrou	Mutter	Tuerca
-	14143790	1	Lampeggiante	Light	Clignotant	Blinklicht	Destello
-	15211621	1	Vite	Screw	Vis	Schraube	Tornillo
-	15896211	3	Dado	Nut	Ecrou	Mutter	Tuerca
-	15896421	1	Dado	Nut	Ecrou	Mutter	Tuerca
			000158964110 (1)				
-	16043424	7	Vite	Screw	Vis	Schraube	Tornillo
-	16043624	1	Vite	Screw	Vis	Schraube	Tornillo
-	16100824	6	Dado	Nut	Ecrou	Mutter	Tuerca
-	321868350	1	Piastrina	Plate	Plaquette	Plaettchen	Plaquita
-	321896800	1	Pulsante	Button	Bouton	Knopftaste	Pulsador
-	321909800	1	Reostato	Rheostat	Rheostat	Widerstandsregler	Reostato
-	321926050	1	Snodo	Ball joint	Rotule	Kardangelenk	Articulacion
-	321926850	1	Distanziale	Spacer	Entretoise	Abstandstueck	Separador
-	321949900	2	Cavo elettrico	Wire/cable	Faisceau electrique	Draht	Hilo
-	321996150	2	Boccola	Bush	Bague	Buchse	Casquillo
-	321996350	1	Tirante regolazione	Tie rod	Tirant	Zugstrebe	Tirante
-	321996650	1	Piastrina	Plate	Plaquette	Plaettchen	Plaquita
-	321996750	1	Squadretta	Bracket, supporting	Equerre	Schalter,autom.ausloesen	Pieza de apoyo
-	321998650	1	Ghiera	Ferrule	Virole	Zwinge	Mangto metalico

Elevatore anteriore
Elevator
Convoyeur
Elevator
Elevador

MTB "L" - L 626

19.11.2

Sollevamento piattaforma (con galleggiamento) pag
Cutter bar lifting (with floating)
Relevage plateforme (avec flottement)
Heben der maehtisch (mit floating)
Levantamiento plataforma (con floatamiento)

Laverda\19.11p3.L626mcs.png

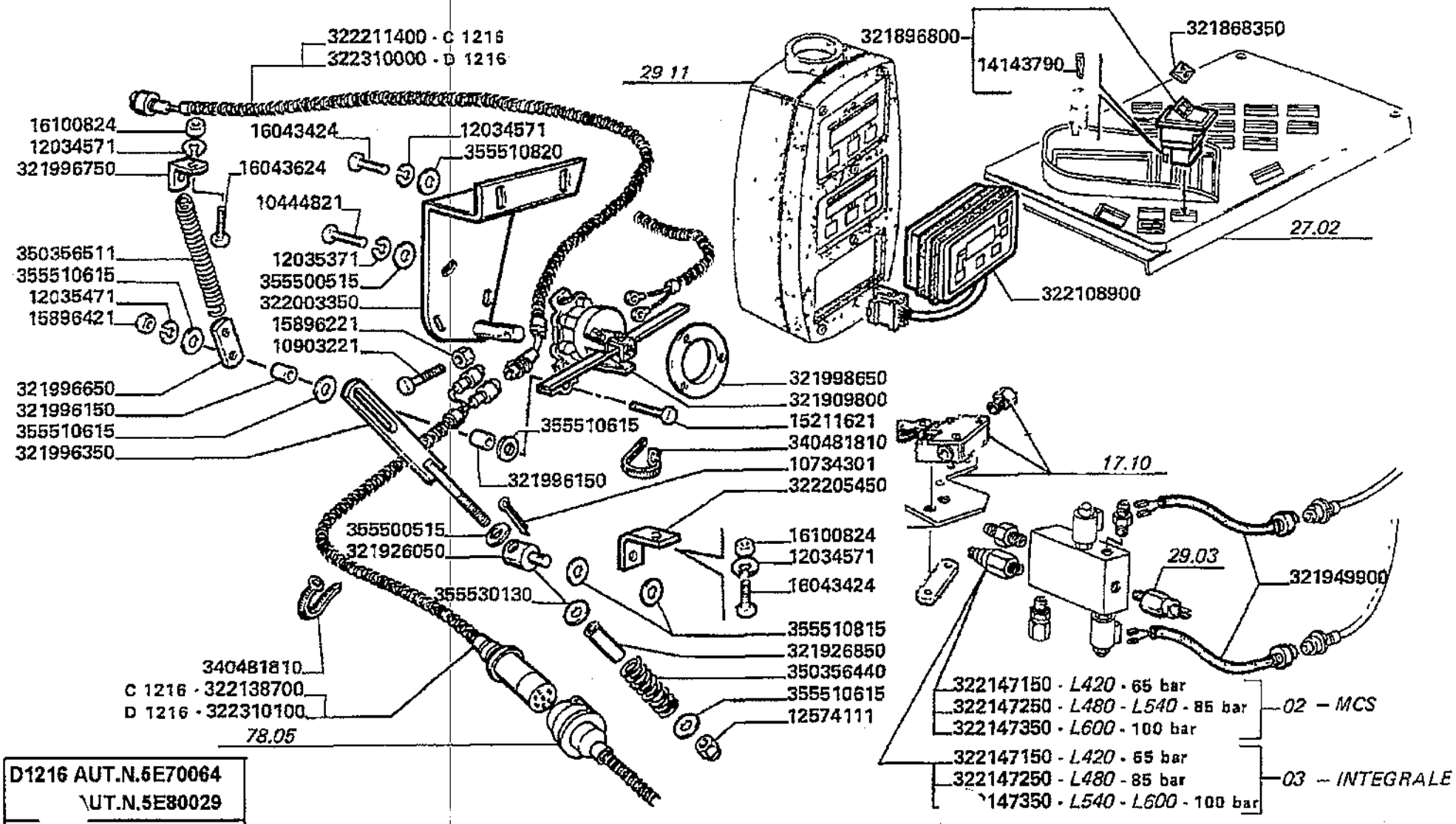

D1216 AUT.N.5E70064
UT.N.5E80029

Elevatore anteriore
Elevator
Convoyeur
Elevator
Elevador

MTB "L" - L 626

19.11.2

Sollevamento plattaforma (con galleggiamento) pag
Cutter bar lifting (with floating)
Relevage plateforme (avec flottement)
Heben der maehtisch (mit floating)
Levantamiento plataforma (con floatamiento)

Laverda\19.11p3.L626mcs.png

			Italiano	Inglese	Francese	Tedesco	Spagnolo
-	322003350	1	Supporto	Support	Support	Lagerung	Dispos.de sosten
-	322108900	1	Centralina	Electr.contr.unit	Boitier electronique	Bae	Unidad de mando y pa
-	322138700	1	Cavo elettrico	Wire/cable	Faisceau electrique	Draht	Hilo
-	322147150	1	Pressostato	Pressure switch	Pressostat	Druckschalter	Presostato
-	322147250	1	Pressostato	Pressure switch	Pressostat	Druckschalter	Presostato
-	322147350	1	Pressostato	Pressure switch	Pressostat	Druckschalter	Presostato
-	322205450	1	Squadretta	Bracket, supporting	Equerre	Schalter,autom.ausloesen	Pieza de apoyo
-	322211400	1	Cavo elettrico	Wire/cable	Faisceau electrique	Draht	Hilo
-	322310000	1	Cavo elettrico	Wire/cable	Faisceau electrique	Draht	Hilo
-	322310100	1	Cavo elettrico	Wire/cable	Faisceau electrique	Draht	Hilo
-	322543900	1	Serie guarnizioni	Kit seals	Lot guarnitures	Dichtungssatz	Serie de juntas
-	322546300	1	Serie guarnizioni	Kit seals	Lot guarnitures	Dichtungssatz	Serie de juntas
-	340481810	25	Fascetta	Clamp	Collier	Halteschelle	Abrazadera
-	350356440	1	Molla	Spring	Ressort	Feder	Accionador
-	350356511	1	Molla	Spring	Ressort	Feder	Accionador
-	355500515	4	Rondella	Washer	Rondelle	Unterlegscheibe	Arandela
-	355510615	4	Rondella	Washer	Rondelle	Unterlegscheibe	Arandela
-	355510815	2	Rondella	Washer	Rondelle	Unterlegscheibe	Arandela
			003555108200 (2)				
-	355510820	2	Rondella	Washer	Rondelle	Unterlegscheibe	Arandela
-	355530130	1	Rondella	Washer	Rondelle	Unterlegscheibe	Arandela

Elevatore anteriore Elevator Convoyeur Elevator Elevador	19.11.3	Sollevamento piattaforma Cutter bar lifting Relevage plateforme Heben der maehtisch Levantamiento plataforma
MTB "L" - L 626		Laverda\19.11p4.L626mcs.png

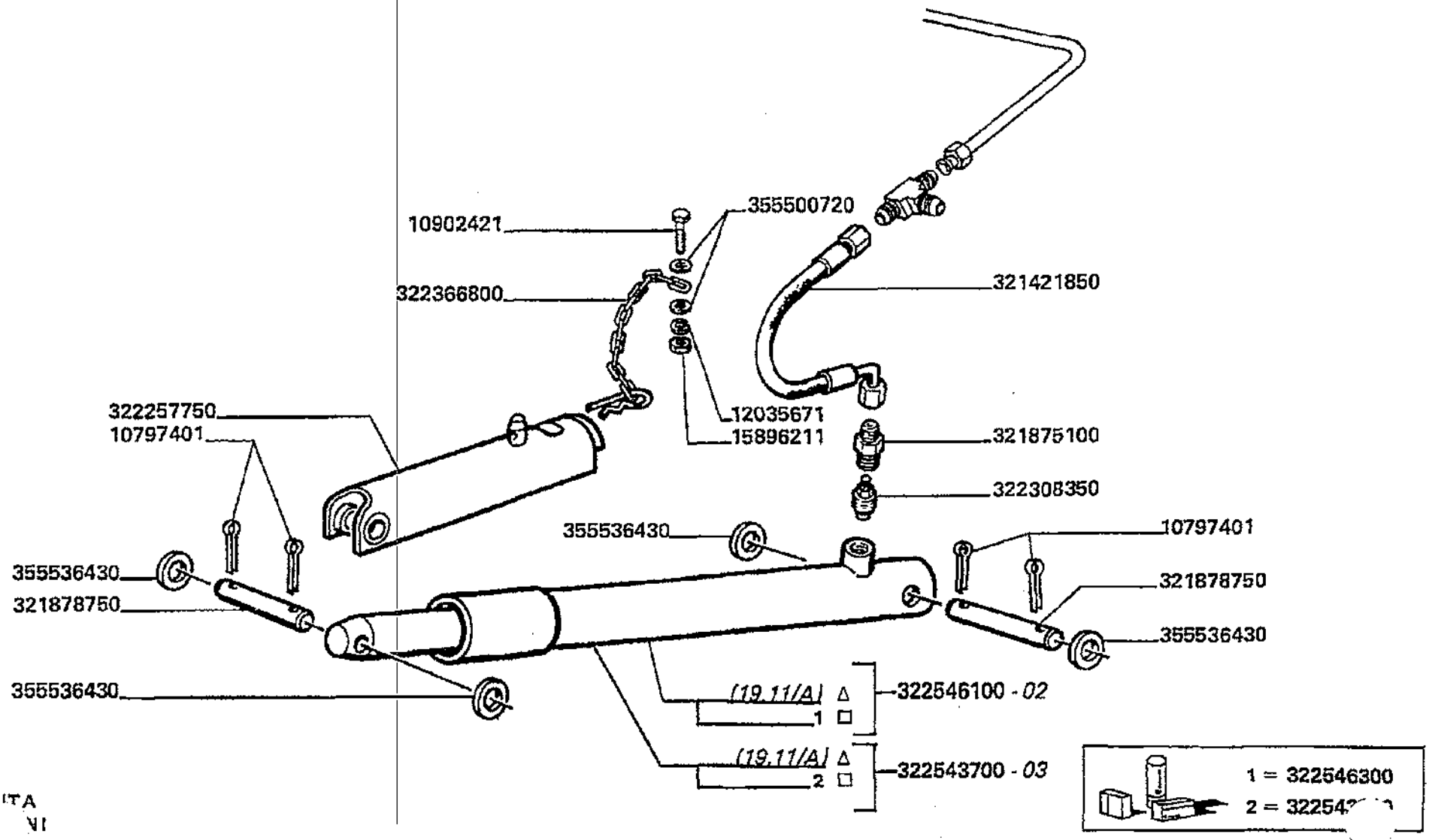

Elevatore anteriore
Elevator
Convoyeur
Elevator
Elevador

MTB "L" - L 626

19.11.3

Sollevamento piattaforma
Cutter bar lifting
Relevage plateforme
Heben der maehtisch
Levantamiento plataforma

Laverda\19.11p4.L626mcs.png

			Italiano	Inglese	Francese	Tedesco	Spagnolo
-	10797401	8	Copiglia	Linch pin	Goupile ferguson	Vorstecker	Pasador para eje
-	10902421	2	Vite	Screw	Vis	Schraube	Tornillo
			000109024240 (2)				
-	12035671	3	Rosetta	Lock washer	Rondelle frein	Federring	Arandela grower
-	15896211	3	Dado	Nut	Ecrou	Mutter	Tuerca
-	321421850	2	Tubo flessibile	Hose	Tuyau flexible	Schlauch	Flexible
-	321875100	2	Raccordo	Union	Raccord	Verschraubung	Racor
-	321878750	4	Spina	Dowel	Plot	Zylinderstift	Centraje
-	322257750	2	Distanziatore	Spacer	Entetoise	Distanzstueck	Distanciador
-	322308350	2	Valvola	Valve	Soupape	Ventil	Valvula
-	322366800	2	Chiavistello	Latch, bolt	Barillet	Klinke	Pestillo
-	322543700	2	Martinetto	Jack	Verin	Wagenheber	Gato
-	322543900	1	Serie guarnizioni	Kit seals	Lot guarnitures	Dichtungssatz	Serie de juntas
-	322546100	2	Martinetto	Jack	Verin	Wagenheber	Gato
-	322546300	1	Serie guarnizioni	Kit seals	Lot guarnitures	Dichtungssatz	Serie de juntas
-	355500720	2	Rondella	Washer	Rondelle	Unterlegscheibe	Arandela
			003555007150 (2)				
-	355536430	8	Rondella	Washer	Rondelle	Unterlegscheibe	Arandela

Elevatore anteriore
Elevator
Convoyeur
Elevator
Elevador

MTB "L" - L 626

19.11.4
.A

Elementi martinetto
Ram elements
Elements de verin
Hubzylinder elemente
Elementos martinete

Laverda\19.11_A.L626mcs.png

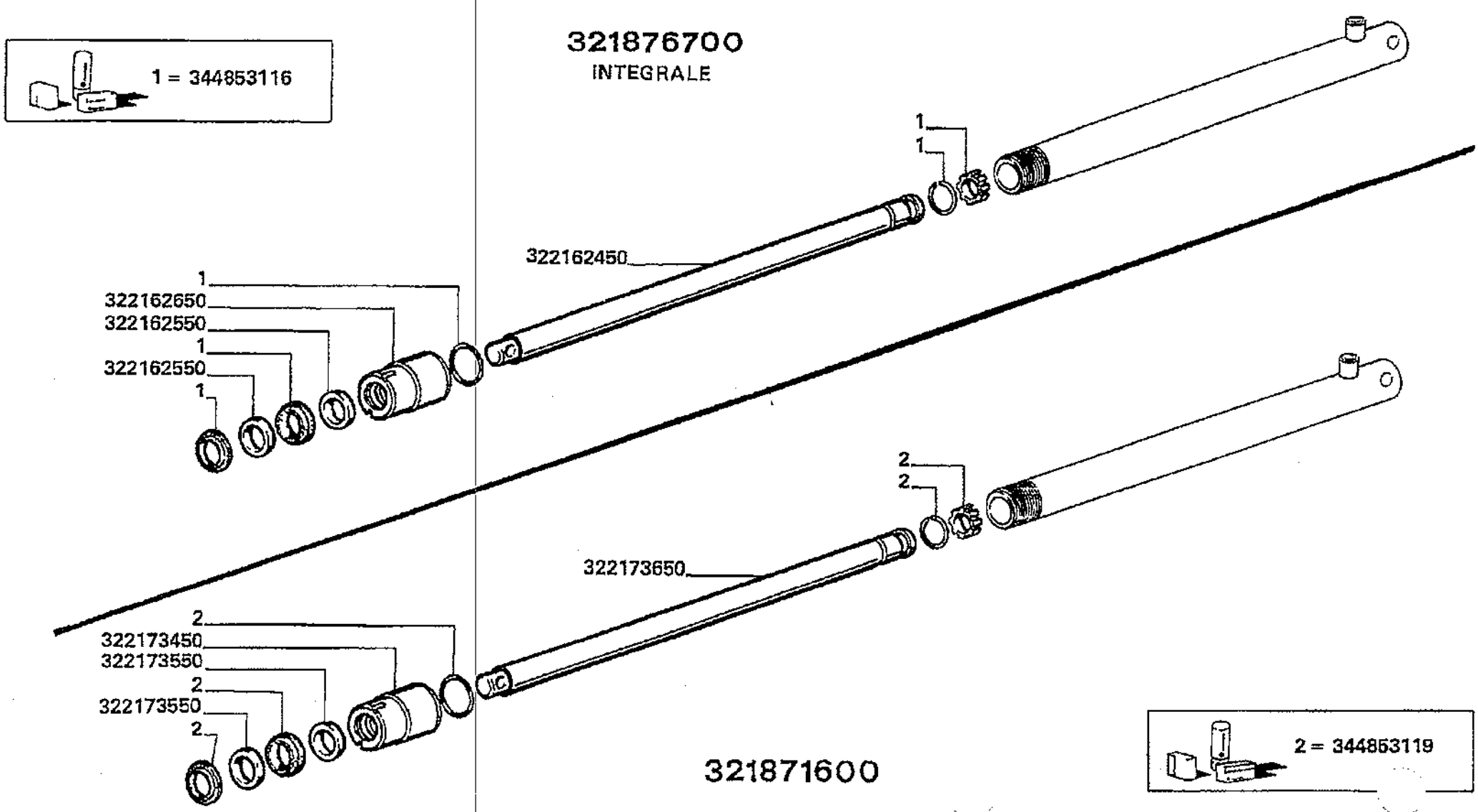

Elevatore anteriore
Elevator
Convoyeur
Elevator
Elevador

MTB "L" - L 626

19.11.4
.A

Elementi martinetto
Ram elements
Elements de verin
Hubzylinder elemente
Elementos martinete

Laverda\19.11_A.L626mcs.png

			Italiano	Inglese	Francese	Tedesco	Spagnolo
-	322162450	1	Stelo	Stem	Tige	Stiel	Vastago
			N.A. (1)				
-	322162550	2	Anello	Ring	Anneau	Ring	Aro
-	322162650	1	Testata	Cylinder head	Culasse	Zylinderkopf	Culata cilindro
-	322173450	1	Testata	Cylinder head	Culasse	Zylinderkopf	Culata cilindro
			N.A. (1)				
-	322173550	2	Anello	Ring	Anneau	Ring	Aro
			N.A. (2)				
-	322173650	1	Stelo	Stem	Tige	Stiel	Vastago
-	344853116	1	Serie guarnizioni	Kit seals	Lot guarnitures	Dichtungssatz	Serie de juntas
-	344853119	1	Serie guarnizioni	Kit seals	Lot guarnitures	Dichtungssatz	Serie de juntas

Elevatore anteriore
Elevator
Convoyeur
Elevator
Elevador

MTB "L" - L 626

19.13

Rullo alimentatore pag.1
Feeder roller
Tambour d'alimentation
Foerderwalze
Rodillo alimentador

Laverda\19.13.L626mcs.png

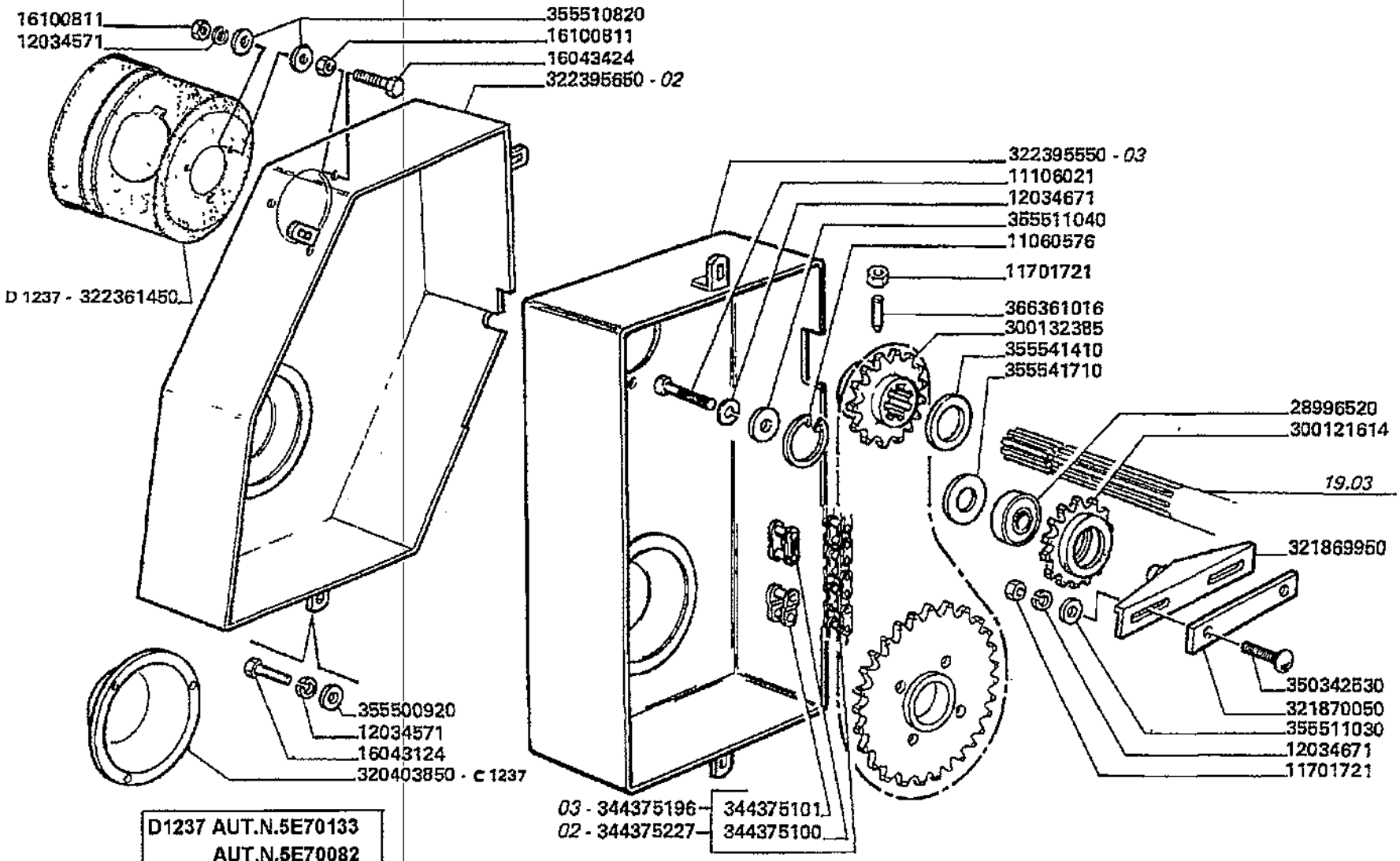

Elevatore anteriore
Elevator
Convoyeur
Elevator
Elevador

MTB *L* - L 626

19.13

Rullo alimentatore pag.1
Feeder roller
Tambour d'alimentation
Foerderwalze
Rodillo alimentador

Laverda\19.13.L626mcs.png

			Italiano	Inglese	Francese	Tedesco	Spagnolo
-	11060576	1	Anello elastico	Spring lockwasher	Circlips	Ring	Anillo
-	11106021	4	Vite	Screw	Vis	Schraube	Tornillo
-	11701721	3	Dado	Nut	Ecrou	Mutter	Tuerca
-	12034571	11	Rosetta	Lock washer	Rondelle frein	Federring	Arandela grower
-	12034671	18	Rosetta	Lock washer	Rondelle frein	Federring	Arandela grower
-	16043124	3	Vite	Screw	Vis	Schraube	Tornillo
-	16043224	3	Vite	Screw	Vis	Schraube	Tornillo
-	16043424	5	Vite	Screw	Vis	Schraube	Tornillo
-	16100811	6	Dado	Nut	Ecrou	Mutter	Tuerca
-	28996520	1	Cuscinetto	Bearing	Roulement	Lager	Coijnete de bolas
-	300121614	1	Tendicatena	Chain adjuster puller	Tendeur de chaine	Kettenspannrad	Cadena del dispositi
			003232917500 (1)				
-	300132385	1	Ingranaggio	Gear	Pignon	Zahnrad	Engranaje
-	320403850	1	Protezione albero	Protection mast	Protection arbre	Schutz mast	Proteccion mastil
-	321869950	1	Supporto	Support	Support	Lagerung	Dispos.de sosten
-	321870050	2	Spessore	Shim	Cale reglage	Einstellblech	Calce
-	322361450	1	Protezione	Shield	Protection	Schutz	Proteccion
-	322395550	1	Protezione	Shield	Protection	Schutz	Proteccion
-	322395650	1	Protezione	Shield	Protection	Schutz	Proteccion
-	344375100	1	Maglia giunzione	Connecting link	Maillon de jonction	Kettenschloss	Eslabon
			003278401260 (1)				
-	344375101	1	Falsa maglia	Chain plate	Faux maillon	Platte	Placa
			003278401300 (1)				
-	344375196	1	Catena asa	Chain asa	Chaine asa	Kette asa	Cadena asa
-	344375227	1	Catena asa	Chain asa	Chaine asa	Kette asa	Cadena asa
-	350342530	2	Vite	Screw	Vis	Schraube	Tornillo

Elevatore anteriore
Elevator
Convoyeur
Elevator
Elevador

19.13

Rullo alimentatore pag.1
Feeder roller
Tambour d'alimentation
Foerderwalze
Rodillo alimentador

MTB "L" - L 626

Laverda\19.13.L626mcs.png

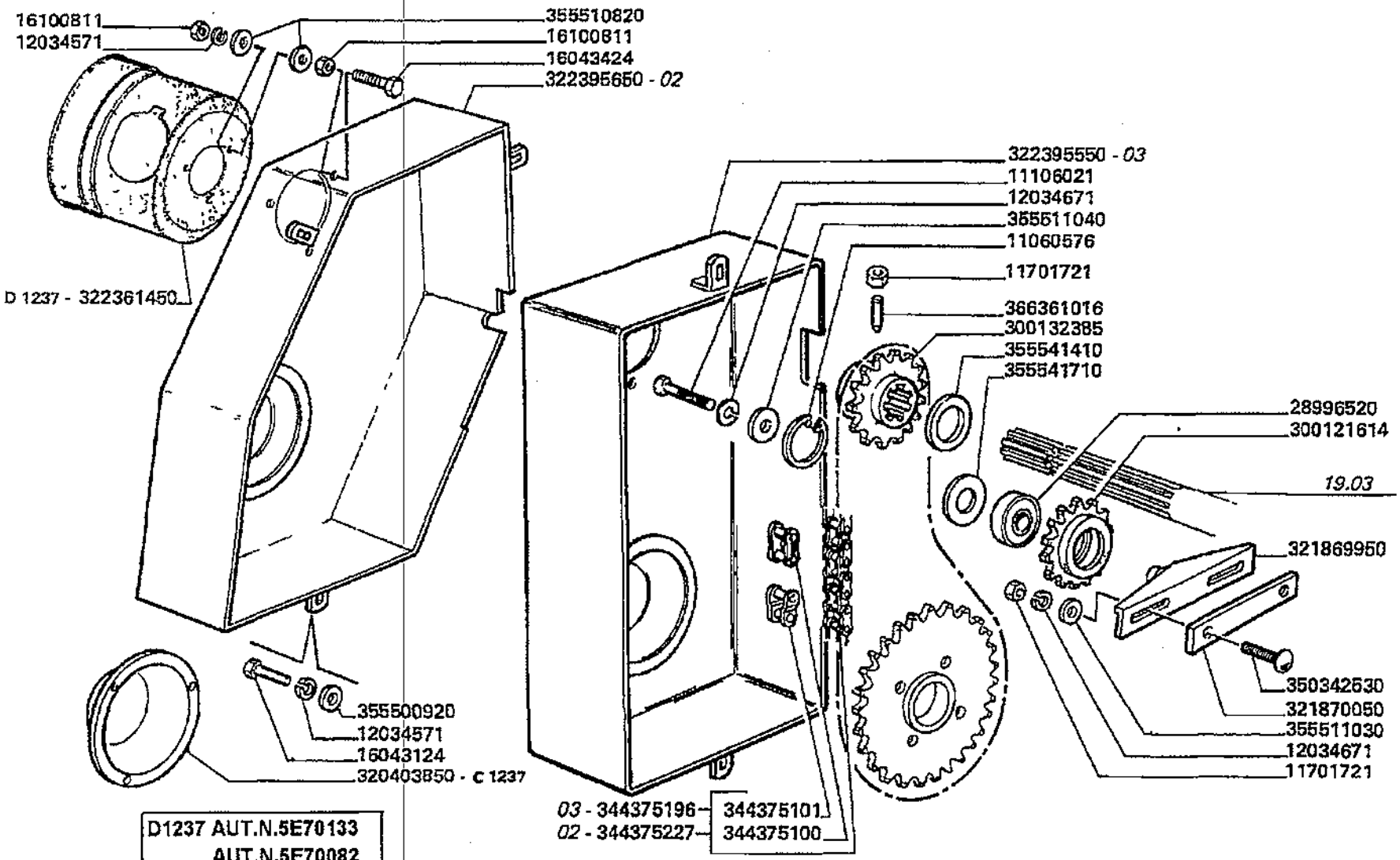

Elevatore anteriore
Elevator
Convoyeur
Elevator
Elevador

19.13

Rullo alimentatore pag.1
Feeder roller
Tambour d'alimentation
Foerderwalze
Rodillo alimentador

MTB "L" - L 626

Laverda\19.13.L626mcs.png

			Italiano	Inglese	Francese	Tedesco	Spagnolo
-	355500920	3	Rondella	Washer	Rondelle	Unterlegscheibe	Arandela
-	355501130	2	Rondella	Washer	Rondelle	Unterlegscheibe	Arandela
-	355510820	3	Rondella	Washer	Rondelle	Unterlegscheibe	Arandela
-	355511040	1	Rondella	Washer	Rondelle	Unterlegscheibe	Arandela
-	355541410	2	Rondella	Washer	Rondelle	Unterlegscheibe	Arandela
-	355541710	1	Rondella	Washer	Rondelle	Unterlegscheibe	Arandela
-	366361016	1	Vite	Screw	Vis	Schraube	Tornillo

Elevatore anteriore
Elevator
Convoyeur
Elevator
Elevador

MTB "L" - L 626

19.13.1

Rullo alimentatore pag.2
Feeder roller
Tambour d'alimentation
Foerderwalze
Rodillo alimentador

Laverda\19.13p2.L626mcs.png

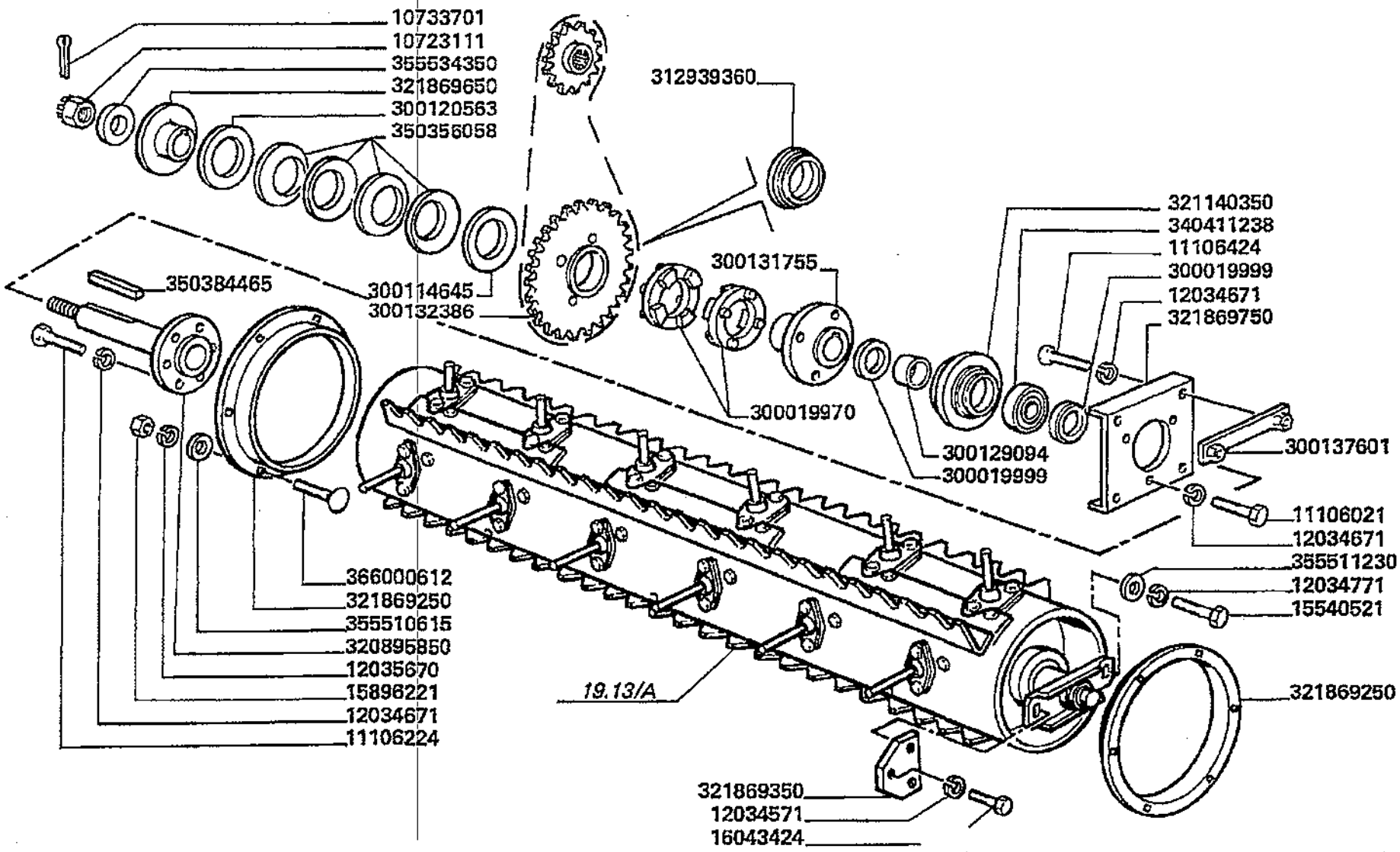

Elevatore anteriore
Elevator
Convoyeur
Elevator
Elevador

MTB "L" - L 626

19.13.1

Rullo alimentatore pag.2
Feeder roller
Tambour d'alimentation
Foerderwalze
Rodillo alimentador

Laverda\19.13p2.L626mcs.png

			Italiano	Inglese	Francese	Tedesco	Spagnolo
-	10723111	1	Dado	Nut	Ecrou	Mutter	Tuerca
-	10733701	1	Copiglia	Linch pin	Gouplle ferguson	Vorstecker	Pasador para eje
-	11106021	4	Vite	Screw	Vis	Schraube	Tornillo
-	11106224	8	Vite	Screw	Vis	Schraube	Tornillo
-	11106424	4	Vite	Screw	Vis	Schraube	Tornillo
-	12034571	11	Rosetta	Lock washer	Rondelle frein	Federring	Arandela grower
-	12034671	18	Rosetta	Lock washer	Rondelle frein	Federring	Arandela grower
-	12034771	2	Rosetta	Lock washer	Rondelle frein	Federring	Arandela grower
-	12035670	12	Rosetta	Lock washer	Rondelle frein	Federring	Arandela grower
			● 000120356710 (12)				
-	15540521	2	Vite	Screw	Vis	Schraube	Tornillo
-	15896221	12	Dado	Nut	Ecrou	Mutter	Tuerca
-	16043224	3	Vite	Screw	Vis	Schraube	Tornillo
-	16043424	5	Vite	Screw	Vis	Schraube	Tornillo
-	300019970	2	Manicotto	Sleeve	Manchon	Muffe	Manguito
-	300019999	2	Distanziatore	Spacer	Entetoise	Distanzstueck	Distanciador
-	300114645	1	Rondella	Washer	Rondelle	Unterlegscheibe	Arandela
-	300120563	1	Rondella	Washer	Rondelle	Unterlegscheibe	Arandela
			● 003001205635 (1)				
-	300129094	1	Boccola	Bush	Bague	Buchse	Casquillo
-	300131755	1	Mozzo	Hub	Moyeu	Nabe	Cubo
-	300132386	1	Ingranaggio	Gear	Pignon	Zahnrad	Engranaje
-	300137601	2	Piastrina	Plate	Plaquette	Plaettchen	Plaquita
-	312939360	1	Boccola	Bush	Bague	Buchse	Casquillo
-	320895850	1	Albero	Shaft	Arbre	Welle	Arbol
-	321140350	1	Supporto	Support	Support	Lagerung	Dispos.de sosten

Elevatore anteriore
Elevator
Convoyeur
Elevator
Elevador

MTB "L" - L 626

19.13.1

Rullo alimentatore pag.2
Feeder roller
Tambour d'alimentation
Foerderwalze
Rodillo alimentador

Laverda\19.13p2.L626mcs.png

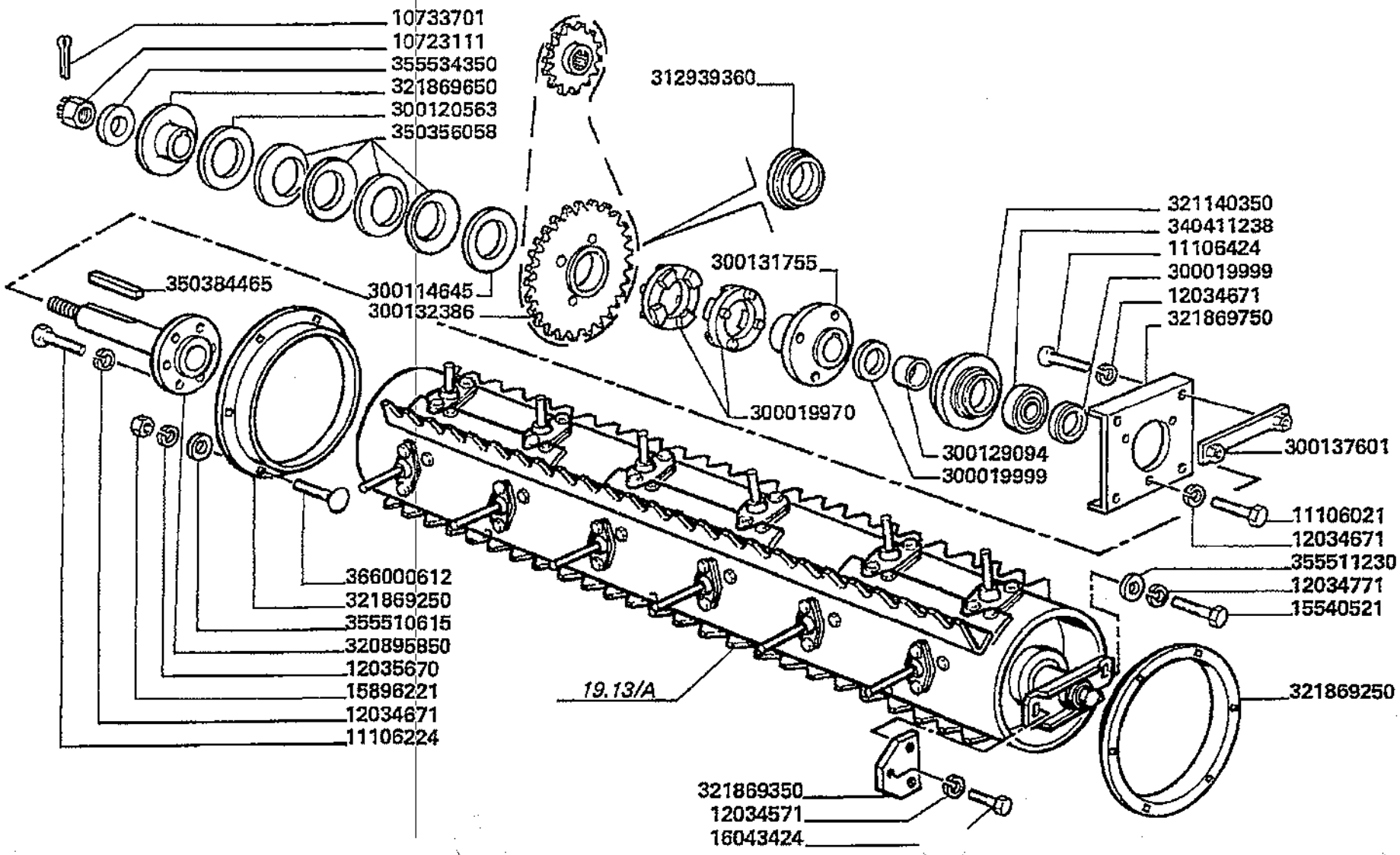

Elevatore anteriore
Elevator
Convoyeur
Elevator
Elevador

MTB "L" - L 626

19.13.1

Rullo alimentatore pag.2
Feeder roller
Tambour d'alimentation
Foerderwalze
Rodillo alimentador

Laverda\19.13p2.L626mcs.png

			Italiano	Inglese	Francese	Tedesco	Spagnolo
-	321869250	2	Anello	Ring	Anneau	Ring	Aro
-	321869350	2	Piastra	Plate	Plaque	Platte	Plato
-	321869650	1	Rondella	Washer	Rondelle	Unterlegscheibe	Arandela
-	321869750	1	Piastra fissaggio	Plate retaining	Plaque	Kemmplatte	Placa de sujecion
-	340411238	1	Cuscinetto	Bearing	Roulement	Lager	Coijnete de bolas
-	350356058	5	Molla	Spring	Ressort	Feder	Accionador
-	350384465	1	Linguetta	Key	Clavette	Keil	Chaveta
-	355501130	2	Rondella	Washer	Rondelle	Unterlegscheibe	Arandela
-	355510615	12	Rondella	Washer	Rondelle	Unterlegscheibe	Arandela
-	355511230	2	Rondella	Washer	Rondelle	Unterlegscheibe	Arandela
-	355534350	1	Rondella	Washer	Rondelle	Unterlegscheibe	Arandela
-	366000612	12	Vite	Screw	Vis	Schraube	Tornillo

Elevatore anteriore
Elevator
Convoyeur
Elevator
Elevador

MT8 "L" - L 626

19.13.2
.A

Elementi rullo alimentatore
Feeder roller elements
Elements tambour d'alimentation
Foerderwalze elemente
Elementos rodillo alimentador

Laverda\19.13_A.L626mcs.png

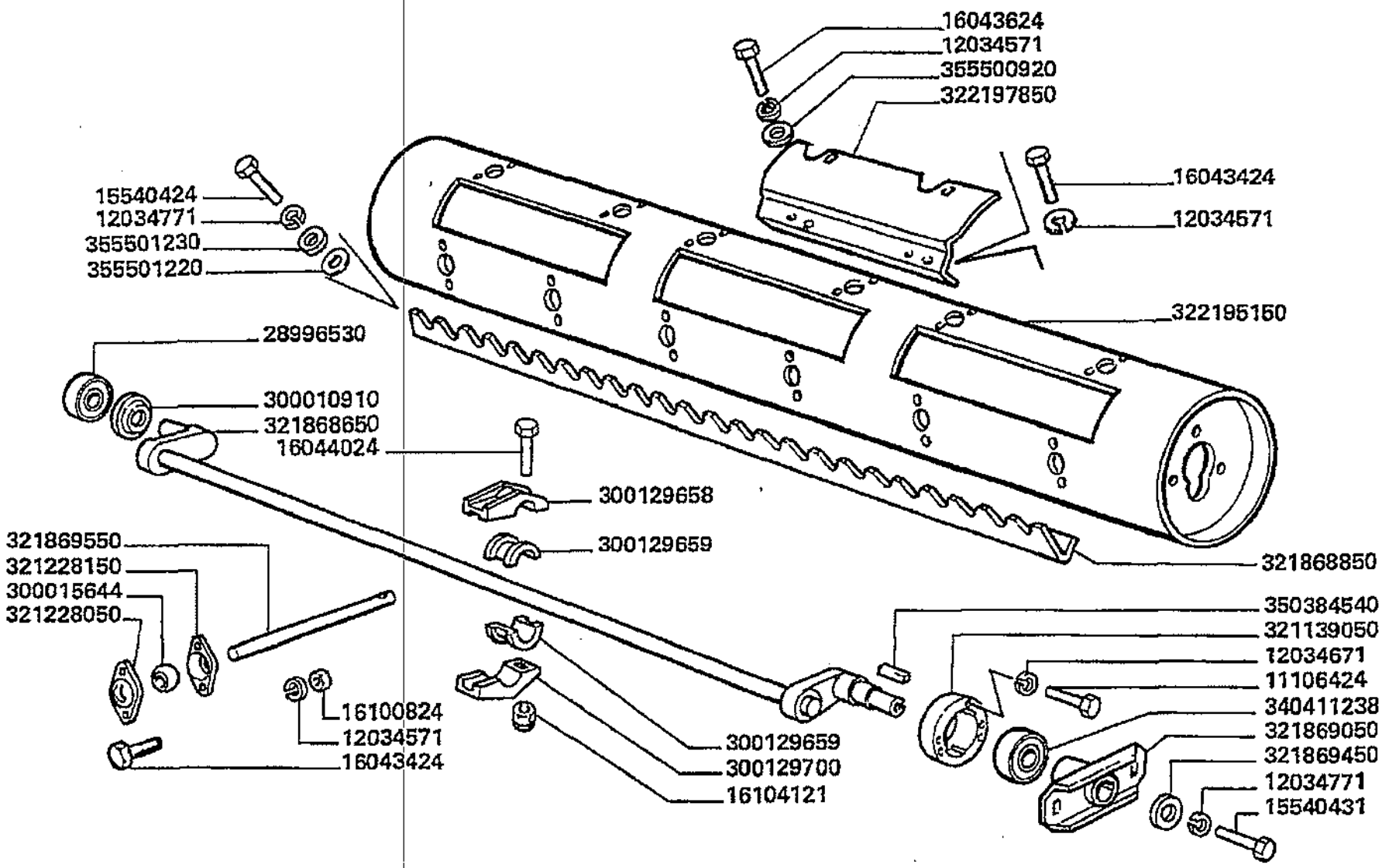

Elevatore anteriore
Elevator
Convoyeur
Elevator
Elevador

19.13.2
.A

Elementi rullo alimentatore
Feeder roller elements
Elements tambour d'alimentation
Foerderwalze elemente
Elementos rodillo alimentador

MTB "L" - L 626

Laverda\19.13_A.L626mcs.png

			Italiano	Inglese	Francese	Tedesco	Spagnolo
-	11106424	3	Vite	Screw	Vis	Schraube	Tornillo
-	12034571	52	Rosetta	Lock washer	Rondelle frein	Federring	Arandela grower
-	12034671	3	Rosetta	Lock washer	Rondelle frein	Federring	Arandela grower
-	12034771	17	Rosetta	Lock washer	Rondelle frein	Federring	Arandela grower
-	15540424	16	Vite	Screw	Vis	Schraube	Tornillo
-	15540431	1	Vite	Screw	Vis	Schraube	Tornillo
-	16043424	46	Vite	Screw	Vis	Schraube	Tornillo
-	16043624	6	Vite	Screw	Vis	Schraube	Tornillo
-	16044024	52	Vite	Screw	Vis	Schraube	Tornillo
-	16100824	40	Dado	Nut	Ecrou	Mutter	Tuerca
-	16104121	52	Dado	Nut	Ecrou	Mutter	Tuerca
-	28996530	1	Cuscinetto	Bearing	Roulement	Lager	Coijnete de bolas
-	300010910	1	Rondella	Washer	Rondelle	Unterlegscheibe	Arandela
-	300015644	26	Noce	Track rod end	Rotule	Gelenk	Articulacion
-	300129658	26	Supporto	Support	Support	Lagerung	Dispos.de sosten
-	300129659	52	Semi boccola	Half bushing	Demi bague	Buechse	Semi-casquillo
-	300129700	26	Supporto	Support	Support	Lagerung	Dispos.de sosten
-	321139050	1	Supporto	Support	Support	Lagerung	Dispos.de sosten
-	321228050	26	Coperchio	Cover	Couvercle	Deckel	Cubierta
			◐ 003232352500 (26)				
-	321228150	26	Coperchio	Cover	Couvercle	Deckel	Cubierta
			◐ 003232353500 (26)				
-	321868650	1	Albero	Shaft	Arbre	Welle	Arbol
-	321868850	4	Pala	Shovel	Soc cultivateur	Schaufel	Pala
-	321869050	1	Supporto	Support	Support	Lagerung	Dispos.de sosten
-	321869450	1	Rondella	Washer	Rondelle	Unterlegscheibe	Arandela

Elevatore anteriore
Elevator
Convoyeur
Elevator
Elevador

MTB "L" - L 626

19.13.2
.A

Elementi rullo alimentatore
Feeder roller elements
Elements tambour d'alimentation
Foerderwalze elemente
Elementos rodillo alimentador

Laverda\19.13_A.L626mcs.png

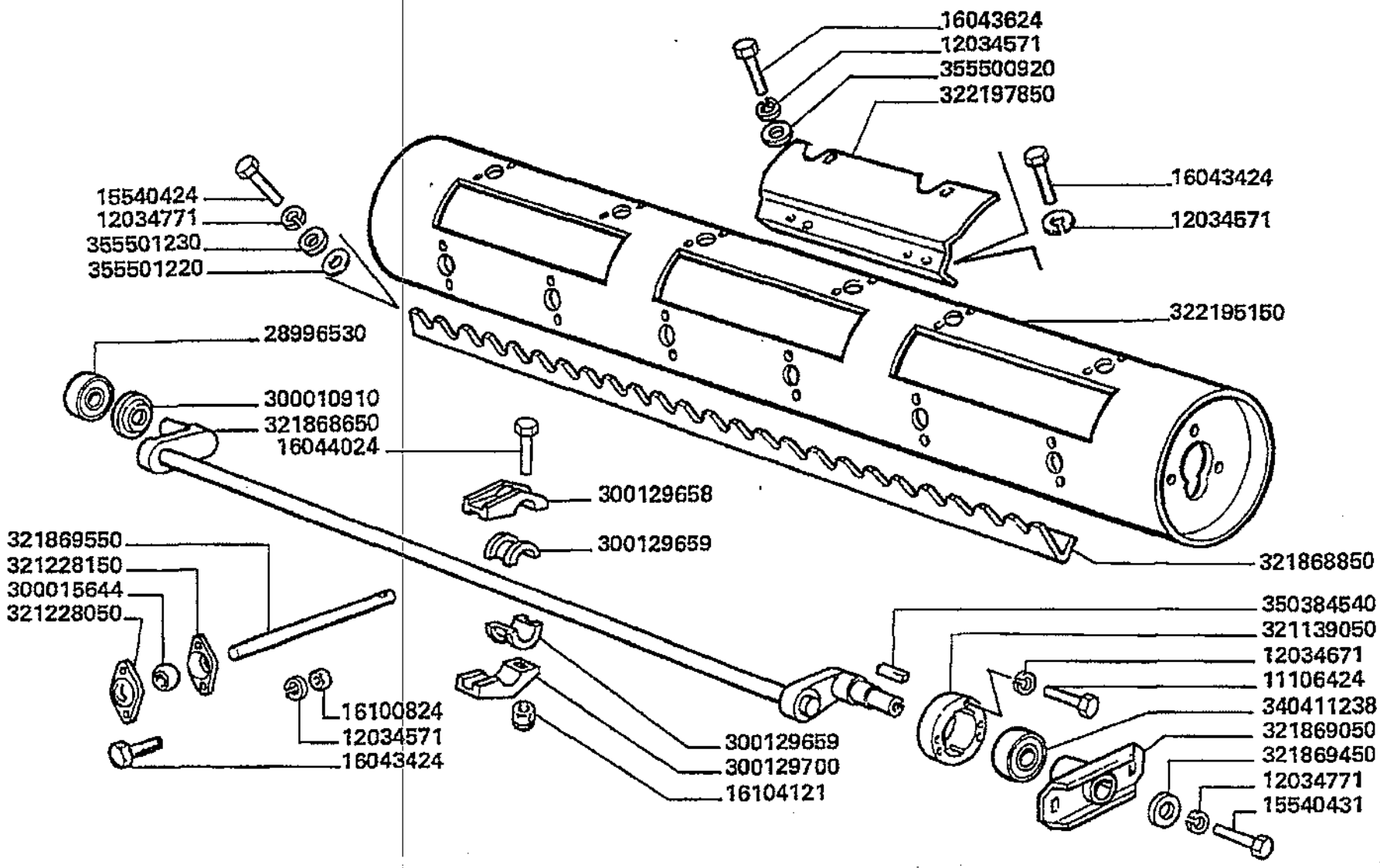

Elevatore anteriore
Elevator
Convoyeur
Elevator
Elevador

19.13.2
.A

Elementi rullo alimentatore
Feeder roller elements
Elements tambour d'alimentation
Foerderwalze elemente
Elementos rodillo alimentador

MTB "L" - L 626

Laverda\19.13_A.L626mcs.png

			Italiano	Inglese	Francese	Tedesco	Spagnolo
-	321869550	26	Dito	Finger	Doigt	Finger	Dedo
			● 003232339505 (1)				
-	322195150	1	Rullo	Roller	Galet	Rolle	Rodillo
			● 003232339505 (1)				
-	322197850	3	Carenatura	Cover	Carenage	Schutz	Proteccion
-	340411238	1	Cuscinetto	Bearing	Roulement	Lager	Coijnete de bolas
-	350384540	1	Linguetta	Key	Clavette	Keil	Chaveta
-	355500920	6	Rondella	Washer	Rondelle	Unterlegscheibe	Arandela
-	355501220	4	Rondella	Washer	Rondelle	Unterlegscheibe	Arandela
-	355501230	16	Rondella	Washer	Rondelle	Unterlegscheibe	Arandela

Elevatore anteriore
Elevator
Convoyeur
Elevator
Elevador

MTB "L" - L 626

19.14

Inversore pag.1
Reverser
inverseur
Ruecklaufvorrichtung
Inversor

Laverda\19.14.L626mcs.png

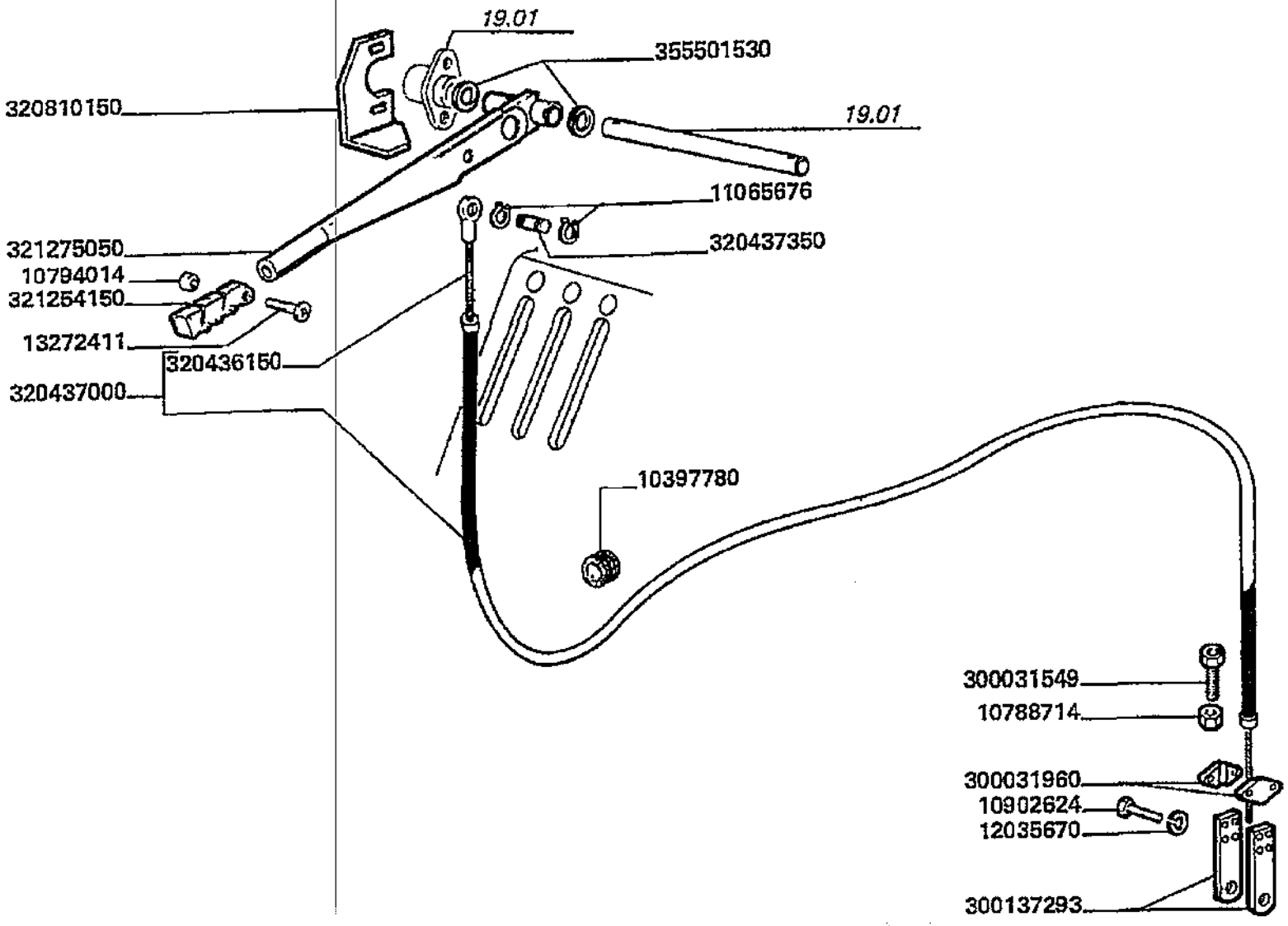

Elevatore anteriore
Elevator
Convoyeur
Elevator
Elevador

19.14

Inversore pag.1
Reverser
Inverseur
Ruecklaufvorrichtung
Inversor

MTB "L" - L 626

Laverda\19.14.L626mcs.png

			Italiano	Inglese	Francese	Tedesco	Spagnolo
-	10397780	1	Anello	Ring	Anneau	Ring	Aro
-	10788714	1	Dado	Nut	Ecrou	Mutter	Tuerca
-	10794014	1	Dado	Nut	Ecrou	Mutter	Tuerca
			000107940110 (1)				
-	10902624	4	Vite	Screw	Vis	Schraube	Tornillo
			000109026240 (4)				
-	11065676	2	Anello elastico	Spring lockwasher	Circlips	Ring	Anillo
-	12035670	4	Rosetta	Lock washer	Rondelle frein	Federring	Arandela grower
			000120356710 (4)				
-	13272411	1	Vite	Screw	Vis	Schraube	Tornillo
-	300031549	1	Vite	Screw	Vis	Schraube	Tornillo
-	300031960	4	Elemento	Element	Element	Element	Elemento
-	300137293	2	Piastrina	Plate	Plaquette	Plaettchen	Plaquita
-	320436150	1	Tirante	Tie rod	Tringlerie	Zugstange	Brazo de enlace
-	320437000	1	Cavo	Cable	Cable	Kabel	Cable
-	320437350	1	Perno	Pin	Goupille	Bolzen	Pasador
-	320810150	1	Fermo	Retainer	Reteneur	Haltering	Retenedor
			N.A. (1)				
-	321254150	1	Impugnatura	Handle grip	Pommeau	Kugelgriff	Perilla
			003234115500 (1)				
-	321275050	1	Leva	Lever	Levier	Hebel	Palanca
-	355501530	2	Rondella	Washer	Rondelle	Unterlegscheibe	Arandela

Elevatore anteriore
Elevator
Convoyeur
Elevator
Elevador

MTB "L" - L 626

19.14.1

Inversore pag.2
Reverser
Inverseur
Ruecklaufvorrichtung
Inversor

Laverda\19.14p2.L626mcs.png

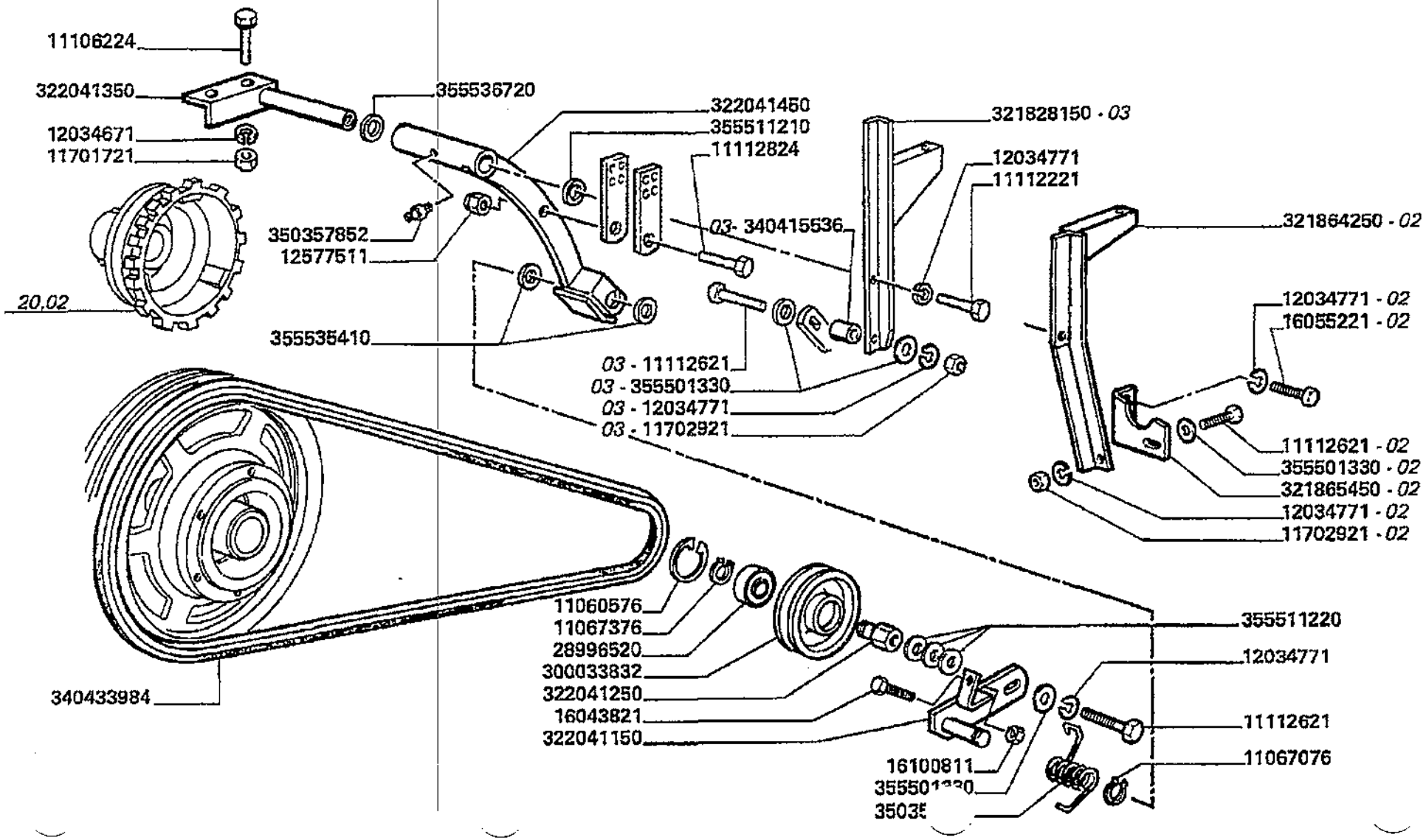

Elevatore anteriore
Elevator
Convoyeur
Elevator
Elevador

19.14.1

Inversore pag.2
Reverser
Inverseur
Rueckiaufvorrichtung
Inversor

MT8 "L" - L 626

Laverda\19.14p2.L626mcs.png

			Italiano	Inglese	Francese	Tedesco	Spagnolo
-	11060576	1	Anello elastico	Spring lockwasher	Circlips	Ring	Anillo
-	11067076	1	Anello elastico	Spring lockwasher	Circlips	Ring	Anillo
-	11067376	1	Anello elastico	Spring lockwasher	Circlips	Ring	Anillo
-	11106224	2	Vite	Screw	Vis	Schraube	Tornillo
-	11112221	1	Vite	Screw	Vis	Schraube	Tornillo
-	11112621	2	Vite	Screw	Vis	Schraube	Tornillo
-	11112824	2	Vite	Screw	Vis	Schraube	Tornillo
-	11701721	2	Dado	Nut	Ecrou	Mutter	Tuerca
-	11702921	1	Dado	Nut	Ecrou	Mutter	Tuerca
-	12034671	2	Rosetta	Lock washer	Rondelle frein	Federring	Arandela grower
-	12034771	5	Rosetta	Lock washer	Rondelle frein	Federring	Arandela grower
-	12577511	1	Dado	Nut	Ecrou	Mutter	Tuerca
-	16043821	1	Vite	Screw	Vis	Schraube	Tornillo
-	16055221	2	Vite	Screw	Vis	Schraube	Tornillo
-	16100811	1	Dado	Nut	Ecrou	Mutter	Tuerca
-	28996520	1	Cuscinetto	Bearing	Roulement	Lager	Coijnete de bolas
-	300033832	1	Tendicinghia	Tensioner,belt	Tendeur de courroie	Riemenspanner	Tensor de correa
			● 003000338325 (1)				
-	321828150	1	Puntone	Strut	Jambe de force	Verstrebung	Codal
-	321864250	1	Puntone	Strut	Jambe de force	Verstrebung	Codal
-	321865450	1	Staffa	Stirrup	Etrier	Buegel	Estribo
-	322041150	1	Supporto	Support	Support	Lagerung	Dispos.de sosten
-	322041250	1	Perno	Pin	Goupille	Bolzen	Pasador
-	322041350	1	Perno	Pin	Goupille	Bolzen	Pasador
-	322041450	1	Braccio	Arm	Bras	Arm	Brazo
-	340415536	1	Boccola	Bush	Bague	Buchse	Casquillo

Elevatore anteriore
Elevator
Convoyeur
Elevator
Elevador

MTB "L" - L 626

19.14.1

Inversore pag.2
Reverser
Inverseur
Ruecklaufvorrichtung
Inversor

Laverda\19.14p2.L626mcs.png

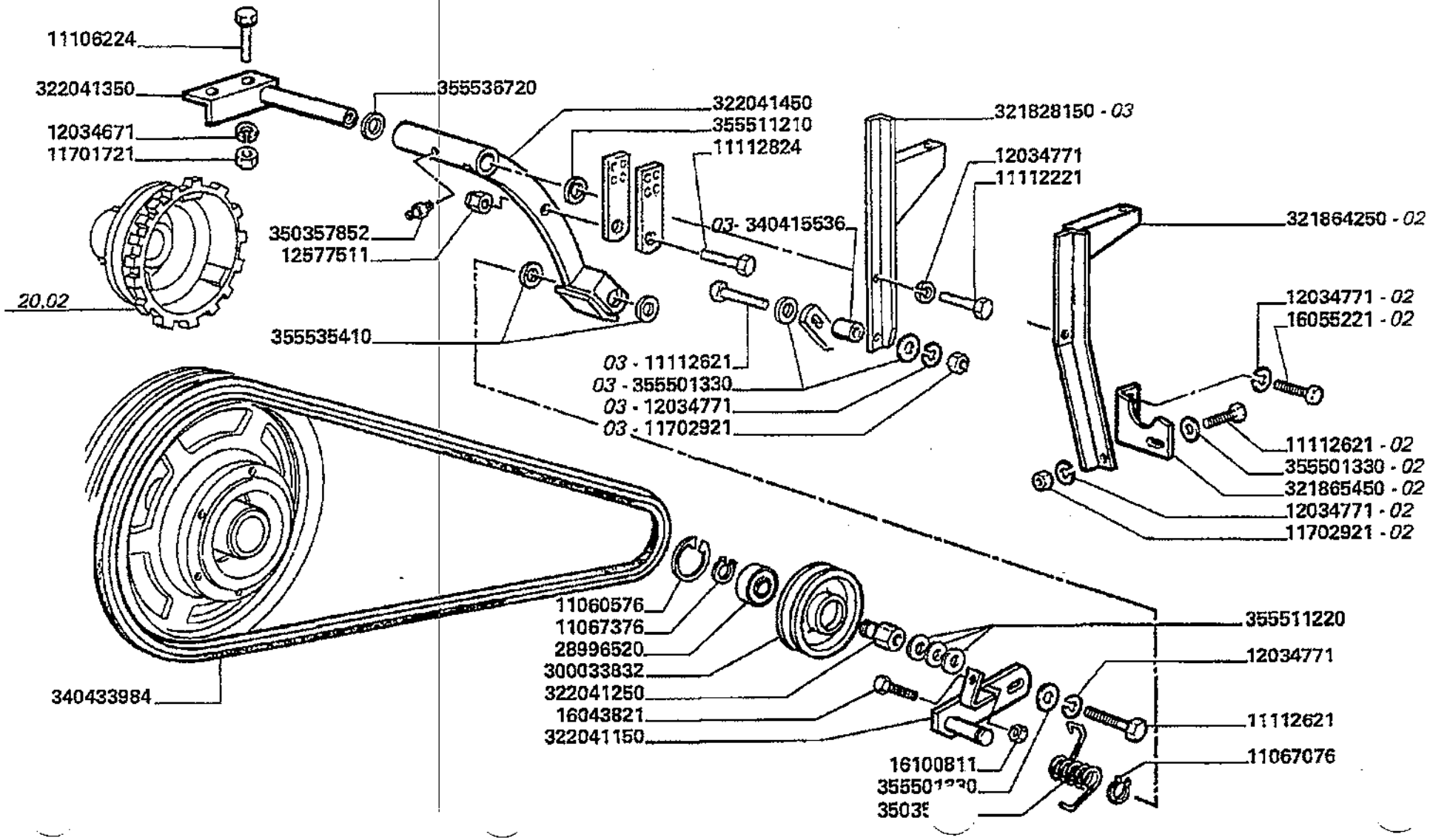

Elevatore anteriore
Elevator
Convoyeur
Elevator
Elevador

19.14.1

Inversore pag.2
Reverser
Inverseur
Ruecklaufvorrichtung
Inversor

MT8 "L" - L 626

Laverda\19.14p2.L626mcs.png

			Italiano	Inglese	Francese	Tedesco	Spagnolo
-	340433984	1	Cinghia	Belt	Courroie	Riemen	Cinghia
-	350356828	1	Molla	Spring	Ressort	Feder	Accionador
-	350357852	1	Ingrassatore	Nipple, lube	Graisseur	Schmiernippel	Engrasador
-	355501330	5	Rondella	Washer	Rondelle	Unterlegscheibe	Arandela
-	355511210	1	Rondella	Washer	Rondelle	Unterlegscheibe	Arandela
-	355511220	3	Rondella	Washer	Rondelle	Unterlegscheibe	Arandela
-	355535410	2	Rondella	Washer	Rondelle	Unterlegscheibe	Arandela
-	355536720	1	Rondella	Washer	Rondelle	Unterlegscheibe	Arandela

Battitura e separazione
Thresher
Battage
Dreschwerk
Trilla separacion

Simboli - Symbols - Symboles - Symbole - Symbolos

(X) Qta x macchine vendute (aa.bbb.ccc.ddd) (aa) per 1,(bbb) 2-10 (ccc) 11-25 (ddd) 26-50 - Qty per tractors sold (aa.bbb.ccc.ddd) (aa) for 1,(bbb) 2-10 (ccc) 11-25 (ddd) 26-50 - Qte pour parc tracteurs (aa,bbb,ccc,ddd) (aa) pour 1,(bbb) 2-10 (ccc) 11-25 (ddd) 26-50 - Anzahl pro schleppersverkauf (aa,bbb,ccc,ddd) (aa) fuer 1,(bbb) 2-10 (ccc) 11-25 (ddd) 26-50 - Cantidad por maquinas vendidas (aa.bbb.ccc.ddd) (aa) 1,(bbb) 2-10 (ccc) 11-25 (ddd) 26-50

T-A Sostituzione - Replacement - Substitution - Ersetzung - Substituciòn

T-B Revisione - Overhaul - Revision - Uberprufung - Revisiòn

T-C Registrazione - Setting - Enregistrement - Einstellung - Regulatiòn

T-D Da classificare - ?da classificare - ?da classificare - ?da classificare - ?da classificare

Battitura e separazione
Thresher
Battage
Dreschwerk
Trilla separacion

MT8 "L" - L 626

20.01

Telaio
Frame
Chassis
Rahmen
Bastidor

Laverda\20.01.L626mcs.png

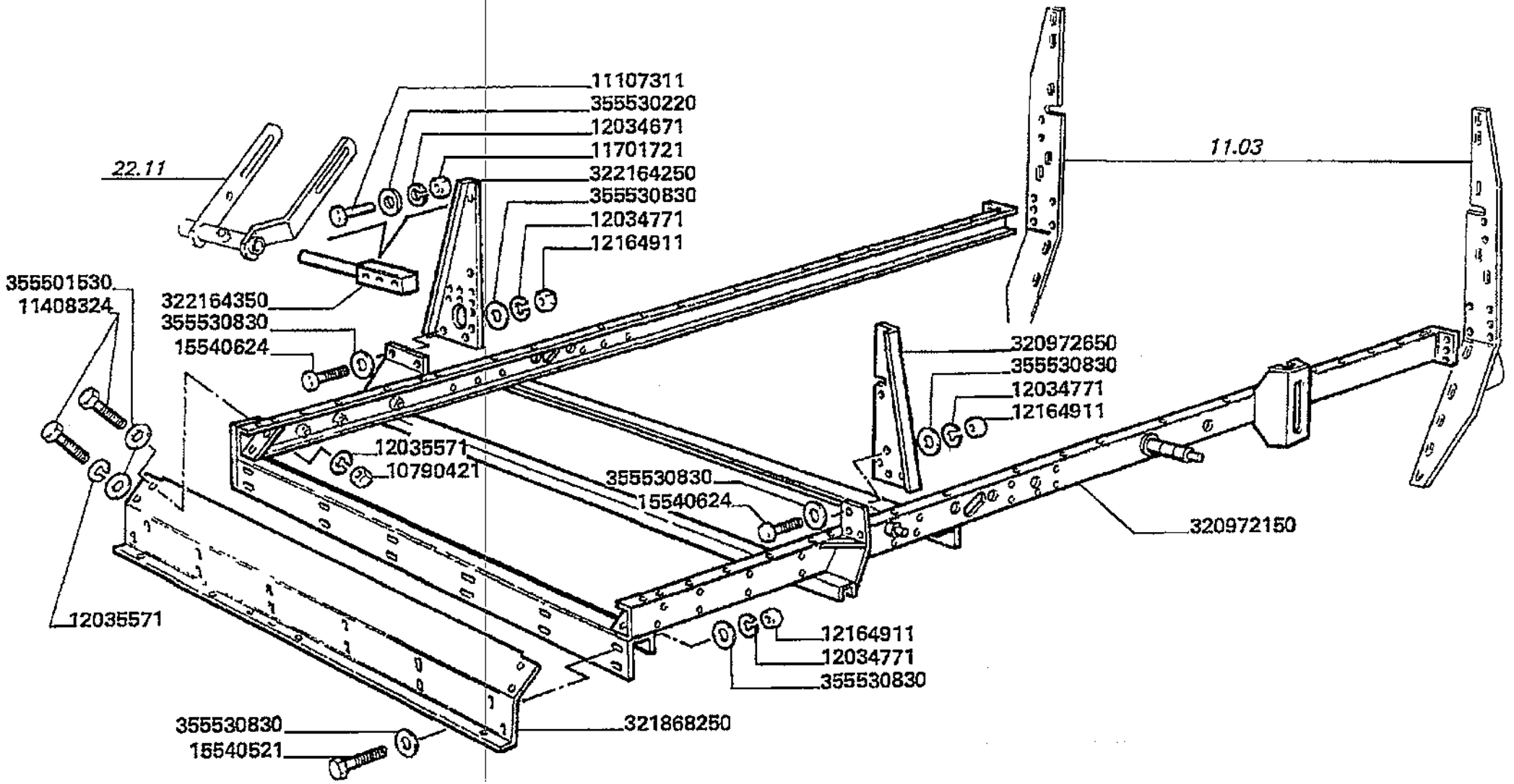

Battitura e separazione
Thresher
Battage
Dreschwerk
Trilla separacion

MTB "L" - L 626

20.01

Telaio
Frame
Chassis
Rahmen
Bastidor

Laverda\20.01.L626mcs.png

			Italiano	Inglese	Francese	Tedesco	Spagnolo
-	10790421	2	Dado	Nut	Ecrou	Mutter	Tuerca
-	11107311	3	Vite	Screw	Vis	Schraube	Tornillo
			000111073210 (3)				
-	11408324	4	Vite	Screw	Vis	Schraube	Tornillo
-	11701721	3	Dado	Nut	Ecrou	Mutter	Tuerca
-	12034671	3	Rosetta	Lock washer	Rondelle frein	Federring	Arandela grower
-	12034771	17	Rosetta	Lock washer	Rondelle frein	Federring	Arandela grower
-	12035571	4	Rosetta	Lock washer	Rondelle frein	Federring	Arandela grower
-	12164911	17	Dado	Nut	Ecrou	Mutter	Tuerca
-	15540521	12	Vite	Screw	Vis	Schraube	Tornillo
-	15540624	5	Vite	Screw	Vis	Schraube	Tornillo
-	320972150	1	Telaio	Frame	Bati	Rahmen	Bastidor
-	320972650	1	Rinforzo	Reinforcement	Renfort	Verstaerkung	Refuerzo
-	321868250	1	Traversa	Crosspiece	Croisillon	Kreuzstueck	Pieza transversa
-	322164250	1	Costola	Grouser	Renfort	Plattensteg	Garra de zapata
-	322164350	1	Perno	Pin	Goupille	Bolzen	Pasador
-	355501530	4	Rondella	Washer	Rondelle	Unterlegscheibe	Arandela
-	355530220	3	Rondella	Washer	Rondelle	Unterlegscheibe	Arandela
-	355530830	22	Rondella	Washer	Rondelle	Unterlegscheibe	Arandela

Battitura e separazione
Thresher
Battage
Dreschwerk
Trilla separacion

MTB "L" - L 626

20.02

Cassa battitore pag.1
Drum housing
Caisson du batteur
Dreschtrommelkasten
Caja del cilindro

Laverda\20.02.L626mcs.png

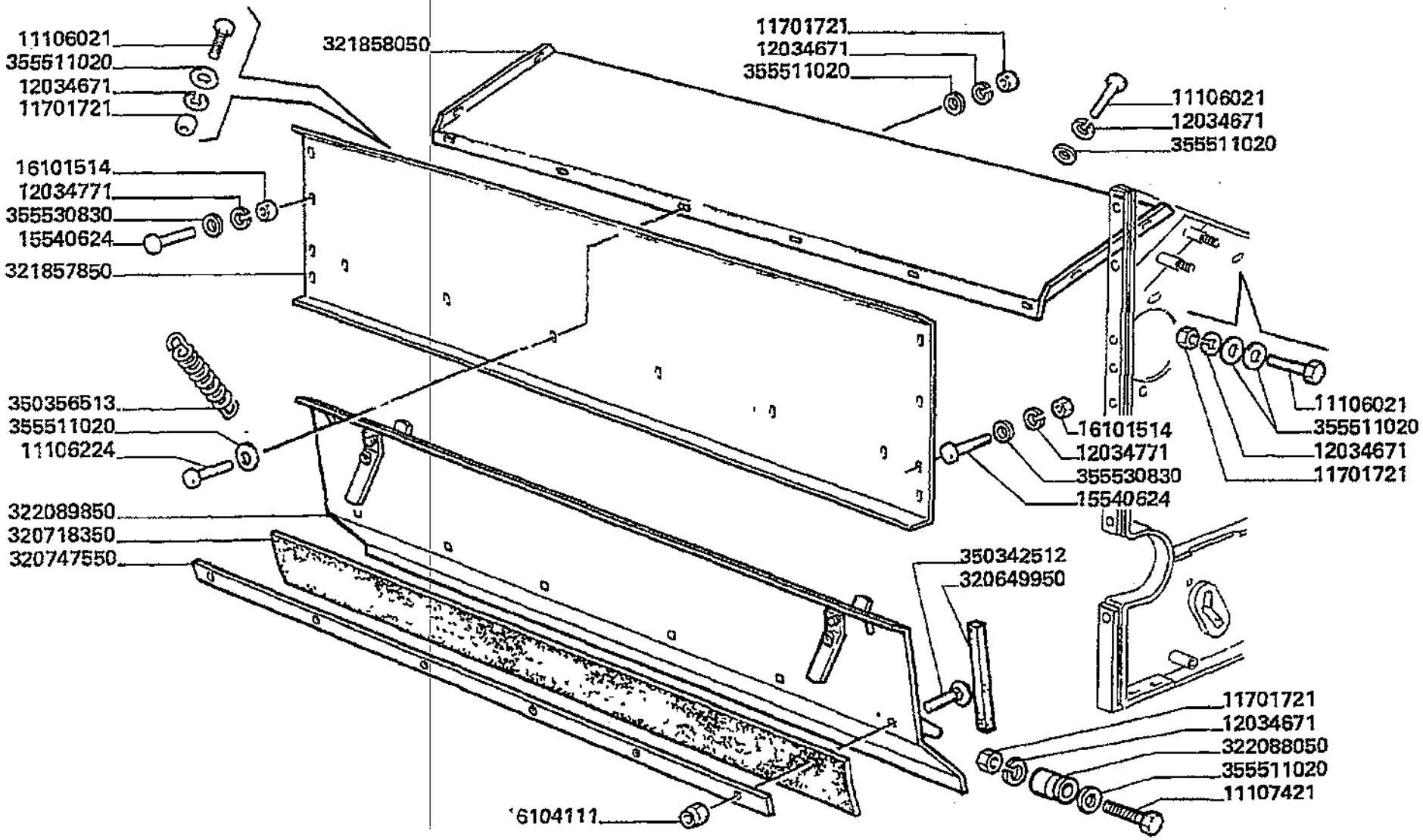

Battitura e separazione
Thresher
Battage
Dreschwerk
Trilla separacion

MTB "L" - L 626

20.02

Cassa battitore pag.1
Drum housing
Caisson du batteur
Dreschtrommelkasten
Caja del cilindro

Laverda\20.02.L626mcs.png

			Italiano	Inglese	Francese	Tedesco	Spagnolo
-	11106021	11	Vite	Screw	Vis	Schraube	Tornillo
-	11106224	16	Vite	Screw	Vis	Schraube	Tornillo
-	11107421	2	Vite	Screw	Vis	Schraube	Tornillo
-	11701721	28	Dado	Nut	Ecrou	Mutter	Tuerca
-	12034671	41	Rosetta	Lock washer	Rondelle frein	Federring	Arandela grower
-	12034771	16	Rosetta	Lock washer	Rondelle frein	Federring	Arandela grower
-	15540624	9	Vite	Screw	Vis	Schraube	Tornillo
-	16101514	20	Dado	Nut	Ecrou	Mutter	Tuerca
-	16104111	8	Dado	Nut	Ecrou	Mutter	Tuerca
-	320649950	2	Guarnizione	Gasket	Guarniture	Dichtung	Junta
-	320718350	1	Guarnizione	Gasket	Guarniture	Dichtung	Junta
-	320747550	1	Riscontro	Strap	Patte de fixation	Lasche	Banda
-	321857850	1	Parete	Wall	Paroi	Wand	Pared
-	321858050	1	Tetto	Roof	Toit	Dach	Techo
-	322088050	2	Perno	Pin	Goupille	Bolzen	Pasador
-	322089850	1	Portello	Hatch	Demi porte	Schauloch	Compuerta
-	350342512	12	Vite	Screw	Vis	Schraube	Tornillo
-	350356513	2	Molla	Spring	Ressort	Feder	Accionador
-	355511020	45	Rondella	Washer	Rondelle	Unterlegscheibe	Arandela
-	355530830	18	Rondella	Washer	Rondelle	Unterlegscheibe	Arandela

Battitura e separazione
Thresher
Battage
Dreschwerk
Trilla separacion

MTB "L" - L 626

20.02.1

Cassa battitore pag.2
Drum housing
Caisson du batteur
Dreschtrommelkasten
Caja del cilindro

Laverda\20.02p2.L626mcs.png

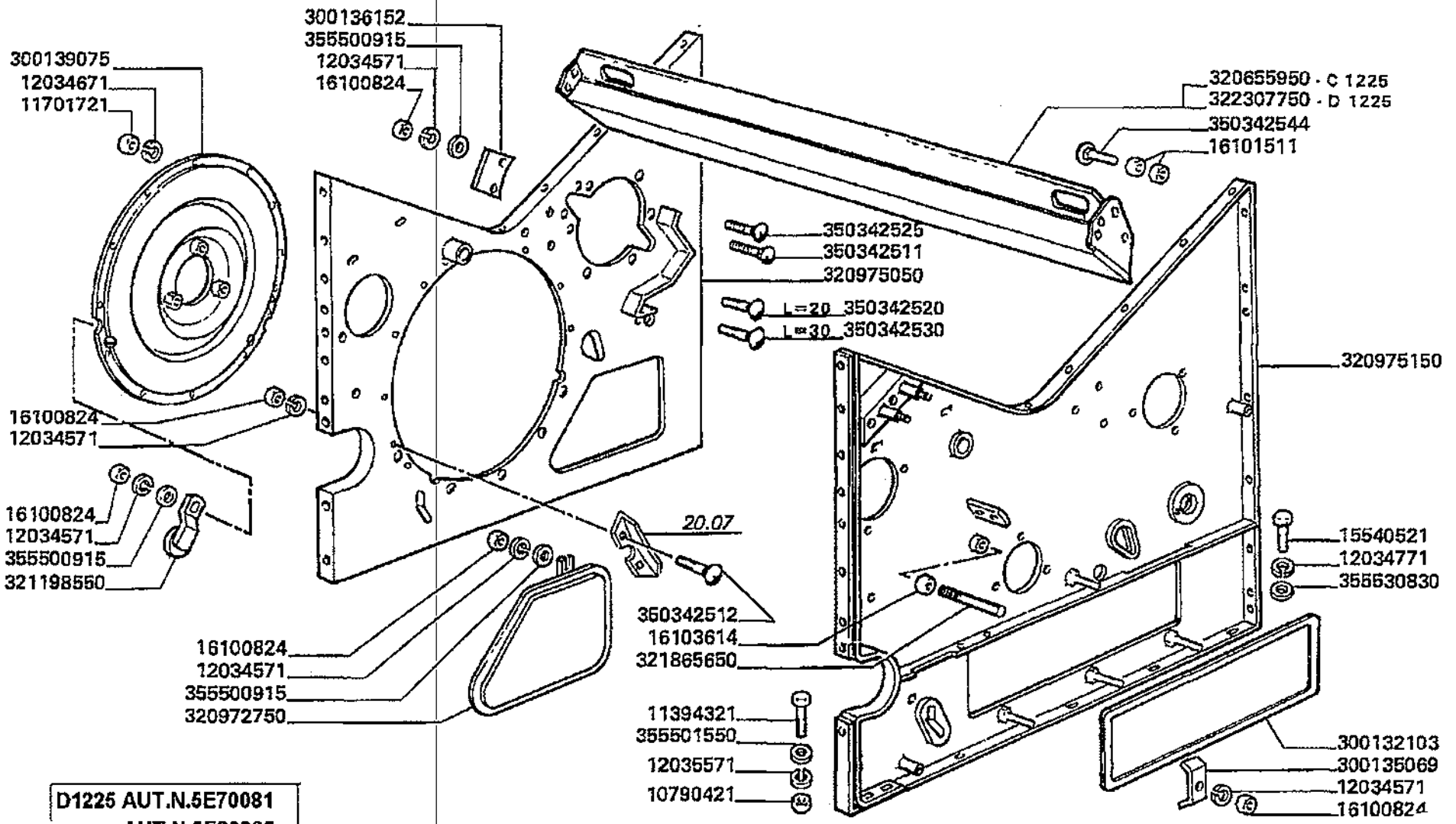

D1225 AUT.N.5E70081
AUT.N.5E80065

Battitura e separazione
Thresher
Battage
Dreschwerk
Trilla separacion

20.02.1

Cassa battitore pag.2
Drum housing
Caisson du batteur
Dreschtrommelkasten
Caja del cilindro

MTB "L" - L 626

Laverda\20.02p2.L626mcs.png

			Italiano	Inglese	Francese	Tedesco	Spagnolo
-	10790421	4	Dado	Nut	Ecrou	Mutter	Tuerca
-	11394321	4	Vite	Screw	Vis	Schraube	Tornillo
-	11701721	28	Dado	Nut	Ecrou	Mutter	Tuerca
-	12034571	14	Rosetta	Lock washer	Rondelle frein	Federring	Arandela grower
-	12034671	41	Rosetta	Lock washer	Rondelle frein	Federring	Arandela grower
-	12034771	16	Rosetta	Lock washer	Rondelle frein	Federring	Arandela grower
-	12035571	4	Rosetta	Lock washer	Rondelle frein	Federring	Arandela grower
-	15540521	15	Vite	Screw	Vis	Schraube	Tornillo
-	16100824	14	Dado	Nut	Ecrou	Mutter	Tuerca
-	16103614	1	Dado	Nut	Ecrou	Mutter	Tuerca
			● 000161036110 (1)				
-	300132103	1	Portello	Hatch	Demi porte	Schauloch	Compuerta
-	300135069	3	Piastrina	Plate	Plaquette	Plaettchen	Plaquita
-	300136152	2	Chiusura	Panel	Couvercle	Deckel	Cubierta
-	300139075	1	Coperchio	Cover	Couvercle	Deckel	Tapadera
-	320655950	1	Rasamento	Scraper	Racleur	Reibplatte	Chapa de roce
-	320972750	1	Sportello	Lid	Trappe	Klappe	Tapa
-	320975050	1	Fiancata	Side panel	Flanc	Seitenwand	Costado carroceria
-	320975150	1	Fiancata	Side panel	Flanc	Seitenwand	Costado carroceria
-	321198550	4	Chiusura	Panel	Couvercle	Deckel	Cubierta
-	321865650	1	Perno	Pin	Goupille	Bolzen	Pasador
-	322307750	1	Rasamento	Scraper	Racleur	Reibplatte	Chapa de roce
-	350342511	2	Vite	Screw	Vis	Schraube	Tornillo
-	350342512	12	Vite	Screw	Vis	Schraube	Tornillo
-	350342520	5	Vite	Screw	Vis	Schraube	Tornillo
-	350342525	1	Vite	Screw	Vis	Schraube	Tornillo

Battitura e separazione
Thresher
Battage
Dreschwerk
Trilla separacion

MTB "L" - L 626

20.02.1

Cassa battitore pag.2
Drum housing
Caisson du batteur
Dreschtrommelkasten
Caja del cilindro

Laverda\20.02p2.L626mcs.png

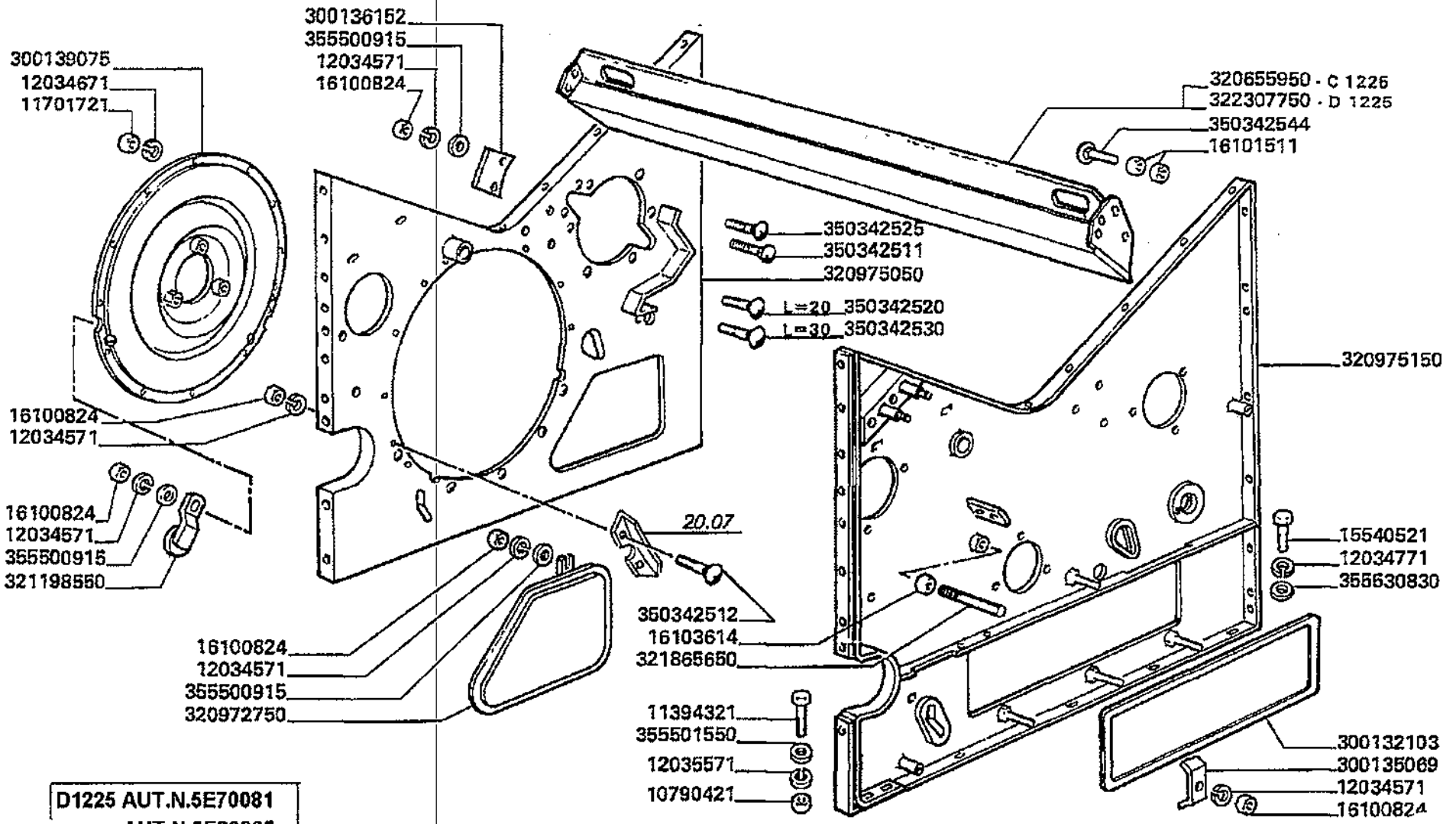

D1225 AUT.N.5E70081
AUT.N.5E80065

Battitura e separazione
Thresher
Battage
Dreschwerk
Trilla separacion

20.02.1

Cassa battitore pag.2
Drum housing
Caisson du batteur
Dreschtrommelkasten
Caja del cilindro

MTB "L" - L 626

Laverda\20.02p2.L626mcs.png

			Italiano	Inglese	Francese	Tedesco	Spagnolo
-	350342530	1	Vite	Screw	Vis	Schraube	Tornillo
-	350342544	8	Vite	Screw	Vis	Schraube	Tornillo
-	355500915	6	Rondella	Washer	Rondelle	Unterlegscheibe	Arandela
-	355501550	4	Rondella	Washer	Rondelle	Unterlegscheibe	Arandela
-	355530830	18	Rondella	Washer	Rondelle	Unterlegscheibe	Arandela

Battitura e separazione Thresher Battage Dreschwerk Trilla separacion	20.02.3	Cassa battitore pag.3 Drum housing Caisson du batteur Dreschtrommelkasten Caja del cilindro
MTB "L" - L 626		Laverda\20.02p3.L626mcs.png

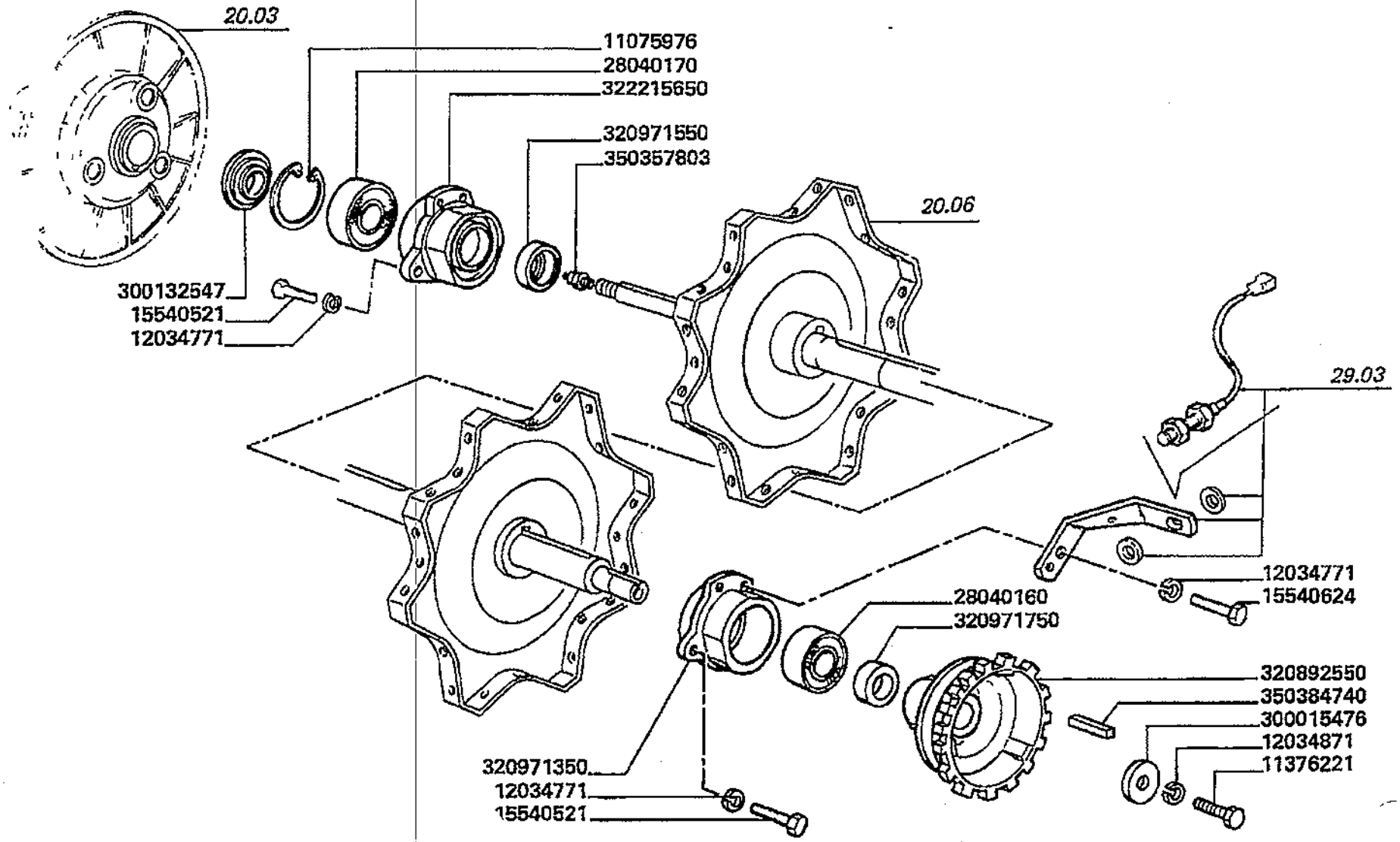

Battitura e separazione
Thresher
Battage
Dreschwerk
Trilla separacion

MTB "L" - L 626

20.02.3

Cassa battitore pag.3
Drum housing
Caisson du batteur
Dreschtrommelkasten
Caja del cilindro

Laverda\20.02p3.L626mcs.png

			Italiano	Inglese	Francese	Tedesco	Spagnolo
-	11075976	1	Anello elastico	Spring lockwasher	Circlips	Ring	Anillo
-	11376221	1	Vite	Screw	Vis	Schraube	Tornillo
-	12034771	16	Rosetta	Lock washer	Rondelle frein	Federring	Arandela grower
-	12034871	1	Rosetta	Lock washer	Rondelle frein	Federring	Arandela grower
-	15540521	15	Vite	Screw	Vis	Schraube	Tornillo
-	15540624	9	Vite	Screw	Vis	Schraube	Tornillo
-	28040170	2	Cuscinetto	Bearing	Roulement	Lager	Coijnete de bolas
-	300015476	1	Rondella	Washer	Rondelle	Unterlegscheibe	Arandela
-	300132547	1	Rondella	Washer	Rondelle	Unterlegscheibe	Arandela
-	320892550	1	Puleggia	Pulley	Poulie	Riemenscheibe	Polea
-	320971350	1	Supporto	Support	Support	Lagerung	Dispos.de sosten
-	320971550	1	Rondella	Washer	Rondelle	Unterlegscheibe	Arandela
-	320971750	1	Distanziale	Spacer	Entretoise	Abstandstueck	Separador
-	322215650	1	Supporto albero	Support	Support arbre	Traeger	Soporte
-	350357803	1	Ingrassatore	Nipple, lube	Graisseur	Schmiernippel	Engrasador
-	350384740	1	Linguetta	Key	Clavette	Keil	Chaveta

Battitura e separazione
Thresher
Battage
Dreschwerk
Trilla separacion

MTB "L" - L 626

20.03

Variatore battitore pag.1
Drum variator
Variateur du batteur
Dreschtrommelvariator
Variador del cilindro

Laverda\20.03.L626mcs.png

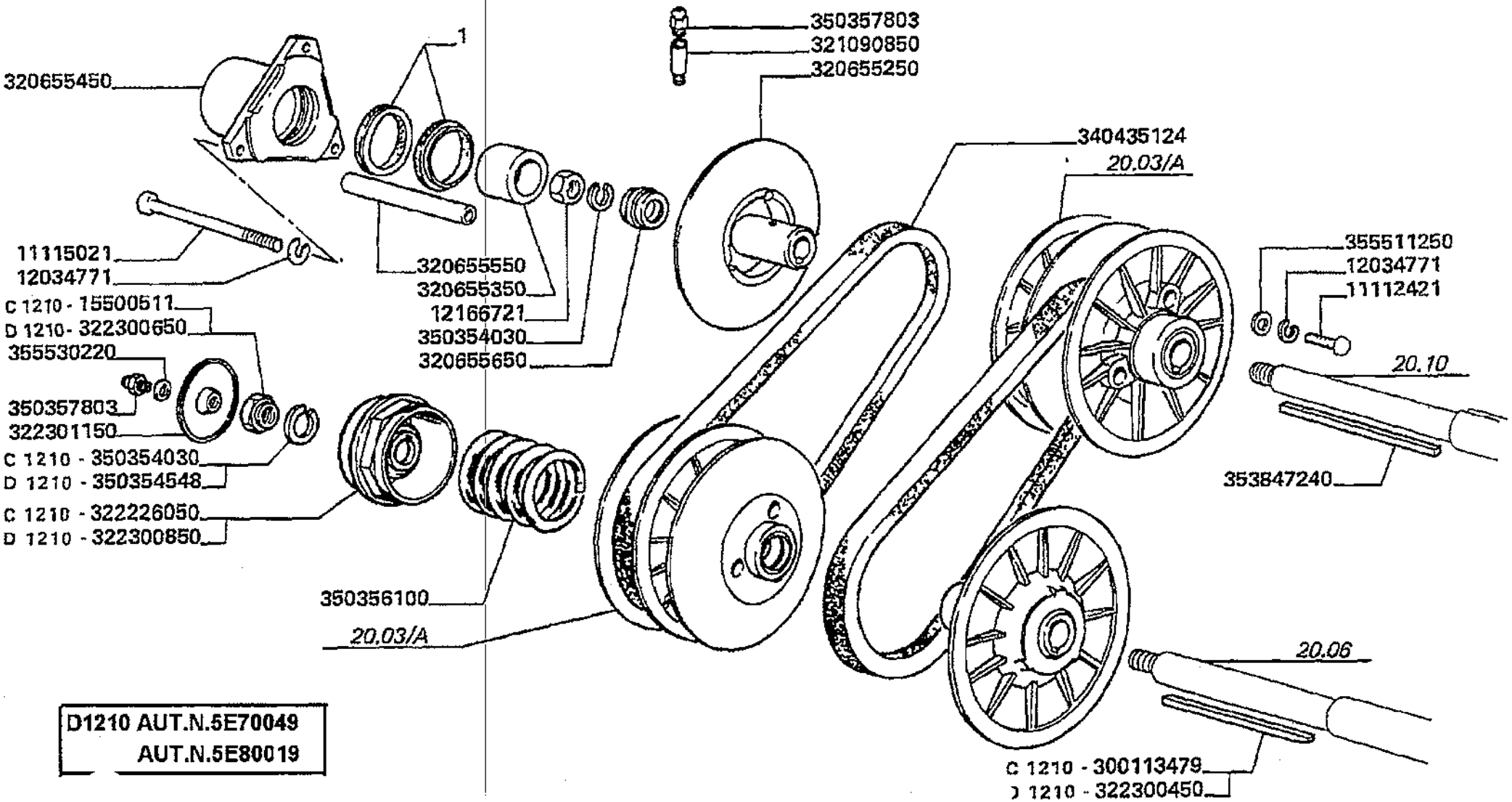

D1210 AUT.N.5E70049
AUT.N.5E80019

Battitura e separazione
Thresher
Battage
Dreschwerk
Trilla separacion

MTB "L" - L 626

20.03

Variatore battitore pag.1
Drum variator
Variateur du batteur
Dreschtrommelvariator
Variador del cilindro

Laverda\20.03.L626mcs.png

			Italiano	Inglese	Francese	Tedesco	Spagnolo
-	11112421	3	Vite	Screw	Vis	Schraube	Tornillo
-	11115021	3	Vite	Screw	Vis	Schraube	Tornillo
-	12034771	6	Rosetta	Lock washer	Rondelle frein	Federring	Arandela grower
-	12166721	1	Dado	Nut	Ecrou	Mutter	Tuerca
-	15500511	1	Dado	Nut	Ecrou	Mutter	Tuerca
-	300018047	1	Rondella	Washer	Rondelle	Unterlegscheibe	Arandela
-	300113479	1	Linguetta	Key	Clavette	Keil	Chaveta
			003223004500 (1)				
-	300132072	1	Disco	Disc	Disque	Scheibe	Disco
-	320655250	1	Disco	Disc	Disque	Scheibe	Disco
-	320655350	1	Elemento martinetto	Jack element	Element verin	Wagenheber	Gato
-	320655450	1	Flangia	Flange	Flasque	Flansch	Pletina
-	320655550	3	Distanziale	Spacer	Entretoise	Abstandstueck	Separador
-	320655650	1	Rondella	Washer	Rondelle	Unterlegscheibe	Arandela
-	321090850	1	Prolunga	Extension	Rallonge	Verlaengerung	Extension
-	322226050	1	Sede molla	Spring seat	Siege ressort	Sitzsprungfeder	Alojamiento muelle
			N.A. (1)				
-	322300450	1	Linguetta	Key	Clavette	Keil	Chaveta
-	322300650	1	Dado	Nut	Ecrou	Mutter	Tuerca
-	322300850	1	Contenitore molla	Container	Conteneur ressort	Container	Contenedor
-	322301150	1	Protezione	Shield	Protection	Schutz	Proteccion
-	340435124	2	Cinghia	Belt	Courroie	Riemen	Cinghia
-	350354030	1	Rosetta	Lock washer	Rondelle frein	Federring	Arandela grower
			003503546300 (1)				
-	350354548	1	Rosetta	Lock washer	Rondelle frein	Federring	Arandela grower
-	350356100	1	Molla	Spring	Ressort	Feder	Accionador

Battitura e separazione
Thresher
Battage
Dreschwerk
Trilla separacion

MTB "L" - L 626

20.03

Variatore battitore pag.1
Drum variator
Variateur du batteur
Dreschtrommelvariator
Variador del cilindro

Laverda\20.03.L626mcs.png

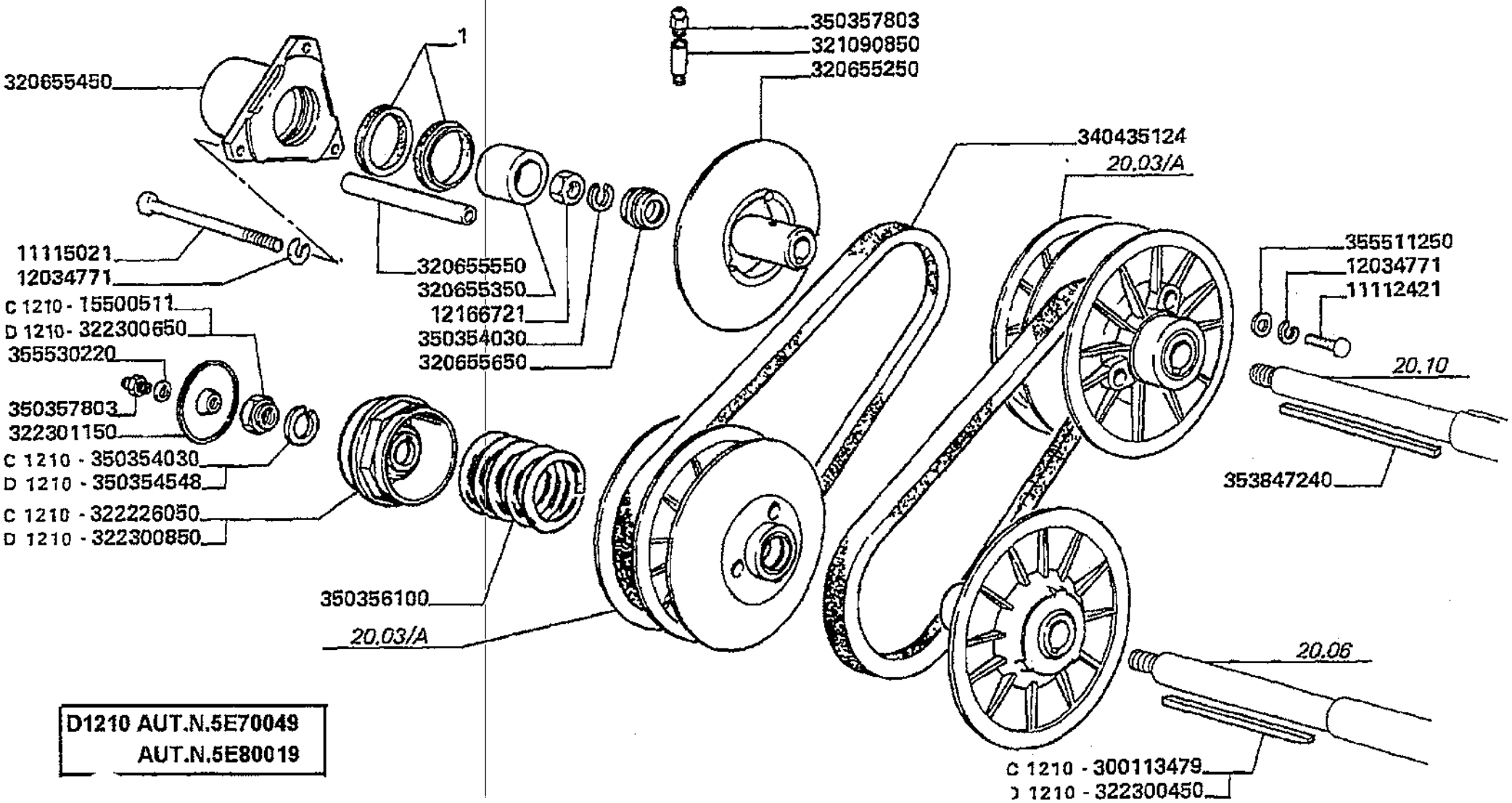

D1210 AUT.N.5E70049
AUT.N.5E80019

Battitura e separazione
Thresher
Battage
Dreschwerk
Trilla separacion

20.03

Variatore battitore pag.1
Drum variator
Variateur du batteur
Dreschtrommelvariator
Variador del cilindro

MTB "L" - L 626

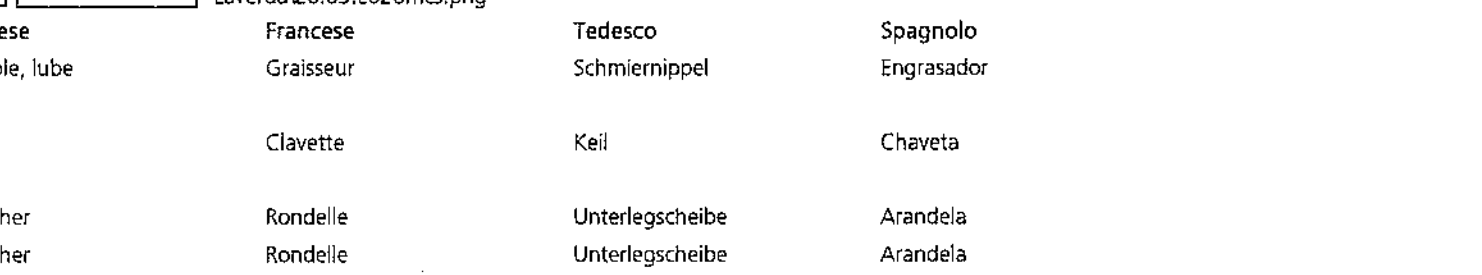
Laverda\20.03.L626mcs.png

			Italiano	Inglese	Francese	Tedesco	Spagnolo
-	350357803	1	Ingrassatore	Nipple, lube	Graisseur	Schmiernippel	Engrasador
			003538472450 (1)				
-	353847240	1	Linguetta	Key	Clavette	Keil	Chaveta
			003538472450 (1)				
-	355511250	3	Rondella	Washer	Rondelle	Unterlegscheibe	Arandela
-	355530220	1	Rondella	Washer	Rondelle	Unterlegscheibe	Arandela

Battitura e separazione
Thresher
Battage
Dreschwerk
Trilla separacion

MTB "L" - L 626

20.03.1

Variatore battitore pag.2
Drum variator
Variateur du batteur
Dreschtrommelvariator
Variador del cilindro

Laverda\20.03p2.L626mcs.png

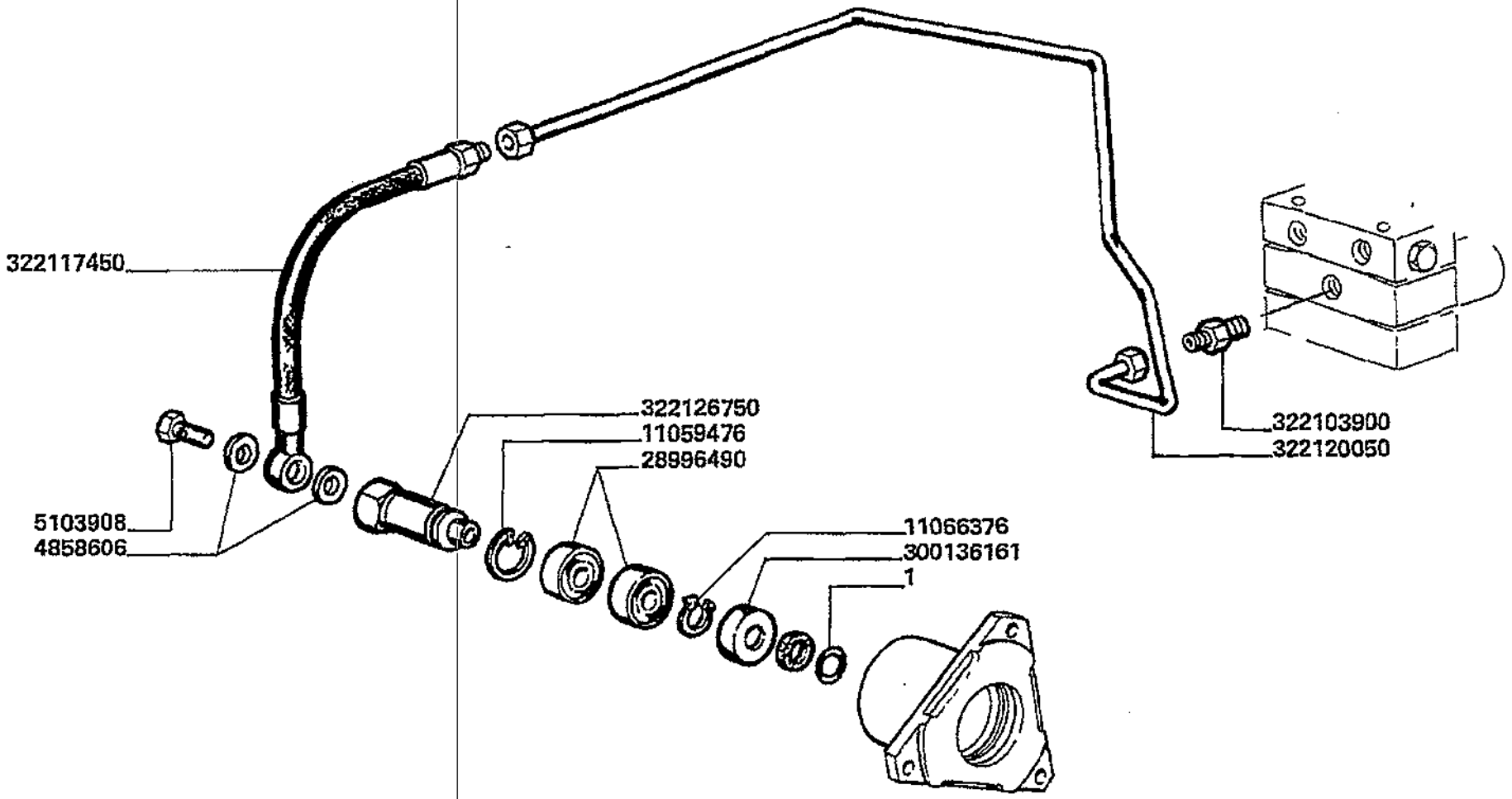

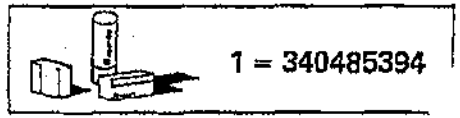

Battitura e separazione
Thresher
Battage
Dreschwerk
Trilla separacion

20.03.1

Variatore battitore pag.2
Drum variator
Variateur du batteur
Dreschtrommelvariator
Variador del cilindro

MTB "L" - L 626

Laverda\20.03p2.L626mcs.png

			Italiano	Inglese	Francese	Tedesco	Spagnolo
-	11059476	1	Anello elastico	Spring lockwasher	Circlips	Ring	Anillo
-	11066376	1	Anello elastico	Spring lockwasher	Circlips	Ring	Anillo
-	28996490	2	Cuscinetto	Bearing	Roulement	Lager	Coijnete de bolas
-	300018047	1	Rondella	Washer	Rondelle	Unterlegscheibe	Arandela
-	300132072	1	Disco	Disc	Disque	Scheibe	Disco
-	300136161	1	Rondella	Washer	Rondelle	Unterlegscheibe	Arandela
-	322103900	1	Raccordo	Union	Raccord	Verschraubung	Racor
-	322117450	1	Flessibile	Hose	Flexible	Schlauch	Tubo
-	322120050	1	Tubo	Pipe	Canalisation	Rohrleitung	Cano
-	322126750	1	Raccordo	Union	Raccord	Verschraubung	Racor
-	340485394	1	Serie guarnizioni	Kit seals	Lot guarnitures	Dichtungssatz	Serie de juntas
-	4858606	2	Rondella	Washer	Rondelle	Unterlegscheibe	Arandela
-	5103908	1	Vite	Screw	Vis	Schraube	Tornillo

Battitura e separazione
Thresher
Battage
Dreschwerk
Trilla separacion

MTB "L" - L 626

20.03.2
.A

Elementi variatore battitore
Drum variator elements
Elements variateur du batteur
Dreschtrommelvariator elemente
Elementos variador del cilindro

Laverda\20.03_A.L626mcs.png

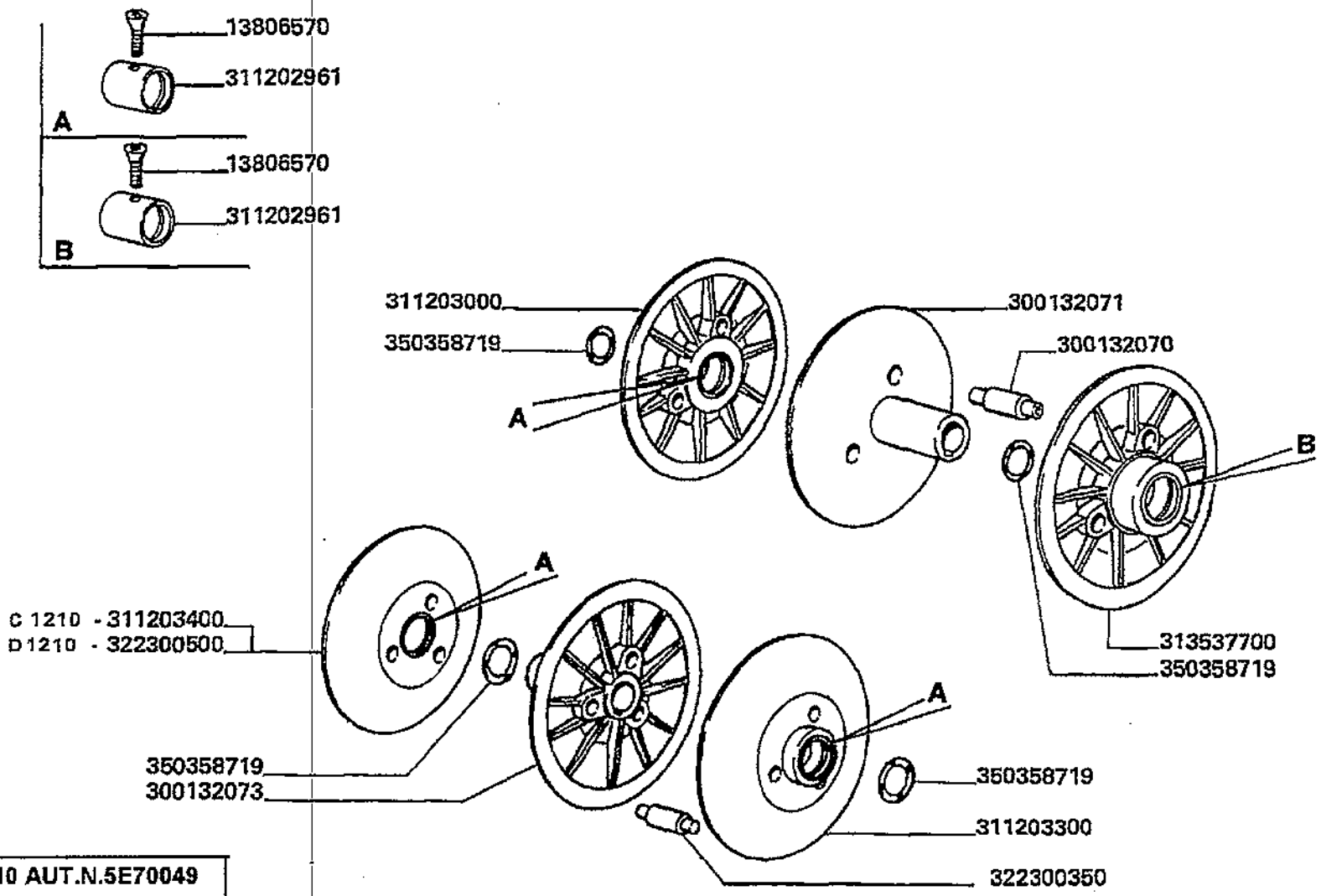

D1210 AUT.N.5E70049
AUT.N.5E80019

Battitura e separazione
Thresher
Battage
Dreschwerk
Trilla separacion

20.03.2
.A

Elementi variatore battitore
Drum variator elements
Elements variateur du batteur
Dreschtrommelvariator elemente
Elementos variador del cilindro

MTB "L" - L 626

Laverda\20.03_A.L626mcs.png

			Italiano	Inglese	Francese	Tedesco	Spagnolo
-	13806570	2	Vite	Screw	Vis	Schraube	Tornillo
-	300132070	3	Perno	Pin	Goupille	Bolzen	Pasador
-	300132071	1	Disco	Disc	Disque	Scheibe	Disco
-	300132073	1	Disco	Disc	Disque	Scheibe	Disco
-	311202961	1	Bronzina	Bearing	Coussinet	Lager	Cojinete
-	311203000	1	Disco	Disc	Disque	Scheibe	Disco
-	311203300	1	Disco	Disc	Disque	Scheibe	Disco
-	311203400	1	Disco	Disc	Disque	Scheibe	Disco
-	313537700	1	Disco	Disc	Disque	Scheibe	Disco
-	322300350	3	Perno	Pin	Goupille	Bolzen	Pasador
-	322300500	1	Disco	Disc	Disque	Scheibe	Disco
-	350358719	8	Guarnizione	Gasket	Guarniture	Dichtung	Junta

Battitura e separazione
Thresher
Battage
Dreschwerk
Trilla separacion

MTB "L" - L 626

20.06

Battitore a spranghe
Drum with bars
Batteur a battes
Dreschtrommel mit leisten
Cilindro de barras

Laverda\20.06.L626mcs.png

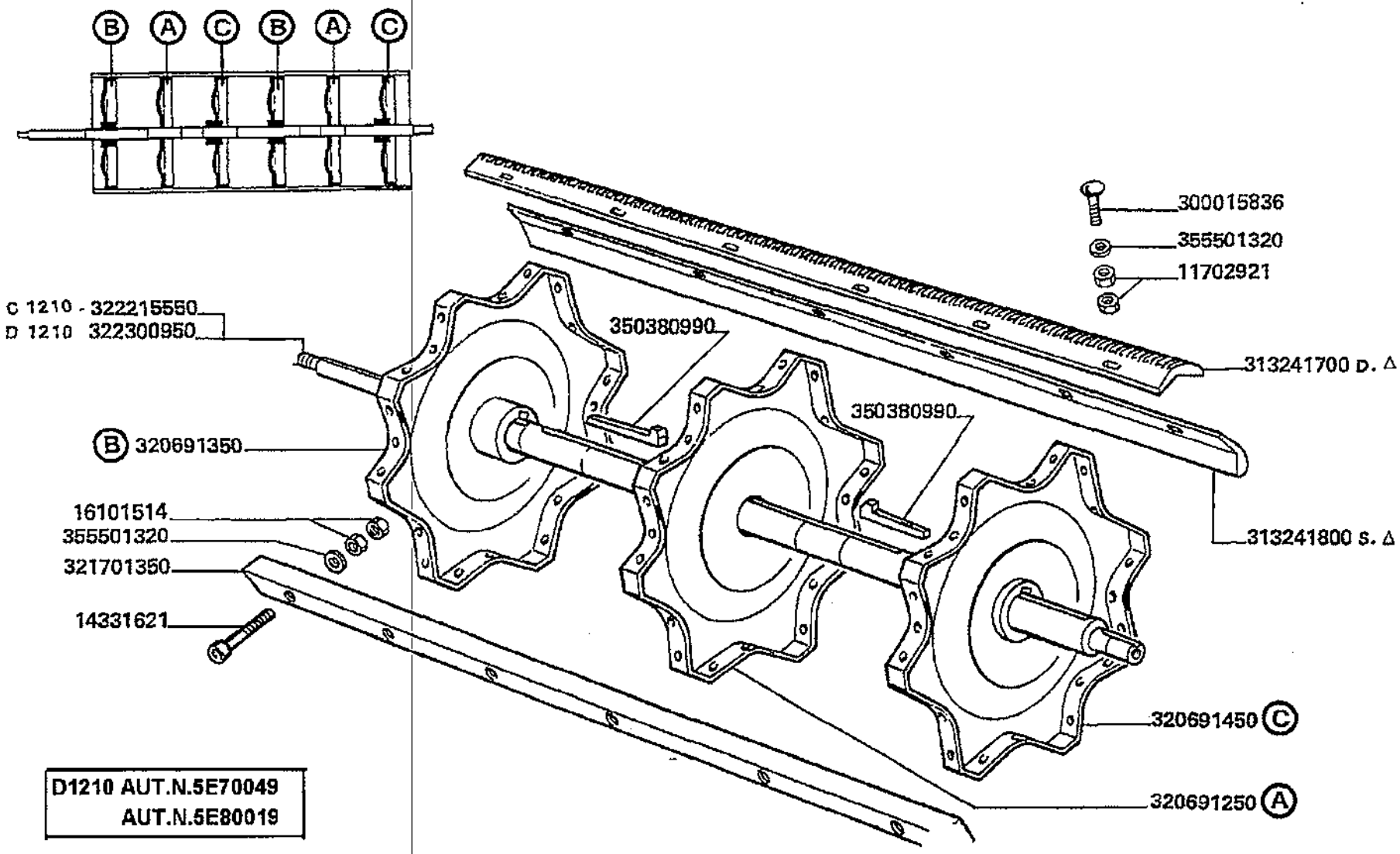

D1210 AUT.N.5E70049
AUT.N.5E80019

Battitura e separazione
Thresher
Battage
Dreschwerk
Trilla separacion

20.06

Battitore a spranghe
Drum with bars
Batteur a battes
Dreschtrommel mit leisten
Cilindro de barras

MTB "L" - L 626

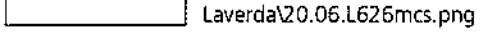
Laverda\20.06.L626mcs.png

			Italiano	Inglese	Francese	Tedesco	Spagnolo
-	11702921	96	Dado	Nut	Ecrou	Mutter	Tuerca
-	14331621	48	Vite	Screw	Vis	Schraube	Tornillo
-	16101514	96	Dado	Nut	Ecrou	Mutter	Tuerca
-	300015836	48	Vite	Screw	Vis	Schraube	Tornillo
-	313241700	2	Coppia spranghe	Pair bar plate	Battes (paire)	Leitbarken paarung	Par barra metalica
-	313241800	2	Coppia spranghe	Pair bar plate	Battes (paire)	Leitbarken paarung	Par barra metalica
-	320691250	2	Supporto	Support	Support	Lagerung	Dispos.de sosten
-	320691350	2	Supporto	Support	Support	Lagerung	Dispos.de sosten
-	320691450	2	Supporto	Support	Support	Lagerung	Dispos.de sosten
-	321701350	8	Spranga	Bar	Barre	Stab	Barra
-	322215550	1	Albero battitore	Drummer mast	Arbre du batteur	Mat	Mastil
-	322300950	1	Albero battitore	Drummer mast	Arbre du batteur	Mat	Mastil
-	350380990	4	Chiave	Key	Cle	Schr.schluessel	Llave de rueda
-	355501320	96	Rondella	Washer	Rondelle	Unterlegscheibe	Arandela

Battitura e separazione
Thresher
Battage
Dreschwerk
Trilla separacion

MTB "L" - L 626

20.07

Battitore riso
Peg drum
Batteur a riz
Stiftendreschtrommel
Cilindro de dientes

Laverda\20.07.L626mcs.png

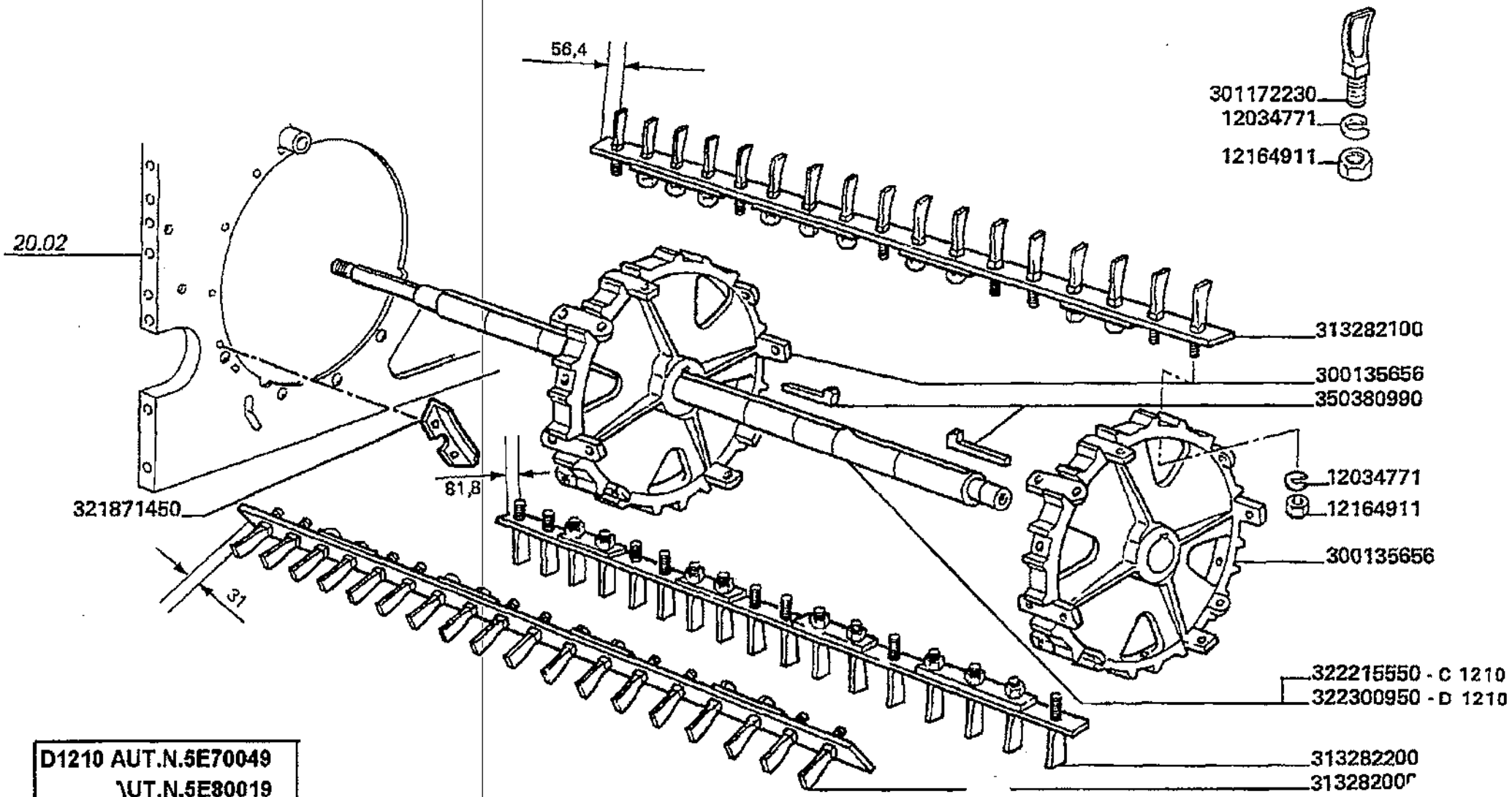

D1210 AUT.N.5E70049
\UT.N.5E80019

Battitura e separazione
Thresher
Battage
Dreschwerk
Trilla separacion

MTB "L" - L 626

20.07

Battitore riso
Peg drum
Batteur a riz
Stiftendreschtrommel
Cilindro de dientes

Laverda\20.07.L626mcs.png

			Italiano	Inglese	Francese	Tedesco	Spagnolo
-	12034771	120	Rosetta	Lock washer	Rondelle frein	Federring	Arandela grower
-	12164911	120	Dado	Nut	Ecrou	Mutter	Tuerca
-	300135656	6	Supporto	Support	Support	Lagerung	Dispos.de sosten
			003001356565 (6)				
-	301172230	1	Dente	Tine	Dent	Zinke	Diente
-	313282000	4	Spranga	Bar	Barre	Stab	Barra
-	313282100	4	Spranga	Bar	Barre	Stab	Barra
-	313282200	4	Spranga	Bar	Barre	Stab	Barra
-	321871450	2	Rasamento	Scraper	Racleur	Reibplatte	Chapa de roce
-	322215550	1	Albero battitore	Drummer mast	Arbre du batteur	Mat	Mastil
-	322300950	1	Albero battitore	Drummer mast	Arbre du batteur	Mat	Mastil
-	350380990	6	Chiave	Key	Cle	Schr.schluessel	Llave de rueda

Battitura e separazione
Thresher
Battage
Dreschwerk
Trilla separacion

MTB *L* - L 626

20.10

Postbattitore
Beater behind drum
Separateur rotatif
Strohleitrommel
Deflector de salida

Laverda\20.10.L626mcs.png

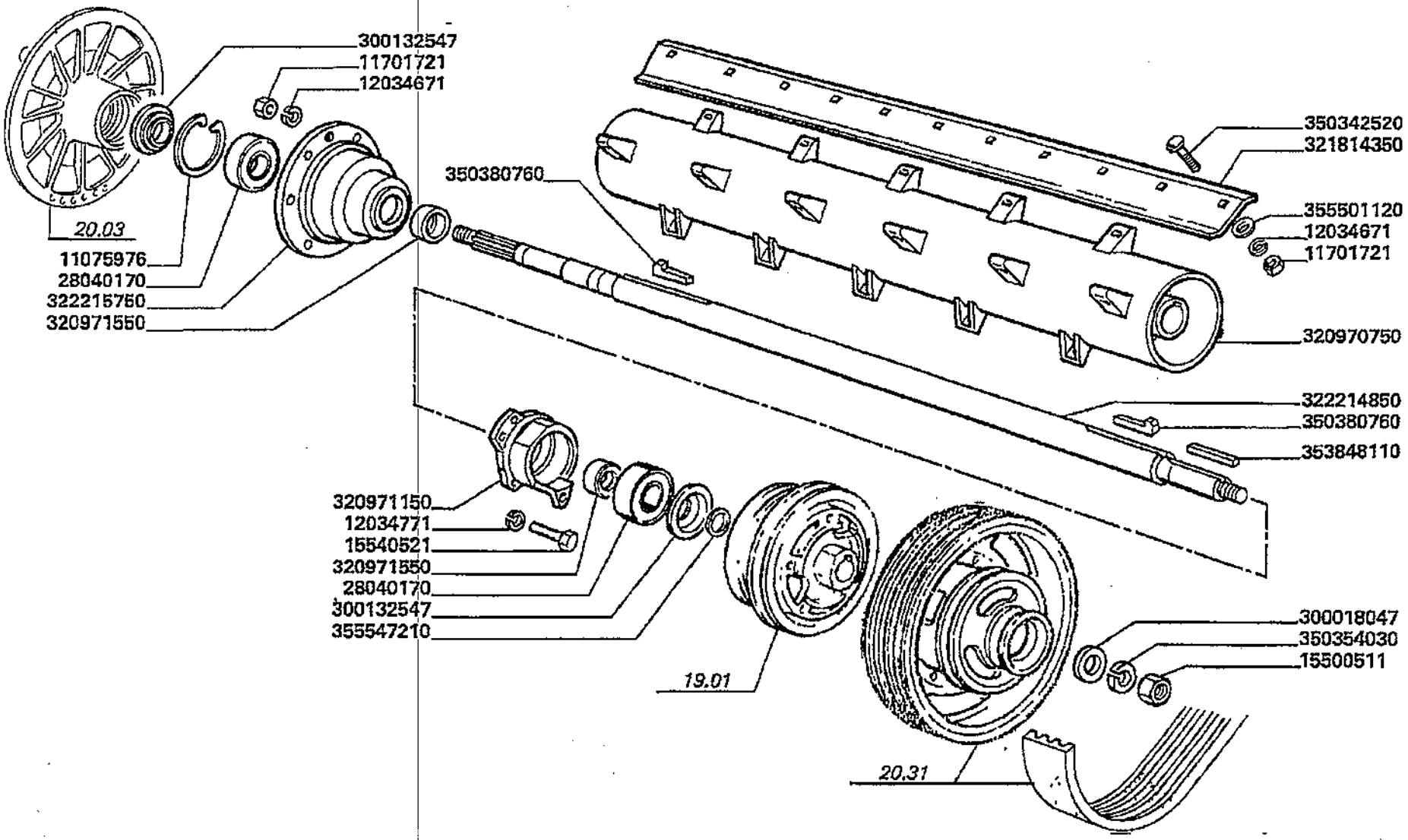

Battitura e separazione
Thresher
Battage
Dreschwerk
Trilla separacion

20.10

Postbattitore
Beater behind drum
Separateur rotatif
Strohleitrommel
Deflector de salida

MTB "L" - L 626

Laverda\20.10.L626mcs.png

			Italiano	Inglese	Francese	Tedesco	Spagnolo
-	11075976	1	Anello elastico	Spring lockwasher	Circlips	Ring	Anillo
-	11701721	32	Dado	Nut	Ecrou	Mutter	Tuerca
-	12034671	32	Rosetta	Lock washer	Rondelle frein	Federring	Arandela grower
-	12034771	2	Rosetta	Lock washer	Rondelle frein	Federring	Arandela grower
-	15500511	1	Dado	Nut	Ecrou	Mutter	Tuerca
-	15540521	2	Vite	Screw	Vis	Schraube	Tornillo
-	28040170	2	Cuscinetto	Bearing	Roulement	Lager	Coijnete de bolas
-	300018047	1	Rondella	Washer	Rondelle	Unterlegscheibe	Arandela
-	300132547	2	Rondella	Washer	Rondelle	Unterlegscheibe	Arandela
-	320970750	1	Postbattitore	Beater	Separateur rotatif	Dreschtrommel	Cilindro de trilla
-	320971150	1	Supporto	Support	Support	Lagerung	Dispos.de sosten
-	320971550	2	Rondella	Washer	Rondelle	Unterlegscheibe	Arandela
-	321814350	4	Pala	Shovel	Soc cultivateur	Schaufel	Pala
-	322214850	1	Albero	Shaft	Arbre	Welle	Arbol
-	322215750	1	Supporto	Support	Support	Lagerung	Dispos.de sosten
-	350342520	26	Vite	Screw	Vis	Schraube	Tornillo
-	350354030	1	Rosetta	Lock washer	Rondelle frein	Federring	Arandela grower
			● 003503546300 (1)				
-	350380760	2	Chiave	Key	Cle	Schr.schluessel	Llave de rueda
-	353848110	1	Linguetta	Key	Clavette	Keil	Chaveta
-	355501120	26	Rondella	Washer	Rondelle	Unterlegscheibe	Arandela
-	355547210	2	Rondella	Washer	Rondelle	Unterlegscheibe	Arandela

Battitura e separazione
Thresher
Battage
Dreschwerk
Trilla separacion

MTB "L" - L 626

20.12

Comando regolatore controbattitore pag.1
Concave control drive
Commande reglage du contrebatteur
Dreschkorbeinstellung antrieb
Mando regulacion del concavo

Laverda\20.12.L626mcs.png

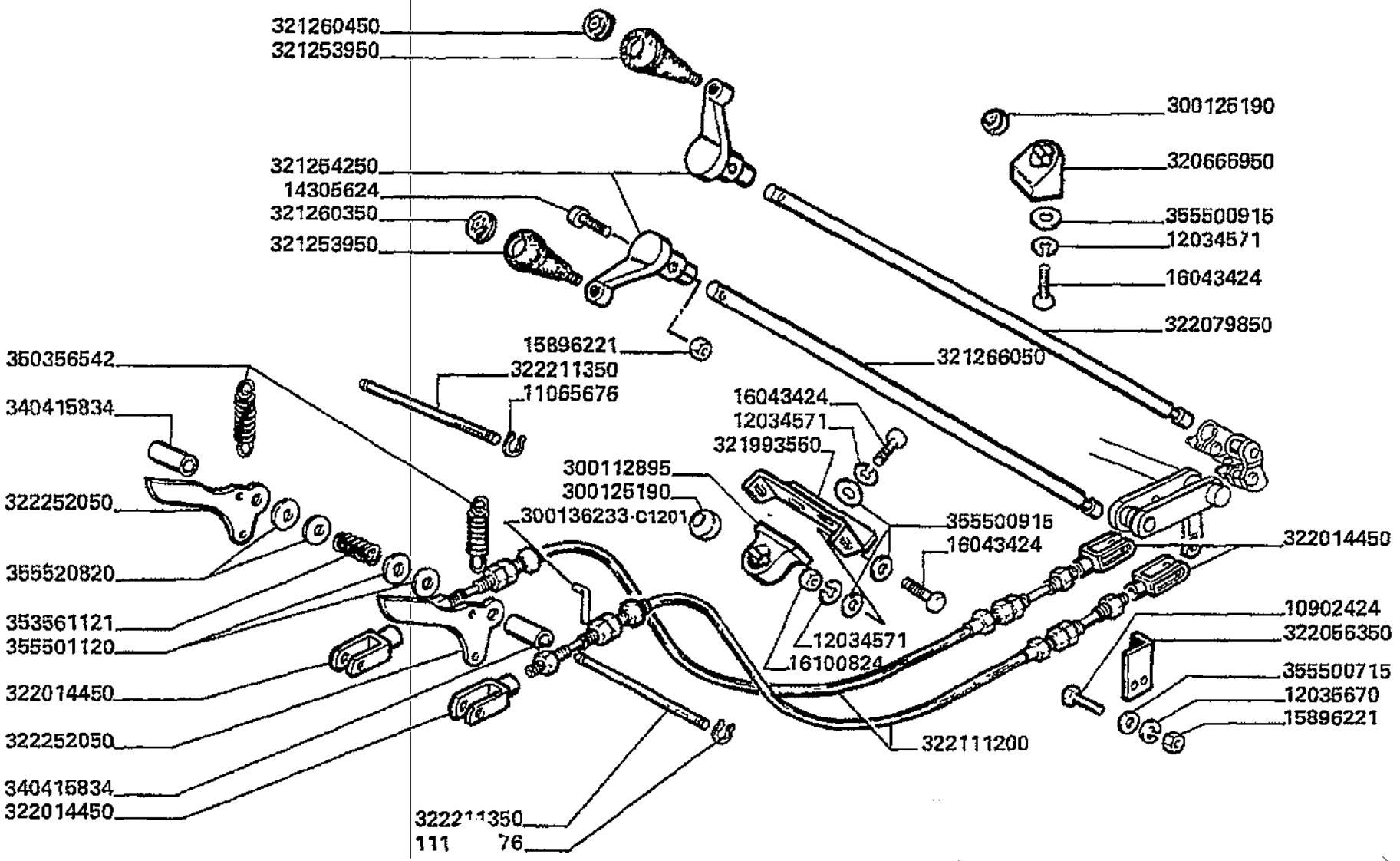

Battitura e separazione
Thresher
Battage
Dreschwerk
Trilla separacion

20.12

Comando regolatore controbattitore pag.1
Concave control drive
Commande reglage du contrebatteur
Dreschkorbeinstellung antrieb
Mando regulacion del concavo

MTB "L" - L 626

Laverda\20.12.L626mcs.png

			Italiano	Inglese	Francese	Tedesco	Spagnolo
-	10902424	2	Vite	Screw	Vis	Schraube	Tornillo
			● 000109024240 (2)				
-	11065676	4	Anello elastico	Spring lockwasher	Circlips	Ring	Anillo
-	12034571	6	Rosetta	Lock washer	Rondelle frein	Federring	Arandela grower
-	12035670	2	Rosetta	Lock washer	Rondelle frein	Federring	Arandela grower
			● 000120356710 (2)				
-	14305624	2	Vite	Screw	Vis	Schraube	Tornillo
-	15896221	4	Dado	Nut	Ecrou	Mutter	Tuerca
-	16043424	6	Vite	Screw	Vis	Schraube	Tornillo
-	16100824	2	Dado	Nut	Ecrou	Mutter	Tuerca
-	300112895	1	Supporto	Support	Support	Lagerung	Dispos.de sosten
-	300125190	2	Snodo	Ball joint	Rotule	Kardangelenk	Articulacion
-	300136233	1	Spina	Dowel	Plot	Zylinderstift	Centraje
-	320666950	1	Supporto	Support	Support	Lagerung	Dispos.de sosten
-	321253950	2	Impugnatura	Handle grip	Pommeau	Kugelgriff	Perilla
-	321254250	2	Manovella	Crank	Manivelle	Kurbel	Manivela
-	321260350	1	Tappo	Plug	Bouchon	Verschl.stopfen	Tapon
-	321260450	1	Tappo	Plug	Bouchon	Verschl.stopfen	Tapon
-	321266050	1	Asta	Rod	Tringle	Stange	Varilla
-	321993550	1	Piastrina	Plate	Plaquette	Plaettchen	Plaquita
-	322014450	4	Forcella	Yoke	Chape articulat	Gelenkgabel	Yugo
-	322056350	1	Supporto	Support	Support	Lagerung	Dispos.de sosten
-	322079850	1	Asta	Rod	Tringle	Stange	Varilla
			● N.A. (1)				
-	322111200	2	Cavo elettrico	Wire/cable	Faisceau electrique	Draht	Hilo

Battitura e separazione
Thresher
Battage
Dreschwerk
Trilla separacion

MTB "L" - L 626

20.12

Comando regolatore controbattitore pag.1
Concave control drive
Commande reglage du contrebatteur
Dreschkorbeinstellung antrieb
Mando regulacion del concavo

Laverda\20.12.L626mcs.png

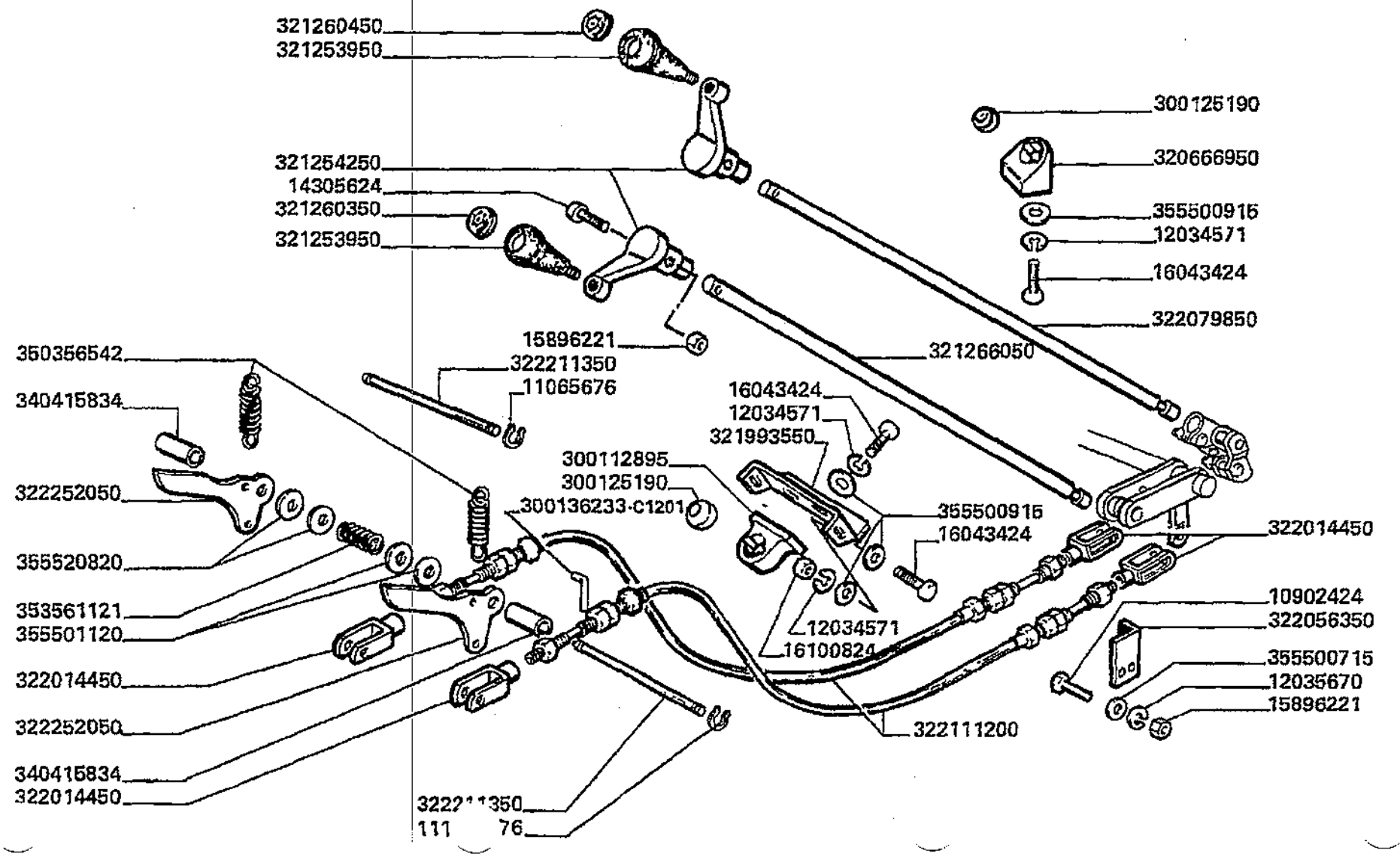

Battitura e separazione
Thresher
Battage
Dreschwerk
Trilla separacion

MTB "L" - L 626

20.12

Comando regolatore controbattitore pag.1
Concave control drive
Commande reglage du contrebatteur
Dreschkorbeinstellung antrieb
Mando regulacion del concavo

Laverda\20.12.L626mcs.png

			Italiano	Inglese	Francese	Tedesco	Spagnolo
-	322166950	2	Indice	Index list	Repertoire	Verzeichnis	Indice
			N.A. (2)				
-	322211350	2	Perno	Pin	Goupille	Bolzen	Pasador
-	322252050	2	Indice	Index list	Repertoire	Verzeichnis	Indice
-	340415834	2	Distanziale	Spacer	Entretoise	Abstandstueck	Separador
-	350356542	2	Molla	Spring	Ressort	Feder	Accionador
			N.A. (2)				
-	353561121	1	Molla	Spring	Ressort	Feder	Accionador
-	355500715	2	Rondella	Washer	Rondelle	Unterlegscheibe	Arandela
-	355500915	8	Rondella	Washer	Rondelle	Unterlegscheibe	Arandela
-	355520820	4	Rondella	Washer	Rondelle	Unterlegscheibe	Arandela

Battitura e separazione
Thresher
Battage
Dreschwerk
Trilla separacion

MTB "L" - L 626

20.12.1

Comando regolatore controbattitore pag.2
Concave control drive
Commande reglage du contrebatteur
Dreschkorbeinstellung antrieb
Mando regulacion del concavo

Laverda\20.12p2.L626mcs.png

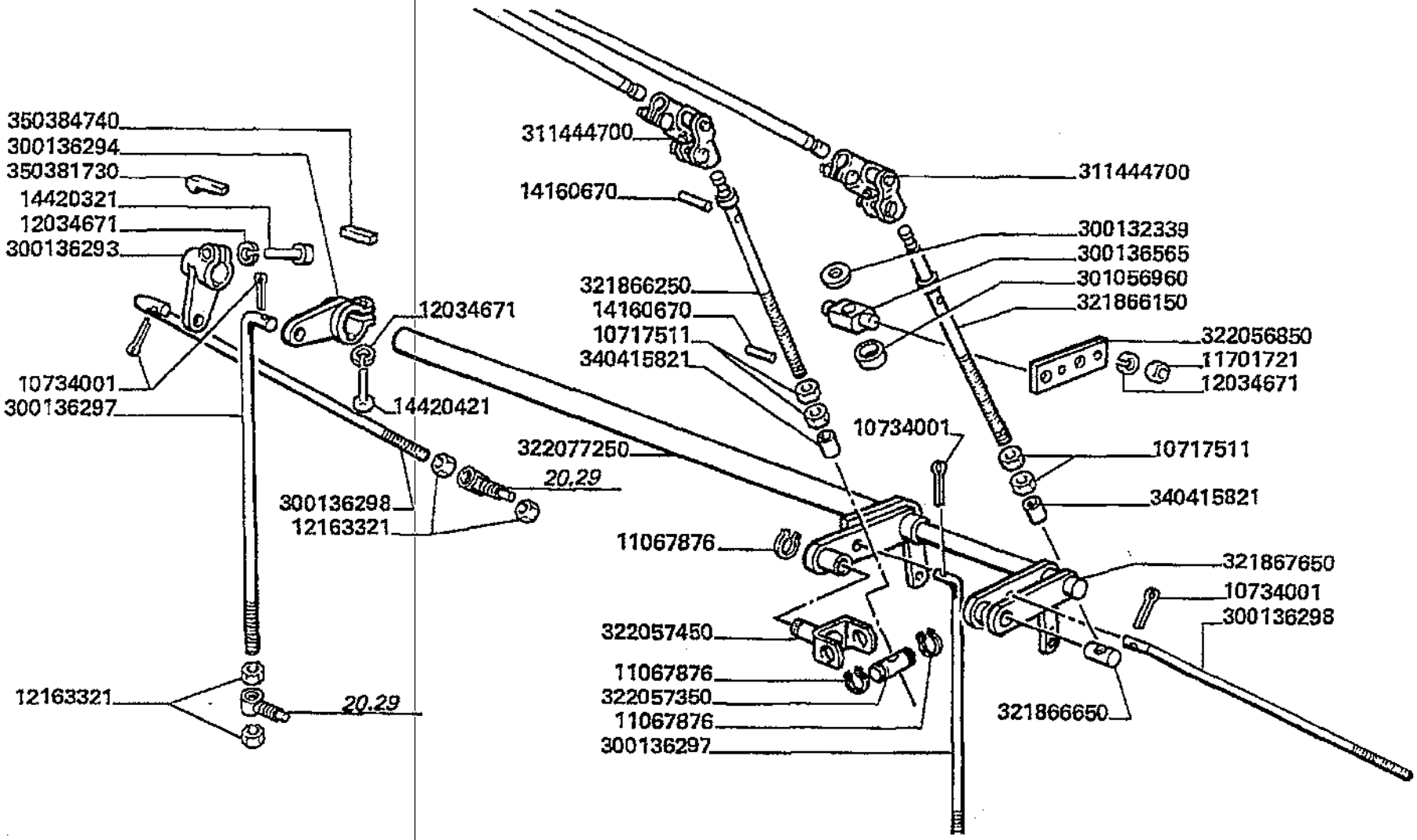

Battitura e separazione
Thresher
Battage
Dreschwerk
Trilla separacion

MTB "L" - L 626

20.12.1

Comando regolatore controbattitore pag.2
Concave control drive
Commande reglage du contrebatteur
Dreschkorbeinstellung antrieb
Mando regulacion del concavo

Laverda\20.12p2.L626mcs.png

			Italiano	Inglese	Francese	Tedesco	Spagnolo
-	10717511	4	Dado	Nut	Ecrou	Mutter	Tuerca
-	10734001	4	Copiglia	Linch pin	Goupille ferguson	Vorstecker	Pasador para eje
-	11067876	3	Anello elastico	Spring lockwasher	Circlips	Ring	Anillo
-	11701721	2	Dado	Nut	Ecrou	Mutter	Tuerca
-	12034671	4	Rosetta	Lock washer	Rondelle frein	Federring	Arandela grower
-	12163321	8	Dado	Nut	Ecrou	Mutter	Tuerca
-	14160670	4	Spina elastica	Plug	Goupille elastique	Stecker	Enchufe
-	14420321	1	Vite	Screw	Vis	Schraube	Tornillo
-	14420421	1	Vite	Screw	Vis	Schraube	Tornillo
-	300132339	2	Rondella	Washer	Rondelle	Unterlegscheibe	Arandela
			N.A. (2)				
-	300136293	1	Leva	Lever	Levier	Hebel	Palanca
-	300136294	1	Leva	Lever	Levier	Hebel	Palanca
-	300136297	2	Tirante regolazione	Tie rod	Tirant	Zugstrebe	Tirante
-	300136298	2	Tirante regolazione	Tie rod	Tirant	Zugstrebe	Tirante
-	300136565	2	Perno	Pin	Goupille	Bolzen	Pasador
-	301056960	2	Boccola	Bush	Bague	Buchse	Casquillo
			N.A. (2)				
-	311444700	2	Giunto universal	Universal joint	Cardan	Kardangelenk	Cruceta cardan
-	321866150	1	Asta	Rod	Tringle	Stange	Varilla
-	321866250	1	Asta	Rod	Tringle	Stange	Varilla
-	321866650	1	Perno leva	Pivot	Pivot	Drehpunnkt	Pivote
-	321867650	1	Albero	Shaft	Arbre	Welle	Arbol
-	322056850	1	Piastra fissaggio	Plate retaining	Plaque	Kemmplatte	Placa de sujecion
-	322057350	1	Perno leva	Pivot	Pivot	Drehpunnkt	Pivote
-	322057450	1	Snodo	Ball joint	Rotule	Kardangelenk	Articulacion

Battitura e separazione
Thresher
Battage
Dreschwerk
Trilla separacion

MTB "L" - L 626

20.12.1

Comando regolatore controbattitore pag.2
Concave control drive
Commande reglage du contrebatteur
Dreschkorbeinstellung antrieb
Mando regulacion del concavo

Laverda\20.12p2.L626mcs.png

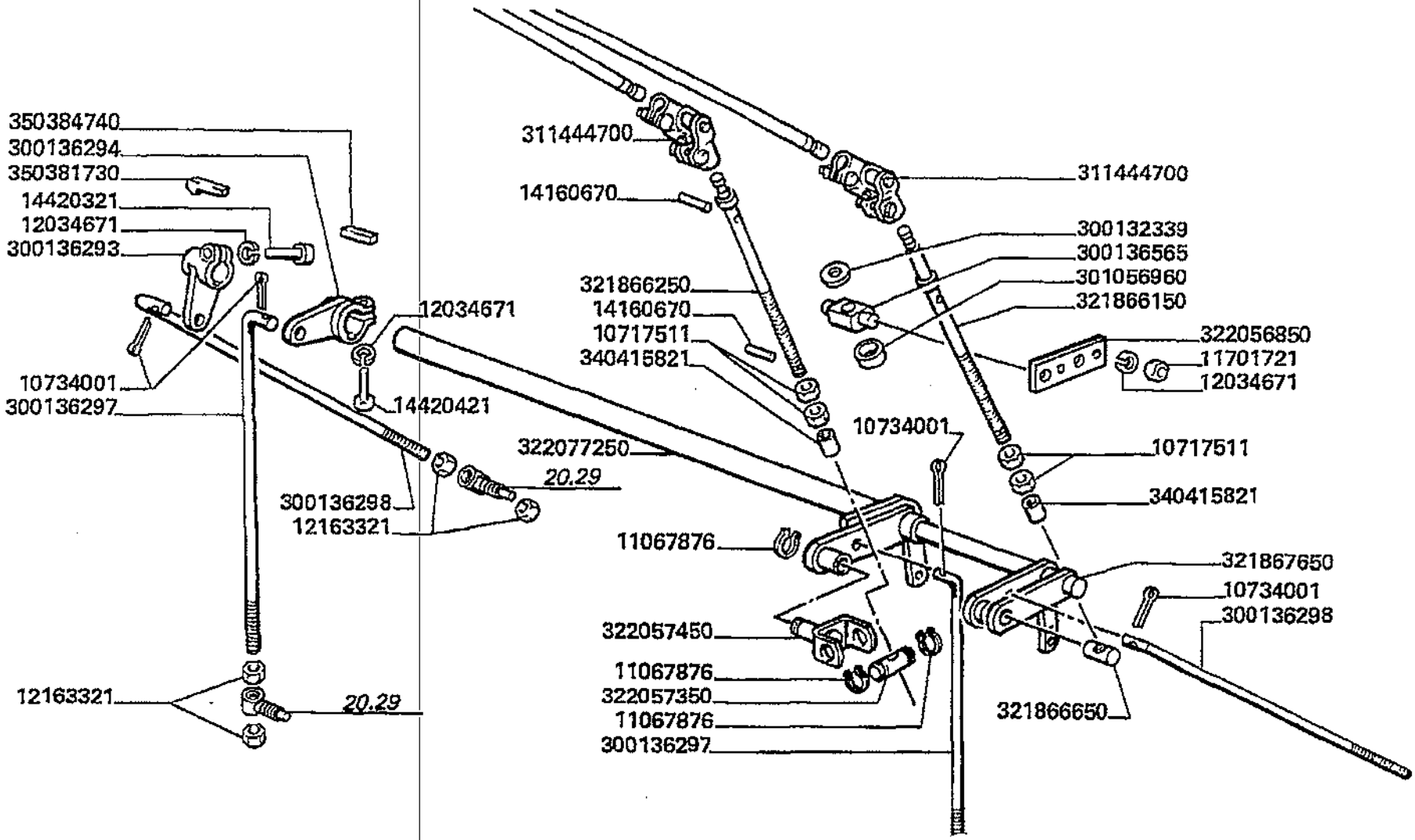

Battitura e separazione
Thresher
Battage
Dreschwerk
Trilla separacion

MTB "L" - L 626

20.12.1

Comando regolatore controbattitore pag.2
Concave control drive
Commande reglage du contrebatteur
Dreschkorbeinstellung antrieb
Mando regulacion del concavo

Laverda\20.12p2.L626mcs.png

			Italiano	Inglese	Francese	Tedesco	Spagnolo
-	322077250	1	Albero	Shaft	Arbre	Welle	Arbol
			● N.A. (2)				
-	322166950	2	Indice	Index list	Repertoire	Verzeichnis	Indice
			● N.A. (2)				
-	340415821	2	Boccola	Bush	Bague	Buchse	Casquillo
-	350381730	1	Chiave	Key	Cle	Schr.schluessel	Llave de rueda
-	350384740	1	Linguetta	Key	Clavette	Keil	Chaveta

Battitura e separazione
Thresher
Battage
Dreschwerk
Trilla separacion

MTB "L" - L 626

20.13

Controbattitore
Concave
Contre-batteur
Korb
Concavo

Laverda\20.13.L626mcs.png

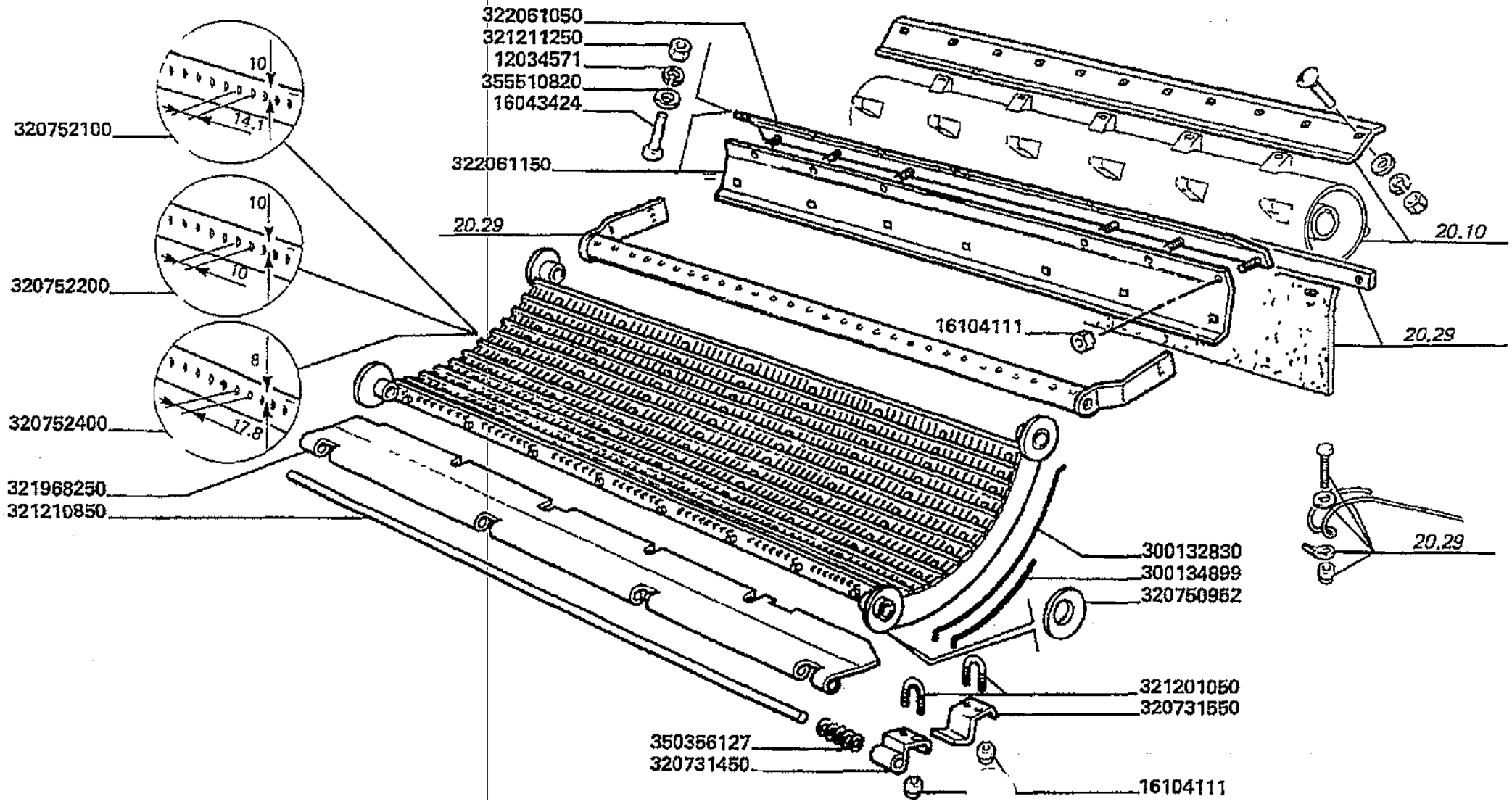

Battitura e separazione
Thresher
Battage
Dreschwerk
Trilla separacion

MTB "L" - L 626

20.13

Controbattitore
Concave
Contre-batteur
Korb
Concavo

Laverda\20.13.L626mcs.png

			Italiano	Inglese	Francese	Tedesco	Spagnolo
-	12034571	8	Rosetta	Lock washer	Rondelle frein	Federring	Arandela grower
-	16043424	8	Vite	Screw	Vis	Schraube	Tornillo
-	16104111	20	Dado	Nut	Ecrou	Mutter	Tuerca
-	300132830	1	Filo	Wire, retaining	Fil	Draht	Hilo
-	300134899	1	Filo	Wire, retaining	Fil	Draht	Hilo
-	320731450	4	Cerniera	Hinge	Charniere	Scharnier	Bisagra
-	320731550	3	Supporto	Support	Support	Lagerung	Dispos.de sosten
-	320750952	4	Rondella	Washer	Rondelle	Unterlegscheibe	Arandela
			● 003226228500 (4)				
-	320752100	1	Controbattitore	Concave	Contre-batteur	Dreschkorb	Concavo
			● 003234125005 (1), 003234133500 (4)				
-	320752200	1	Controbattitore	Concave	Contre-batteur	Dreschkorb	Concavo
			● 003234125005 (1), 003234133500 (4)				
-	320752400	1	Controbattitore	Concave	Contre-batteur	Dreschkorb	Concavo
			● 003234125005 (1), 003234133500 (4)				
-	321201050	7	Briglia ancoraggio	Bridle	Bride	Zaumzeug	Brida
-	321210850	1	Spina	Dowel	Plot	Zylinderstift	Centraje
-	321211250	8	Dado	Nut	Ecrou	Mutter	Tuerca
-	321968250	1	Chiusura	Panel	Couvercle	Deckel	Cubierta
-	322061050	1	Lamiera	Plate	Plaque	Platte	Plato
-	322061150	1	Profilo	Profile	Profile	Profil	Perfil
-	350356127	1	Molla	Spring	Ressort	Feder	Accionador
-	355510820	8	Rondella	Washer	Rondelle	Unterlegscheibe	Arandela

Battitura e separazione
Thresher
Battage
Dreschwerk
Trilla separacion

MTB "L" - L 626

20.22

Controbattitore riso pag.1
Spike tooth concave
Contre-batteur a dents
Stiftendreschkorb
Concavo de dients

Laverda\20.22.L626mcs.png

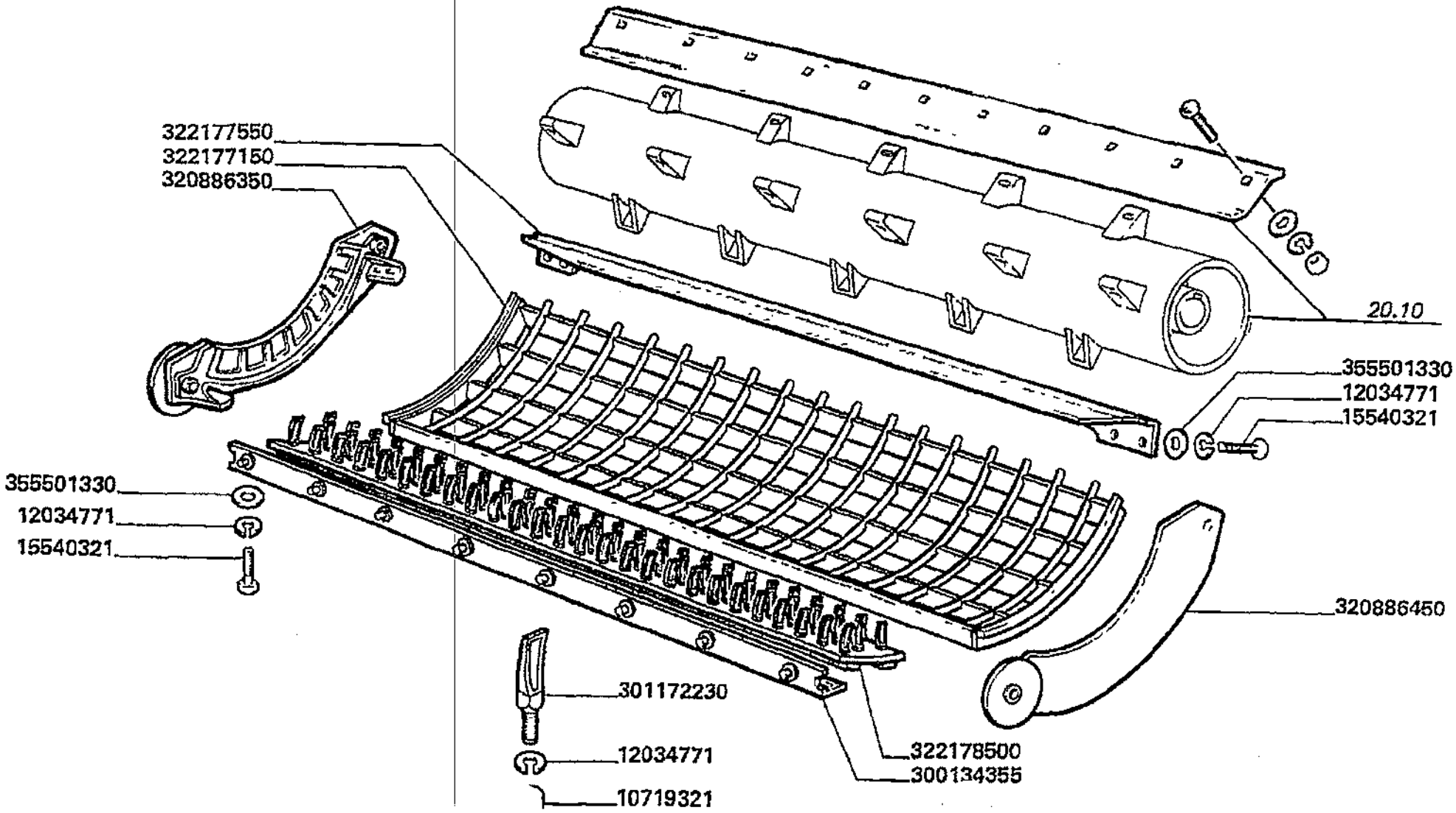

Battitura e separazione
Thresher
Battage
Dreschwerk
Trilla separacion

MTB "L" - L 626

20.22

Controbattitore riso pag.1
Spike tooth concave
Contre-batteur a dents
Stiftendreschkorb
Concavo de dients

Laverda\20.22.L626mcs.png

			Italiano	Inglese	Francese	Tedesco	Spagnolo
-	10719321	1	Dado	Nut	Ecrou	Mutter	Tuerca
			● 000107193110 (1)				
-	12034771	8	Rosetta	Lock washer	Rondelle frein	Federring	Arandela grower
-	15540321	8	Vite	Screw	Vis	Schraube	Tornillo
-	300134355	1	Traversa	Crosspiece	Croisillon	Kreuzstueck	Pieza transversa
-	301172230	1	Dente	Tine	Dent	Zinke	Diente
-	320886350	1	Fianco	Board	Planche	Brett	Tablero
-	320886450	1	Fianco	Board	Planche	Brett	Tablero
-	322177150	1	Griglia	Grille	Grille	Grill	Rejilla
-	322177550	1	Traversa	Crosspiece	Croisillon	Kreuzstueck	Pieza transversa
-	322178500	1	Piastra	Plate	Plaque	Platte	Plato
-	355501330	8	Rondella	Washer	Rondelle	Unterlegscheibe	Arandela

Battitura e separazione
Thresher
Battage
Dreschwerk
Trilla separacion

MTB "L" - L 626

20.22.1

Controbattitore riso pag.2
Spike tooth concave
Contre-batteur a dents
Stiftendreschkorb
Concavo de dients

Laverda\20.22p2.L626mcs.png

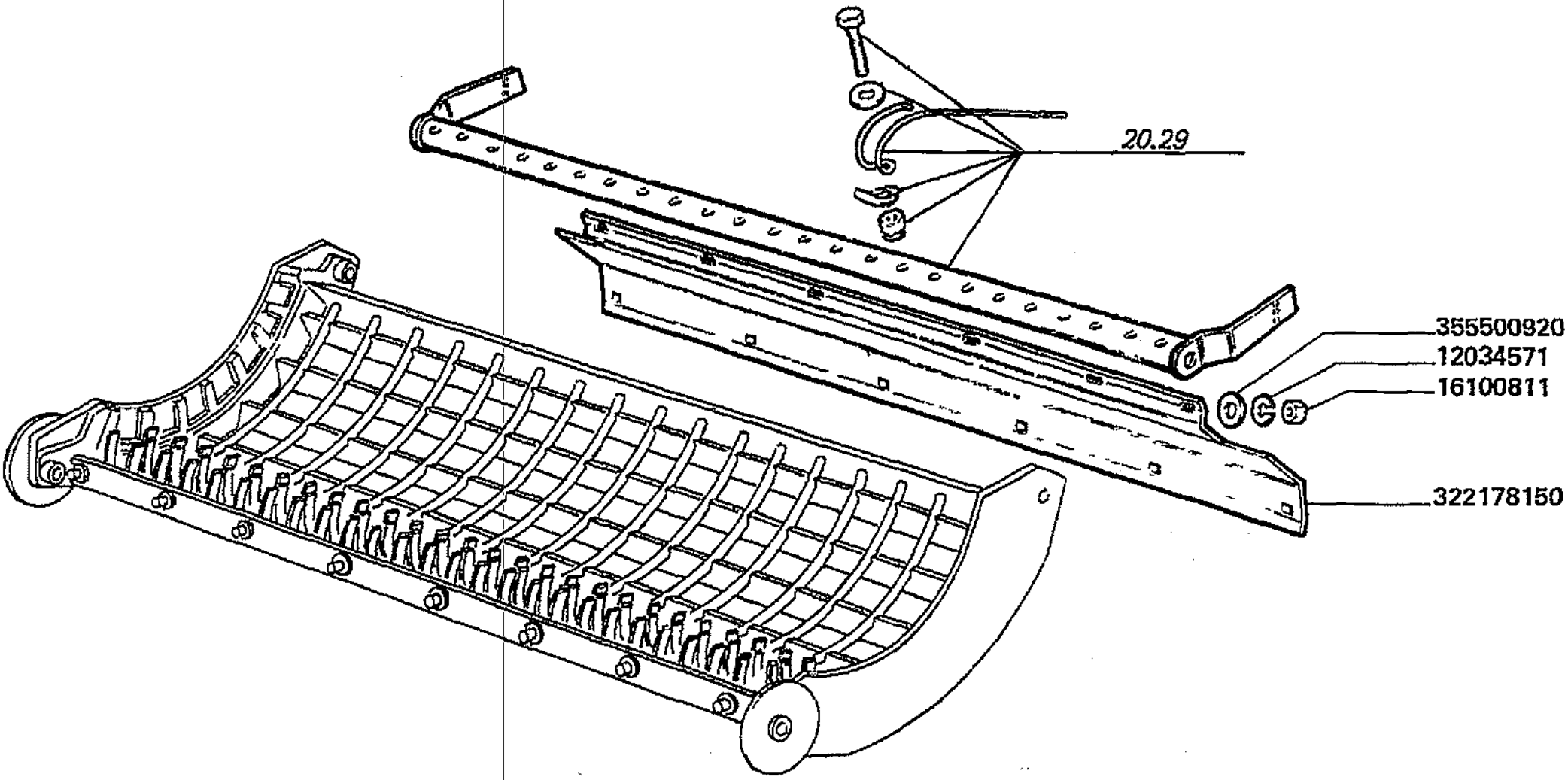

Battitura e separazione
Thresher
Battage
Dreschwerk
Trilla separacion

MTB "L" - L 626

20.22.1

Controbattitore riso pag.2
Spike tooth concave
Contre-batteur a dents
Stiftendreschkorb
Concavo de dients

Laverda\20.22p2.L626mcs.png

			Italiano	Inglese	Francese	Tedesco	Spagnolo
-	12034571	6	Rosetta	Lock washer	Rondelle frein	Federring	Arandela grower
-	16100811	6	Dado	Nut	Ecrou	Mutter	Tuerca
-	322178150	1	Supporto	Support	Support	Lagerung	Dispos.de sosten
-	355500920	6	Rondella	Washer	Rondelle	Unterlegscheibe	Arandela

Battitura e separazione
Thresher
Battage
Dreschwerk
Trilla separacion

MTB "L" - L 626

20.24

Controbattitore da mais e girasole pag.1
Maize concave and sun flower
Contre-batteur de mais et tournesol
Maiskorb und sonnenblumen
Concavo para mais y girasol

Laverda\20.24.L626mcs.png

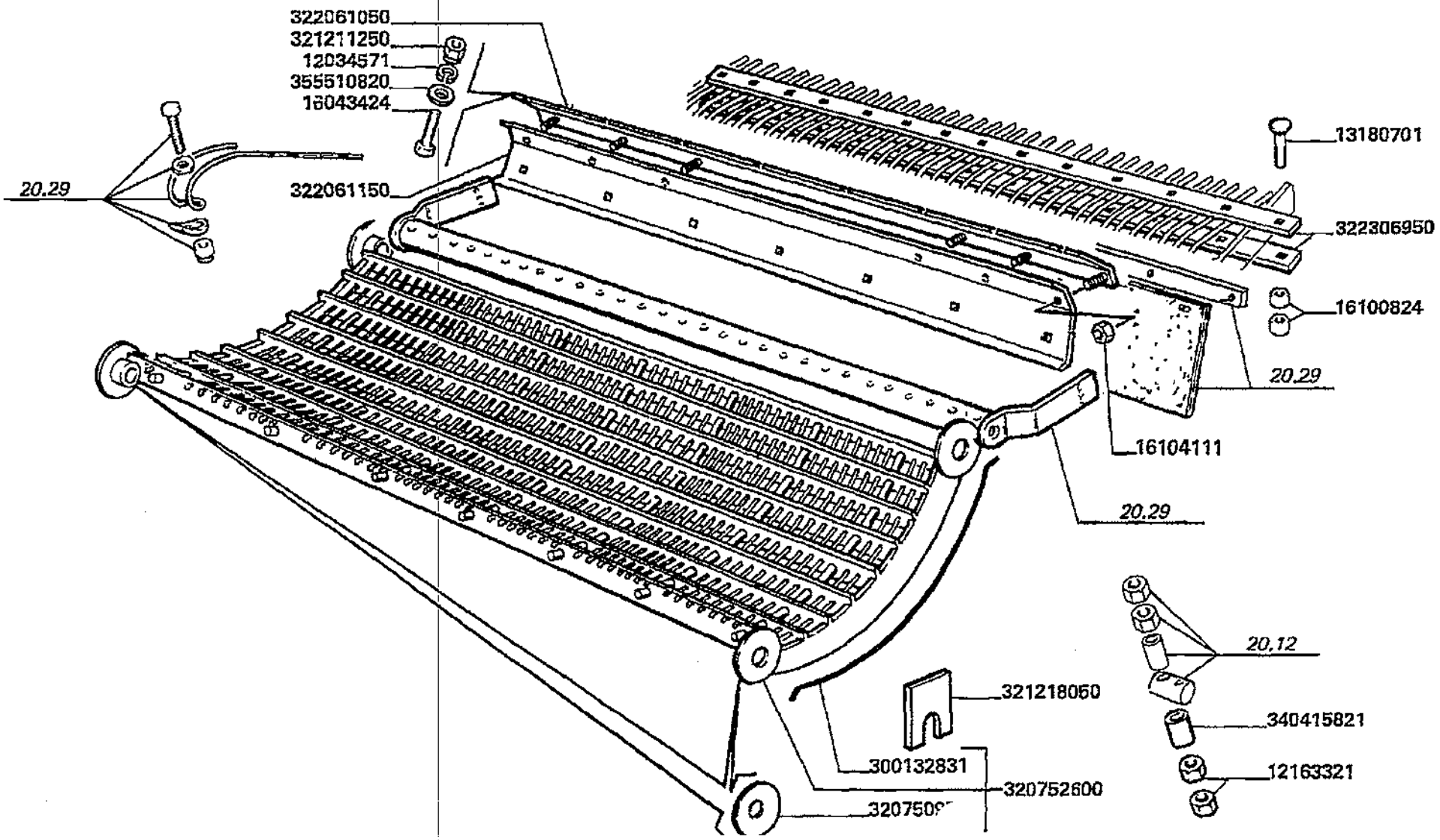

Battitura e separazione
Thresher
Battage
Dreschwerk
Trilla separacion

20.24

Controbattitore da mais e girasole pag.1
Maize concave and sun flower
Contre-batteur de mais et tournesol
Maiskorb und sonnenblumen
Concavo para mais y girasol

MTB "L" - L 626

Laverda\20.24.L626mcs.png

			Italiano	Inglese	Francese	Tedesco	Spagnolo
-	12034571	8	Rosetta	Lock washer	Rondelle frein	Federring	Arandela grower
-	12163321	2	Dado	Nut	Ecrou	Mutter	Tuerca
-	13180701	15	Vite	Screw	Vis	Schraube	Tornillo
-	16043424	8	Vite	Screw	Vis	Schraube	Tornillo
-	16044424	29	Vite	Screw	Vis	Schraube	Tornillo
-	16100824	30	Dado	Nut	Ecrou	Mutter	Tuerca
-	16104111	42	Dado	Nut	Ecrou	Mutter	Tuerca
-	300132057	29	Riscontro	Strap	Patte de fixation	Lasche	Banda
-	300132831	65	Filo	Wire, retaining	Fil	Draht	Hilo
-	320750952	4	Rondella	Washer	Rondelle	Unterlegscheibe	Arandela
			003226228500 (4)				
-	320752600	1	Controbattitore	Concave	Contre-batteur	Dreschkorb	Concavo
			003229290000 (1)				
-	321208750	1	Riscontro	Strap	Patte de fixation	Lasche	Banda
-	321211250	8	Dado	Nut	Ecrou	Mutter	Tuerca
-	321218050	2	Piastrina	Plate	Plaquette	Plaettchen	Plaquita
-	322061050	1	Lamiera	Plate	Plaque	Platte	Plato
-	322061150	1	Profilo	Profile	Profile	Profil	Perfil
-	322061250	1	Tela	Canvas	Toile	Plane	Lona
-	322176450	29	Dente	Tine	Dent	Zinke	Diente
-	322178050	1	Telaio	Frame	Bati	Rahmen	Bastidor
-	322306950	2	Irrigidimento	Reinforcement	Renfort	Verstaerkung	Refuerzo
-	340415821	1	Boccola	Bush	Bague	Buchse	Casquillo
-	350342511	7	Vite	Screw	Vis	Schraube	Tornillo
-	355500920	29	Rondella	Washer	Rondelle	Unterlegscheibe	Arandela
-	355510820	8	Rondella	Washer	Rondelle	Unterlegscheibe	Arandela

Battitura e separazione
Thresher
Battage
Dreschwerk
Trilla separacion

MTB "L" - L 626

20.24.1

Controbattitore da mais e girasole pag.2
Maize concave and sun flower
Contre-batteur de mais et tournesol
Maiskorb und sonnenblumen
Concavo para mais y girasol

Laverda\20.24p2.L626mcs.png

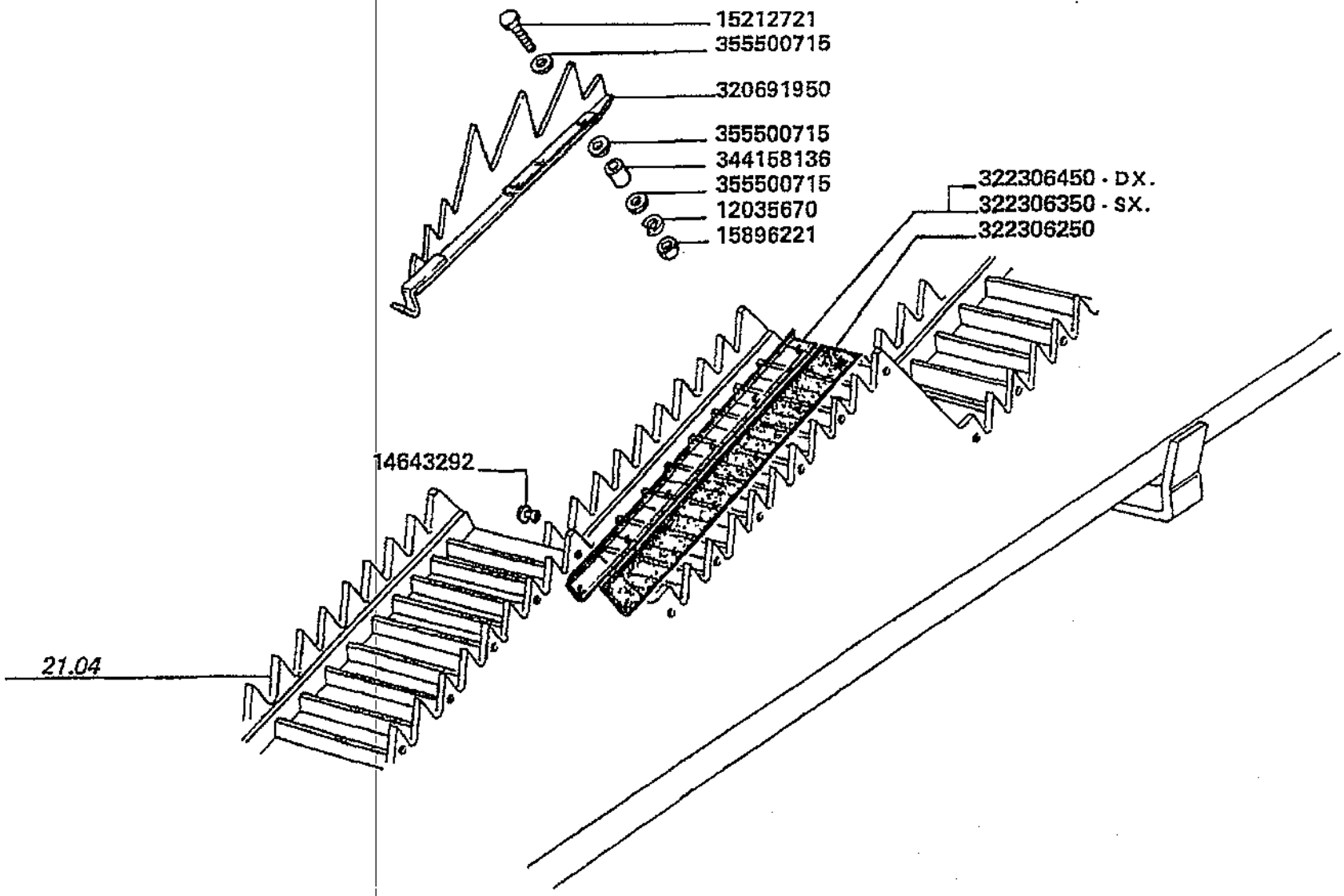

Battitura e separazione
Thresher
Battage
Dreschwerk
Trilla separacion

20.24.1

Controbattitore da mais e girasole pag.2
Maize concave and sun flower
Contre-batteur de mais et tournesol
Maiskorb und sonnenblumen
Concavo para mais y girasol

MTB "L" - L 626

Laverda\20.24p2.L626mcs.png

			Italiano	Inglese	Francese	Tedesco	Spagnolo
-	12035670	12	Rosetta	Lock washer	Rondelle frein	Federring	Arandela grower
			● 000120356710 (12)				
-	14643292	36	Ribattino	Rivet	Rivet	Niet	Remache
-	15212721	12	Vite	Screw	Vis	Schraube	Tornillo
-	15896221	12	Dado	Nut	Ecrou	Mutter	Tuerca
-	16044424	29	Vite	Screw	Vis	Schraube	Tornillo
-	300132057	29	Riscontro	Strap	Patte de fixation	Lasche	Banda
-	320691950	12	Alzapaglia	Straw elevator	Cretes de coq	Strohheber	Levanta paja
-	321208750	1	Riscontro	Strap	Patte de fixation	Lasche	Banda
-	322061250	1	Tela	Canvas	Toile	Plane	Lona
-	322176450	29	Dente	Tine	Dent	Zinke	Diente
-	322178050	1	Telaio	Frame	Bati	Rahmen	Bastidor
-	322306250	6	Guarnizione	Gasket	Guarniture	Dichtung	Junta
-	322306350	3	Riscontro	Strap	Patte de fixation	Lasche	Banda
-	322306450	3	Riscontro	Strap	Patte de fixation	Lasche	Banda
-	344158136	12	Boccola	Bush	Bague	Buchse	Casquillo
-	350342511	7	Vite	Screw	Vis	Schraube	Tornillo
-	355500715	36	Rondella	Washer	Rondelle	Unterlegscheibe	Arandela
-	355500920	29	Rondella	Washer	Rondelle	Unterlegscheibe	Arandela

Battitura e separazione
Thresher
Battage
Dreschwerk
Trilla separacion

MTB "L" - L 626

20.29

Imbocco controbattitore pag.1
Conveying concave
Tole d'entree du contrebatteur
Leitblech korb
Embocadura del concavo

Laverda\20.29.L626mcs.png

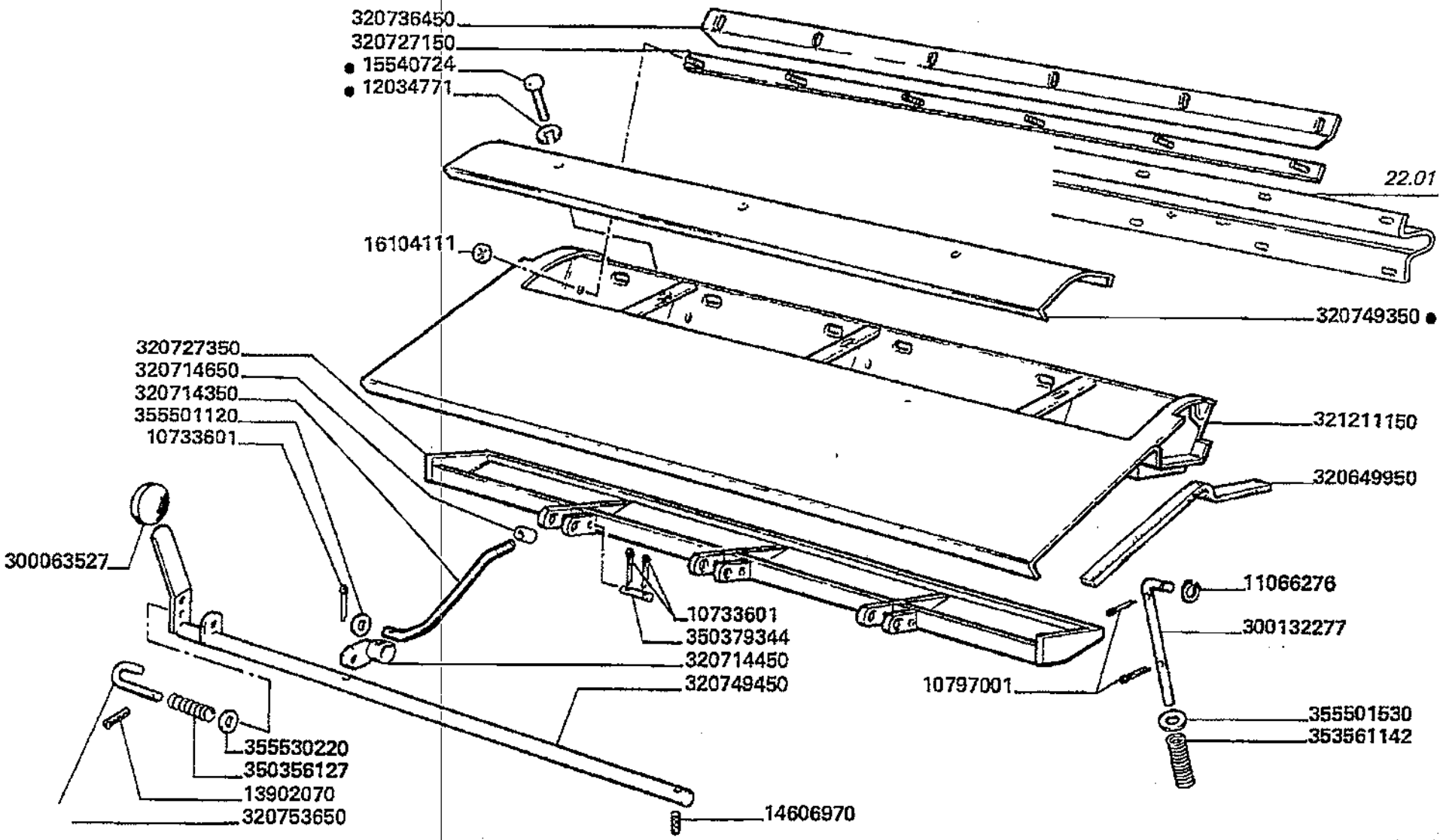

Battitura e separazione
Thresher
Battage
Dreschwerk
Trilla separacion

MTB "L" - L 626

20.29

Imbocco controbattitore pag.1
Conveying concave
Tole d'entree du contrebatteur
Leitblech korb
Embocadura del concavo

Laverda\20.29.L626mcs.png

			Italiano	Inglese	Francese	Tedesco	Spagnolo
-	10733601	9	Copiglia	Linch pin	Gouplle ferguson	Vorstecker	Pasador para eje
-	10797001	5	Copiglia	Linch pin	Gouplle ferguson	Vorstecker	Pasador para eje
-	11066276	5	Anello elastico	Spring lockwasher	Circlips	Ring	Anillo
-	12034771	6	Rosetta	Lock washer	Rondelle frein	Federring	Arandela grower
-	13902070	1	Spina	Dowel	Plot	Zylinderstift	Centraje
-	14606970	3	Spina elastica	Plug	Goupille elastique	Stecker	Enchufe
-	15540724	4	Vite	Screw	Vis	Schraube	Tornillo
-	16104111	43	Dado	Nut	Ecrou	Mutter	Tuerca
-	300063527	1	Pomello	Knob	Pommeau	Knopf	Pomo
			● 003234156505 (1)				
-	300132277	5	Spina	Dowel	Plot	Zylinderstift	Centraje
-	320649950	2	Guarnizione	Gasket	Guarniture	Dichtung	Junta
-	320714350	3	Tirante	Tie rod	Tringlerie	Zugstange	Brazo de enlace
-	320714450	3	Leva comando	Lever leadership	Levier direction	Hebel fuhrung	Palanca direccion
-	320714650	3	Perno	Pin	Goupille	Bolzen	Pasador
-	320727150	1	Riscontro tela	Strap	Patte de fixation	Banda	Lasche
-	320727350	1	Portello	Hatch	Demi porte	Schauloch	Compuerta
-	320736450	1	Lamiera	Plate	Plaque	Platte	Plato
-	320749350	1	Chiusura	Panel	Couvercle	Deckel	Cubierta
-	320749450	1	Albero	Shaft	Arbre	Welle	Arbol
			● N.A. (1)				
-	320753650	1	Chiavistello	Latch, bolt	Barillet	Klinke	Pestillo
-	321211150	1	Imbocco	Conveying	Tole d'entree	Leitblech	Embocadura
-	350356127	1	Molla	Spring	Ressort	Feder	Accionador
-	350379344	3	Spina	Dowel	Plot	Zylinderstift	Centraje
-	353561142	5	Molla	Spring	Ressort	Feder	Accionador

Battitura e separazione
Thresher
Battage
Dreschwerk
Trilla separacion

MTB "L" - L 626

20.29

Imbocco controbattitore pag.1
Conveying concave
Tole d'entree du contrebatteur
Leitblech korb
Embocadura del concavo

Laverda\20.29.L626mcs.png

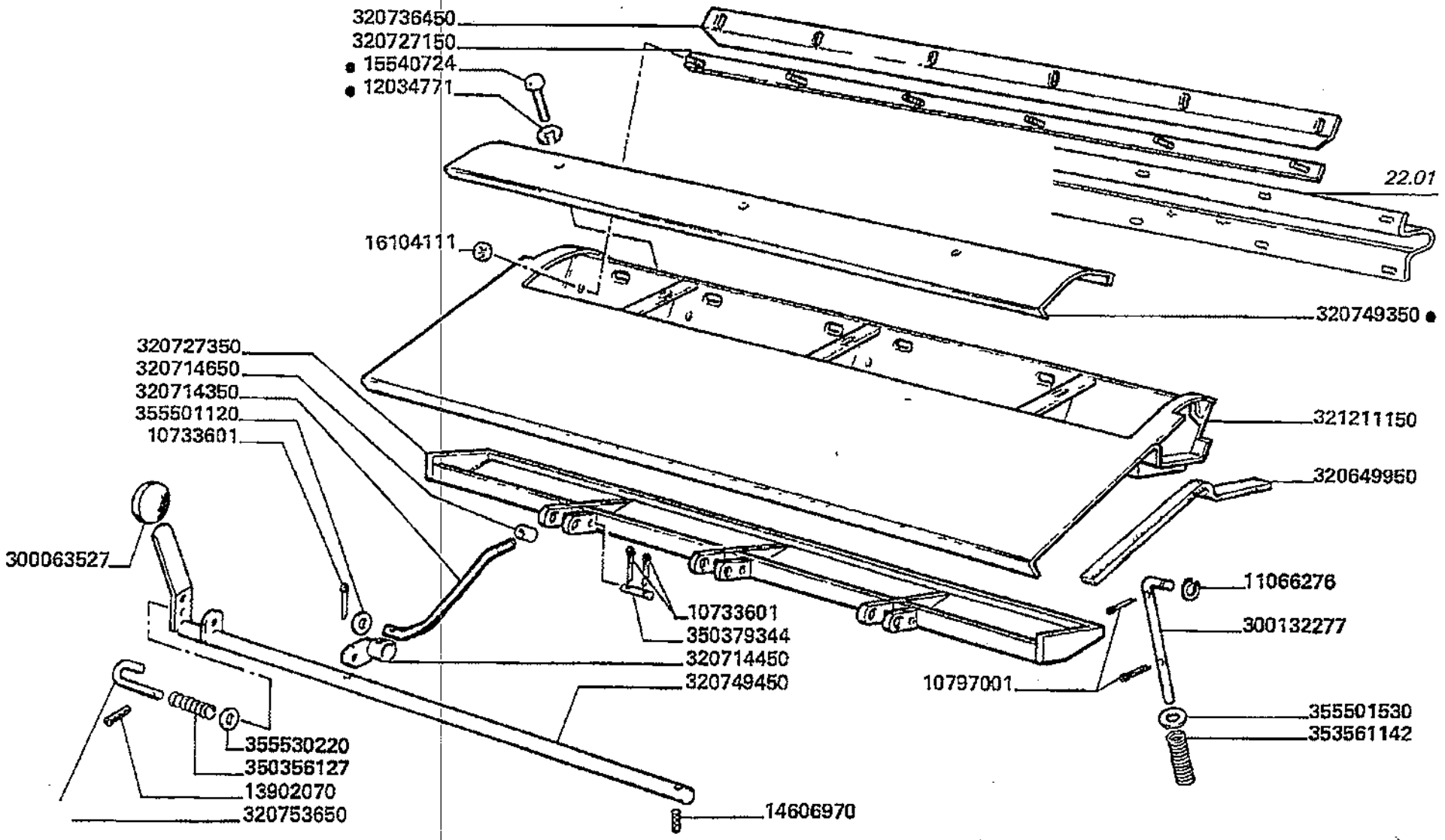

Battitura e separazione
Thresher
Battage
Dreschwerk
Trilla separacion

MTB "L" - L 626

20.29

Imbocco controbattitore pag.1
Conveying concave
Tole d'entree du contrebatteur
Leitblech korb
Embocadura del concavo

Laverda\20.29.L626mcs.png

			Italiano	Inglese	Francese	Tedesco	Spagnolo
-	355501120	3	Rondella	Washer	Rondelle	Unterlegscheibe	Arandela
-	355501530	5	Rondella	Washer	Rondelle	Unterlegscheibe	Arandela
-	355530220	1	Rondella	Washer	Rondelle	Unterlegscheibe	Arandela

Battitura e separazione
Thresher
Battage
Dreschwerk
Trilla separacion

MTB "L" - L 626

20.29.1

Imbocco controbattitore pag.2
Conveying concave
Tole d'entree du contrebatteur
Leitblech korb
Embocadura del concavo

Laverda\20.29p2.L626mcs.png

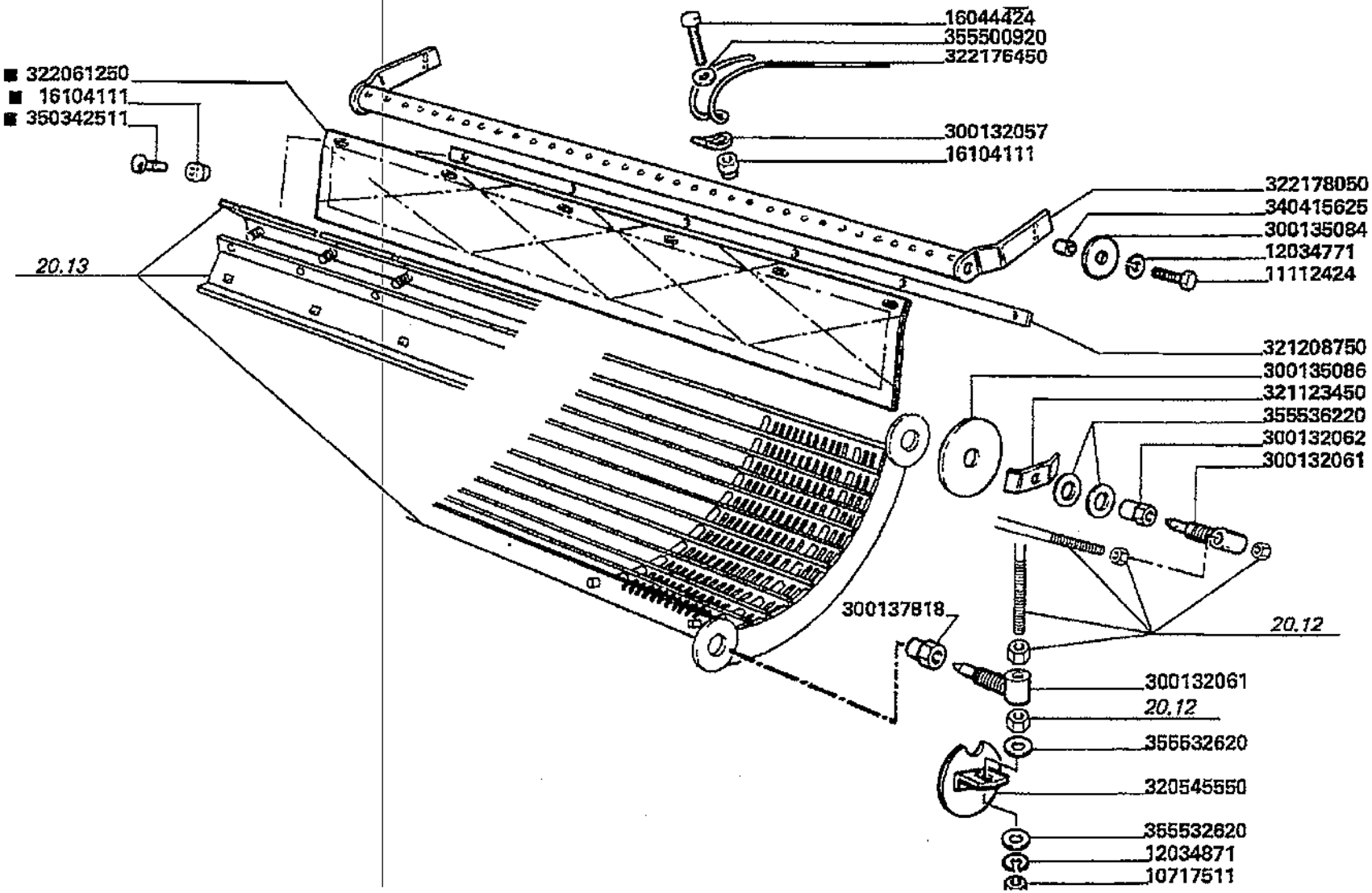

Battitura e separazione
Thresher
Battage
Dreschwerk
Trilla separacion

MTB "L" - L 626

20.29.1

Imbocco controbattitore pag.2
Conveying concave
Tole d'entree du contrebatteur
Leitblech korb
Embocadura del concavo

Laverda\20.29p2.L626mcs.png

			Italiano	Inglese	Francese	Tedesco	Spagnolo
-	10717511	2	Dado	Nut	Ecrou	Mutter	Tuerca
-	11112424	2	Vite	Screw	Vis	Schraube	Tornillo
-	12034771	6	Rosetta	Lock washer	Rondelle frein	Federring	Arandela grower
-	12034871	2	Rosetta	Lock washer	Rondelle frein	Federring	Arandela grower
-	16044424	29	Vite	Screw	Vis	Schraube	Tornillo
-	16104111	43	Dado	Nut	Ecrou	Mutter	Tuerca
-	300132057	29	Riscontro	Strap	Patte de fixation	Lasche	Banda
-	300132061	4	Perno	Pin	Goupille	Bolzen	Pasador
-	300132062	2	Dado	Nut	Ecrou	Mutter	Tuerca
-	300135084	2	Rondella	Washer	Rondelle	Unterlegscheibe	Arandela
-	300135086	2	Rondella	Washer	Rondelle	Unterlegscheibe	Arandela
-	300137818	2	Dado	Nut	Ecrou	Mutter	Tuerca
-	320545550	2	Chiusura	Panel	Couvercle	Deckel	Cubierta
-	321123450	2	Piastrina	Plate	Plaquette	Plaettchen	Plaquita
-	321208750	1	Riscontro	Strap	Patte de fixation	Lasche	Banda
-	322061250	1	Tela	Canvas	Toile	Plane	Lona
-	322176450	29	Dente	Tine	Dent	Zinke	Diente
-	322178050	1	Telaio	Frame	Bati	Rahmen	Bastidor
-	340415625	2	Boccola	Bush	Bague	Buchse	Casquillo
-	350342511	7	Vite	Screw	Vis	Schraube	Tornillo
-	355500920	29	Rondella	Washer	Rondelle	Unterlegscheibe	Arandela
-	355532620	4	Rondella	Washer	Rondelle	Unterlegscheibe	Arandela
-	355536220	4	Rondella	Washer	Rondelle	Unterlegscheibe	Arandela

Battitura e separazione
Thresher
Battage
Dreschwerk
Trilla separacion

MTB "L" - L 626

20.31

Comando apparato trebbiante pag.1
Thresing mechanism drive
Commande des organes de battage
Dreschwerkantrieb
Mando de los organos de trilla

Laverda\20.31.L626mcs.png

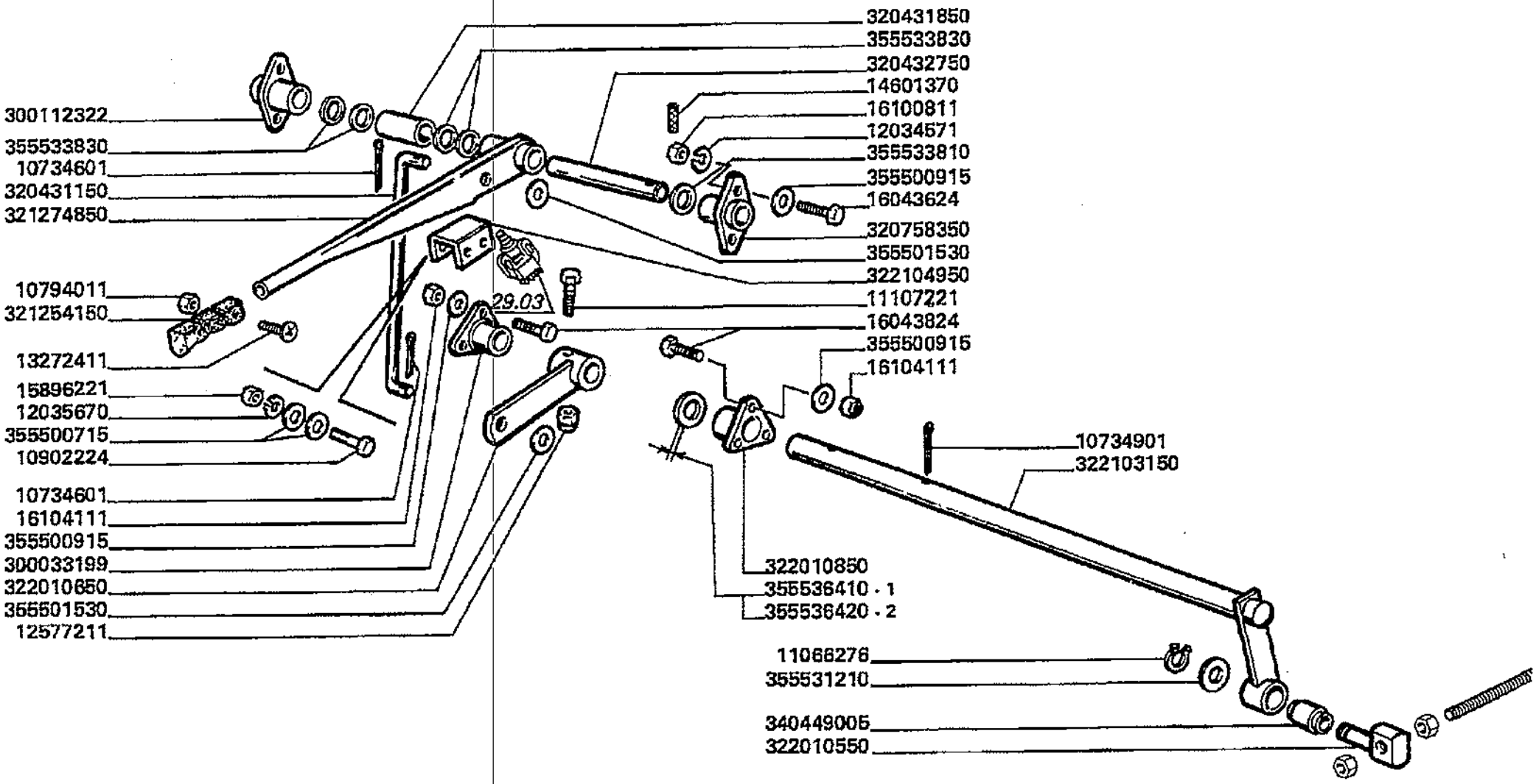

Battitura e separazione
Thresher
Battage
Dreschwerk
Trilla separacion

20.31

Comando apparato trebbiante pag.1
Thresing mechanism drive
Commande des organes de battage
Dreschwerkantrieb
Mando de los organos de trilla

MTB "L" - L 626

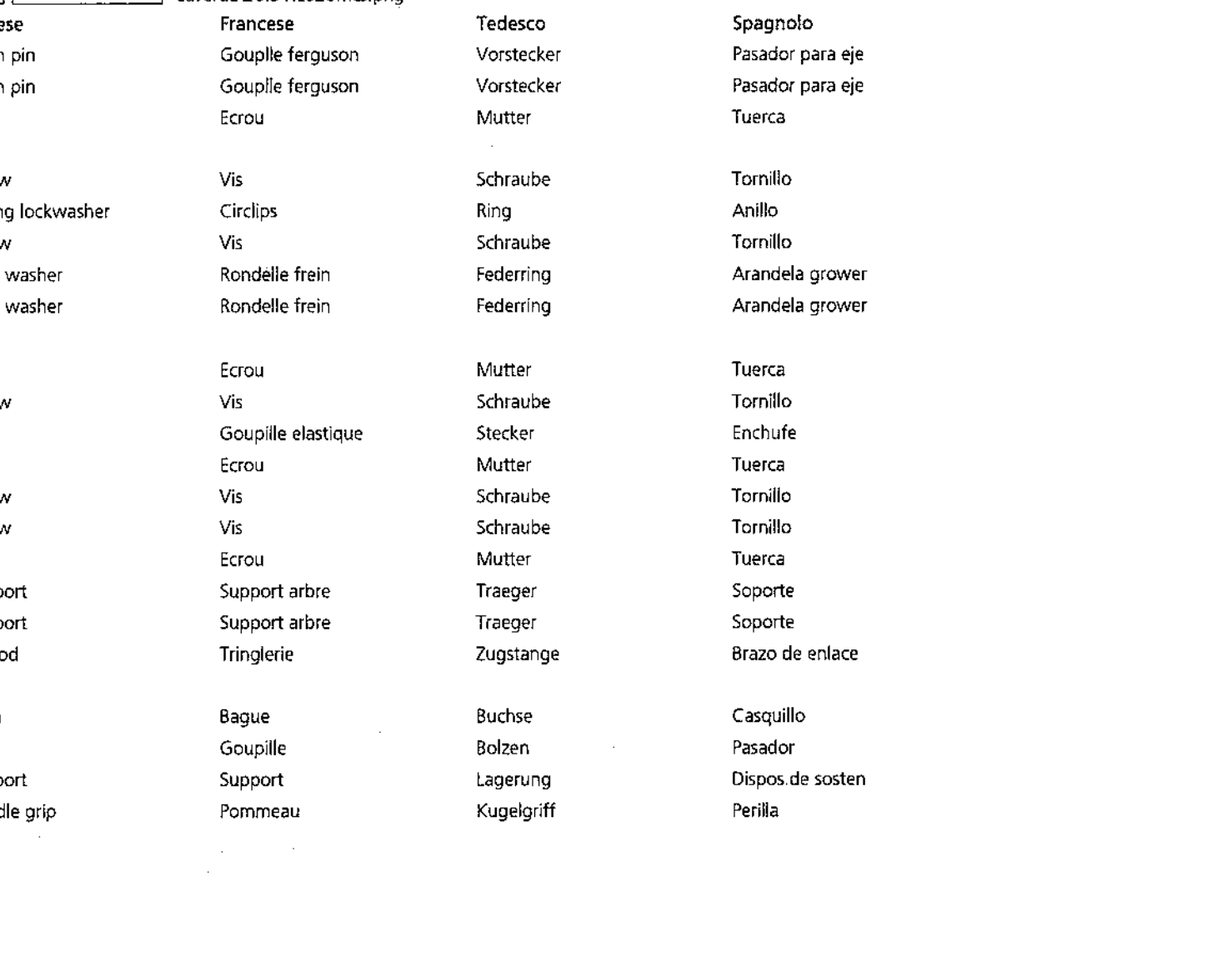

			Italiano	Inglese	Francese	Tedesco	Spagnolo
-	10734601	3	Copiglia	Linch pin	Goupille ferguson	Vorstecker	Pasador para eje
-	10734901	1	Copiglia	Linch pin	Goupille ferguson	Vorstecker	Pasador para eje
-	10794014	1	Dado	Nut	Ecrou	Mutter	Tuerca
			000107940110 (1)				
-	10902224	2	Vite	Screw	Vis	Schraube	Tornillo
-	11066276	5	Anello elastico	Spring lockwasher	Circlips	Ring	Anillo
-	11107221	1	Vite	Screw	Vis	Schraube	Tornillo
-	12034571	21	Rosetta	Lock washer	Rondelle frein	Federring	Arandela grower
-	12035670	2	Rosetta	Lock washer	Rondelle frein	Federring	Arandela grower
			000120356710 (2)				
-	12577211	1	Dado	Nut	Ecrou	Mutter	Tuerca
-	13272411	1	Vite	Screw	Vis	Schraube	Tornillo
-	14601370	1	Spina elastica	Plug	Goupille elastique	Stecker	Enchufe
-	15896221	2	Dado	Nut	Ecrou	Mutter	Tuerca
-	16043624	12	Vite	Screw	Vis	Schraube	Tornillo
-	16043824	7	Vite	Screw	Vis	Schraube	Tornillo
-	16104111	6	Dado	Nut	Ecrou	Mutter	Tuerca
-	300033199	1	Supporto albero	Support	Support arbre	Traeger	Soporte
-	300112322	1	Supporto albero	Support	Support arbre	Traeger	Soporte
-	320431150	1	Tirante	Tie rod	Tringlerie	Zugstange	Brazo de enlace
			N.A. (1)				
-	320431850	1	Boccola	Bush	Bague	Buchse	Casquillo
-	320432750	1	Perno	Pin	Goupille	Bolzen	Pasador
-	320758350	1	Supporto	Support	Support	Lagerung	Dispos.de sosten
-	321254150	1	Impugnatura	Handle grip	Pommeau	Kugelgriff	Perilla
			003234115500 (1)				

Battitura e separazione
Thresher
Battage
Dreschwerk
Trilla separacion

MTB *L* - L 626

20.31

Comando apparato trebbiante pag.1
Thresing mechanism drive
Commande des organes de battage
Dreschwerkantrieb
Mando de los organos de trilla

Laverda\20.31.L626mcs.png

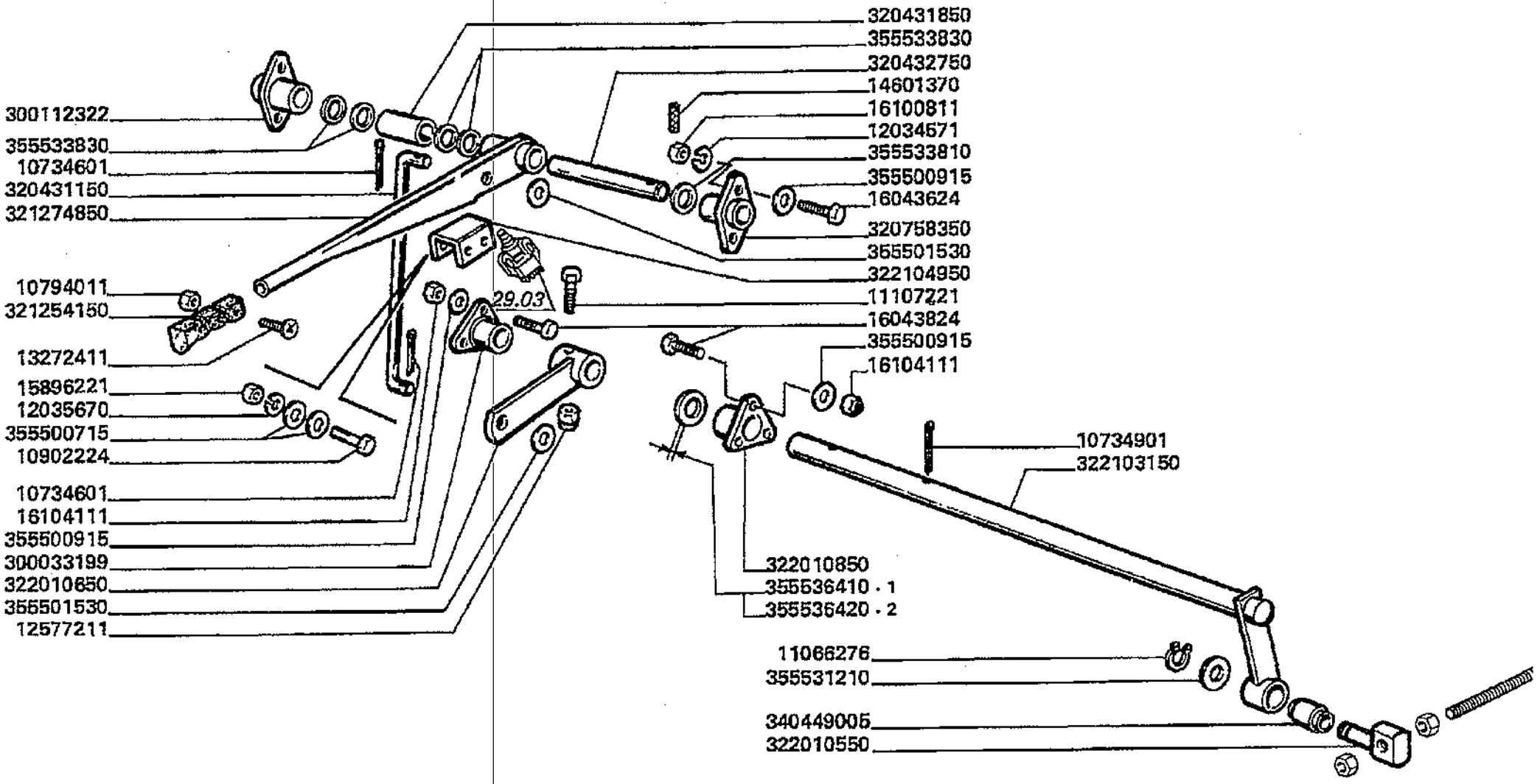

Battitura e separazione
Thresher
Battage
Dreschwerk
Trilla separacion

MT8 "L" - L 626

20.31

Comando apparato trebbiante pag.1
Thresing mechanism drive
Commande des organes de battage
Dreschwerkantrieb
Mando de los organos de trilla

Laverda\20.31.L626mcs.png

			Italiano	Inglese	Francese	Tedesco	Spagnolo
-	321274850	1	Leva comando	Lever leadership	Levier direction	Hebel fuhrung	Palanca direccion
-	322010550	1	Snodo	Ball joint	Rotule	Kardangelenk	Articulacion
-	322010650	1	Bilanciere	Counter weight	Contrepoids	Gegengewicht	Contrapeso
-	322010850	1	Supporto albero	Support	Support arbre	Traeger	Soporte
-	322103150	1	Albero rinvio	Mast return	Arbre de renvoi	Mat	Mastil
			◉ N.A. (1)				
-	322104950	1	Supporto	Support	Support	Lagerung	Dispos.de sosten
			◉ N.A. (1)				
-	340449005	1	Silentblock	Silentblock	Silent bloc	Silentblock	Silentblock
-	355500715	4	Rondella	Washer	Rondelle	Unterlegscheibe	Arandela
-	355500915	10	Rondella	Washer	Rondelle	Unterlegscheibe	Arandela
-	355501530	3	Rondella	Washer	Rondelle	Unterlegscheibe	Arandela
-	355531210	6	Rondella	Washer	Rondelle	Unterlegscheibe	Arandela
-	355533810	1	Rondella	Washer	Rondelle	Unterlegscheibe	Arandela
-	355533830	4	Rondella	Washer	Rondelle	Unterlegscheibe	Arandela
-	355536410	3	Rondella	Washer	Rondelle	Unterlegscheibe	Arandela
-	355536415	1	Rondella	Washer	Rondelle	Unterlegscheibe	Arandela
-	355536420	3	Rondella	Washer	Rondelle	Unterlegscheibe	Arandela

Battitura e separazione
Thresher
Battage
Dreschwerk
Trilla separacion

MTB "L" - L 626

20.31.1

Comando apparato trebbiante pag.2
Thresing mechanism drive
Commande des organes de battage
Dreschwerkantrieb
Mando de los organos de trilla

Laverda\20.31p2.L626mcs.png

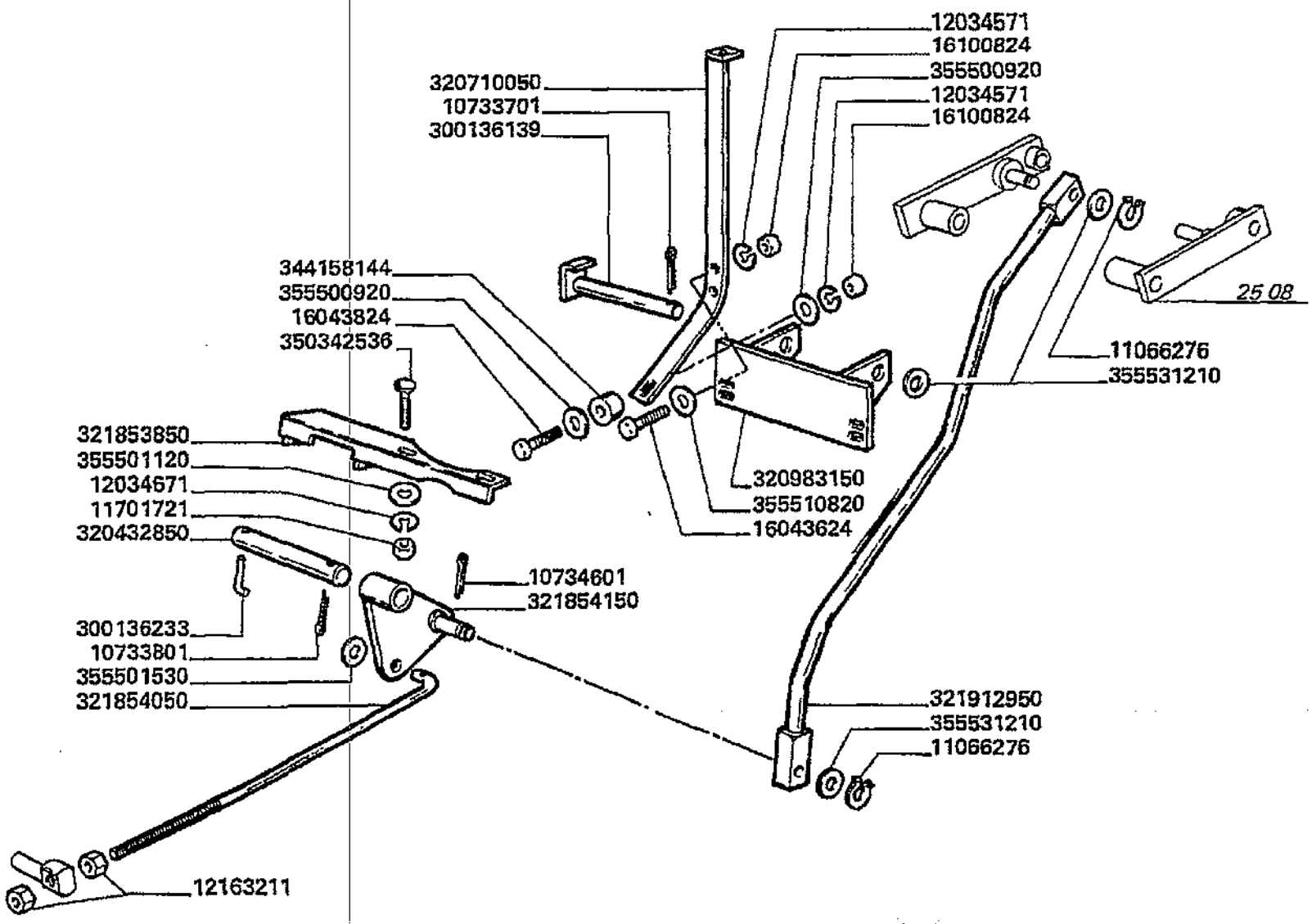

Battitura e separazione
Thresher
Battage
Dreschwerk
Trilla separacion

20.31.1

Comando apparato trebbiante pag.2
Thresing mechanism drive
Commande des organes de battage
Dreschwerkantrieb
Mando de los organos de trilla

MTB "L" - L 626

Laverda\20.31p2.L626mcs.png

			Italiano	Inglese	Francese	Tedesco	Spagnolo
-	10733701	2	Copiglia	Linch pin	Gouplle ferguson	Vorstecker	Pasador para eje
-	10733801	1	Copiglia	Linch pin	Gouplle ferguson	Vorstecker	Pasador para eje
-	10734601	3	Copiglia	Linch pin	Gouplle ferguson	Vorstecker	Pasador para eje
-	10794014	1	Dado	Nut	Ecrou	Mutter	Tuerca
			● 000107940110 (1)				
-	11066276	5	Anello elastico	Spring lockwasher	Circlips	Ring	Anillo
-	11701721	4	Dado	Nut	Ecrou	Mutter	Tuerca
-	12034571	21	Rosetta	Lock washer	Rondelle frein	Federring	Arandela grower
-	12034671	4	Rosetta	Lock washer	Rondelle frein	Federring	Arandela grower
-	12163211	3	Dado	Nut	Ecrou	Mutter	Tuerca
-	16043624	12	Vite	Screw	Vis	Schraube	Tornillo
-	16043824	7	Vite	Screw	Vis	Schraube	Tornillo
-	16100824	19	Dado	Nut	Ecrou	Mutter	Tuerca
-	300136139	1	Perno leva	Pivot	Pivot	Drehpunnkt	Pivote
-	300136233	1	Spina	Dowel	Plot	Zylinderstift	Centraje
-	320432850	1	Perno leva	Pivot	Pivot	Drehpunnkt	Pivote
-	320710050	1	Angolare	Angular	Corniere	Eckig	Angular
			● N.A. (1)				
-	320983150	1	Supporto	Support	Support	Lagerung	Dispos.de sosten
-	321853850	1	Supporto	Support	Support	Lagerung	Dispos.de sosten
			● N.A. (1)				
-	321854050	1	Tirante	Tie rod	Tringlerie	Zugstange	Brazo de enlace
-	321854150	1	Bilanciere	Counter weight	Contrepoids	Gegengewicht	Contrapeso
-	321912950	1	Asta	Rod	Tringle	Stange	Varilla
-	344158144	1	Boccola	Bush	Bague	Buchse	Casquillo

Battitura e separazione
Thresher
Battage
Dreschwerk
Trilla separacion

MTB "L" - L 626

20.31.1

Comando apparato trebbiante pag.2
Thresing mechanism drive
Commande des organes de battage
Dreschwerkantrieb
Mando de los organos de trilla

Laverda\20.31p2.L626mcs.png

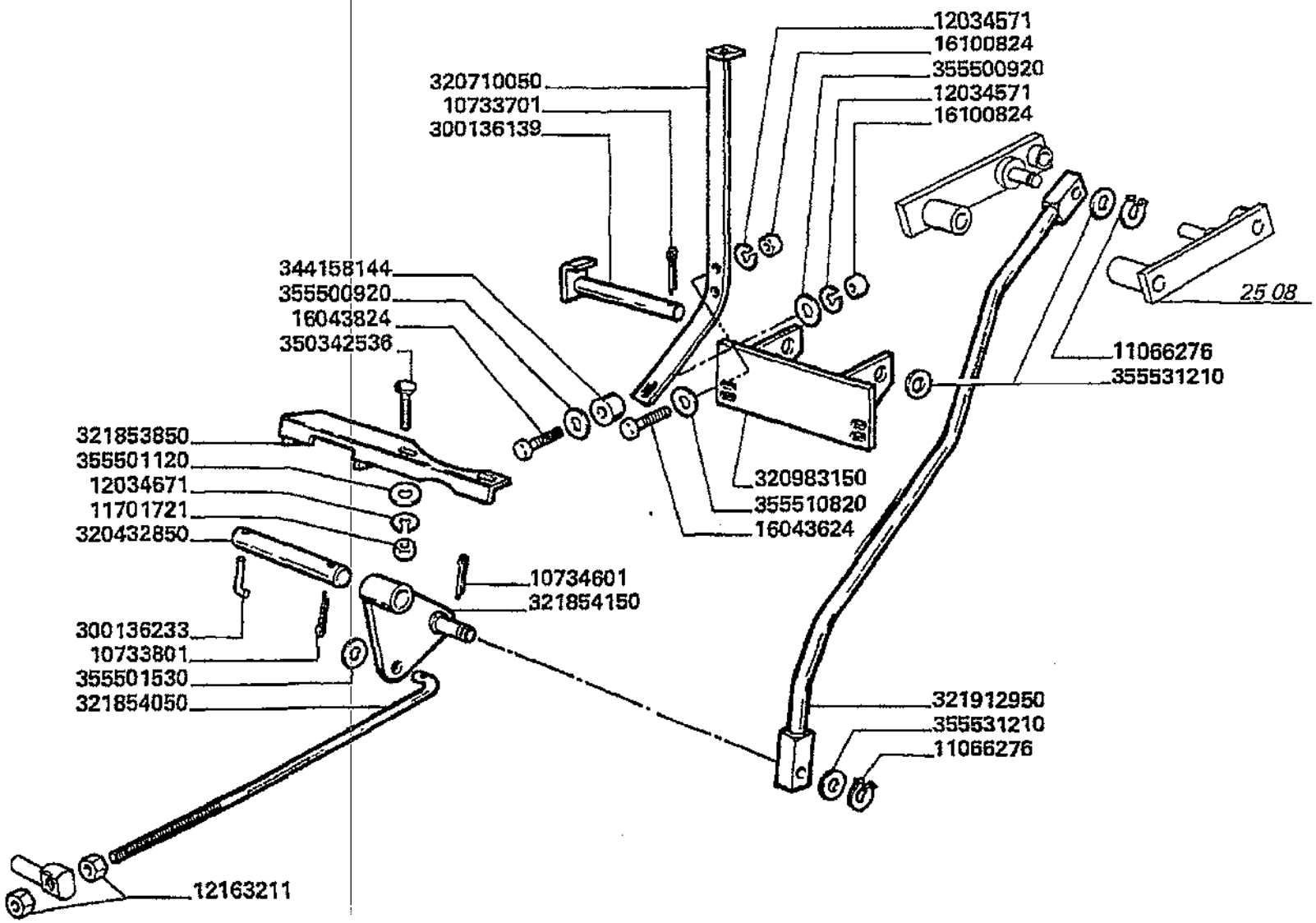

Battitura e separazione
Thresher
Battage
Dreschwerk
Trilla separacion

20.31.1

Comando apparato trebbiante pag.2
Thresing mechanism drive
Commande des organes de battage
Dreschwerkantrieb
Mando de los organos de trilla

MTB "L" - L 626

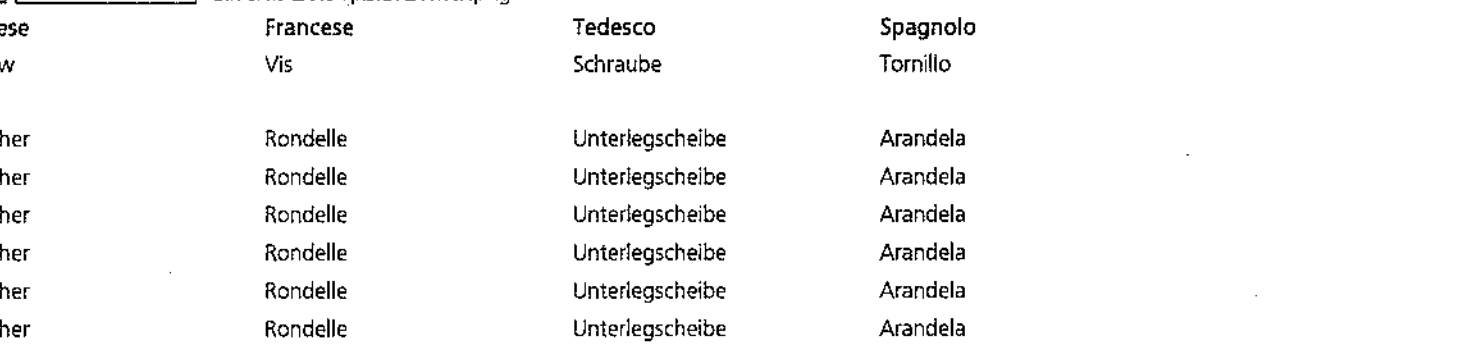
Laverda\20.31p2.L626mcs.png

			Italiano	Inglese	Francese	Tedesco	Spagnolo
-	350342536	2	Vite	Screw	Vis	Schraube	Tornillo
			003503425300 (2)				
-	355500920	2	Rondella	Washer	Rondelle	Unterlegscheibe	Arandela
-	355501120	2	Rondella	Washer	Rondelle	Unterlegscheibe	Arandela
-	355501530	3	Rondella	Washer	Rondelle	Unterlegscheibe	Arandela
-	355510820	21	Rondella	Washer	Rondelle	Unterlegscheibe	Arandela
-	355531210	6	Rondella	Washer	Rondelle	Unterlegscheibe	Arandela
-	355536415	1	Rondella	Washer	Rondelle	Unterlegscheibe	Arandela

Battitura e separazione
Thresher
Battage
Dreschwerk
Trilla separacion

MTB "L" - L 626

20.31.2

Comando apparato trebbiante pag.3
Thresing mechanism drive
Commande des organes de battage
Dreschwerkantrieb
Mando de los organos de trilla

Laverda\20.31p3.L626mcs.png

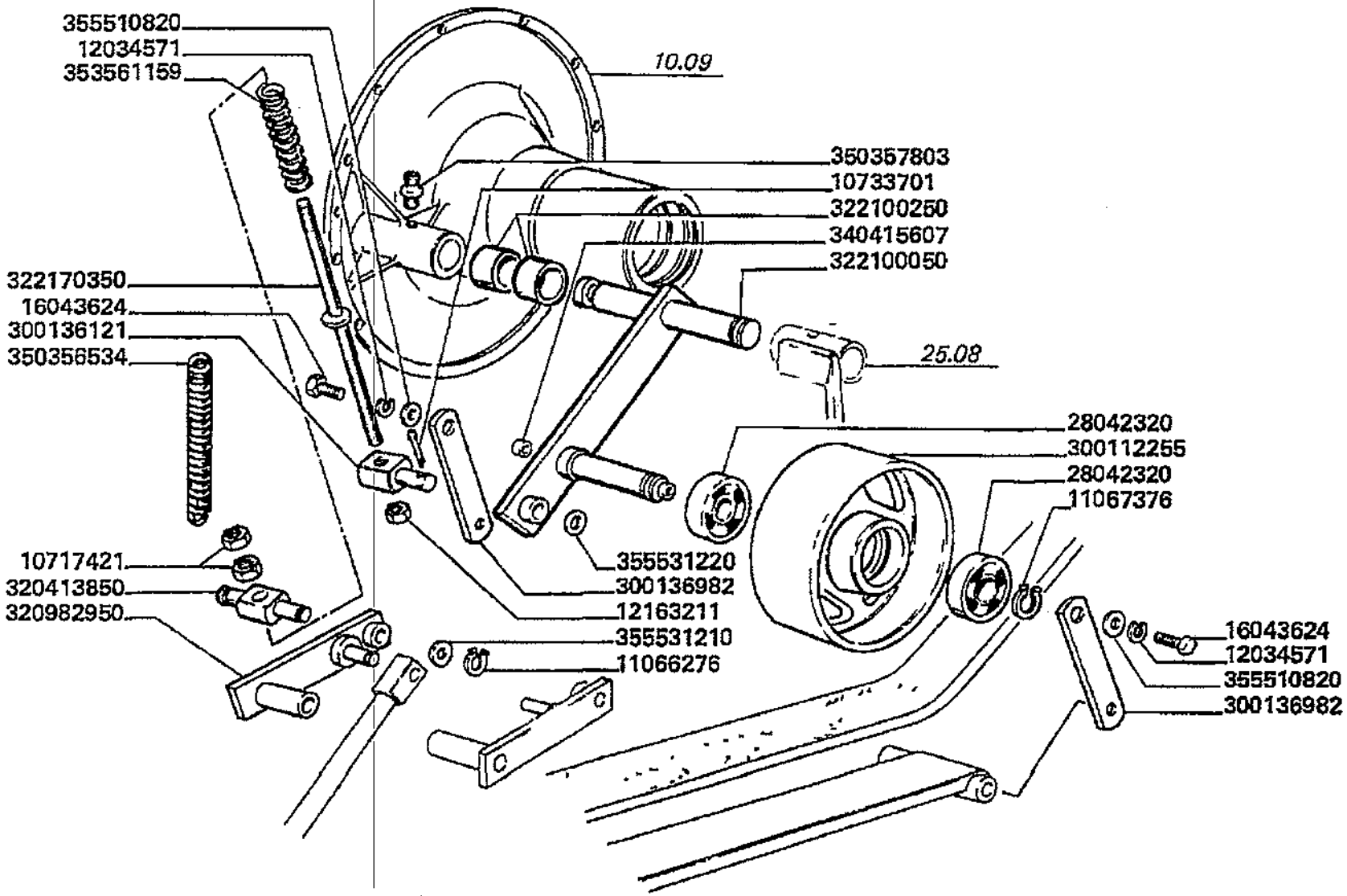

Battitura e separazione
Thresher
Battage
Dreschwerk
Trilla separacion

MTB "L" - L 626

20.31.2

Comando apparato trebbiante pag.3
Thresing mechanism drive
Commande des organes de battage
Dreschwerkantrieb
Mando de los organos de trilla

Laverda\20.31p3.L626mcs.png

			Italiano	Inglese	Francese	Tedesco	Spagnolo
-	10717421	2	Dado	Nut	Ecrou	Mutter	Tuerca
-	10733701	2	Copiglia	Linch pin	Goupile ferguson	Vorstecker	Pasador para eje
-	10794014	1	Dado	Nut	Ecrou	Mutter	Tuerca
			● 000107940110 (1)				
-	11066276	5	Anello elastico	Spring lockwasher	Circlips	Ring	Anillo
-	11067376	1	Anello elastico	Spring lockwasher	Circlips	Ring	Anillo
-	12034571	21	Rosetta	Lock washer	Rondelle frein	Federring	Arandela grower
-	12163211	3	Dado	Nut	Ecrou	Mutter	Tuerca
-	16043624	12	Vite	Screw	Vis	Schraube	Tornillo
-	28042320	2	Cuscinetto	Bearing	Roulement	Lager	Coijnete de bolas
-	300112255	1	Tendicinghia	Tensioner,belt	Tendeur de courroie	Riemenspanner	Tensor de correa
			● 003001122555 (1)				
-	300136121	1	Snodo	Ball joint	Rotule	Kardangelenk	Articulacion
-	300136982	2	Supporto pattino	Support	Support	Traeger	Soporte
-	320413850	1	Snodo	Ball joint	Rotule	Kardangelenk	Articulacion
-	320982950	1	Leva comando	Lever leadership	Levier direction	Hebel fuhrung	Palanca direccion
-	322100050	1	Supporto	Support	Support	Lagerung	Dispos.de sosten
-	322100250	2	Cuscinetto	Bearing	Roulement	Lager	Coijnete de bolas
-	322170350	1	Tirante	Tie rod	Tringlerie	Zugstange	Brazo de enlace
-	340415607	1	Boccola	Bush	Bague	Buchse	Casquillo
-	350356534	1	Molla	Spring	Ressort	Feder	Accionador
-	350357803	1	Ingrassatore	Nipple, lube	Graisseur	Schmiernippel	Engrasador
-	353561159	1	Molla	Spring	Ressort	Feder	Accionador
-	355510820	21	Rondella	Washer	Rondelle	Unterlegscheibe	Arandela
-	355531210	6	Rondella	Washer	Rondelle	Unterlegscheibe	Arandela
-	355531220	1	Rondella	Washer	Rondelle	Unterlegscheibe	Arandela

Battitura e separazione
Thresher
Battage
Dreschwerk
Trilla separacion

MTB "L" - L 626

20.31.2

Comando apparato trebbiante pag.3
Thresing mechanism drive
Commande des organes de battage
Dreschwerkantrieb
Mando de los organos de trilla

Laverda\20.31p3.L626mcs.png

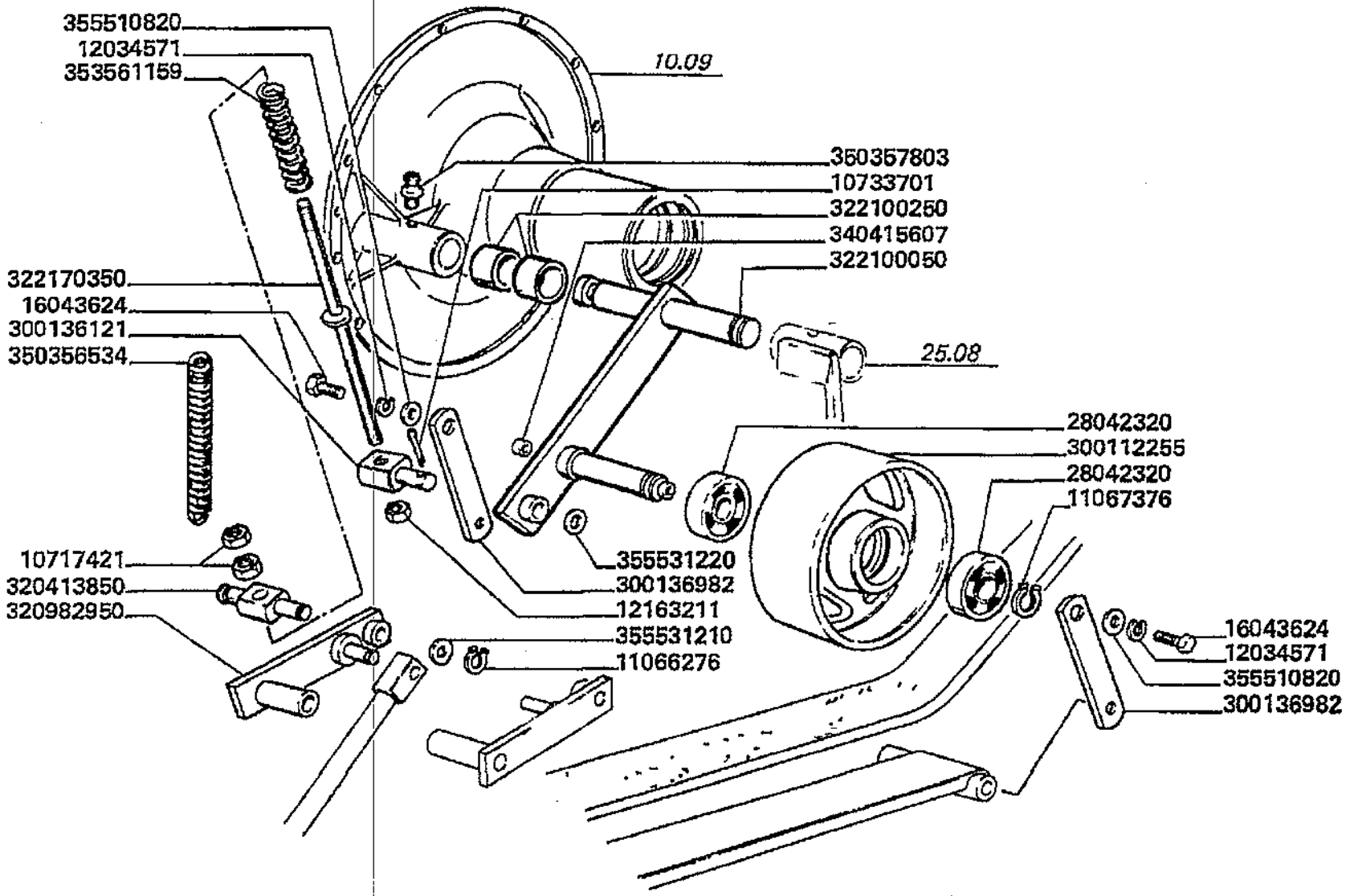

Battitura e separazione
Thresher
Battage
Dreschwerk
Trilla separacion

MTB "L" - L 626

20.31.2

Comando apparato trebbiante pag.3
Thresing mechanism drive
Commande des organes de battage
Dreschwerkantrieb
Mando de los organos de trilla

Laverda\20.31p3.L626mcs.png

			Italiano	Inglese	Francese	Tedesco	Spagnolo
-	355536415	1	Rondella	Washer	Rondelle	Unterlegscheibe	Arandela

Battitura e separazione
Thresher
Battage
Dreschwerk
Trilla separacion

MTB "L" - L 626

20.31.3

Comando apparato trebbiante pag.4
Thresing mechanism drive
Commande des organes de battage
Dreschwerkantrieb
Mando de los organos de trilla

Laverda\20.31p4.L626mcs.png

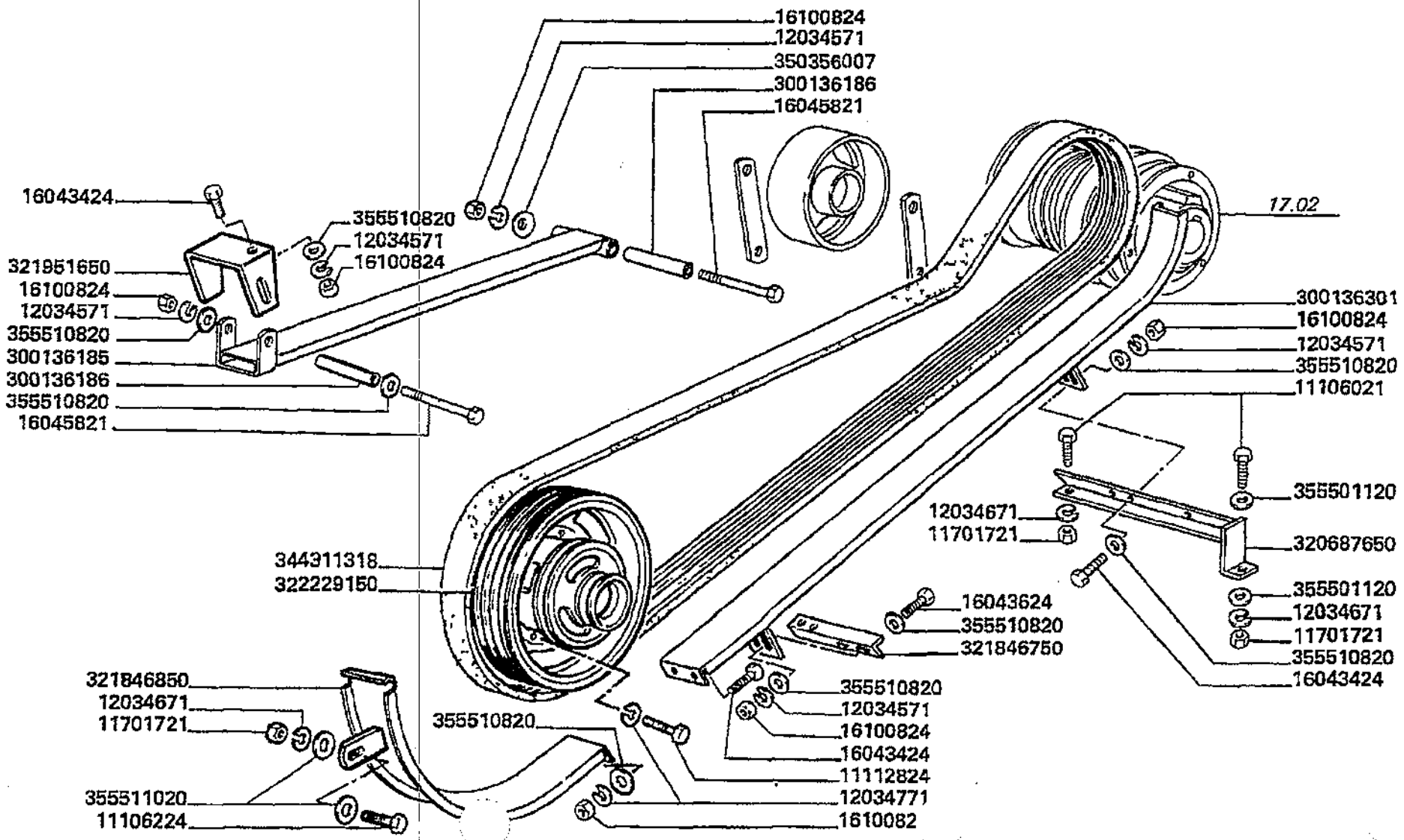

Battitura e separazione
Thresher
Battage
Dreschwerk
Trilla separacion

20.31.3

Comando apparato trebbiante pag.4
Thresing mechanism drive
Commande des organes de battage
Dreschwerkantrieb
Mando de los organos de trilla

MTB "L" - L 626

Laverda\20.31p4.L626mcs.png

			Italiano	Inglese	Francese	Tedesco	Spagnolo
-	10794014	1	Dado	Nut	Ecrou	Mutter	Tuerca
			000107940110 (1)				
-	11106021	1	Vite	Screw	Vis	Schraube	Tornillo
-	11106224	1	Vite	Screw	Vis	Schraube	Tornillo
-	11112824	6	Vite	Screw	Vis	Schraube	Tornillo
-	11701721	4	Dado	Nut	Ecrou	Mutter	Tuerca
-	12034571	21	Rosetta	Lock washer	Rondelle frein	Federring	Arandela grower
-	12034671	4	Rosetta	Lock washer	Rondelle frein	Federring	Arandela grower
-	12034771	6	Rosetta	Lock washer	Rondelle frein	Federring	Arandela grower
-	16043424	6	Vite	Screw	Vis	Schraube	Tornillo
-	16043624	12	Vite	Screw	Vis	Schraube	Tornillo
-	16045821	2	Vite	Screw	Vis	Schraube	Tornillo
-	16100824	19	Dado	Nut	Ecrou	Mutter	Tuerca
-	300136185	1	Pattino	Skate	Patin	Schlitten-kufe	Patin
-	300136186	2	Distanziatore	Spacer	Entretoise	Distanzstueck	Distanciador
-	300136301	1	Pattino	Skate	Patin	Schlitten-kufe	Patin
-	320687650	1	Angolare	Angular	Corniere	Eckig	Angular
			N.A. (1)				
-	321846750	1	Supporto	Support	Support	Lagerung	Dispos.de sosten
			N.A. (1)				
-	321846850	1	Pattino	Skate	Patin	Schlitten-kufe	Patin
			003218537500 (1)				
-	321951650	1	Supporto	Support	Support	Lagerung	Dispos.de sosten
-	322229150	1	Puleggia	Pulley	Poulie	Riemenscheibe	Polea
-	344311318	1	Cinghia	Belt	Courroie	Riemen	Cinghia
-	350356007	1	Molla	Spring	Ressort	Feder	Accionador

Battitura e separazione
Thresher
Battage
Dreschwerk
Trilla separacion

MTB "L" - L 626

20.31.3

Comando apparato trebbiante pag.4
Thresing mechanism drive
Commande des organes de battage
Dreschwerkantrieb
Mando de los organos de trilla

Laverda\20.31p4.L626mcs.png

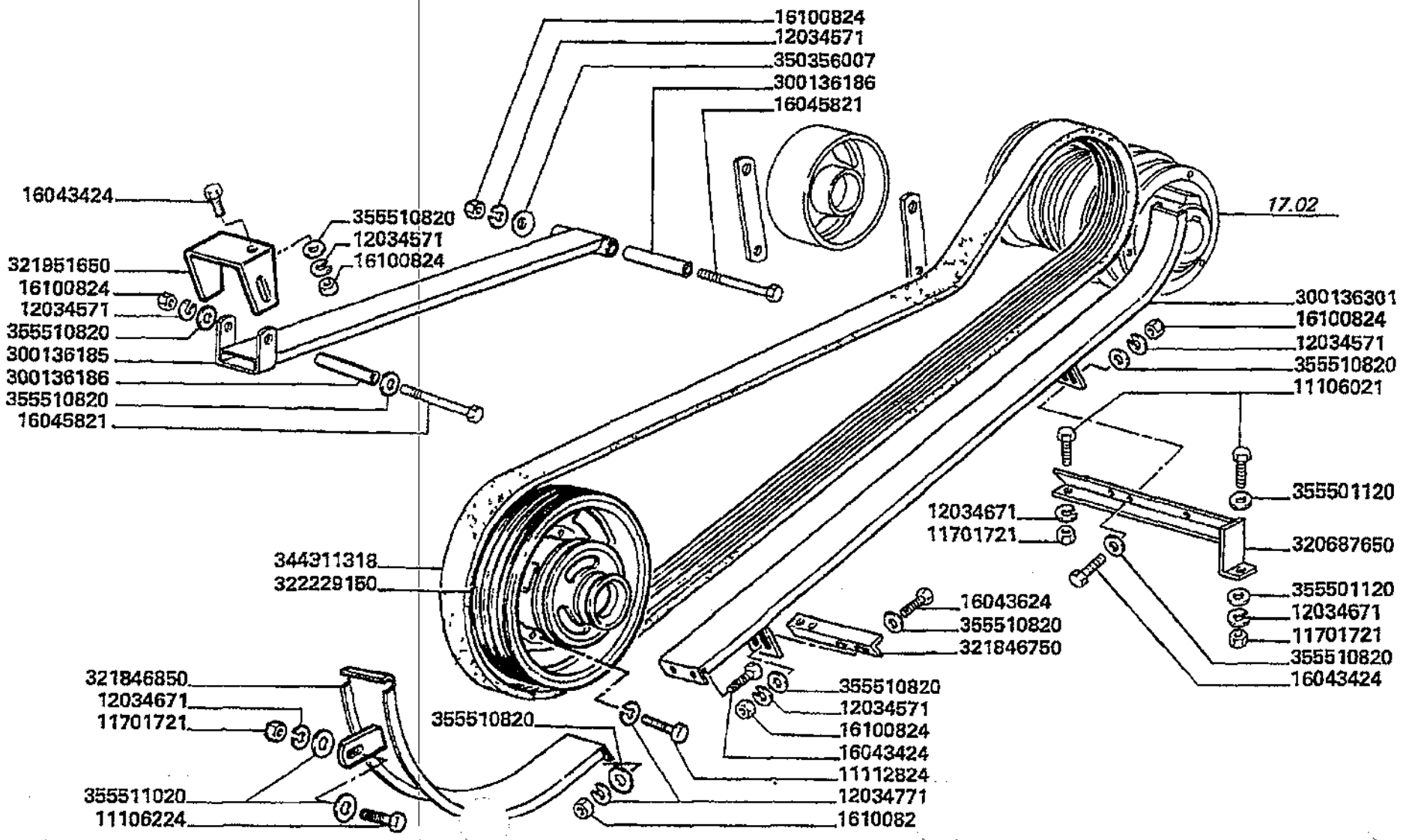

Battitura e separazione
Thresher
Battage
Dreschwerk
Trilla separacion

20.31.3

Comando apparato trebbiante pag.4
Thresing mechanism drive
Commande des organes de battage
Dreschwerkantrieb
Mando de los organos de trilla

MTB "L" - L 626

Laverda\20.31p4.L626mcs.png

			Italiano	Inglese	Francese	Tedesco	Spagnolo
-	355501120	2	Rondella	Washer	Rondelle	Unterlegscheibe	Arandela
-	355510820	21	Rondella	Washer	Rondelle	Unterlegscheibe	Arandela
-	355511020	2	Rondella	Washer	Rondelle	Unterlegscheibe	Arandela
-	355536415	1	Rondella	Washer	Rondelle	Unterlegscheibe	Arandela

Battitura e separazione
Thresher
Battage
Dreschwerk
Trilla separacion

MTB "L" - L 626

20.40

Multi crop separator (separatore rotante) pag.1
Multi crop separator
Multi crop separator
Multi crop separator
Multi crop separator

Laverda\20.40.L626mcs.png

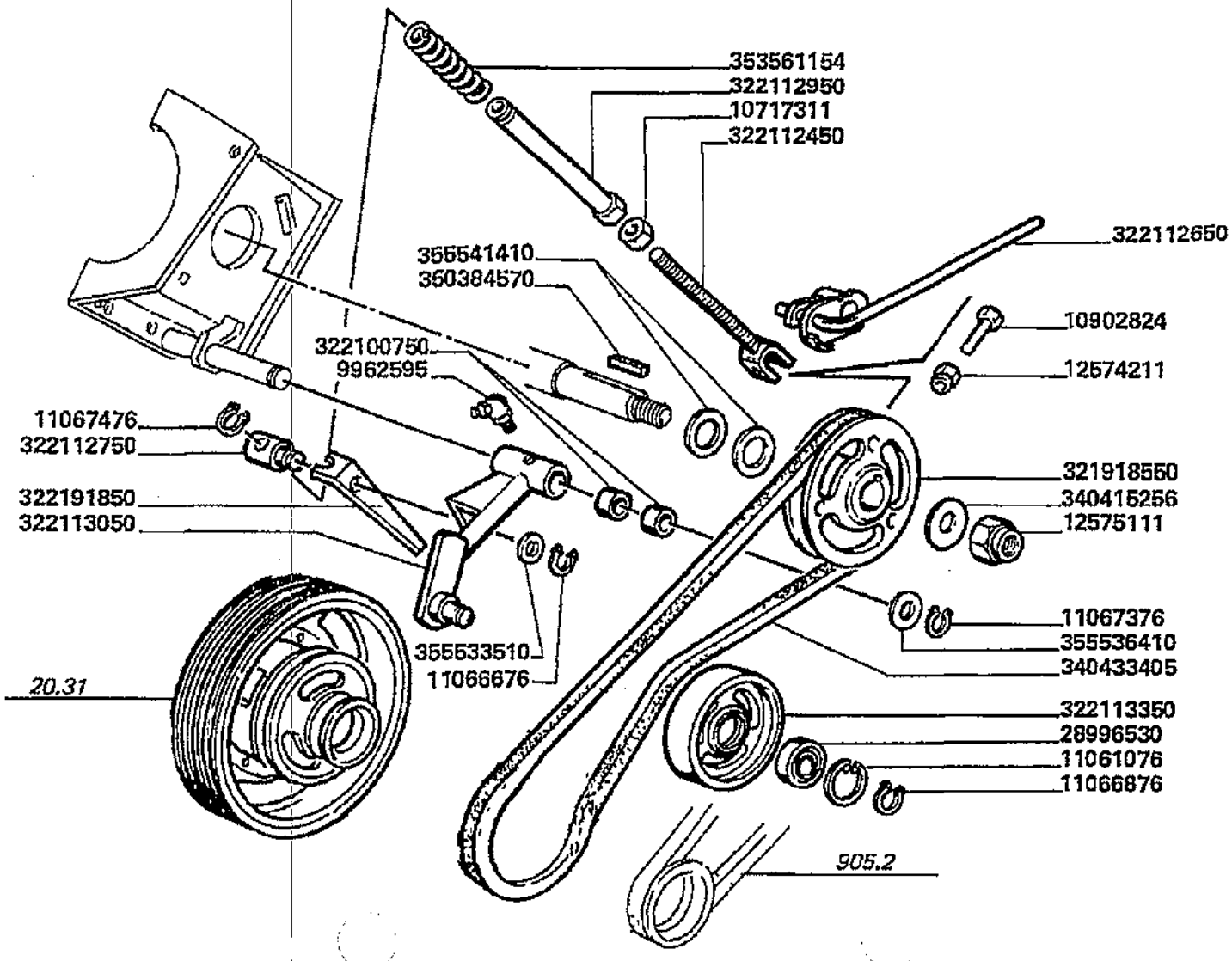

Battitura e separazione
Thresher
Battage
Dreschwerk
Trilla separacion

20.40

Multi crop separator (separatore rotante) pag.1
Multi crop separator
Multi crop separator
Multi crop separator
Multi crop separator

MTB "L" - L 626

Laverda\20.40.L626mcs.png

			Italiano	inglese	Francese	Tedesco	Spagnolo
-	10717311	1	Dado	Nut	Ecrou	Mutter	Tuerca
-	10902824	1	Vite	Screw	Vis	Schraube	Tornillo
-	11061076	1	Anello elastico	Spring lockwasher	Circlips	Ring	Anillo
-	11066676	1	Anello elastico	Spring lockwasher	Circlips	Ring	Anillo
-	11066876	1	Anello elastico	Spring lockwasher	Circlips	Ring	Anillo
-	11067376	1	Anello elastico	Spring lockwasher	Circlips	Ring	Anillo
-	11067476	1	Anello elastico	Spring lockwasher	Circlips	Ring	Anillo
-	12574211	3	Dado	Nut	Ecrou	Mutter	Tuerca
-	12575111	1	Dado	Nut	Ecrou	Mutter	Tuerca
-	28996530	1	Cuscinetto	Bearing	Roulement	Lager	Coijnete de bolas
-	321918550	1	Puleggia condotta	Pulley driven	Poulie entrainee	Abtriebsriemenscheibe3	Polea conductora
			003219185505 (1)				
-	322100750	2	Cuscinetto	Bearing	Roulement	Lager	Coijnete de bolas
-	322112450	1	Tirante	Tie rod	Tringlerie	Zugstange	Brazo de enlace
-	322112650	1	Leva	Lever	Levier	Hebel	Palanca
-	322112750	1	Snodo	Ball joint	Rotule	Kardangelenk	Articulacion
-	322112950	1	Bussola	Thimble	Cosse	Muffe	Dedal
-	322113050	1	Bilanciere	Counter weight	Contrepoids	Gegengewicht	Contrapeso
-	322113350	1	Tendicinghia	Tensioner,belt	Tendeur de courroie	Riemenspanner	Tensor de correa
			003221133505 (1)				
-	322191850	1	Indice molla	Index spring	Indicateur ressort	Verzeichnis sprungfeder	Indice muelle
-	340415256	1	Rondella	Washer	Rondelle	Unterlegscheibe	Arandela
-	340433405	1	Cinghia	Belt	Courroie	Riemen	Cinghia
-	350384570	1	Linguetta	Key	Clavette	Keil	Chaveta
-	353561154	1	Molla	Spring	Ressort	Feder	Accionador
-	355533510	1	Rondella	Washer	Rondelle	Unterlegscheibe	Arandela

Battitura e separazione
Thresher
Battage
Dreschwerk
Trilla separacion

MTB "L" - L 626

20.40

Multi crop separator (separatore rotante) pag.1
Multi crop separator
Multi crop separator
Multi crop separator
Multi crop separator

Laverda\20.40.L626mcs.png

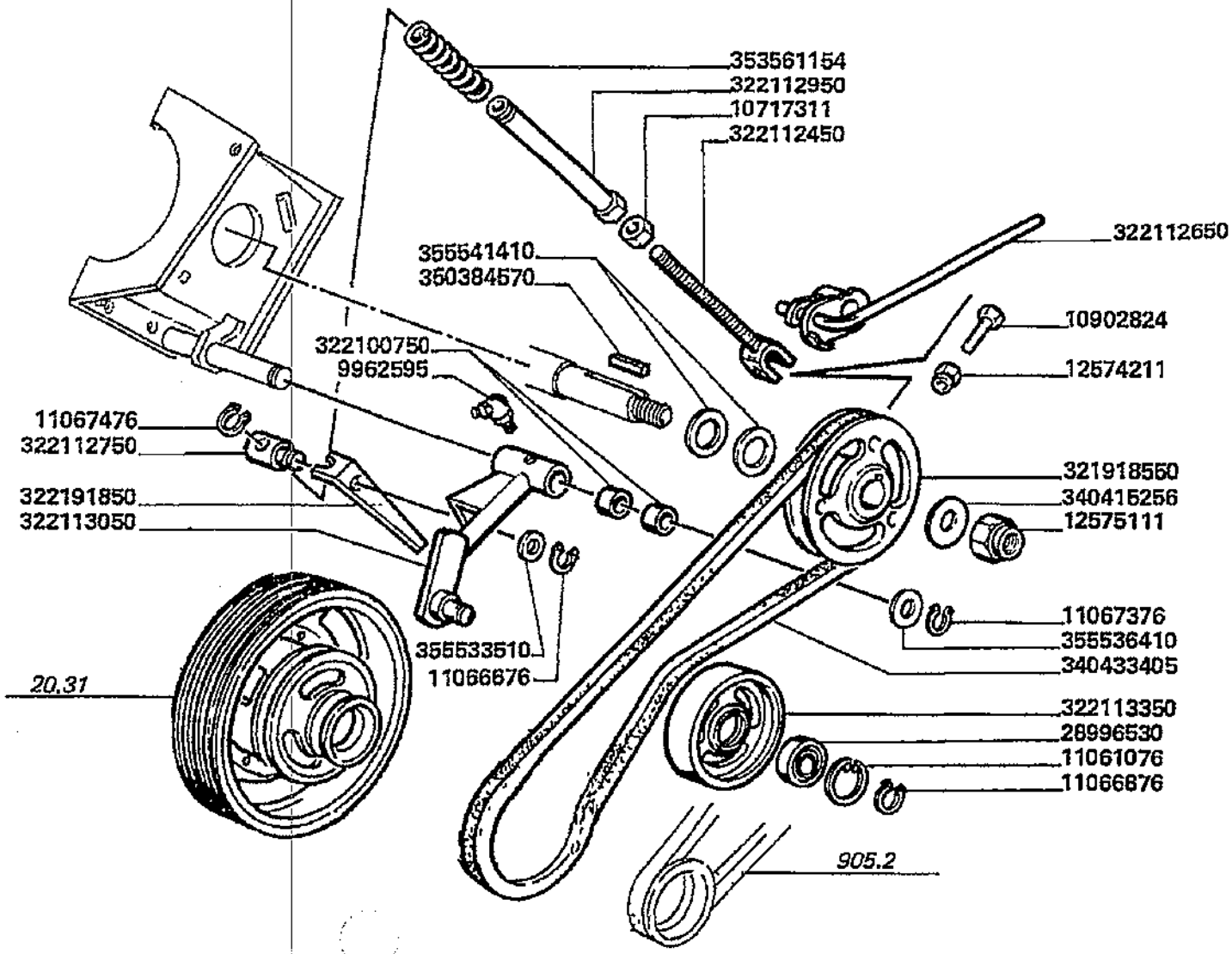

Battitura e separazione
Thresher
Battage
Dreschwerk
Trilla separacion

20.40

Multi crop separator (separatore rotante) pag.1
Multi crop separator
Multi crop separator
Multi crop separator
Multi crop separator

MTB "L" - L 626

Laverda\20.40.L626mcs.png

			Italiano	Inglese	Francese	Tedesco	Spagnolo
-	355536410	1	Rondella	Washer	Rondelle	Unterlegscheibe	Arandela
-	355541410	3	Rondella	Washer	Rondelle	Unterlegscheibe	Arandela
-	9962595	1	Ingrassatore	Nipple, lube	Graisseur	Schmiernippel	Engrasador

Battitura e separazione
Thresher
Battage
Dreschwerk
Trilla separacion

MTB "L" - L 626

20.40.1

Multi crop separator (separatore rotante) pag.2
Multi crop separator
Multi crop separator
Multi crop separator
Multi crop separator

Laverda\20.40p2.L626mcs.png

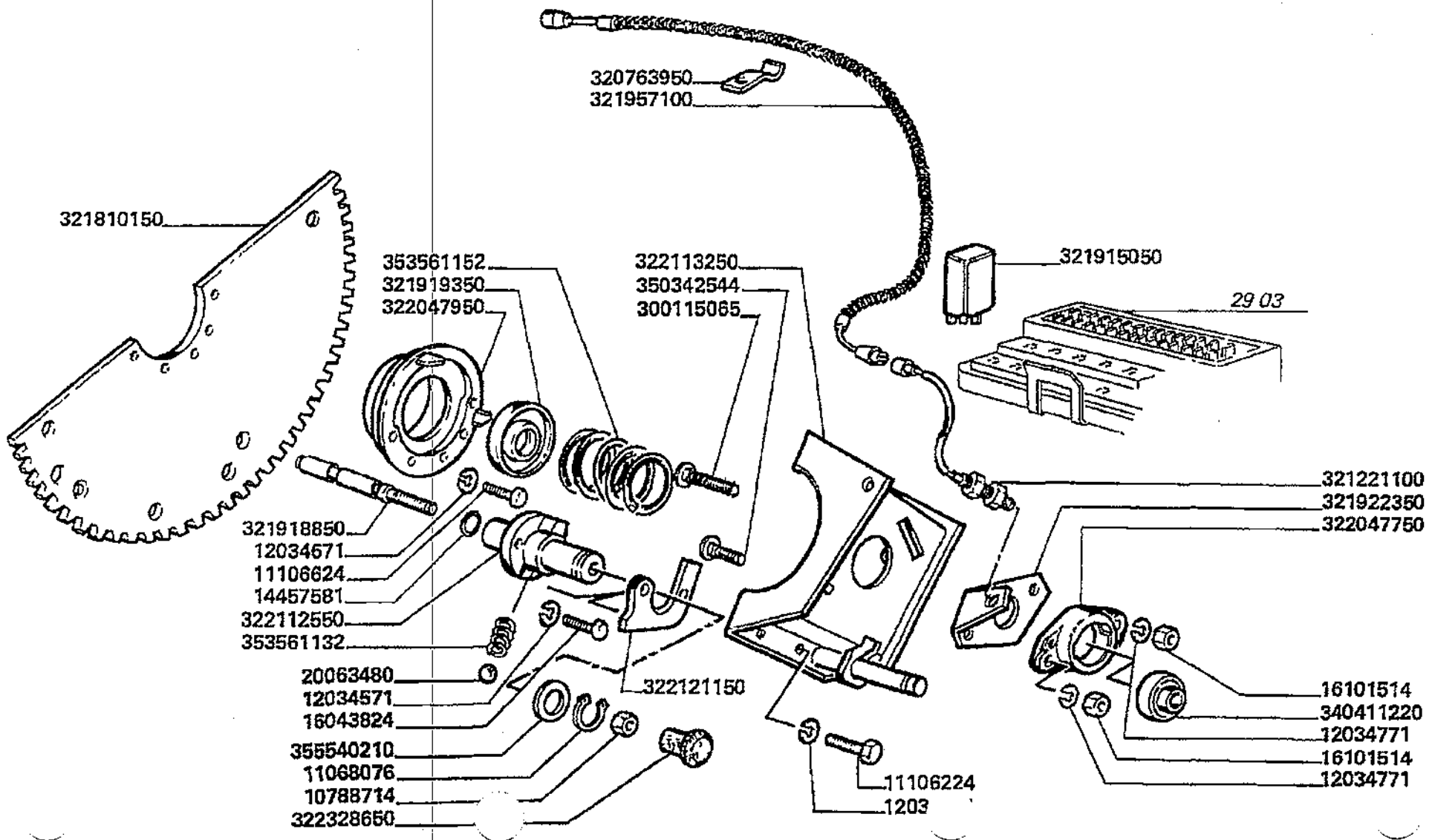

Battitura e separazione
Thresher
Battage
Dreschwerk
Trilla separacion

MTB "L" - L 626

20.40.1

Multi crop separator (separatore rotante) pag.2
Multi crop separator
Multi crop separator
Multi crop separator
Multi crop separator

Laverda\20.40p2.L626mcs.png

			Italiano	Inglese	Francese	Tedesco	Spagnolo
-	10788714	2	Dado	Nut	Ecrou	Mutter	Tuerca
-	11068076	1	Anello elastico	Spring lockwasher	Circlips	Ring	Anillo
-	11106224	12	Vite	Screw	Vis	Schraube	Tornillo
-	11106624	10	Vite	Screw	Vis	Schraube	Tornillo
-	12034571	11	Rosetta	Lock washer	Rondelle frein	Federring	Arandela grower
-	12034671	22	Rosetta	Lock washer	Rondelle frein	Federring	Arandela grower
-	12034771	64	Rosetta	Lock washer	Rondelle frein	Federring	Arandela grower
-	14457581	2	O-ring	O-ring	Joint thorique	Dichtring	Junta hermetica
-	16043824	2	Vite	Screw	Vis	Schraube	Tornillo
-	16101514	4	Dado	Nut	Ecrou	Mutter	Tuerca
-	20063480	2	Sfera	Ball	Bille	Kugel	Bola
-	300115065	2	Vite	Screw	Vis	Schraube	Tornillo
-	320763950	4	Graffa	Claw	Griffe	Greifklaue	Garra
-	321221100	1	Sensore	Sensor	Detecteur	Sensor	Detector
-	321810150	1	Settore dentato	Totthted sector	Section dentee	Zahnbogen	Sector dentado
-	321915050	1	Centralina	Electr.contr.unit	Boitier electronique	Bae	Unidad de mando y pa
-	321918850	2	Spina	Dowel	Plot	Zylinderstift	Centraje
-	321919350	2	Rondella	Washer	Rondelle	Unterlegscheibe	Arandela
-	321922350	1	Supporto sensore	Support	Support capteur	Traeger	Soporte
-	321957100	1	Cavo elettrico	Wire/cable	Faisceau electrique	Draht	Hilo
-	322047750	2	Supporto	Support	Support	Lagerung	Dispos.de sosten
-	322047950	1	Supporto	Support	Support	Lagerung	Dispos.de sosten
-	322112550	0	Supporto	Support	Support	Lagerung	Dispos.de sosten
-	322113250	1	Supporto	Support	Support	Lagerung	Dispos.de sosten
-	322121150	1	Settore	Sector	Secteur	Sektor	Sector
-	322328650	2	Impugnatura	Handle grip	Pommeau	Kugelgriff	Perilla

Battitura e separazione
Thresher
Battage
Dreschwerk
Trilla separacion

MTB "L" - L 626

20.40.1

Multi crop separator (separatore rotante) pag.2
Multi crop separator
Multi crop separator
Multi crop separator
Multi crop separator

Laverda\20.40p2.L626mcs.png

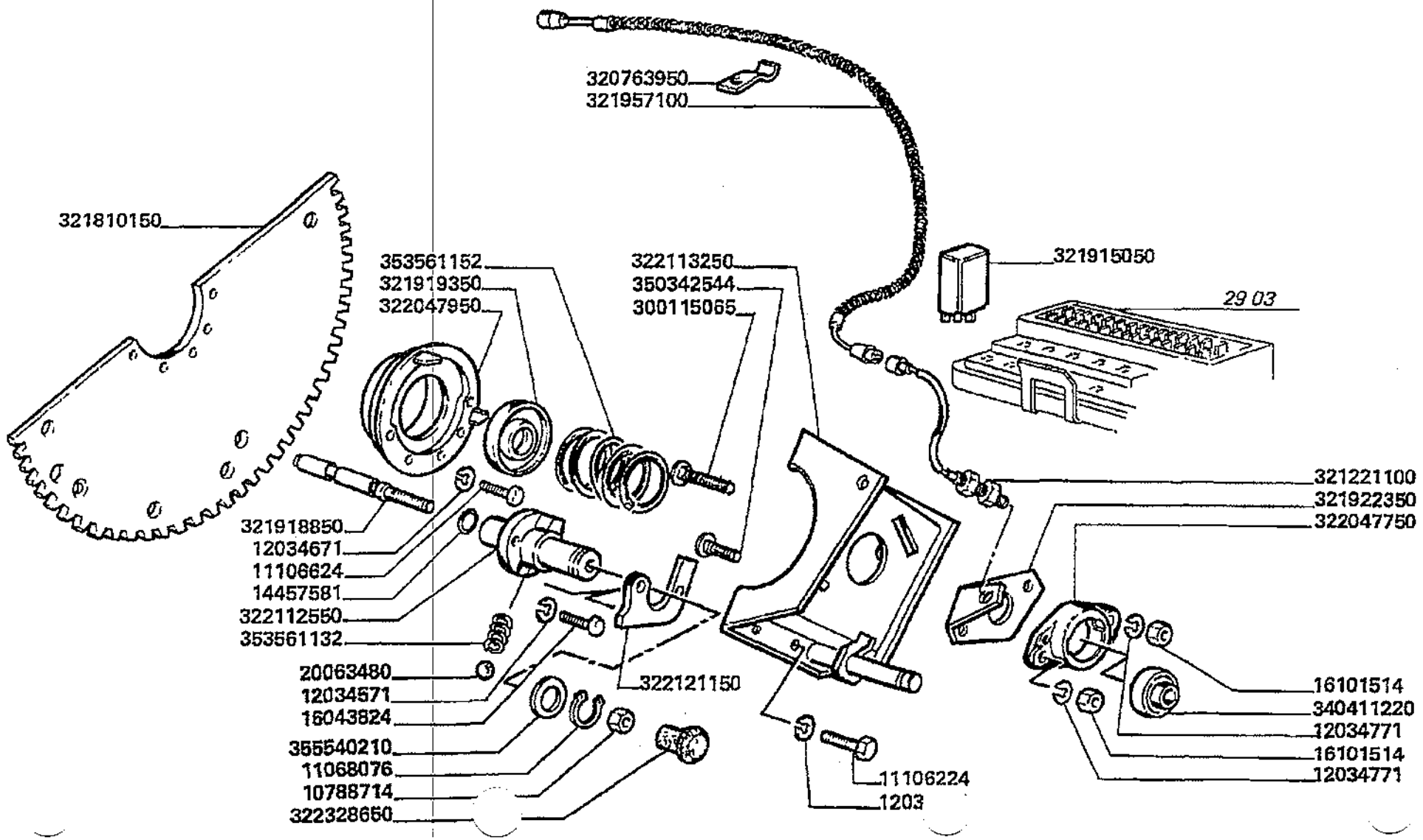

Battitura e separazione
Thresher
Battage
Dreschwerk
Trilla separacion

MTB "L" - L 626

20.40.1

Multi crop separator (separatore rotante) pag.2
Multi crop separator
Multi crop separator
Multi crop separator
Multi crop separator

Laverda\20.40p2.L626mcs.png

			Italiano	Inglese	Francese	Tedesco	Spagnolo
-	340411220	2	Cuscinetto	Bearing	Roulement	Lager	Coijnete de bolas
-	350342544	2	Vite	Screw	Vis	Schraube	Tornillo
-	353561132	2	Molla	Spring	Ressort	Feder	Accionador
-	353561152	1	Molla	Spring	Ressort	Feder	Accionador
-	355540210	1	Rondella	Washer	Rondelle	Unterlegscheibe	Arandela

Battitura e separazione Thresher Battage Dreschwerk Trilla separacion	20.40.2	Multi crop separator (separatore rotante) pag.3 Multi crop separator Multi crop separator Multi crop separator Multi crop separator
MTB "L" - L 626		Laverda\20.40p3.L626mcs.png

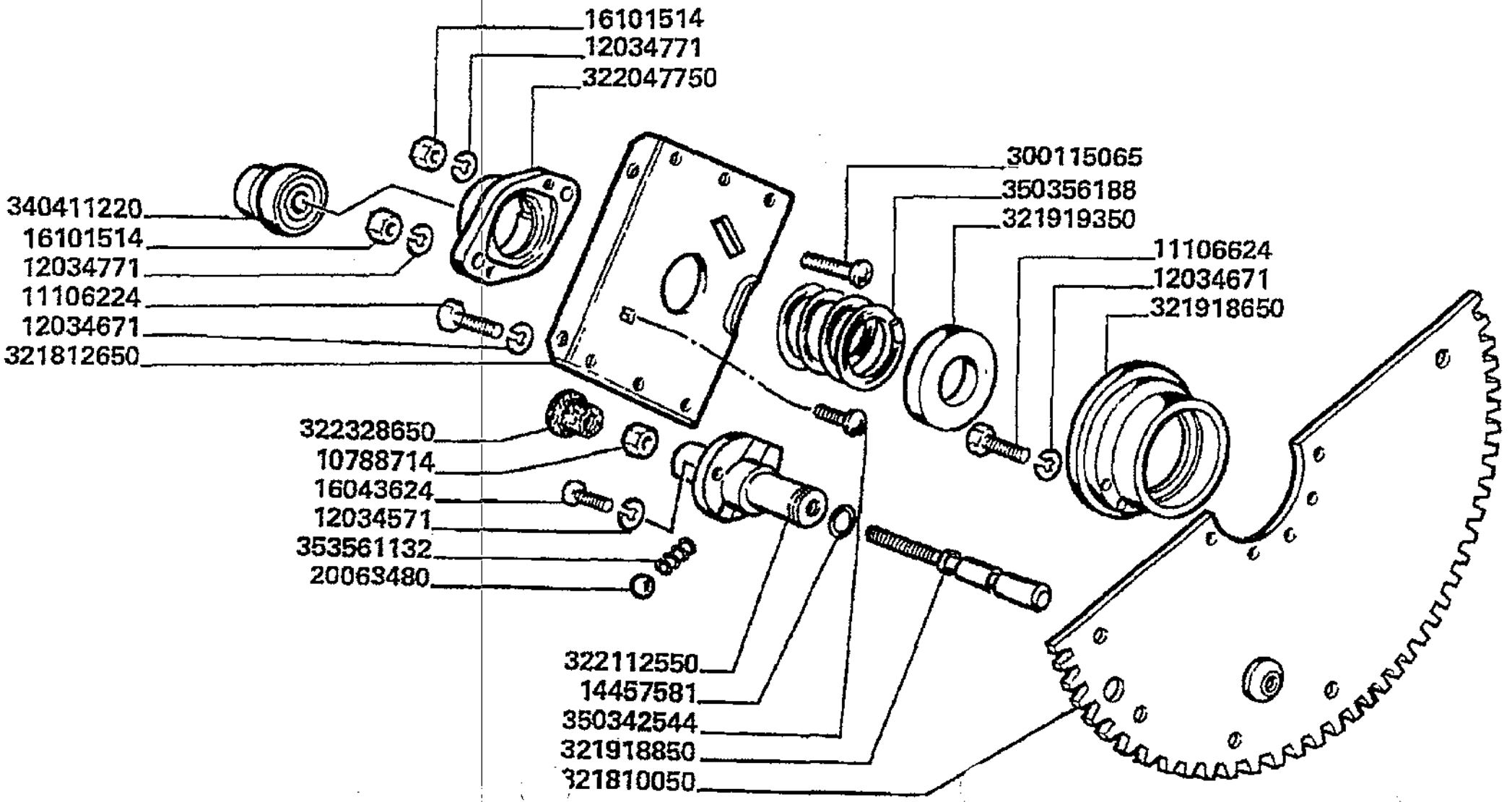

Battitura e separazione
Thresher
Battage
Dreschwerk
Trilla separacion

20.40.2

Multi crop separator (separatore rotante) pag.3
Multi crop separator
Multi crop separator
Multi crop separator
Multi crop separator

MTB "L" - L 626

Laverda\20.40p3.L626mcs.png

			Italiano	Inglese	Francese	Tedesco	Spagnolo
-	10788714	2	Dado	Nut	Ecrou	Mutter	Tuerca
-	11106224	12	Vite	Screw	Vis	Schraube	Tornillo
-	11106624	10	Vite	Screw	Vis	Schraube	Tornillo
-	12034571	11	Rosetta	Lock washer	Rondelle frein	Federring	Arandela grower
-	12034671	22	Rosetta	Lock washer	Rondelle frein	Federring	Arandela grower
-	12034771	64	Rosetta	Lock washer	Rondelle frein	Federring	Arandela grower
-	14457581	2	O-ring	O-ring	Joint thorique	Dichtring	Junta hermetica
-	16043624	3	Vite	Screw	Vis	Schraube	Tornillo
-	16101514	4	Dado	Nut	Ecrou	Mutter	Tuerca
-	20063480	2	Sfera	Ball	Bille	Kugel	Bola
-	300115065	2	Vite	Screw	Vis	Schraube	Tornillo
-	321810050	1	Settore dentato	Totthted sector	Section dentee	Zahnbogen	Sector dentado
-	321812650	1	Staffa	Stirrup	Etrier	Buegel	Estribo
			003218126503 (1)				
-	321918650	1	Supporto	Support	Support	Lagerung	Dispos.de sosten
-	321918850	2	Spina	Dowel	Plot	Zylinderstift	Centraje
-	321919350	2	Rondella	Washer	Rondelle	Unterlegscheibe	Arandela
-	322047750	2	Supporto	Support	Support	Lagerung	Dispos.de sosten
-	322112550	0	Supporto	Support	Support	Lagerung	Dispos.de sosten
-	322328650	2	Impugnatura	Handle grip	Pommeau	Kugelgriff	Perilla
-	340411220	2	Cuscinetto	Bearing	Roulement	Lager	Coijnete de bolas
-	350342544	2	Vite	Screw	Vis	Schraube	Tornillo
-	350356188	1	Molla	Spring	Ressort	Feder	Accionador
-	353561132	2	Molla	Spring	Ressort	Feder	Accionador

Battitura e separazione Thresher Battage Dreschwerk Trilla separacion	20.40.3	Multi crop separator (separatore rotante) pag.4 Multi crop separator Multi crop separator Multi crop separator Multi crop separator
MTB "L" - L 626		Laverda\20.40p4.L626mcs.png

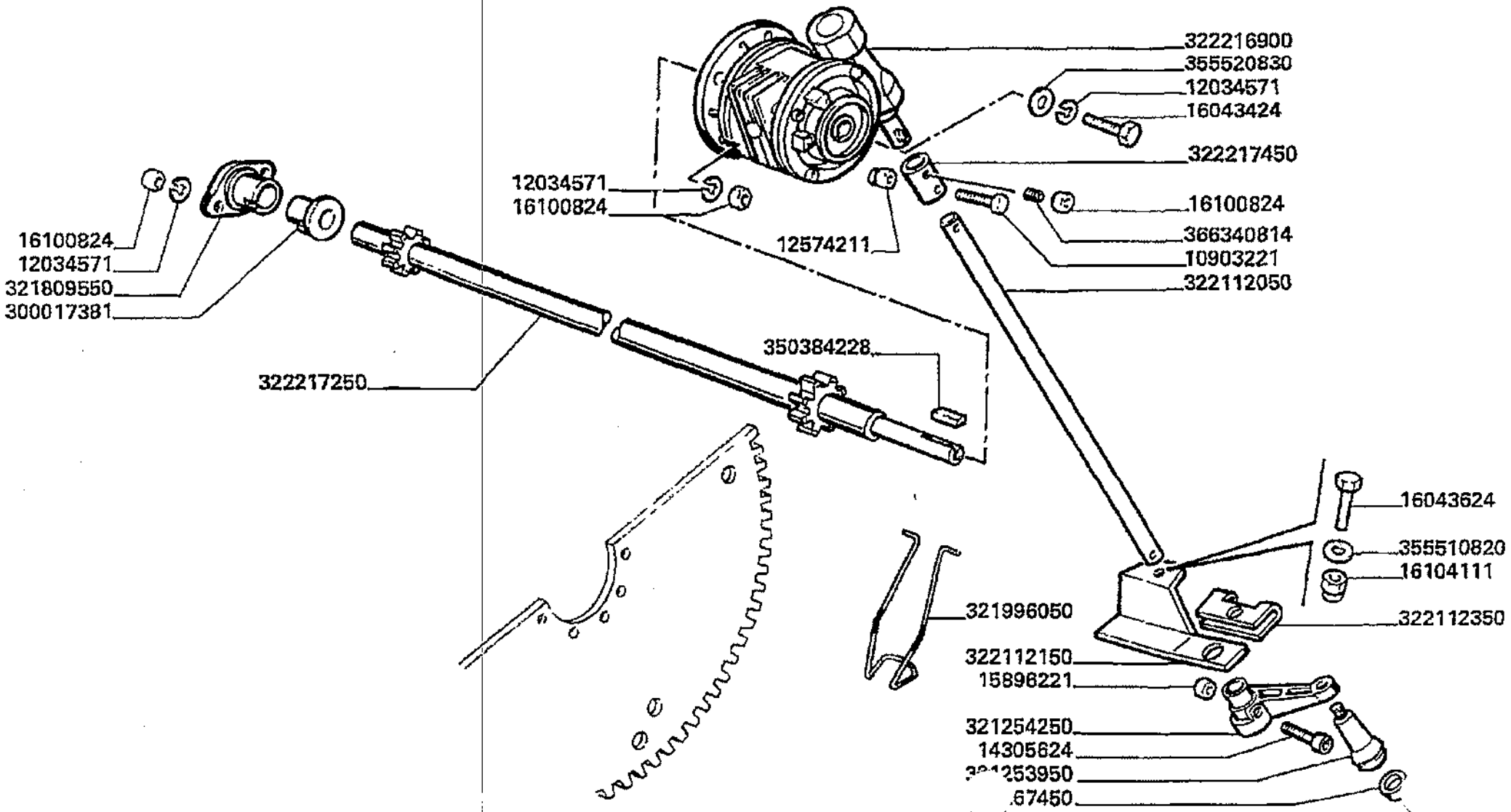

Battitura e separazione
Thresher
Battage
Dreschwerk
Trilla separacion

20.40.3

Multi crop separator (separatore rotante) pag.4
Multi crop separator
Multi crop separator
Multi crop separator
Multi crop separator

MTB "L" - L 626

Laverda\20.40p4.L626mcs.png

			Italiano	Inglese	Francese	Tedesco	Spagnolo
-	10903221	1	Vite	Screw	Vis	Schraube	Tornillo
-	12034571	11	Rosetta	Lock washer	Rondelle frein	Federring	Arandela grower
-	12574211	3	Dado	Nut	Ecrou	Mutter	Tuerca
-	14305624	1	Vite	Screw	Vis	Schraube	Tornillo
-	15896221	1	Dado	Nut	Ecrou	Mutter	Tuerca
-	16043424	1	Vite	Screw	Vis	Schraube	Tornillo
-	16043624	3	Vite	Screw	Vis	Schraube	Tornillo
-	16100824	7	Dado	Nut	Ecrou	Mutter	Tuerca
-	16104111	7	Dado	Nut	Ecrou	Mutter	Tuerca
-	300017381	1	Boccola	Bush	Bague	Buchse	Casquillo
-	321253950	1	Impugnatura	Handle grip	Pommeau	Kugelgriff	Perilla
-	321254250	1	Manovella	Crank	Manivelle	Kurbel	Manivela
-	321267450	1	Tappo	Plug	Bouchon	Verschl.stopfen	Tapon
-	321809550	1	Supporto	Support	Support	Lagerung	Dispos.de sosten
			003218095503 (1)				
-	321996050	1	Gancio	Hook	Crochet	Haken	Gancho
-	322112050	1	Asta	Rod	Tringle	Stange	Varilla
-	322112150	1	Supporto	Support	Support	Lagerung	Dispos.de sosten
-	322112350	1	Graffa	Claw	Griffe	Greifklaue	Garra
-	322216900	1	Riduttore	Gear reduction unit	Reducteur	Untersetzungsgetrieb	Reductor
-	322217250	1	Albero	Shaft	Arbre	Welle	Arbol
-	322217450	1	Boccola	Bush	Bague	Buchse	Casquillo
-	350384228	1	Linguetta	Key	Clavette	Keil	Chaveta
-	355510820	1	Rondella	Washer	Rondelle	Unterlegscheibe	Arandela
-	355520830	1	Rondella	Washer	Rondelle	Unterlegscheibe	Arandela
-	366340814	1	Vite	Screw	Vis	Schraube	Tornillo

Battitura e separazione
Thresher
Battage
Dreschwerk
Trilla separacion

MTB "L" - L 626

20.40.4

Multi crop separator (separatore rotante) pag.5
Multi crop separator
Multi crop separator
Multi crop separator
Multi crop separator

Laverda\20.40p5.L626mcs.png

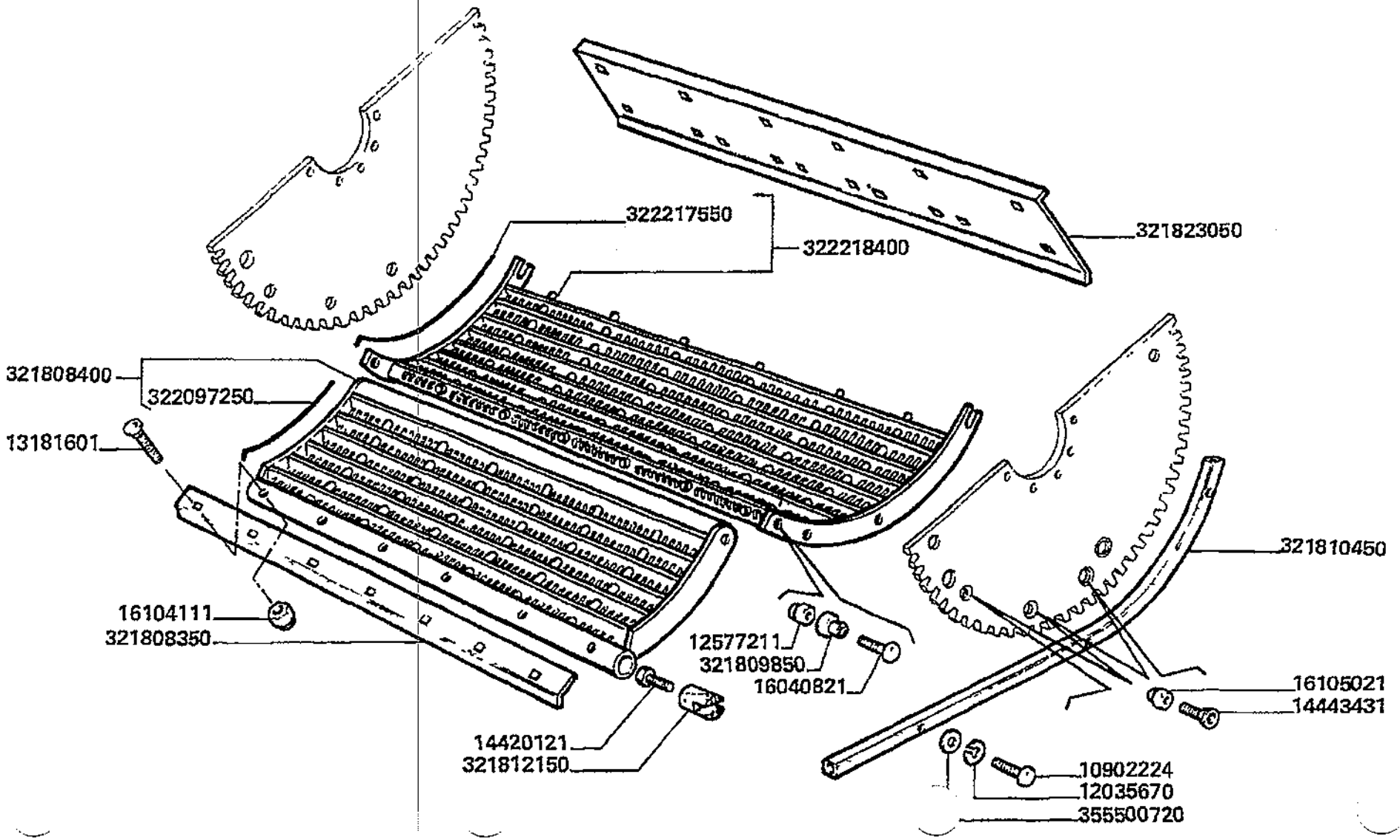

Battitura e separazione
Thresher
Battage
Dreschwerk
Trilla separacion

MTB "L" - L 626

20.40.4

Multi crop separator (separatore rotante) pag.5
Multi crop separator
Multi crop separator
Multi crop separator
Multi crop separator

Laverda\20.40p5.L626mcs.png

			Italiano	Inglese	Francese	Tedesco	Spagnolo
-	10902224	6	Vite	Screw	Vis	Schraube	Tornillo
-	12035670	6	Rosetta	Lock washer	Rondelle frein	Federring	Arandela grower
			000120356710 (6)				
-	12577211	2	Dado	Nut	Ecrou	Mutter	Tuerca
-	13181601	6	Vite	Screw	Vis	Schraube	Tornillo
-	14420121	2	Vite	Screw	Vis	Schraube	Tornillo
-	14443431	6	Vite	Screw	Vis	Schraube	Tornillo
-	16040821	2	Vite	Screw	Vis	Schraube	Tornillo
-	16104111	7	Dado	Nut	Ecrou	Mutter	Tuerca
-	16105021	6	Dado	Nut	Ecrou	Mutter	Tuerca
			000161050110 (6)				
-	321808350	1	Profilo	Profile	Profile	Profil	Perfil
-	321808400	1	Griglia	Grille	Grille	Grill	Rejilla
-	321809850	2	Boccola	Bush	Bague	Buchse	Casquillo
-	321810450	2	Guida	Guide	Guide	Fuehrung	Guia
-	321812150	2	Tassello	Pad	Tampon	Duebel	Taco
-	321823050	1	Lamiera	Plate	Plaque	Platte	Plato
-	322097250	52	Filo	Wire, retaining	Fil	Draht	Hilo
-	322217550	52	Filo	Wire, retaining	Fil	Draht	Hilo
			003226885500 (52)				
-	322218400	1	Griglia	Grille	Grille	Grill	Rejilla
			N.A. (1)				
-	355500720	6	Rondella	Washer	Rondelle	Unterlegscheibe	Arandela
			003555007150 (6)				

Battitura e separazione Thresher Battage Dreschwerk Trilla separacion	20.40.5	Multi crop separator (separatore rotante) pag.6 Multi crop separator Multi crop separator Multi crop separator Multi crop separator
MT8 "L" - L 626		Laverda\20.40p6.L626mcs.png

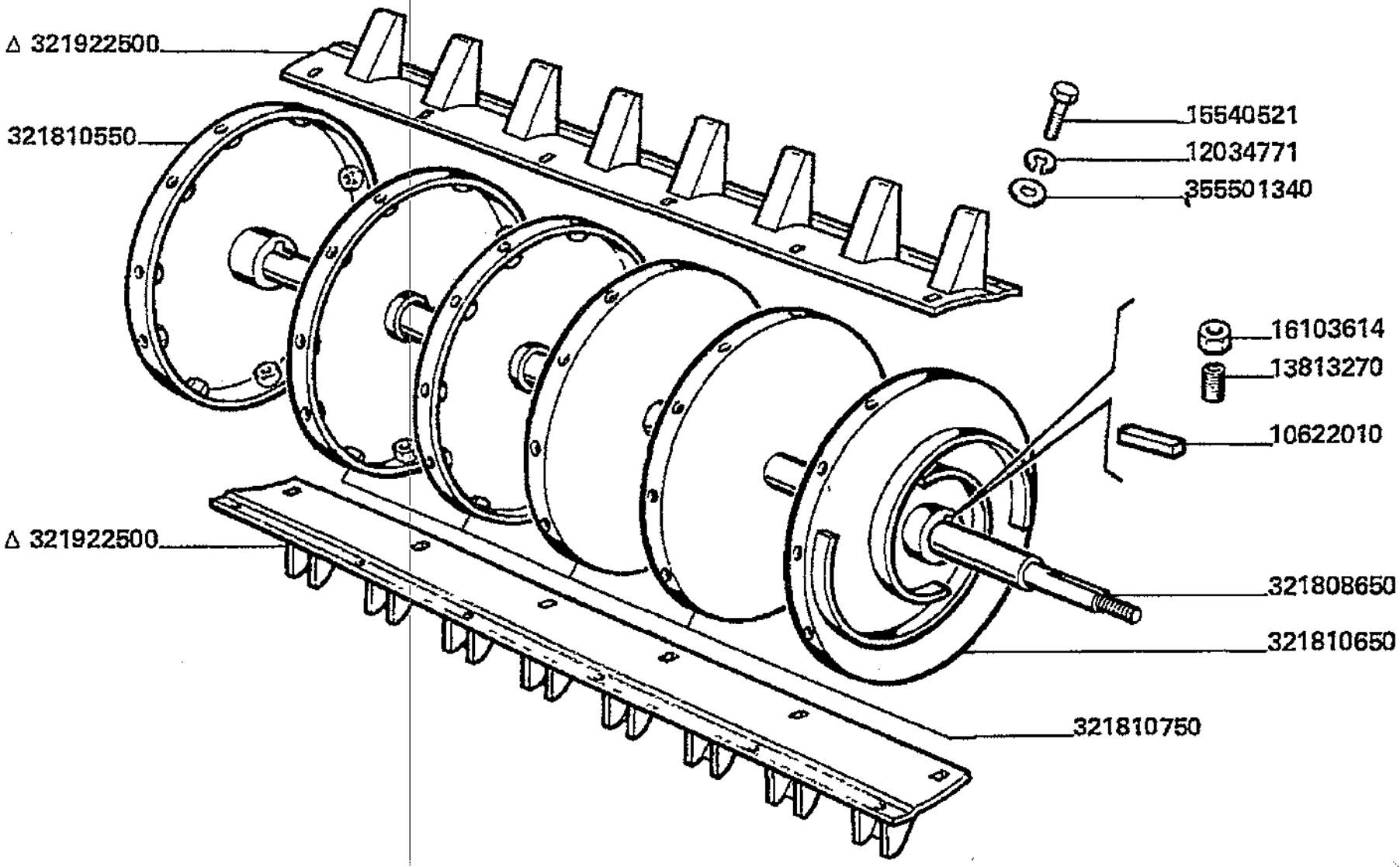

Battitura e separazione
Thresher
Battage
Dreschwerk
Trilla separacion

20.40.5

Multi crop separator (separatore rotante) pag.6
Multi crop separator
Multi crop separator
Multi crop separator
Multi crop separator

MTB "L" - L 626

Laverda\20.40p6.L626mcs.png

			Italiano	Inglese	Francese	Tedesco	Spagnolo
-	10622010	2	Linguetta	Key	Clavette	Keil	Chaveta
-	12034771	64	Rosetta	Lock washer	Rondelle frein	Federring	Arandela grower
-	13813270	2	Vite	Screw	Vis	Schraube	Tornillo
-	15540521	60	Vite	Screw	Vis	Schraube	Tornillo
-	16103614	2	Dado	Nut	Ecrou	Mutter	Tuerca
			000161036110 (2)				
-	321808650	1	Albero	Shaft	Arbre	Welle	Arbol
			003218086503 (1)				
-	321810550	1	Disco	Disc	Disque	Scheibe	Disco
-	321810650	1	Disco	Disc	Disque	Scheibe	Disco
-	321810750	4	Disco	Disc	Disque	Scheibe	Disco
-	321922500	5	Coppia spranghe	Pair bar plate	Battes (paire)	Leitbarken paarung	Par barra metalica
-	355501340	60	Rondella	Washer	Rondelle	Unterlegscheibe	Arandela

Scuotitura
Straw walkers
Secoueurs
Schettler
Sacudidores

Simboli - Symbols - Symboles - Symbole - Symbolos

(X) Qta x macchine vendute (aa.bbb.ccc.ddd) (aa) per 1,(bbb) 2-10 (ccc) 11-25 (ddd) 26-50 - Qty per tractors sold (aa.bbb.ccc.ddd) (aa) for 1,(bbb) 2-10 (ccc) 11-25 (ddd) 26-50 - Qte pour parc tracteurs (aa,bbb,ccc,ddd) (aa) pour 1,(bbb) 2-10 (ccc) 11-25 (ddd) 26-50 - Anzahl pro schleppersverkauf (aa,bbb,ccc,ddd) (aa) fuer 1,(bbb) 2-10 (ccc) 11-25 (ddd) 26-50 - Cantidad por maquinas vendidas (aa.bbb.ccc.ddd) (aa) 1,(bbb) 2-10 (ccc) 11-25 (ddd) 26-50

T-A Sostituzione - Replacement - Substitution - Ersetzung - Substituciòn

T-B Revisione - Overhaul - Revision - Uberprufung - Revisiòn

T-C Registrazione - Setting - Enregistrement - Einstellung - Regulatiòn

T-D Da classificare - ?da classificare - ?da classificare - ?da classificare - ?da classificare

Scuotitura
Straw walkers
Secoueurs
Schettler
Sacudidores

MTB "L" - L 626

21.01

Cassa scuotipaglia pag.1
Straw walkers case
Caisson secoueurs
Schuettlerkasten
Caja sacudidores

Laverda\21.01.L626mcs.png

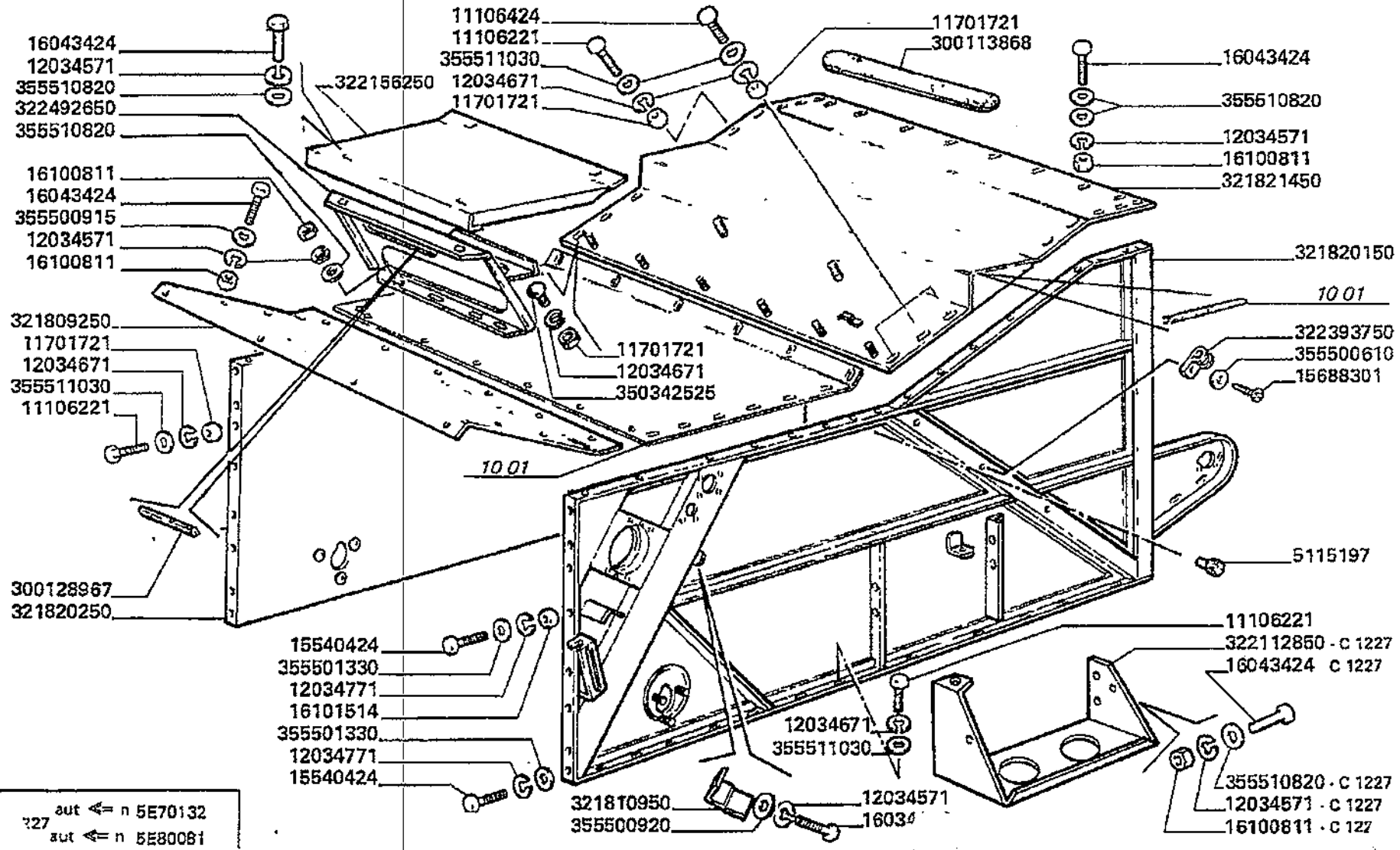

aut <= n 5E70132
?27 aut <= n 5E80081

Scuotitura
Straw walkers
Secoueurs
Schettler
Sacudidores

21.01

Cassa scuotipaglia pag.1
Straw walkers case
Caisson secoueurs
Schuettlerkasten
Caja sacudidores

MTB *L* - L 626

Laverda\21.01.L626mcs.png

			Italiano	Inglese	Francese	Tedesco	Spagnolo
-	11106221	23	Vite	Screw	Vis	Schraube	Tornillo
-	11106424	25	Vite	Screw	Vis	Schraube	Tornillo
-	11701721	25	Dado	Nut	Ecrou	Mutter	Tuerca
-	12034571	37	Rosetta	Lock washer	Rondelle frein	Federring	Arandela grower
-	12034671	48	Rosetta	Lock washer	Rondelle frein	Federring	Arandela grower
-	12034771	8	Rosetta	Lock washer	Rondelle frein	Federring	Arandela grower
-	15540424	7	Vite	Screw	Vis	Schraube	Tornillo
-	15688301	3	Vite	Screw	Vis	Schraube	Tornillo
-	16043424	25	Vite	Screw	Vis	Schraube	Tornillo
-	16100811	48	Dado	Nut	Ecrou	Mutter	Tuerca
-	16101514	2	Dado	Nut	Ecrou	Mutter	Tuerca
-	300113868	4	Antisdrucciolo	Nonskid	Antiderapant	Rutschfest	Antideslizante
-	300128967	1	Protezione	Shield	Protection	Schutz	Proteccion
			003001289673 (1)				
-	321809250	1	Tetto	Roof	Toit	Dach	Techo
-	321810950	2	Squadretta	Bracket, supporting	Equerre	Schalter,autom.ausloesen	Pieza de apoyo
-	321820150	1	Fianco	Board	Planche	Brett	Tablero
-	321820250	1	Fianco	Board	Planche	Brett	Tablero
			N.A. (1)				
-	321821450	1	Tetto	Roof	Toit	Dach	Techo
-	322112850	1	Supporto	Support	Support	Lagerung	Dispos.de sosten
			N.A. (1)				
-	322156250	1	Lamiera	Plate	Plaque	Platte	Plato
-	322393750	3	Fascetta	Clamp	Collier	Halteschelle	Abrazadera
-	322492650	1	Pedana	Floor	Plancher	Fussboden	Piso
			N.A. (1)				

Scuotitura
Straw walkers
Secoueurs
Schettler
Sacudidores

MTB "L" - L 626

21.01

Cassa scuotipaglia pag.1
Straw walkers case
Caisson secoueurs
Schuettlerkasten
Caja sacudidores

Laverda\21.01.L626mcs.png

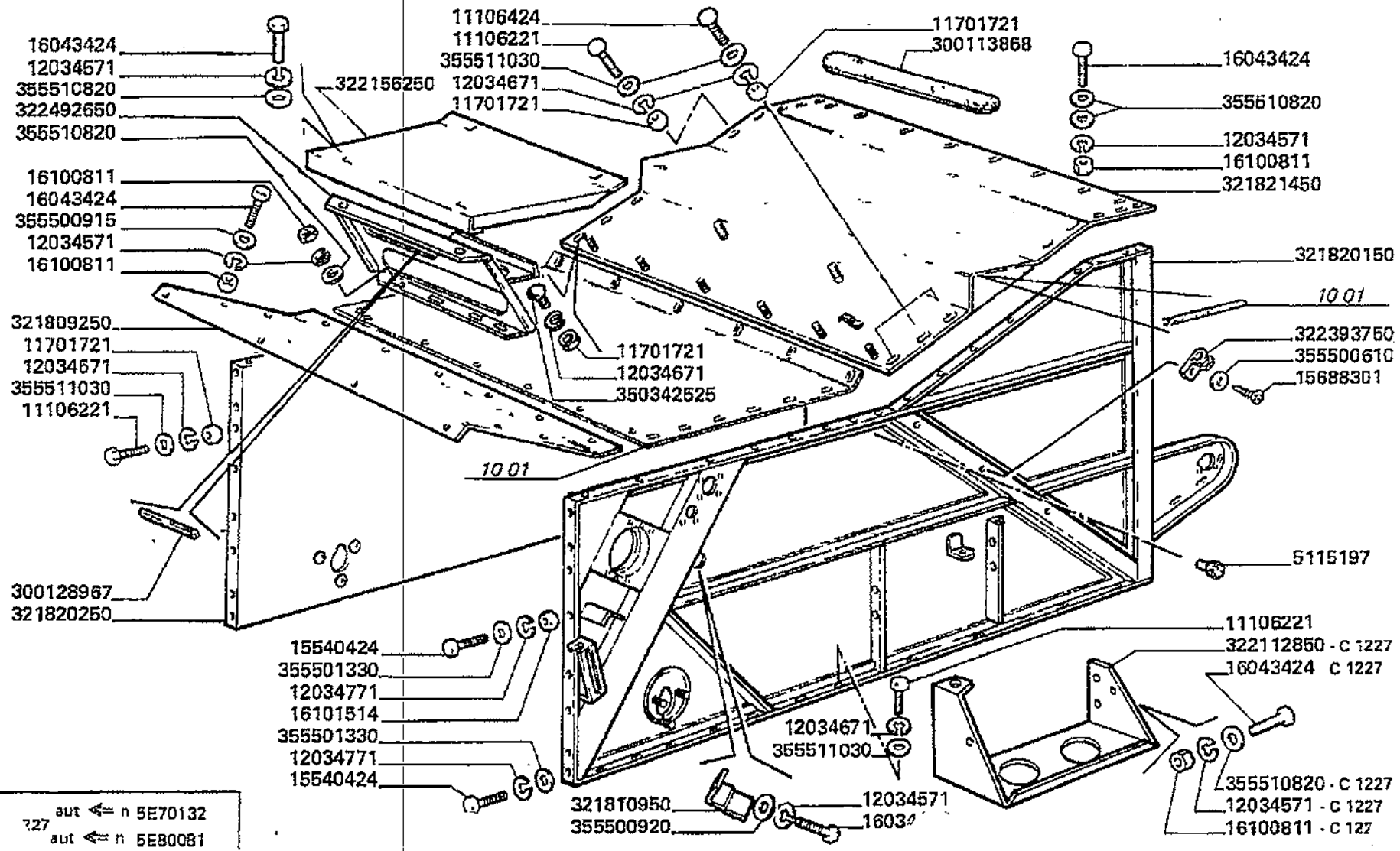

727 aut ⇐ n 5E70132
aut ⇐ n 5E80081

Scuotitura
Straw walkers
Secoueurs
Schettler
Sacudidores

21.01

Cassa scuotipaglia pag.1
Straw walkers case
Caisson secoueurs
Schuettlerkasten
Caja sacudidores

MTB "L" - L 626

Laverda\21.01.L626mcs.png

			Italiano	Inglese	Francese	Tedesco	Spagnolo
-	350342525	1	Vite	Screw	Vis	Schraube	Tornillo
			003555006150 (3)				
-	355500610	3	Rondella	Washer	Rondelle	Unterlegscheibe	Arandela
			003555006150 (3)				
-	355500915	11	Rondella	Washer	Rondelle	Unterlegscheibe	Arandela
-	355500920	5	Rondella	Washer	Rondelle	Unterlegscheibe	Arandela
-	355501330	8	Rondella	Washer	Rondelle	Unterlegscheibe	Arandela
-	355510820	22	Rondella	Washer	Rondelle	Unterlegscheibe	Arandela
-	355511030	47	Rondella	Washer	Rondelle	Unterlegscheibe	Arandela
-	5115197	2	Tappo	Plug	Bouchon	Verschl.stopfen	Tapon

Scuotitura
Straw walkers
Secoueurs
Schettler
Sacudidores

MTB "L" - L 626

21.01.1

Cassa scuotipaglia pag.2
Straw walkers case
Caisson secoueurs
Schuettlerkasten
Caja sacudidores

Laverda\21.01p2.L626mcs.png

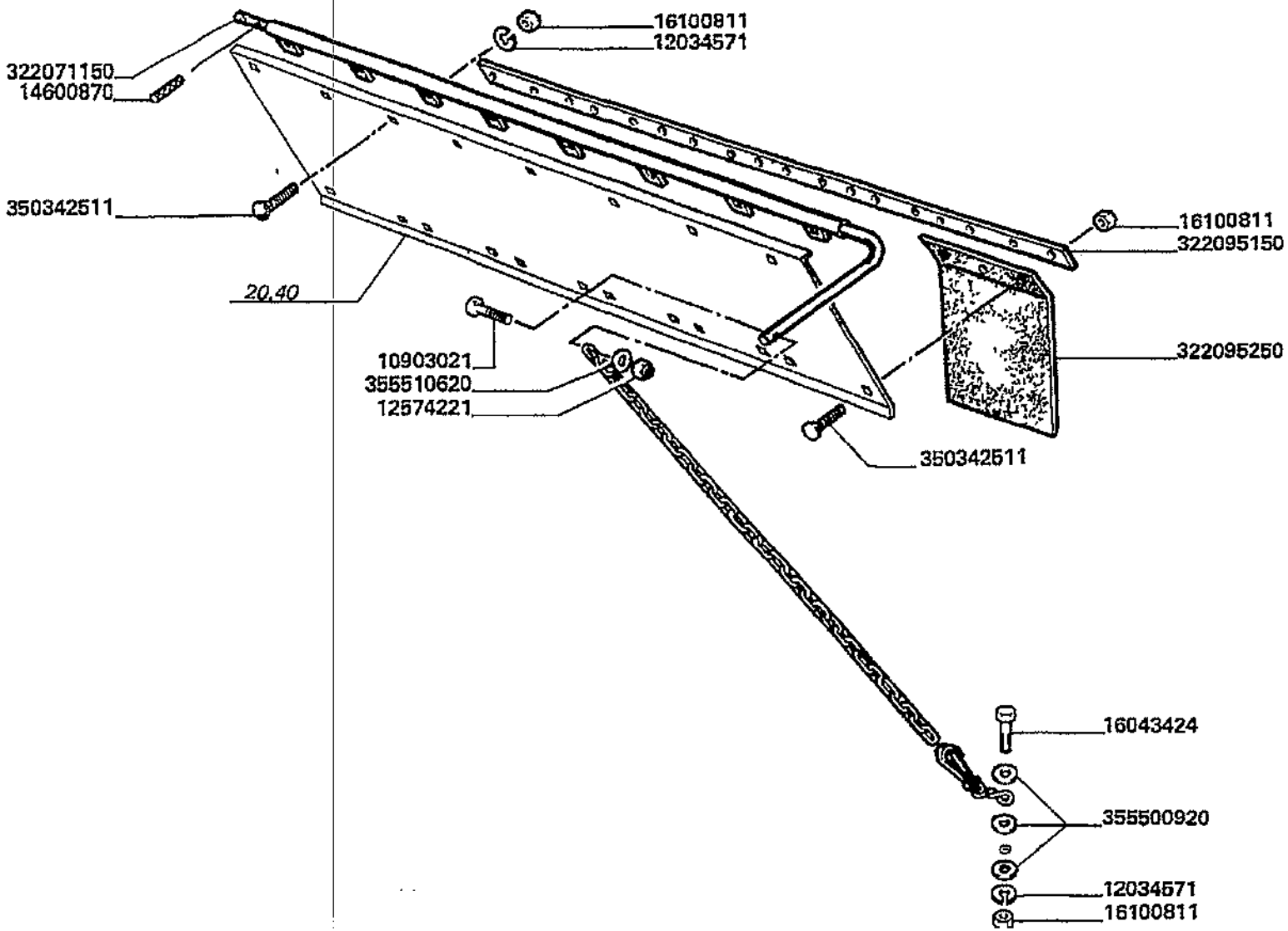

Scuotitura
Straw walkers
Secoueurs
Schettler
Sacudidores

21.01.1

Cassa scuotipaglia pag.2
Straw walkers case
Caisson secoueurs
Schuettlerkasten
Caja sacudidores

MT8 "L" - L 626

Laverda\21.01p2.L626mcs.png

			Italiano	Inglese	Francese	Tedesco	Spagnolo
-	10903024	1	Vite	Screw	Vis	Schraube	Tornillo
-	12034571	37	Rosetta	Lock washer	Rondelle frein	Federring	Arandela grower
-	12574221	1	Dado	Nut	Ecrou	Mutter	Tuerca
-	14600870	2	Spina elastica	Plug	Goupille elastique	Stecker	Enchufe
-	16043424	25	Vite	Screw	Vis	Schraube	Tornillo
-	16100811	48	Dado	Nut	Ecrou	Mutter	Tuerca
-	322071150	1	Tubo	Pipe	Canalisation	Rohrleitung	Cano
-	322095150	1	Riscontro tela	Strap	Patte de fixation	Banda	Lasche
-	322095250	6	Elemento frenapaglia	Straw retarder	Frein de paille	Strohbremse	Freno de paja
-	350342511	26	Vite	Screw	Vis	Schraube	Tornillo
-	355500920	5	Rondella	Washer	Rondelle	Unterlegscheibe	Arandela
-	355510620	1	Rondella	Washer	Rondelle	Unterlegscheibe	Arandela

● 003555106150 (1)

Scuotitura
Straw walkers
Secoueurs
Schettler
Sacudidores

MTB "L" - L 626

21.02

Carenatura posteriore pag.1
Rear body
Carenage arriere
Hintere karosserie
Carenado posterior

Laverda\21.02.L626mcs.png

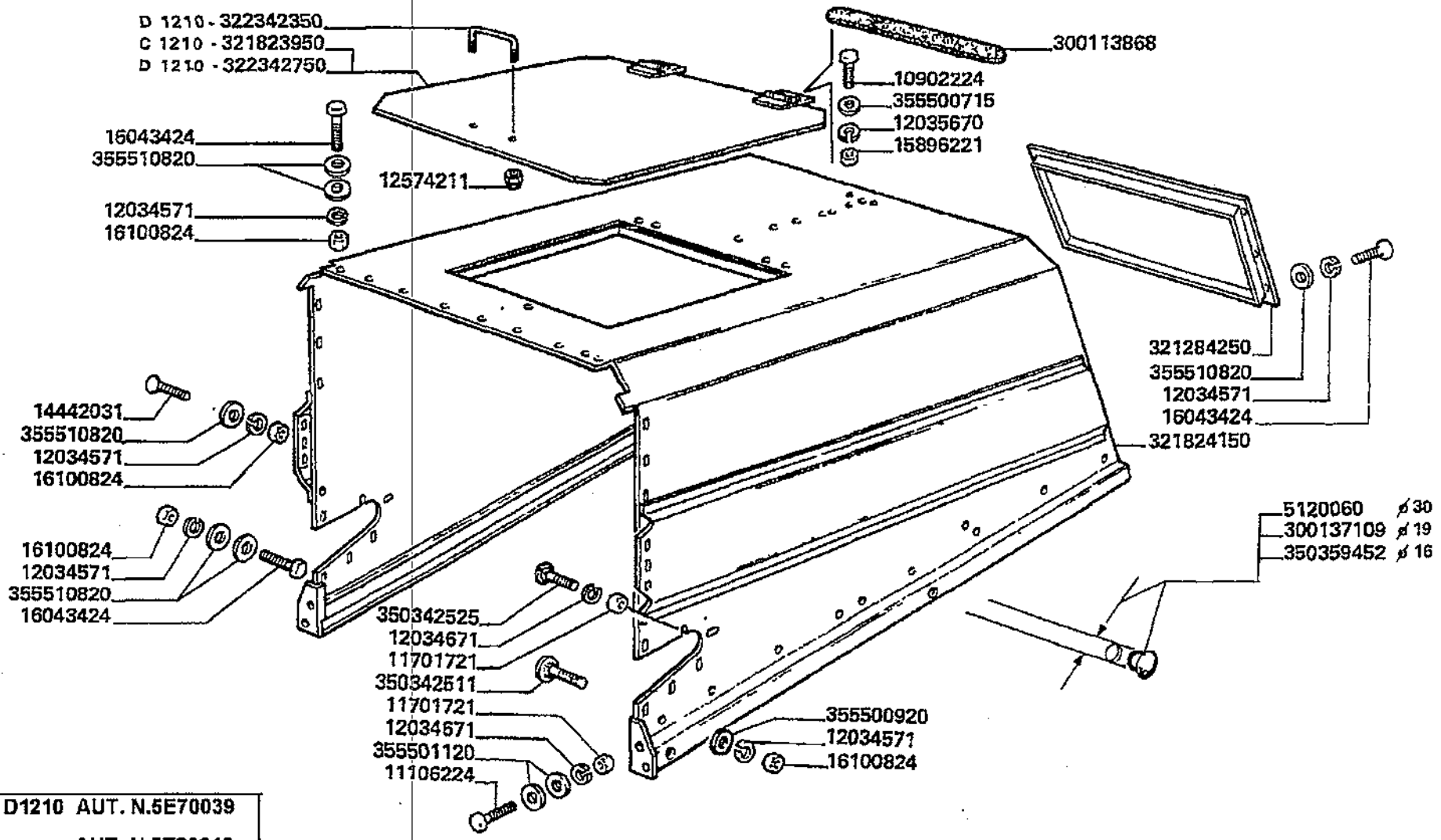

D1210 AUT. N.5E70039
AUT. N.5E80019

Scuotitura
Straw walkers
Secoueurs
Schettler
Sacudidores

21.02

Carenatura posteriore pag.1
Rear body
Carenage arriere
Hintere karosserie
Carenado posterior

MTB "L" - L 626

Laverda\21.02.L626mcs.png

			Italiano	Inglese	Francese	Tedesco	Spagnolo
-	10902224	6	Vite	Screw	Vis	Schraube	Tornillo
-	11106224	4	Vite	Screw	Vis	Schraube	Tornillo
-	11701721	6	Dado	Nut	Ecrou	Mutter	Tuerca
-	12034571	44	Rosetta	Lock washer	Rondelle frein	Federring	Arandela grower
-	12034671	10	Rosetta	Lock washer	Rondelle frein	Federring	Arandela grower
-	12035670	6	Rosetta	Lock washer	Rondelle frein	Federring	Arandela grower
			000120356710 (6)				
-	12574211	2	Dado	Nut	Ecrou	Mutter	Tuerca
-	14442031	3	Vite	Screw	Vis	Schraube	Tornillo
-	15896221	7	Dado	Nut	Ecrou	Mutter	Tuerca
-	16043424	39	Vite	Screw	Vis	Schraube	Tornillo
-	16100824	39	Dado	Nut	Ecrou	Mutter	Tuerca
-	300113868	6	Antisdrucciolo	Nonskid	Antiderapant	Rutschfest	Antideslizante
-	300137109	4	Tappo	Plug	Bouchon	Verschl.stopfen	Tapon
			N.A. (0)				
-	321823950	1	Coperchio	Cover	Couvercle	Deckel	Tapadera
-	321824150	1	Carenatura	Cover	Carenage	Schutz	Proteccion
			000120356710 (4), 000158962210 (4), 000160432210 (4), 003229017500 (1), 003229018500 (1), 003234924500 (1), 003234985500 (1)				
-	321824250	1	Coperchio	Cover	Couvercle	Deckel	Tapadera
-	322342350	1	Maniglia	Handle	Poignee	Handgriff	Maneta
-	322342750	1	Coperchio	Cover	Couvercle	Deckel	Tapadera
-	350342511	2	Vite	Screw	Vis	Schraube	Tornillo
-	350342525	2	Vite	Screw	Vis	Schraube	Tornillo

Scuotitura
Straw walkers
Secoueurs
Schettler
Sacudidores

21.02

Carenatura posteriore pag.1
Rear body
Carenage arriere
Hintere karosserie
Carenado posterior

MTB "L" - L 626

Laverda\21.02.L626mcs.png

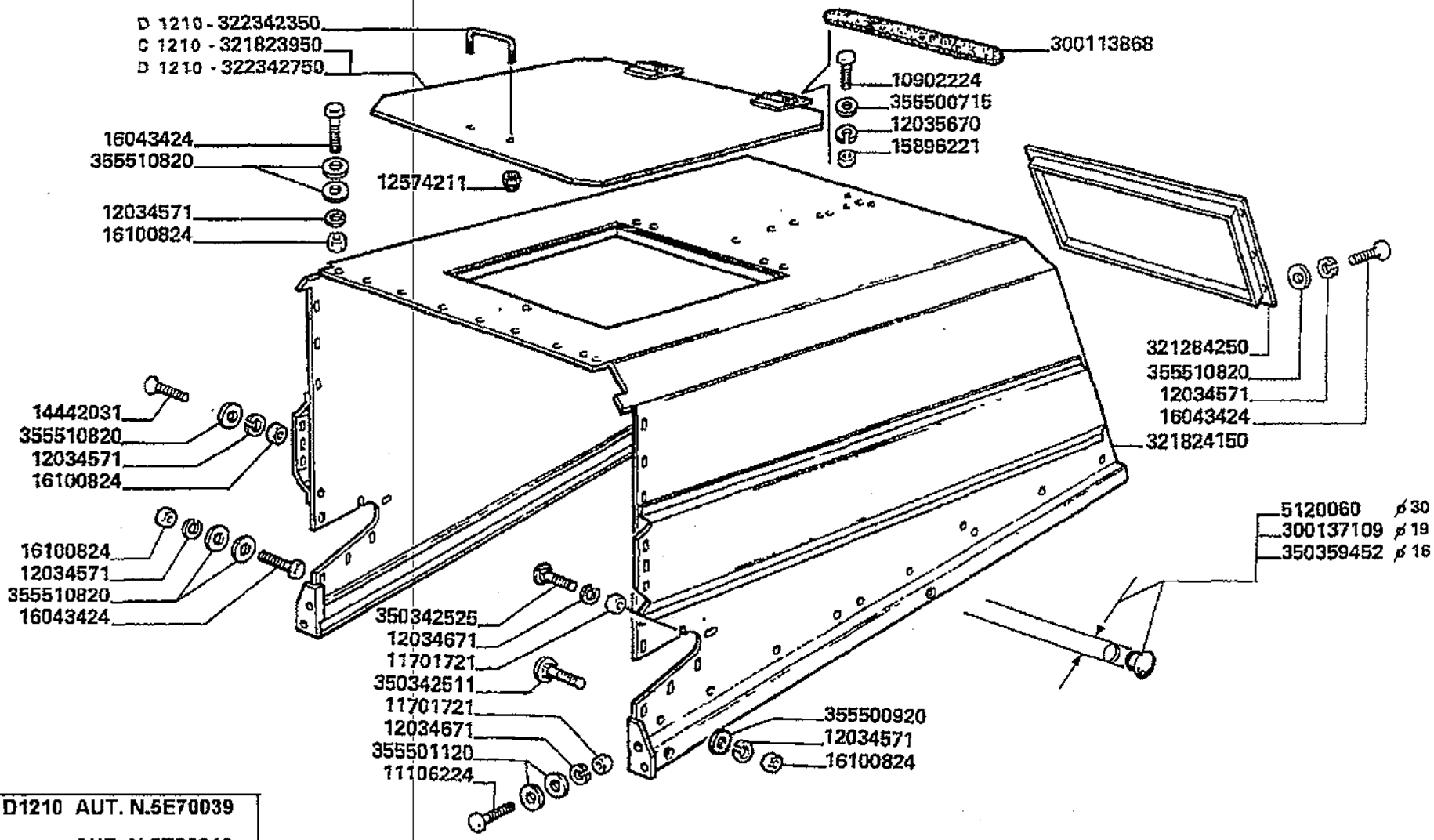

D1210 AUT. N.5E70039
AUT. N.5E80019

Scuotitura
Straw walkers
Secoueurs
Schettler
Sacudidores

MTB "L" - L 626

21.02

Carenatura posteriore pag.1
Rear body
Carenage arriere
Hintere karosserie
Carenado posterior

Laverda\21.02.L626mcs.png

			Italiano	Inglese	Francese	Tedesco	Spagnolo
-	350359452	2	Tappo	Plug	Bouchon	Verschl.stopfen	Tapon
-	355500715	6	Rondella	Washer	Rondelle	Unterlegscheibe	Arandela
-	355500920	2	Rondella	Washer	Rondelle	Unterlegscheibe	Arandela
-	355501120	6	Rondella	Washer	Rondelle	Unterlegscheibe	Arandela
-	355510820	88	Rondella	Washer	Rondelle	Unterlegscheibe	Arandela
-	5120060	2	Tappo	Plug	Bouchon	Verschl.stopfen	Tapon

Scuotitura
Straw walkers
Secoueurs
Schettler
Sacudidores

MTB "L" - L 626

21.02.1

Carenatura posteriore pag.2
Rear body
Carenage arriere
Hintere karosserie
Carenado posterior

Laverda\21.02p2.L626mcs.png

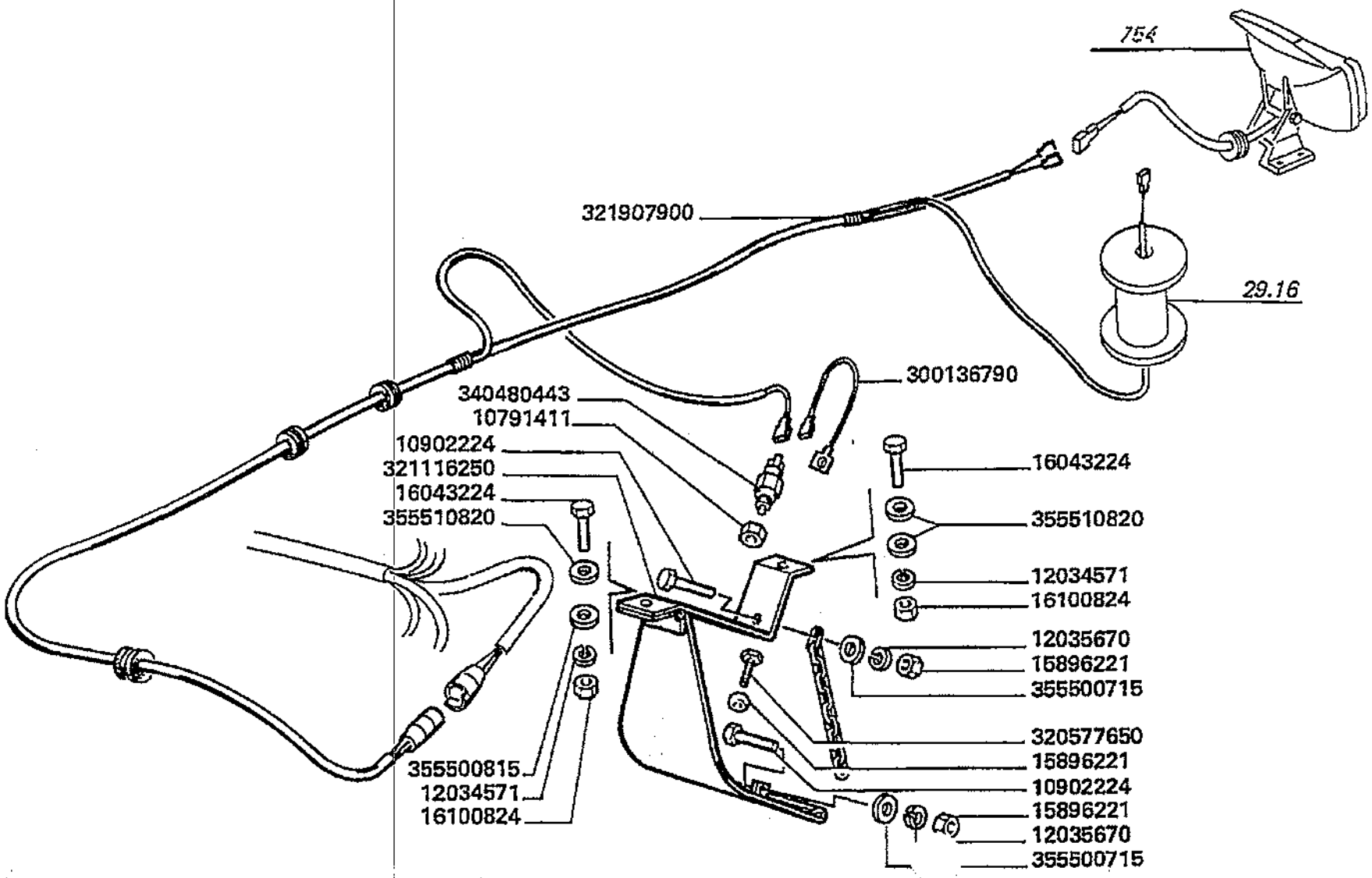

Scuotitura
Straw walkers
Secoueurs
Schettler
Sacudidores

21.02.1

Carenatura posteriore pag.2
Rear body
Carenage arriere
Hintere karosserie
Carenado posterior

MTB "L" - L 626

Laverda\21.02p2.L626mcs.png

			Italiano	Inglese	Francese	Tedesco	Spagnolo
-	10791411	1	Dado	Nut	Ecrou	Mutter	Tuerca
-	10902224	6	Vite	Screw	Vis	Schraube	Tornillo
-	12034571	44	Rosetta	Lock washer	Rondelle frein	Federring	Arandela grower
-	12035670	6	Rosetta	Lock washer	Rondelle frein	Federring	Arandela grower
			000120356710 (6)				
-	15896221	7	Dado	Nut	Ecrou	Mutter	Tuerca
-	16043224	2	Vite	Screw	Vis	Schraube	Tornillo
-	16100824	39	Dado	Nut	Ecrou	Mutter	Tuerca
-	300136790	1	Cavo massa	Earth wire	Cable de masse	Kabel	Cable
-	320577650	1	Regolatore	Regulator, voltage	Regulateur	Regler	Regulador
-	321116250	1	Supporto	Support	Support	Lagerung	Dispos.de sosten
-	321824250	1	Coperchio	Cover	Couvercle	Deckel	Tapadera
-	321907900	1	Cavo elettrico	Wire/cable	Faisceau electrique	Draht	Hilo
-	340480443	1	Pulsante	Button	Bouton	Knopftaste	Pulsador
-	355500715	6	Rondella	Washer	Rondelle	Unterlegscheibe	Arandela
-	355500815	1	Rondella	Washer	Rondelle	Unterlegscheibe	Arandela
-	355510820	88	Rondella	Washer	Rondelle	Unterlegscheibe	Arandela

Scuotitura
Straw walkers
Secoueurs
Schettler
Sacudidores

MTB "L" - L 626

21.04

Scuotipaglia
Straw walker
Secoueur
Strohschuettler
Sacudidores

Laverda\21.04.L626mcs.png

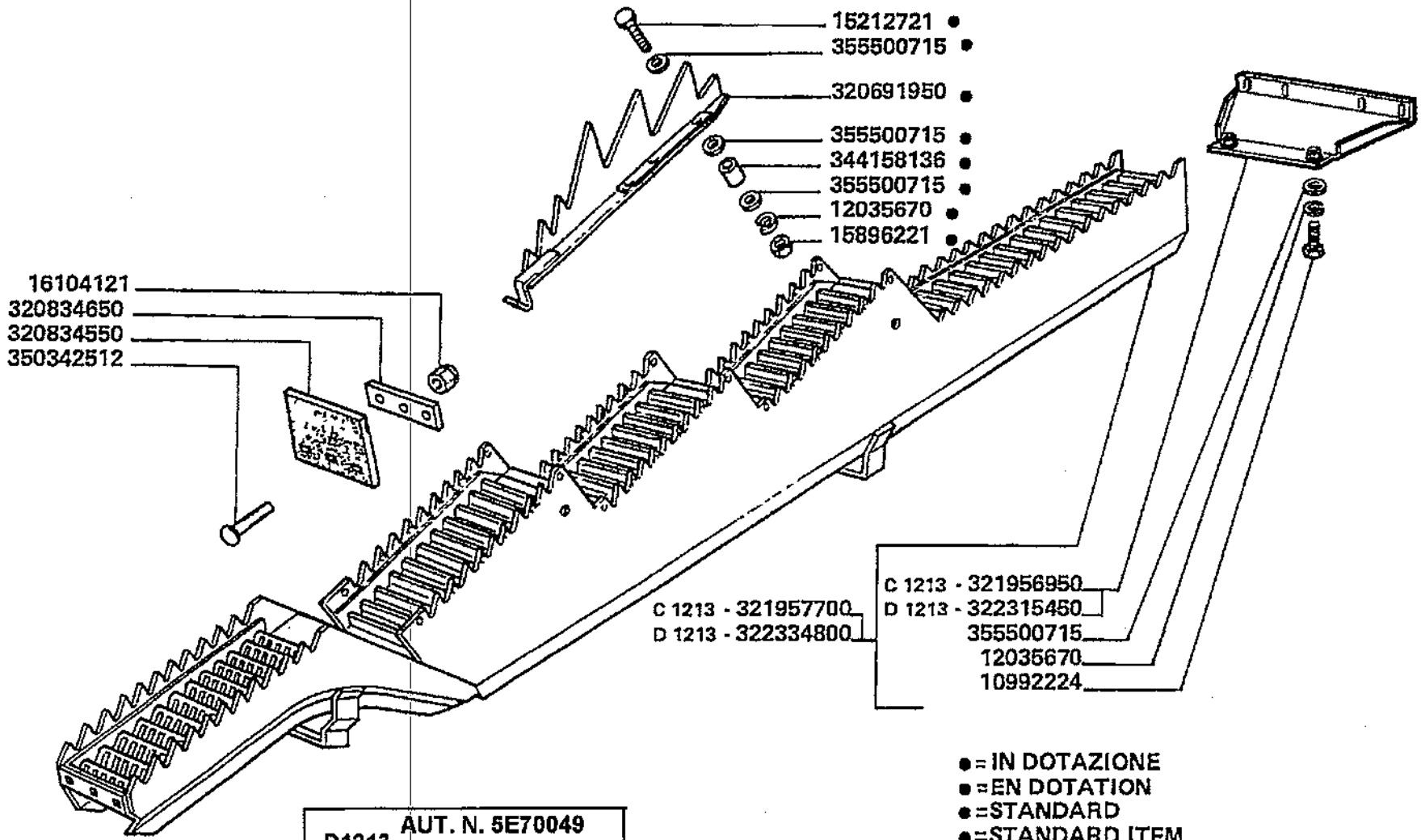

D1213 AUT. N. 5E70049
AUT. [illegible] 5E80019

●= IN DOTAZIONE
●=EN DOTATION
●=STANDARD
●=STANDARD ITEM
[illegible]EN DOTACION

Scuotitura
Straw walkers
Secoueurs
Schettler
Sacudidores

21.04

Scuotipaglia
Straw walker
Secoueur
Strohschuettler
Sacudidores

MTB "L" - L 626

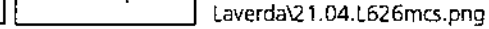

			Italiano	Inglese	Francese	Tedesco	Spagnolo
-	10902224	4	Vite	Screw	Vis	Schraube	Tornillo
-	12035670	5	Rosetta	Lock washer	Rondelle frein	Federring	Arandela grower
			000120356710 (5)				
-	15212721	1	Vite	Screw	Vis	Schraube	Tornillo
-	15896221	1	Dado	Nut	Ecrou	Mutter	Tuerca
-	16104121	18	Dado	Nut	Ecrou	Mutter	Tuerca
-	320466350	4	Dado	Nut	Ecrou	Mutter	Tuerca
-	320691950	1	Alzapaglia	Straw elevator	Cretes de coq	Strohheber	Levanta paja
-	320834550	6	Chiusura	Panel	Couvercle	Deckel	Cubierta
-	320834650	6	Riscontro	Strap	Patte de fixation	Lasche	Banda
-	321956950	1	Chiusura	Panel	Couvercle	Deckel	Cubierta
-	321957700	6	Scuotipaglia	Straw walker	Secoueur	Schuettler	Sacudidor de paja
-	322315450	1	Chiusura	Panel	Couvercle	Deckel	Cubierta
-	322334800	6	Scuotipaglia	Straw walker	Secoueur	Schuettler	Sacudidor de paja
-	344158136	1	Boccola	Bush	Bague	Buchse	Casquillo
-	350342512	18	Vite	Screw	Vis	Schraube	Tornillo
-	355500715	7	Rondella	Washer	Rondelle	Unterlegscheibe	Arandela

Scuotitura
Straw walkers
Secoueurs
Schettler
Sacudidores

MTB "L" - L 626

21.06

Particolari per terreni normali pag.1
Parts for normals soils
Pieces pour terrains normals
Teile fuer normalen boden
Piezas por terrenos normales

Laverda\21.06.L626mcs.png

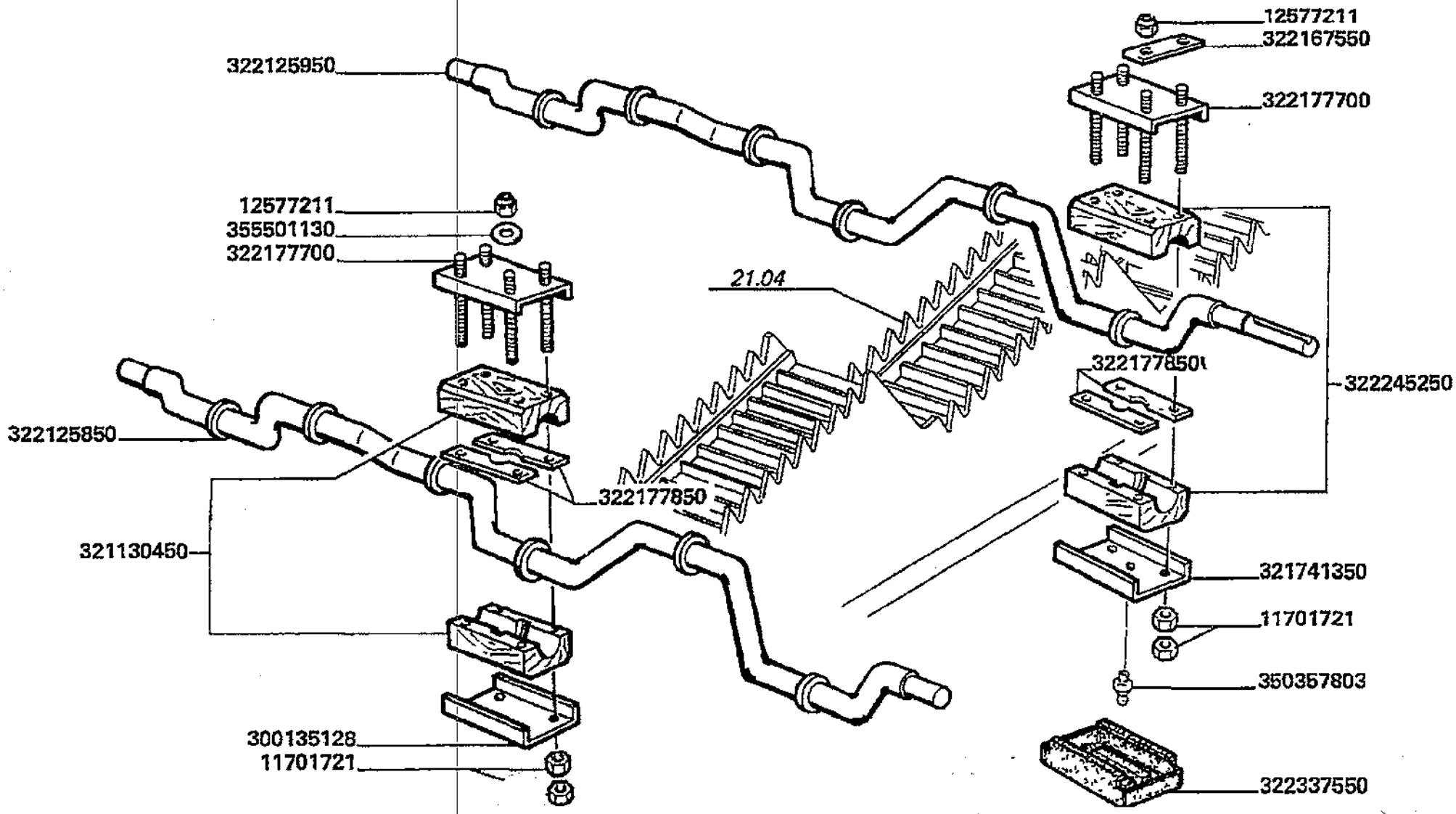

Scuotitura
Straw walkers
Secoueurs
Schettler
Sacudidores

21.06

Particolari per terreni normali pag.1
Parts for normals soils
Pieces pour terrains normals
Teile fuer normalen boden
Piezas por terrenos normales

MTB "L" - L 626

Laverda\21.06.L626mcs.png

			Italiano	Inglese	Francese	Tedesco	Spagnolo
-	11701721	96	Dado	Nut	Ecrou	Mutter	Tuerca
-	12577211	48	Dado	Nut	Ecrou	Mutter	Tuerca
-	300135128	6	Piastra	Plate	Plaque	Platte	Plato
-	321130450	6	Supporto	Support	Support	Lagerung	Dispos.de sosten
-	321741350	6	Piastra	Plate	Plaque	Platte	Plato
-	322125850	1	Albero	Shaft	Arbre	Welle	Arbol
-	322125950	1	Albero	Shaft	Arbre	Welle	Arbol
-	322167550	12	Riscontro	Strap	Patte de fixation	Lasche	Banda
-	322177700	12	Piastra	Plate	Plaque	Platte	Plato
-	322177850	24	Spessore	Shim	Cale reglage	Einstellblech	Calce
-	322245250	6	Supporto	Support	Support	Lagerung	Dispos.de sosten
-	322337550	6	Protezione	Shield	Protection	Schutz	Proteccion
-	350357803	6	Ingrassatore	Nipple, lube	Graisseur	Schmiernippel	Engrasador
-	355501130	24	Rondella	Washer	Rondelle	Unterlegscheibe	Arandela

Scuotitura
Straw walkers
Secoueurs
Schettler
Sacudidores

MTB "L" - L 626

21.06.1

Particolari per terreni normali pag.2
Parts for normals soils
Pieces pour terrains normals
Teile fuer normalen boden
Piezas por terrenos normales

Laverda\21.06p2.L626mcs.png

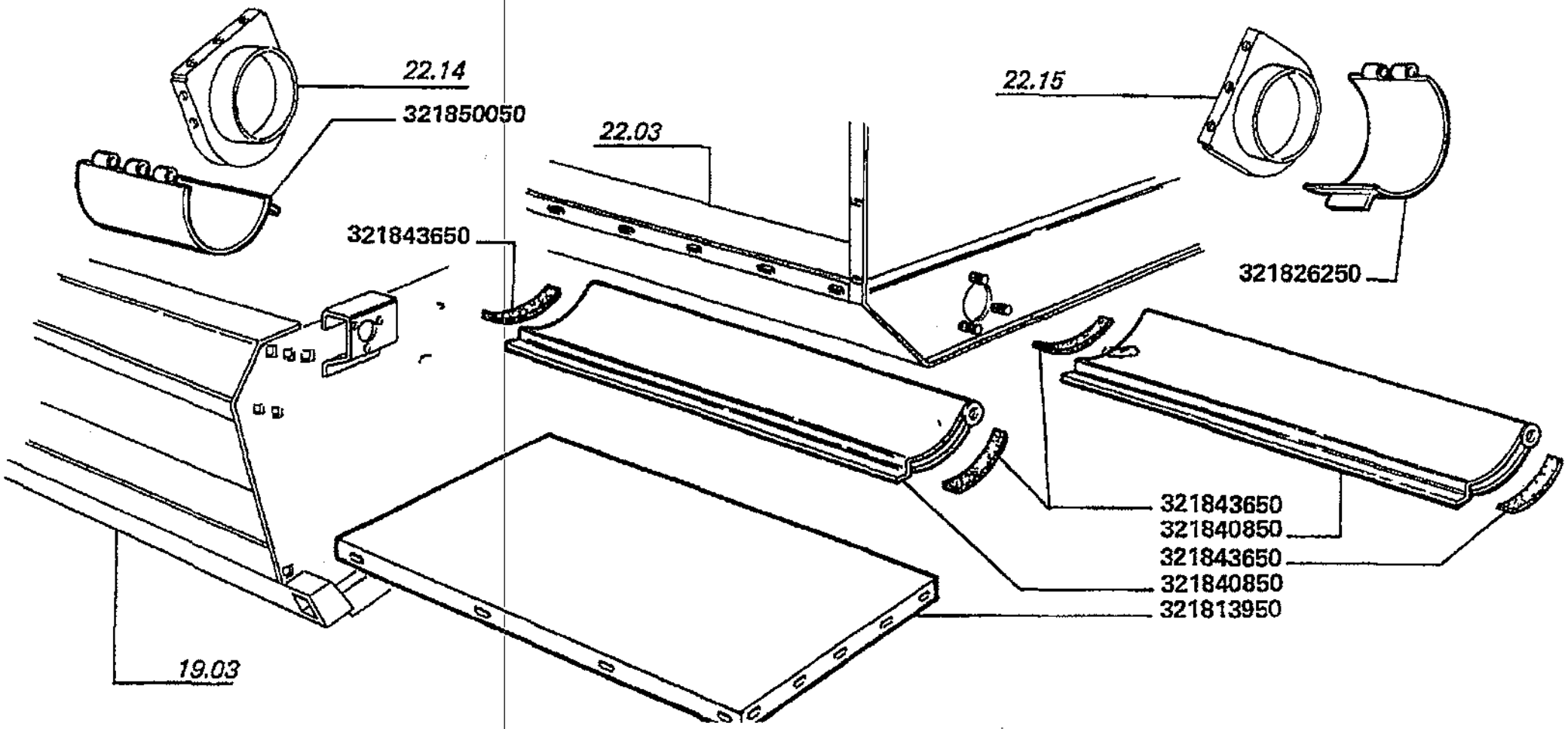

Scuotitura
Straw walkers
Secoueurs
Schettler
Sacudidores

21.06.1

Particolari per terreni normali pag.2
Parts for normals soils
Pieces pour terrains normals
Teile fuer normalen boden
Piezas por terrenos normales

MTB "L" - L 626

Laverda\21.06p2.L626mcs.png

			Italiano	Inglese	Francese	Tedesco	Spagnolo
-	321813950	1	Lamiera	Plate	Plaque	Platte	Plato
-	321826250	1	Sportello	Lid	Trappe	Klappe	Tapa
-	321840850	2	Portello	Hatch	Demi porte	Schauloch	Compuerta
-	321843650	4	Guarnizione	Gasket	Guarniture	Dichtung	Junta
-	321850050	1	Sportello	Lid	Trappe	Klappe	Tapa

Scuotitura
Straw walkers
Secoueurs
Schettler
Sacudidores

MTB "L" - L 626

21.10

Trasmissione scuotipaglia pag.1
Straw walker drive
Transmission secoueurs
Schuettlerantrieb
Trasmision sacudidores

Laverda\21.10.L626mcs.png

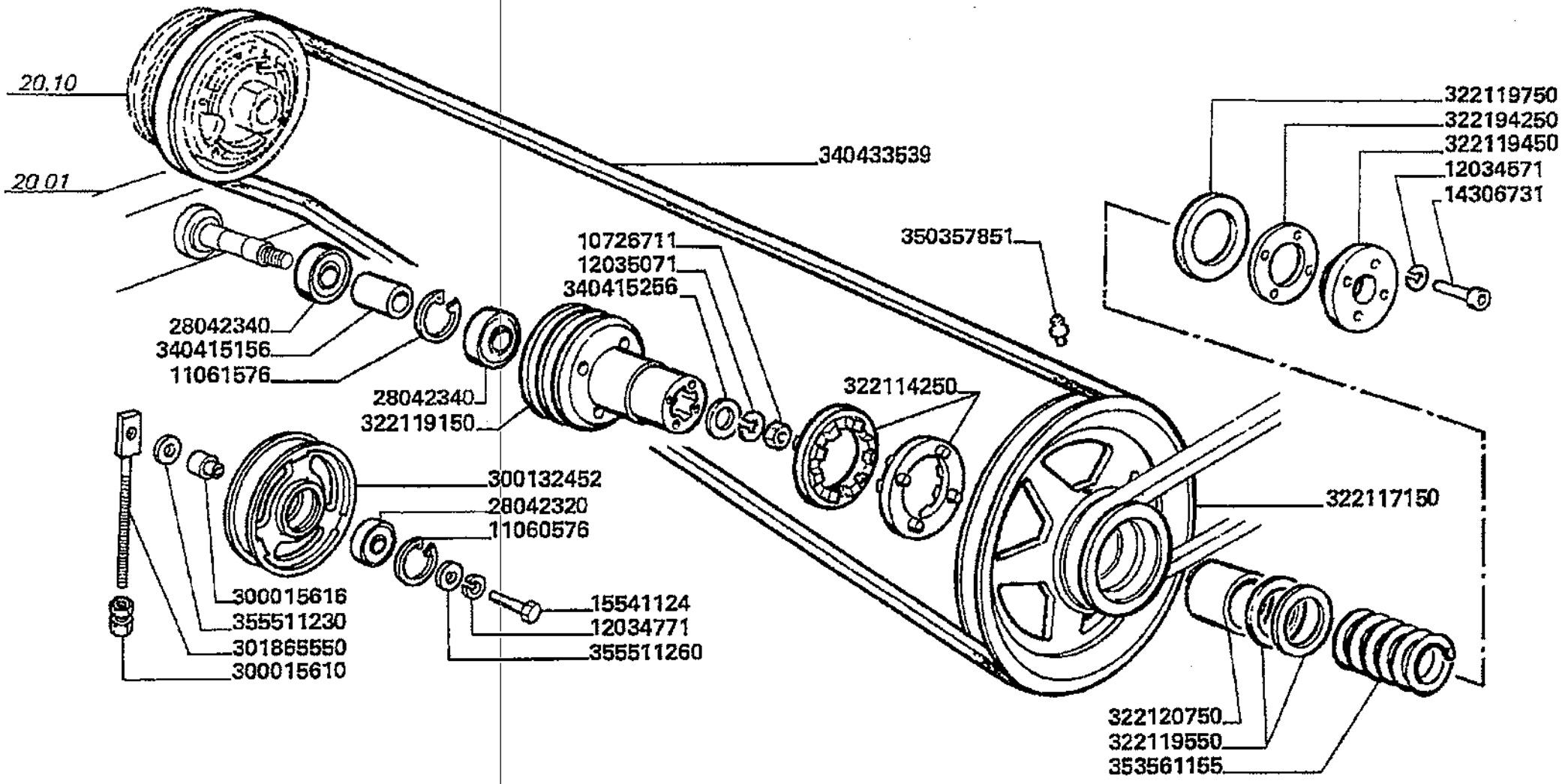

Scuotitura
Straw walkers
Secoueurs
Schettler
Sacudidores

21.10

Trasmissione scuotipaglia pag.1
Straw walker drive
Transmission secoueurs
Schuettlerantrieb
Trasmision sacudidores

MTB "L" - L 626

Laverda\21.10.L626mcs.png

			Italiano	Inglese	Francese	Tedesco	Spagnolo
-	10726711	1	Dado	Nut	Ecrou	Mutter	Tuerca
-	11060576	2	Anello elastico	Spring lockwasher	Circlips	Ring	Anillo
-	11061576	1	Anello elastico	Spring lockwasher	Circlips	Ring	Anillo
-	12034571	4	Rosetta	Lock washer	Rondelle frein	Federring	Arandela grower
-	12034771	2	Rosetta	Lock washer	Rondelle frein	Federring	Arandela grower
-	12035071	1	Rosetta	Lock washer	Rondelle frein	Federring	Arandela grower
-	14306731	4	Vite	Screw	Vis	Schraube	Tornillo
-	15541124	2	Vite	Screw	Vis	Schraube	Tornillo
-	28042320	1	Cuscinetto	Bearing	Roulement	Lager	Coijnete de bolas
-	28042340	2	Cuscinetto	Bearing	Roulement	Lager	Coijnete de bolas
			000289965400 (2), N.A. (2)				
-	300015610	1	Dado	Nut	Ecrou	Mutter	Tuerca
-	300015616	1	Boccola	Bush	Bague	Buchse	Casquillo
-	300132452	1	Galoppino	Pulley gear	Pignon poulie	Zahnrad	Engranaje
-	301865550	1	Tirante regolazione	Tie rod	Tirant	Zugstrebe	Tirante
-	322114250	2	Anello	Ring	Anneau	Ring	Aro
-	322117150	1	Puleggia	Pulley	Poulie	Riemenscheibe	Polea
			003221171505 (1)				
-	322119150	1	Puleggia	Pulley	Poulie	Riemenscheibe	Polea
-	322119450	1	Flangia	Flange	Flasque	Flansch	Pletina
-	322119550	2	Rondella	Washer	Rondelle	Unterlegscheibe	Arandela
-	322119750	1	Rondella	Washer	Rondelle	Unterlegscheibe	Arandela
-	322120750	1	Boccola	Bush	Bague	Buchse	Casquillo
-	322194250	2	Spessore	Shim	Cale reglage	Einstellblech	Calce
-	340415156	1	Boccola	Bush	Bague	Buchse	Casquillo
-	340415256	1	Rondella	Washer	Rondelle	Unterlegscheibe	Arandela

Scuotitura
Straw walkers
Secoueurs
Schettler
Sacudidores

MTB "L" - L 626

21.10

Trasmissione scuotipaglia pag.1
Straw walker drive
Transmission secoueurs
Schuettlerantrieb
Trasmision sacudidores

Laverda\21.10.L626mcs.png

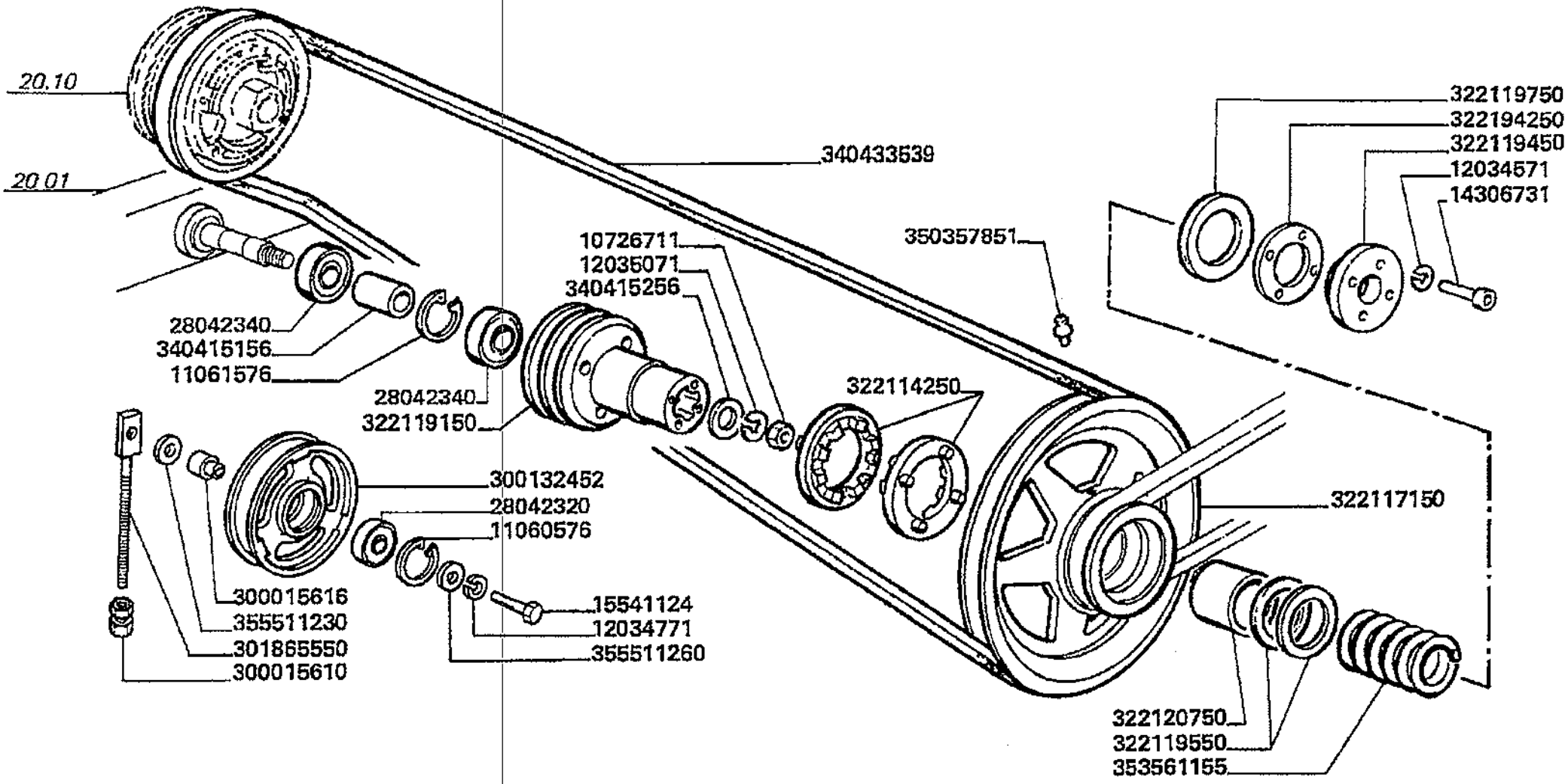

Scuotitura
Straw walkers
Secoueurs
Schettler
Sacudidores

21.10

Trasmissione scuotipaglia pag.1
Straw walker drive
Transmission secoueurs
Schuettlerantrieb
Trasmision sacudidores

MTB *L* - L 626

Laverda\21.10.L626mcs.png

			Italiano	Inglese	Francese	Tedesco	Spagnolo
-	340433539	1	Cinghia	Belt	Courroie	Riemen	Cinghia
-	350357851	1	Ingrassatore	Nipple, lube	Graisseur	Schmiernippel	Engrasador
-	353561155	1	Molla	Spring	Ressort	Feder	Accionador
-	355511230	1	Rondella	Washer	Rondelle	Unterlegscheibe	Arandela
-	355511260	2	Rondella	Washer	Rondelle	Unterlegscheibe	Arandela

Scuotitura
Straw walkers
Secoueurs
Schettler
Sacudidores

MTB "L" - L 626

21.10.1

Trasmissione scuotipaglia pag.2
Straw walker drive
Transmission secoueurs
Schuettlerantrieb
Trasmision sacudidores

Laverda\21.10p2.L626mcs.png

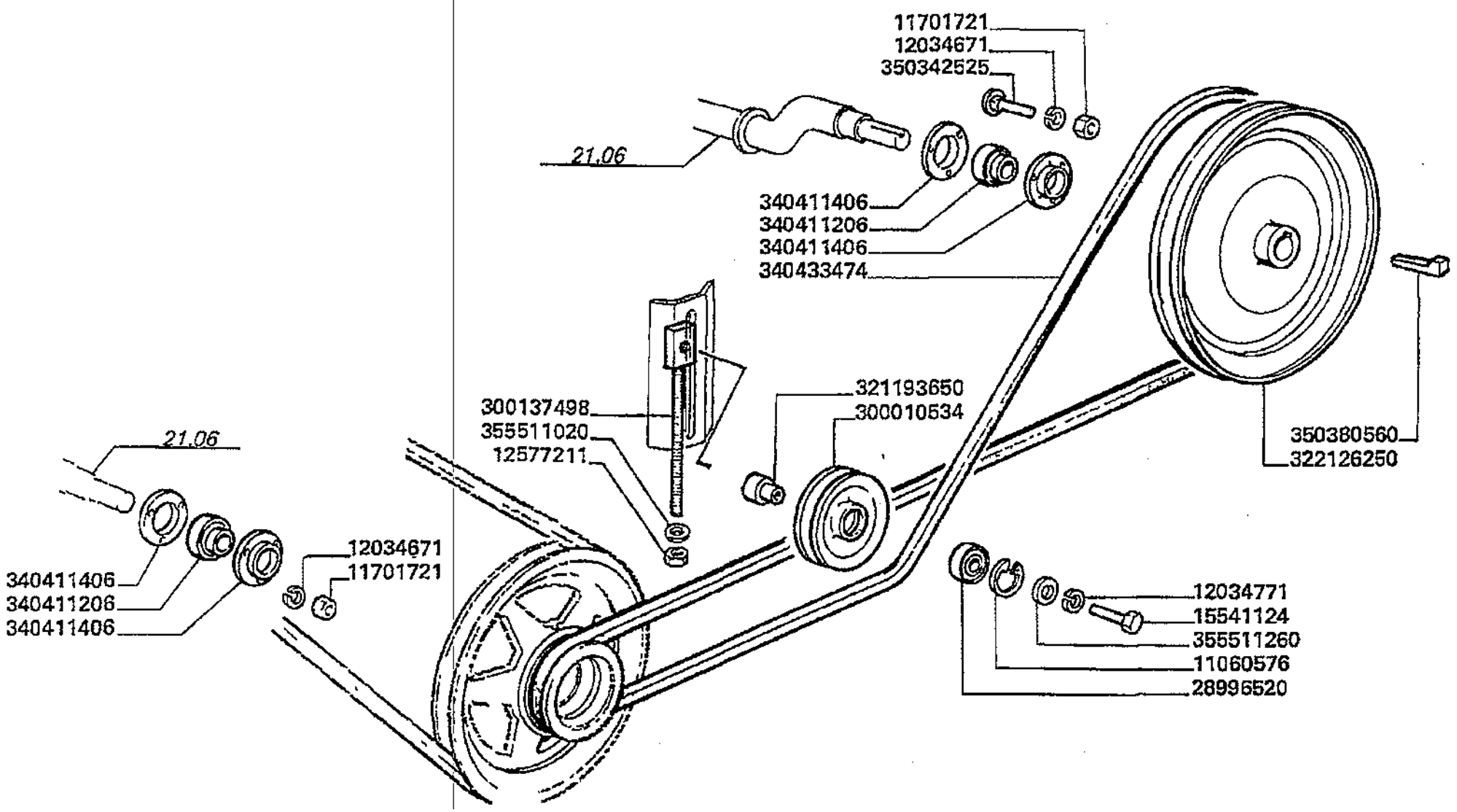

Scuotitura
Straw walkers
Secoueurs
Schettler
Sacudidores

21.10.1

Trasmissione scuotipaglia pag.2
Straw walker drive
Transmission secoueurs
Schuettlerantrieb
Trasmision sacudidores

MTB "L" - L 626

Laverda\21.10p2.L626mcs.png

			Italiano	Inglese	Francese	Tedesco	Spagnolo
-	11060576	2	Anello elastico	Spring lockwasher	Circlips	Ring	Anillo
-	11701721	12	Dado	Nut	Ecrou	Mutter	Tuerca
-	12034671	12	Rosetta	Lock washer	Rondelle frein	Federring	Arandela grower
-	12034771	2	Rosetta	Lock washer	Rondelle frein	Federring	Arandela grower
-	12577211	1	Dado	Nut	Ecrou	Mutter	Tuerca
-	15541124	2	Vite	Screw	Vis	Schraube	Tornillo
-	28996520	1	Cuscinetto	Bearing	Roulement	Lager	Coijnete de bolas
-	300010534	1	Tendicinghia	Tensioner,belt	Tendeur de courroie	Riemenspanner	Tensor de correa
			● 003000105345 (1)				
-	300137498	1	Tirante regolazione	Tie rod	Tirant	Zugstrebe	Tirante
-	321193650	1	Boccola	Bush	Bague	Buchse	Casquillo
-	322126250	1	Puleggia	Pulley	Poulie	Riemenscheibe	Polea
-	340411206	4	Cuscinetto	Bearing	Roulement	Lager	Coijnete de bolas
-	340411406	8	Coppia flangie	Flange couple	Couple de flasques	Flaschpaarung	Pareja platina
-	340433474	1	Cinghia	Belt	Courroie	Riemen	Cinghia
-	350342525	6	Vite	Screw	Vis	Schraube	Tornillo
-	350380560	1	Chiave	Key	Cle	Schr.schluessel	Llave de rueda
-	355511020	1	Rondella	Washer	Rondelle	Unterlegscheibe	Arandela
-	355511260	2	Rondella	Washer	Rondelle	Unterlegscheibe	Arandela

Scuotitura
Straw walkers
Secoueurs
Schettler
Sacudidores

MTB "L" - L 626

21.12

Pettine andanatore
Swather rake
Peigne d'andains
Schwadkamm
Peine hileradores

Laverda\21.12.L626mcs.png

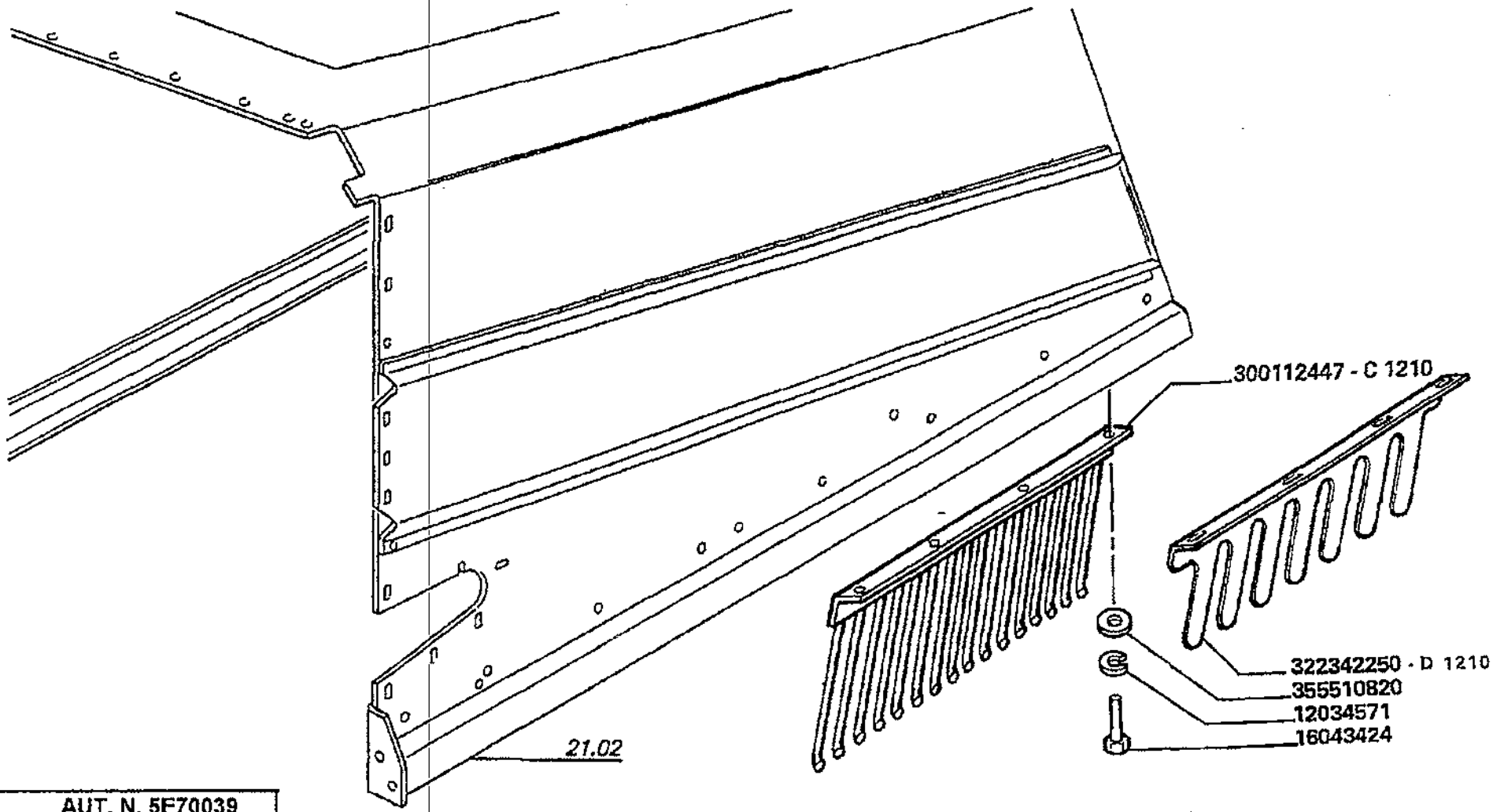

D1210 AUT. N. 5E70039
AUT. N. 5E80019

Scuotitura
Straw walkers
Secoueurs
Schettler
Sacudidores

MTB "L" - L 626

21.12

Pettine andanatore
Swather rake
Peigne d'andains
Schwadkamm
Peine hileradores

Laverda\21.12.L626mcs.png

			Italiano	Inglese	Francese	Tedesco	Spagnolo
-	12034571	8	Rosetta	Lock washer	Rondelle frein	Federring	Arandela grower
-	16043424	8	Vite	Screw	Vis	Schraube	Tornillo
-	300112447	2	Pettine	Rake	Peigne	Raeumer	Rastrillo
-	322342250	2	Pettine	Rake	Peigne	Raeumer	Rastrillo
-	355510820	8	Rondella	Washer	Rondelle	Unterlegscheibe	Arandela

Pulitura
Guard
Protection
Schutzblech
Limpieza

Simboli - Symbols - Symboles - Symbole - Symbolos

(X) Qta x macchine vendute (aa.bbb.ccc.ddd) (aa) per 1,(bbb) 2-10 (ccc) 11-25 (ddd) 26-50 - Qty per tractors sold (aa.bbb.ccc.ddd) (aa) for 1,(bbb) 2-10 (ccc) 11-25 (ddd) 26-50 - Qte pour parc tracteurs (aa,bbb,ccc,ddd) (aa) pour 1,(bbb) 2-10 (ccc) 11-25 (ddd) 26-50 - Anzahl pro schleppersverkauf (aa,bbb,ccc,ddd) (aa) fuer 1,(bbb) 2-10 (ccc) 11-25 (ddd) 26-50 - Cantidad por maquinas vendidas (aa.bbb.ccc.ddd) (aa) 1,(bbb) 2-10 (ccc) 11-25 (ddd) 26-50

T-A Sostituzione - Replacement - Substitution - Ersetzung - Substituciòn

T-B Revisione - Overhaul - Revision - Uberprufung - Revisiòn

T-C Registrazione - Setting - Enregistrement - Einstellung - Regulatiòn

T-D Da classificare - ?da classificare - ?da classificare - ?da classificare - ?da classificare

Pulitura
Guard
Protection
Schutzblech
Limpieza

MTB "L" - L 626

22.01

Piano alimentatore
Grain pan
Table de reception
Foerderboden
Zaranda

Laverda\22.01.L626mcs.png

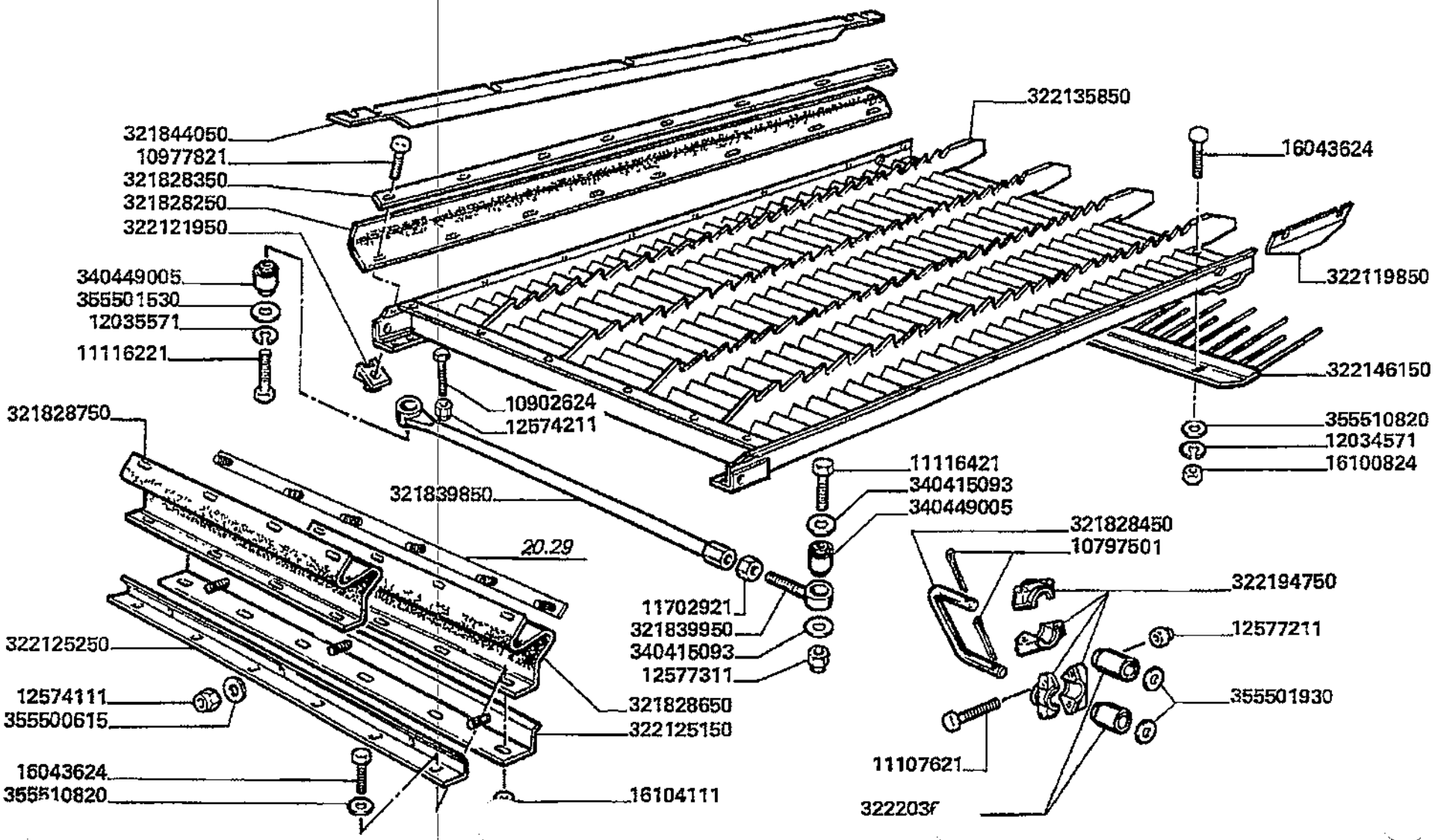

Pulitura
Guard
Protection
Schutzblech
Limpieza

MTB "L" - L 626

22.01

Piano alimentatore
Grain pan
Table de reception
Foerderboden
Zaranda

Laverda\22.01.L626mcs.png

			Italiano	Inglese	Francese	Tedesco	Spagnolo
-	10797501	4	Copiglia	Linch pin	Gouplle ferguson	Vorstecker	Pasador para eje
-	10902624	2	Vite	Screw	Vis	Schraube	Tornillo
			000109026240 (2)				
-	10977821	16	Vite	Screw	Vis	Schraube	Tornillo
-	11107621	8	Vite	Screw	Vis	Schraube	Tornillo
-	11116221	1	Vite	Screw	Vis	Schraube	Tornillo
-	11116421	1	Vite	Screw	Vis	Schraube	Tornillo
-	11702921	1	Dado	Nut	Ecrou	Mutter	Tuerca
-	12034571	8	Rosetta	Lock washer	Rondelle frein	Federring	Arandela grower
-	12035571	1	Rosetta	Lock washer	Rondelle frein	Federring	Arandela grower
-	12574111	3	Dado	Nut	Ecrou	Mutter	Tuerca
-	12574211	2	Dado	Nut	Ecrou	Mutter	Tuerca
-	12577211	8	Dado	Nut	Ecrou	Mutter	Tuerca
-	12577311	1	Dado	Nut	Ecrou	Mutter	Tuerca
-	16043624	15	Vite	Screw	Vis	Schraube	Tornillo
-	16100824	8	Dado	Nut	Ecrou	Mutter	Tuerca
-	16104111	7	Dado	Nut	Ecrou	Mutter	Tuerca
-	321828250	2	Convogliatore	Conveyor	Convoyeur	Leitblech	Canalizador
-	321828350	2	Riscontro	Strap	Patte de fixation	Lasche	Banda
-	321828450	2	Biella	Conrod	Bielle	Pleuel	Biela
-	321828650	1	Guarnizione	Gasket	Guarniture	Dichtung	Junta
			BAT0112004 (1)				
-	321828750	1	Guarnizione	Gasket	Guarniture	Dichtung	Junta
			003231202000 (1)				
-	321839850	1	Braccio	Arm	Bras	Arm	Brazo
-	321839950	1	Testa	Head	Tete	Kopf	Culata

Pulitura
Guard
Protection
Schutzblech
Limpieza

MTB "L" - L 626

22.01

Piano alimentatore
Grain pan
Table de reception
Foerderboden
Zaranda

Laverda\22.01.L626mcs.png

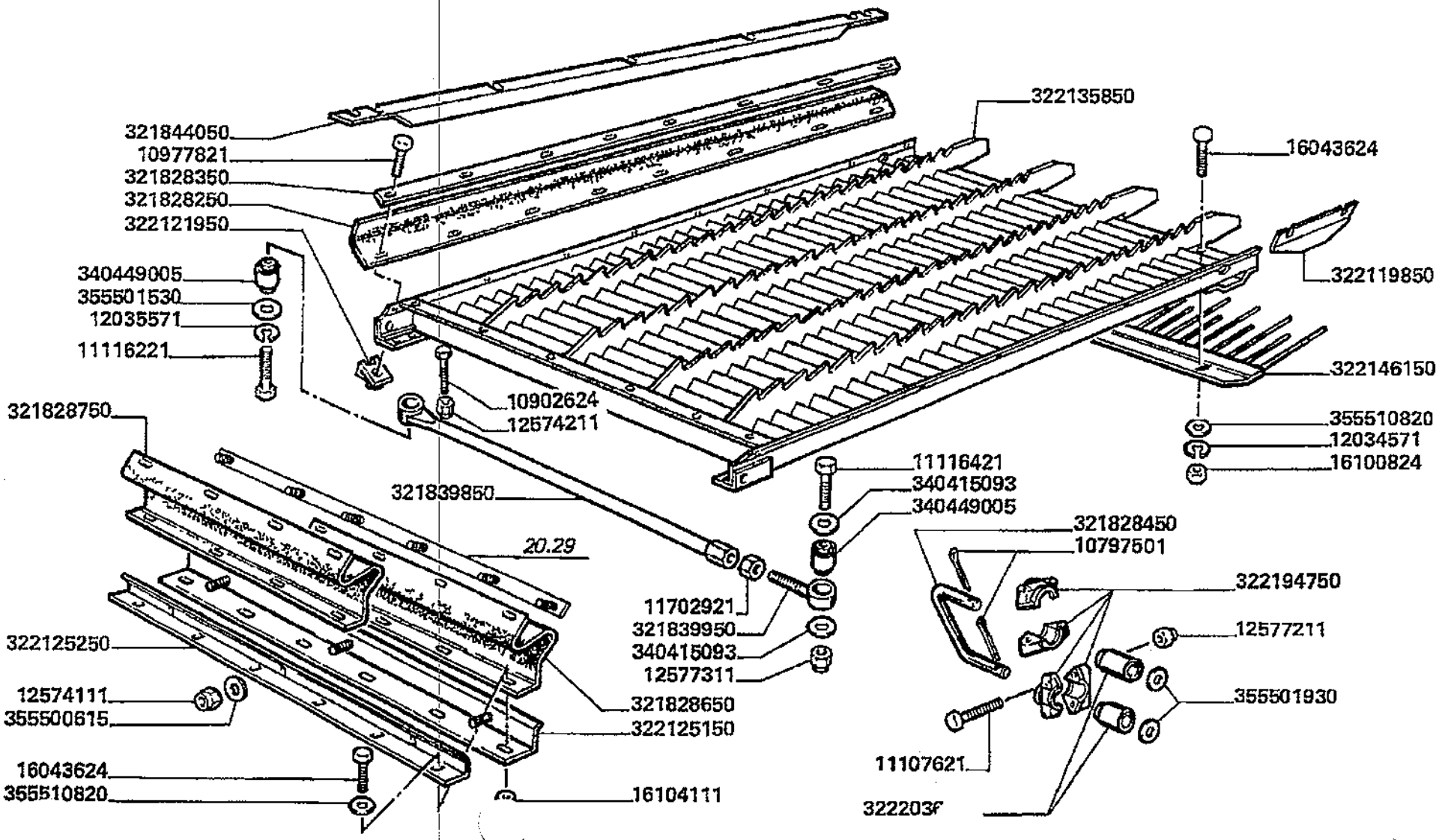

Pulitura
Guard
Protection
Schutzblech
Limpieza

MTB "L" - L 626

22.01

Piano alimentatore
Grain pan
Table de reception
Foerderboden
Zaranda

Laverda\22.01.L626mcs.png

			Italiano	Inglese	Francese	Tedesco	Spagnolo
-	321844050	2	Lamiera	Plate	Plaque	Platte	Plato
-	322119850	2	Chiusura	Panel	Couvercle	Deckel	Cubierta
-	322121950	16	Dado	Nut	Ecrou	Mutter	Tuerca
-	322125150	1	Lamiera	Plate	Plaque	Platte	Plato
-	322125250	1	Profilo	Profile	Profile	Profil	Perfil
-	322135850	1	Cassone alimentatore	Cashier	Caisse alimentation	Foerderboden	Zaranda
-	322146150	2	Pettine	Rake	Peigne	Raeumer	Rastrillo
-	322194750	8	Supporto	Support	Support	Lagerung	Dispos.de sosten
-	322203650	4	Boccola	Bush	Bague	Buchse	Casquillo
-	340415093	2	Distanziale	Spacer	Entretoise	Abstandstueck	Separador
-	340449005	2	Silentblock	Silentblock	Silent bloc	Silentblock	Silentblock
-	355500615	3	Rondella	Washer	Rondelle	Unterlegscheibe	Arandela
-	355501530	1	Rondella	Washer	Rondelle	Unterlegscheibe	Arandela
-	355501930	4	Rondella	Washer	Rondelle	Unterlegscheibe	Arandela
-	355510820	15	Rondella	Washer	Rondelle	Unterlegscheibe	Arandela

Pulitura
Guard
Protection
Schutzblech
Limpieza

MTB *L* - L 626

22.02

Comando gruppo di pulizia pag.1
Grain pan drive
Commande du caisson de nettoyage
Siebkastenantrieb
Mando de limpia

Laverda\22.02.L626mcs.png

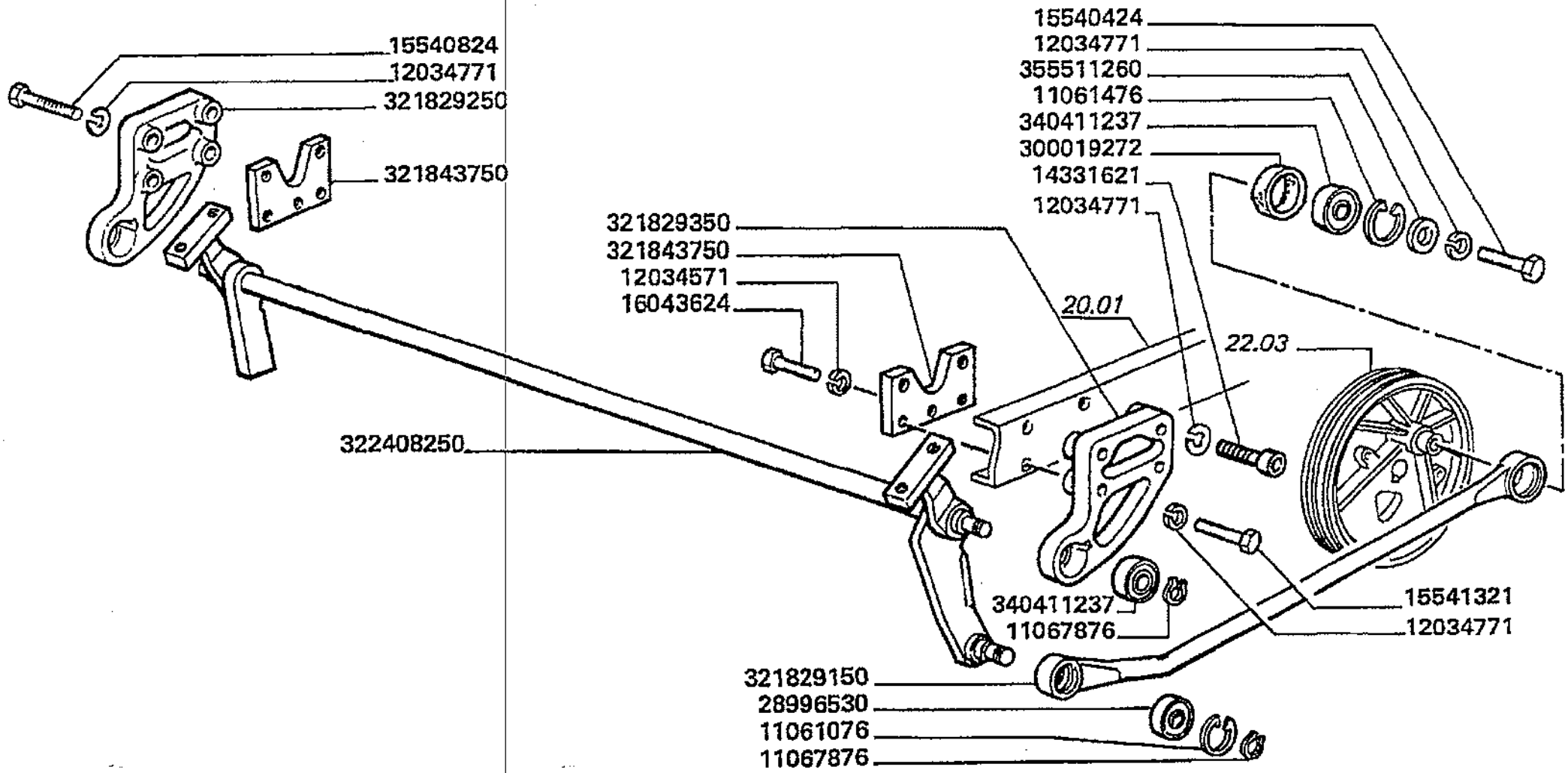

Pulitura
Guard
Protection
Schutzblech
Limpieza

22.02

Comando gruppo di pulizia pag.1
Grain pan drive
Commande du caisson de nettoyage
Siebkastenantrieb
Mando de limpia

MTB "L" - L 626

Laverda\22.02.L626mcs.png

			Italiano	Inglese	Francese	Tedesco	Spagnolo
-	11061076	1	Anello elastico	Spring lockwasher	Circlips	Ring	Anillo
-	11061476	1	Anello elastico	Spring lockwasher	Circlips	Ring	Anillo
-	11067876	2	Anello elastico	Spring lockwasher	Circlips	Ring	Anillo
-	12034571	2	Rosetta	Lock washer	Rondelle frein	Federring	Arandela grower
-	12034771	21	Rosetta	Lock washer	Rondelle frein	Federring	Arandela grower
-	14331621	1	Vite	Screw	Vis	Schraube	Tornillo
-	15540424	7	Vite	Screw	Vis	Schraube	Tornillo
-	15540824	4	Vite	Screw	Vis	Schraube	Tornillo
-	15541321	3	Vite	Screw	Vis	Schraube	Tornillo
-	16043624	14	Vite	Screw	Vis	Schraube	Tornillo
-	28996530	1	Cuscinetto	Bearing	Roulement	Lager	Coijnete de bolas
-	300019272	1	Boccola	Bush	Bague	Buchse	Casquillo
-	321829150	1	Biella	Conrod	Bielle	Pleuel	Biela
-	321829250	1	Supporto albero	Support	Support arbre	Traeger	Soporte
			● 003218292503 (1)				
-	321829350	1	Supporto albero	Support	Support arbre	Traeger	Soporte
			● 003218293503 (1)				
-	321843750	2	Piastra fissaggio	Plate retaining	Plaque	Kemmplatte	Placa de sujecion
-	322408250	1	Albero	Shaft	Arbre	Welle	Arbol
-	340411237	3	Cuscinetto	Bearing	Roulement	Lager	Coijnete de bolas
-	355511260	1	Rondella	Washer	Rondelle	Unterlegscheibe	Arandela

Pulitura
Guard
Protection
Schutzblech
Limpieza

MTB "L" - L 626

22.02.1

Comando gruppo di pulizia pag.2
Grain pan drive
Commande du caisson de nettoyage
Siebkastenantrieb
Mando de limpia

Laverda\22.02p2.L626mcs.png

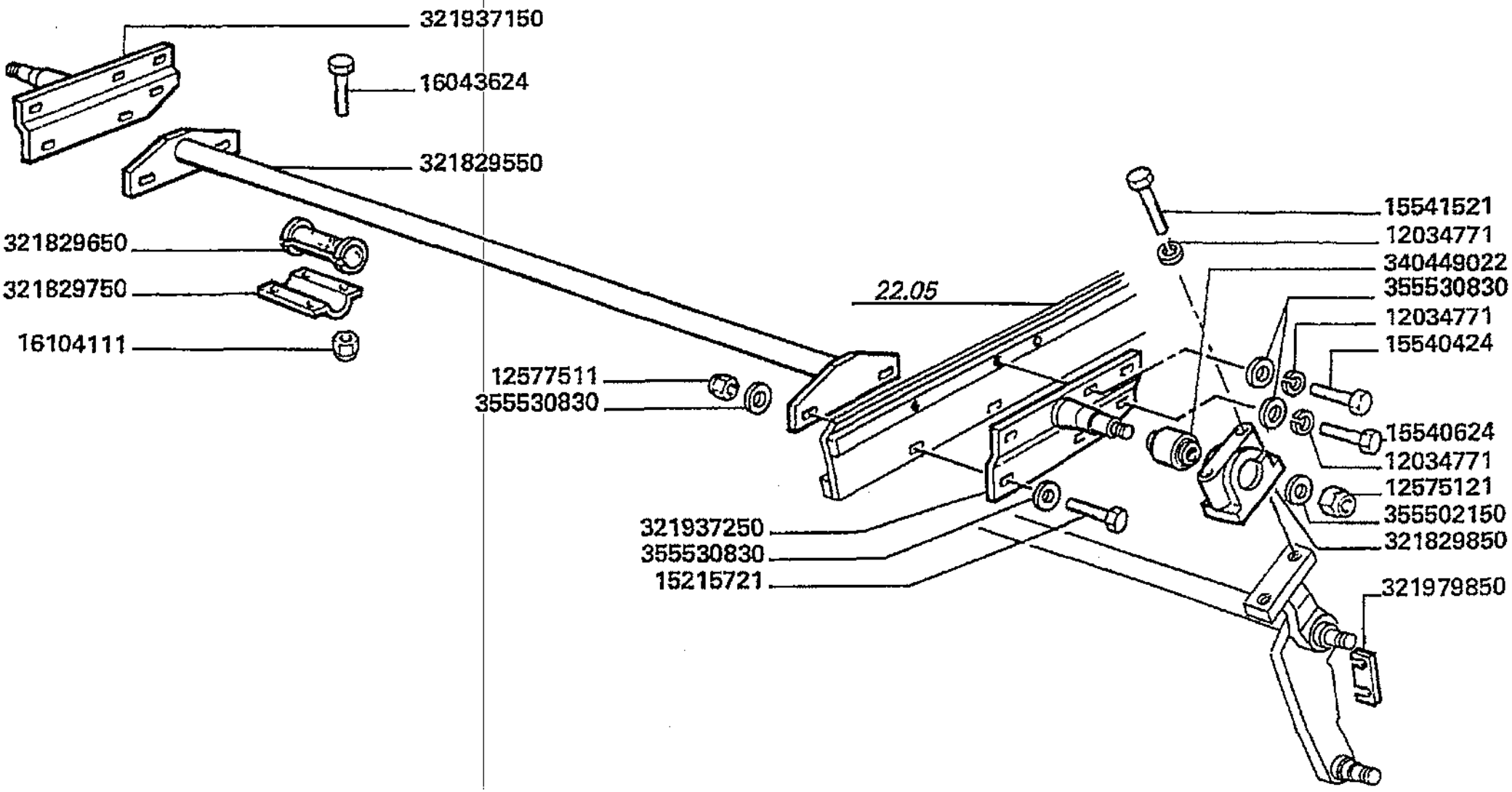

Pulitura
Guard
Protection
Schutzblech
Limpieza

22.02.1

Comando gruppo di pulizia pag.2
Grain pan drive
Commande du caisson de nettoyage
Siebkastenantrieb
Mando de limpia

MTB "L" - L 626

Laverda\22.02p2.L626mcs.png

			Italiano	Inglese	Francese	Tedesco	Spagnolo
-	12034771	21	Rosetta	Lock washer	Rondelle frein	Federring	Arandela grower
-	12575121	2	Dado	Nut	Ecrou	Mutter	Tuerca
-	12577511	4	Dado	Nut	Ecrou	Mutter	Tuerca
-	15215721	4	Vite	Screw	Vis	Schraube	Tornillo
-	15540424	7	Vite	Screw	Vis	Schraube	Tornillo
-	15540624	2	Vite	Screw	Vis	Schraube	Tornillo
-	15541521	4	Vite	Screw	Vis	Schraube	Tornillo
-	16043624	14	Vite	Screw	Vis	Schraube	Tornillo
-	16104111	12	Dado	Nut	Ecrou	Mutter	Tuerca
-	321829550	1	Traversa	Crosspiece	Croisillon	Kreuzstueck	Pieza transversa
-	321829650	3	Supporto	Support	Support	Lagerung	Dispos.de sosten
-	321829750	3	Briglia ancoraggio	Bridle	Bride	Zaumzeug	Brida
-	321829850	2	Bussola	Thimble	Cosse	Muffe	Dedal
-	321937150	1	Perno	Pin	Goupille	Bolzen	Pasador
			6248711M91 (1)				
-	321937250	1	Perno	Pin	Goupille	Bolzen	Pasador
			6248712M91 (1)				
-	321979850	4	Spessore	Shim	Cale reglage	Einstellblech	Calce
-	340449022	2	Silentblock	Silentblock	Silent bloc	Silentblock	Silentblock
-	355502150	2	Rondella	Washer	Rondelle	Unterlegscheibe	Arandela
-	355530830	16	Rondella	Washer	Rondelle	Unterlegscheibe	Arandela

Pulitura
Guard
Protection
Schutzblech
Limpieza

MTB "L" - L 626

22.03

Cassone fisso pag.1
Shaker shoe
Caisson inferieur fixe
Siebkasten
Cajon fijo

Laverda\22.03.L626mcs.png

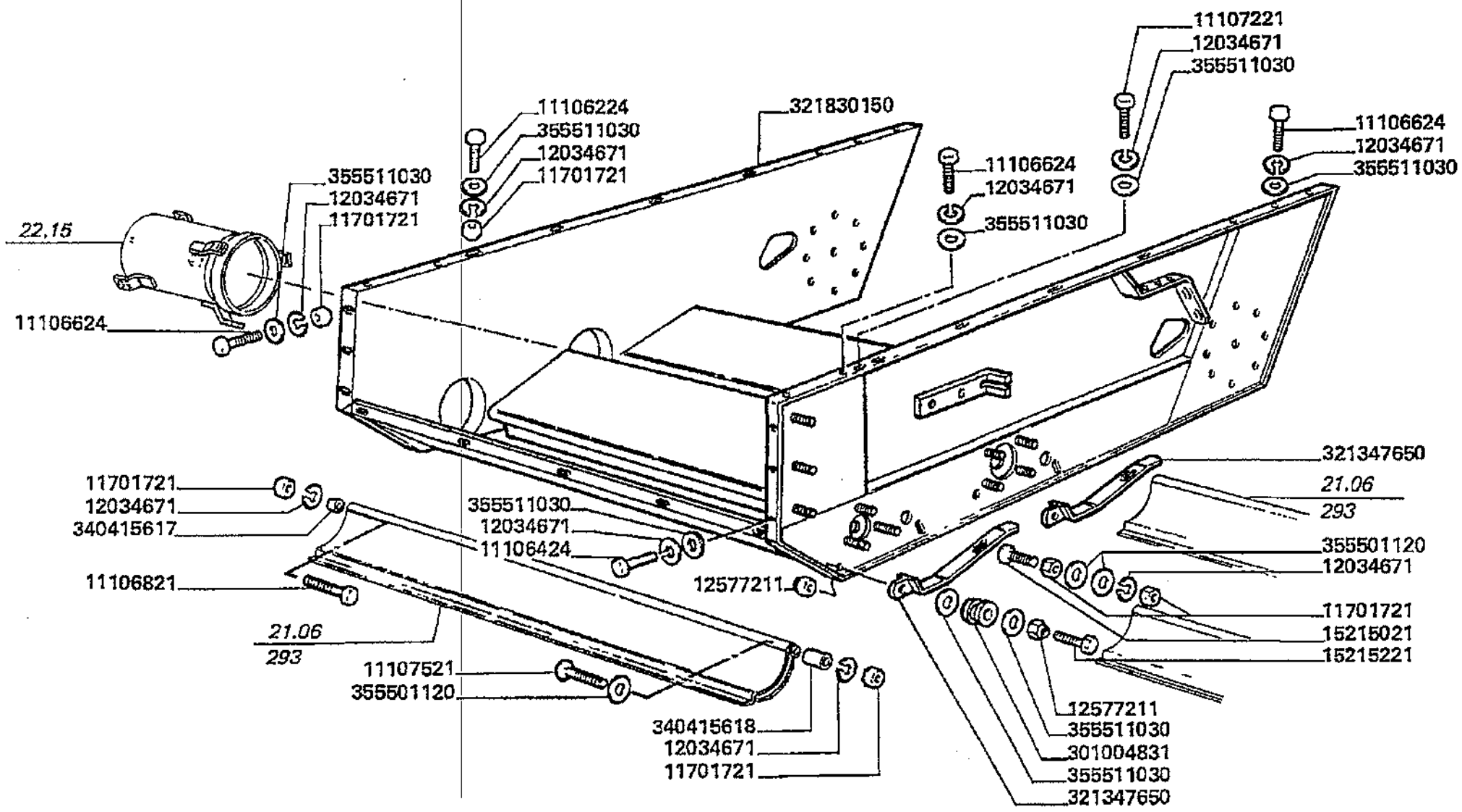

Pulitura
Guard
Protection
Schutzblech
Limpieza

22.03

Cassone fisso pag.1
Shaker shoe
Caisson inferieur fixe
Siebkasten
Cajon fijo

MTB "L" - L 626

Laverda\22.03.L626mcs.png

			Italiano	Inglese	Francese	Tedesco	Spagnolo
-	11106224	16	Vite	Screw	Vis	Schraube	Tornillo
-	11106424	8	Vite	Screw	Vis	Schraube	Tornillo
-	11106624	7	Vite	Screw	Vis	Schraube	Tornillo
-	11106821	2	Vite	Screw	Vis	Schraube	Tornillo
-	11107221	2	Vite	Screw	Vis	Schraube	Tornillo
-	11107521	2	Vite	Screw	Vis	Schraube	Tornillo
-	11701721	42	Dado	Nut	Ecrou	Mutter	Tuerca
-	12034671	48	Rosetta	Lock washer	Rondelle frein	Federring	Arandela grower
-	12164321	1	Dado	Nut	Ecrou	Mutter	Tuerca
-	12577211	8	Dado	Nut	Ecrou	Mutter	Tuerca
-	15215021	4	Vite	Screw	Vis	Schraube	Tornillo
-	15215221	4	Vite	Screw	Vis	Schraube	Tornillo
-	301004831	4	Gommino	Grommet	Passe fil	Gummituelle	Pasacable
-	321347650	4	Leva	Lever	Levier	Hebel	Palanca
-	321830150	1	Cassone fisso	Cashier	Caisson grilles inferieures	Kasse	Caja
-	322122150	1	Indice tensione	Index pressure	Indicateur tension	Verzeichnis spannung	Indice tension
-	340415617	2	Boccola	Bush	Bague	Buchse	Casquillo
-	340415618	2	Distanziatore	Spacer	Entetoise	Distanzstueck	Distanciador
-	355501120	8	Rondella	Washer	Rondelle	Unterlegscheibe	Arandela
-	355511030	38	Rondella	Washer	Rondelle	Unterlegscheibe	Arandela

Pulitura
Guard
Protection
Schutzblech
Limpieza

MT8 "L" - L 626

22.03.1

Cassone fisso pag.2
Shaker shoe
Caisson inferieur fixe
Siebkasten
Cajon fijo

Laverda\22.03p2.L626mcs.png

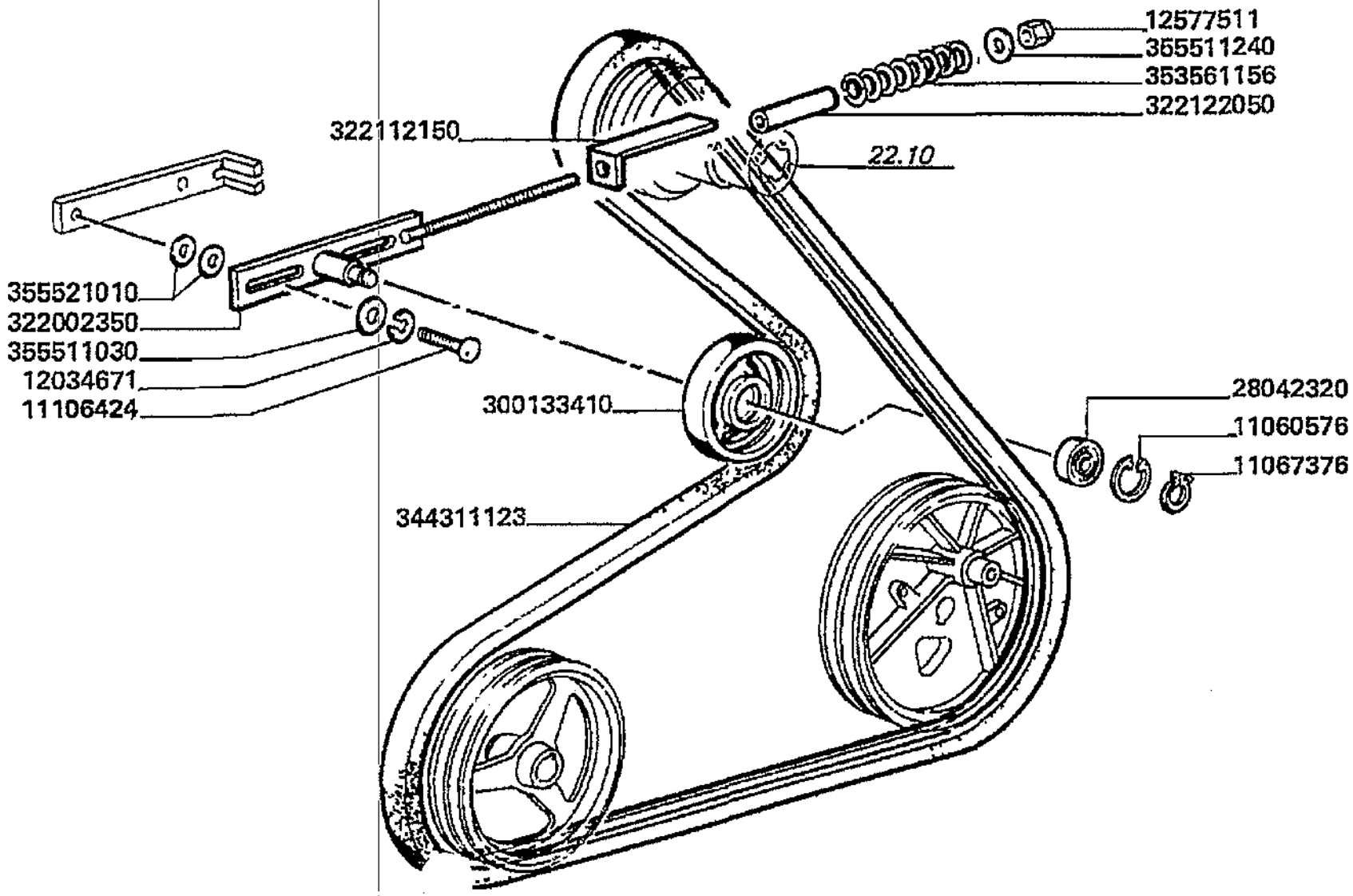

Pulitura
Guard
Protection
Schutzblech
Limpieza

MTB "L" - L 626

22.03.1

Cassone fisso pag.2
Shaker shoe
Caisson inferieur fixe
Siebkasten
Cajon fijo

Laverda\22.03p2.L626mcs.png

			Italiano	Inglese	Francese	Tedesco	Spagnolo
-	11060576	1	Anello elastico	Spring lockwasher	Circlips	Ring	Anillo
-	11067376	1	Anello elastico	Spring lockwasher	Circlips	Ring	Anillo
-	11106424	8	Vite	Screw	Vis	Schraube	Tornillo
-	12034671	48	Rosetta	Lock washer	Rondelle frein	Federring	Arandela grower
-	12164321	1	Dado	Nut	Ecrou	Mutter	Tuerca
-	12577511	1	Dado	Nut	Ecrou	Mutter	Tuerca
-	28042320	1	Cuscinetto	Bearing	Roulement	Lager	Coijnete de bolas
-	300133410	1	Tendicinghia	Tensioner,belt	Tendeur de courroie	Riemenspanner	Tensor de correa
-	322002350	1	Supporto	Support	Support	Lagerung	Dispos.de sosten
-	322122050	1	Distanziale	Spacer	Entretoise	Abstandstueck	Separador
-	322122150	1	Indice tensione	Index pressure	Indicateur tension	Verzeichnis spannung	Indice tension
-	344311123	1	Cinghia	Belt	Courroie	Riemen	Cinghia
-	353561156	1	Molla	Spring	Ressort	Feder	Accionador
-	355511030	38	Rondella	Washer	Rondelle	Unterlegscheibe	Arandela
-	355511240	1	Rondella	Washer	Rondelle	Unterlegscheibe	Arandela
-	355521010	4	Rondella	Washer	Rondelle	Unterlegscheibe	Arandela

Pulitura
Guard
Protection
Schutzblech
Limpieza

22.03.2

Cassone fisso pag.3
Shaker shoe
Caisson inferieur fixe
Siebkasten
Cajon fijo

MTB "L" - L 626

Laverda\22.03p3.L626mcs.png

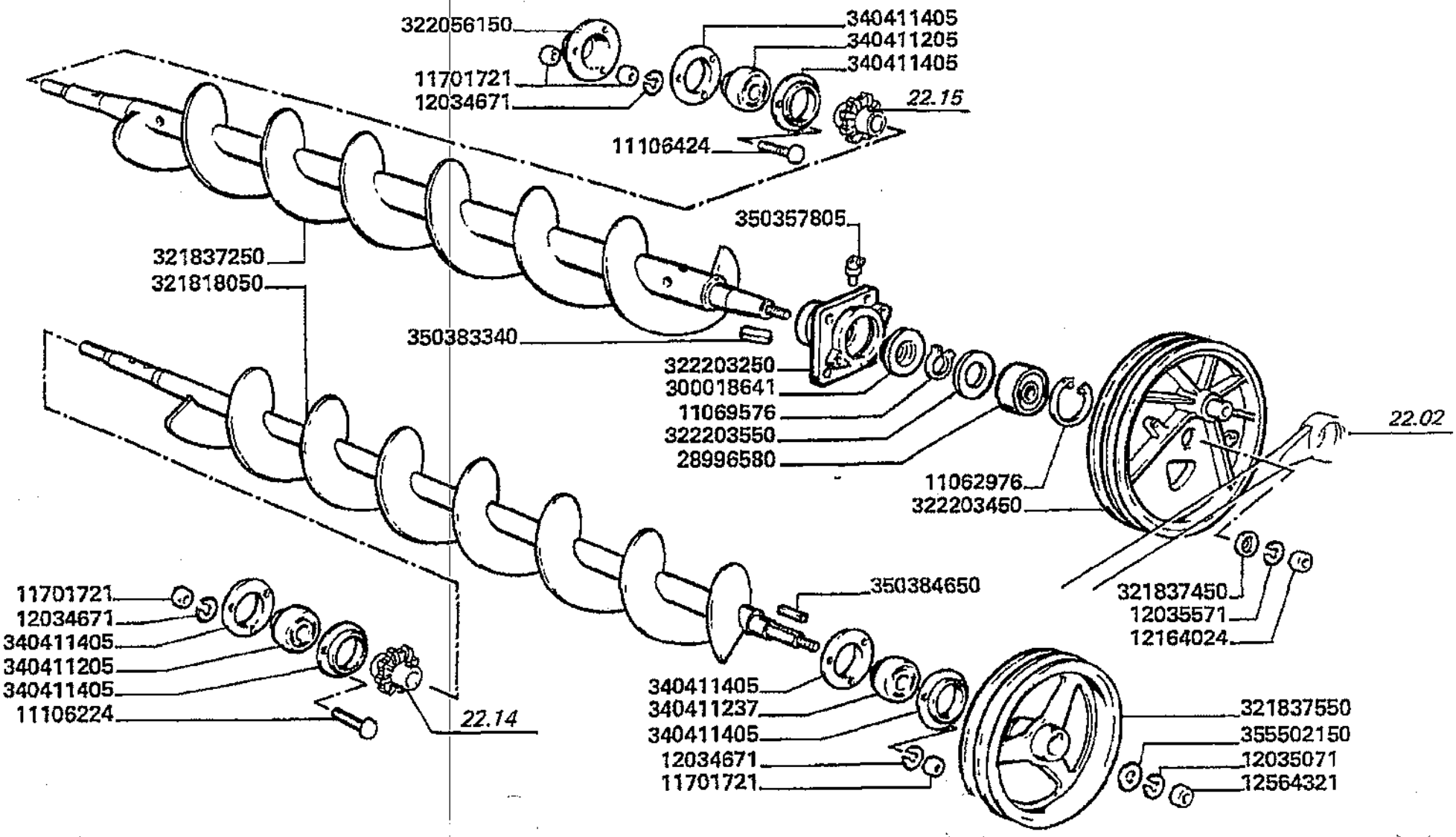

Pulitura
Guard
Protection
Schutzblech
Limpieza

22.03.2

Cassone fisso pag.3
Shaker shoe
Caisson inferieur fixe
Siebkasten
Cajon fijo

MTB "L" - L 626

Laverda\22.03p3.L626mcs.png

			Italiano	Inglese	Francese	Tedesco	Spagnolo
-	11062976	1	Anello elastico	Spring lockwasher	Circlips	Ring	Anillo
-	11069576	1	Anello elastico	Spring lockwasher	Circlips	Ring	Anillo
-	11106224	16	Vite	Screw	Vis	Schraube	Tornillo
-	11106424	8	Vite	Screw	Vis	Schraube	Tornillo
-	11701721	42	Dado	Nut	Ecrou	Mutter	Tuerca
-	12034671	48	Rosetta	Lock washer	Rondelle frein	Federring	Arandela grower
-	12035071	1	Rosetta	Lock washer	Rondelle frein	Federring	Arandela grower
-	12035571	1	Rosetta	Lock washer	Rondelle frein	Federring	Arandela grower
-	12164024	1	Dado	Nut	Ecrou	Mutter	Tuerca
-	12164321	1	Dado	Nut	Ecrou	Mutter	Tuerca
-	28996580	1	Cuscinetto	Bearing	Roulement	Lager	Coijnete de bolas
-	300018641	1	Protezione	Shield	Protection	Schutz	Proteccion
-	321818050	1	Coclea	Auger	Vis sans fin	Foerderschnecke	Sinfin
-	321837250	1	Coclea	Auger	Vis sans fin	Foerderschnecke	Sinfin
-	321837450	1	Rondella	Washer	Rondelle	Unterlegscheibe	Arandela
-	321837550	1	Puleggia	Pulley	Poulie	Riemenscheibe	Polea
-	322056150	1	Protezione albero	Protection mast	Protection arbre	Schutz mast	Proteccion mastil
-	322122150	1	Indice tensione	Index pressure	Indicateur tension	Verzeichnis spannung	Indice tension
-	322203250	1	Supporto coclea	Support	Support vis	Traeger	Soporte
-	322203450	1	Puleggia	Pulley	Poulie	Riemenscheibe	Polea
-	322203550	1	Spessore	Shim	Cale reglage	Einstellblech	Calce
			003222035503 (1)				
-	340411205	2	Cuscinetto	Bearing	Roulement	Lager	Coijnete de bolas
-	340411237	1	Cuscinetto	Bearing	Roulement	Lager	Coijnete de bolas
-	340411405	6	Coppia flangie	Flange couple	Couple de flasques	Flaschpaarung	Pareja platina
-	350357805	1	Ingrassatore	Nipple, lube	Graisseur	Schmiernippel	Engrasador

Pulitura
Guard
Protection
Schutzblech
Limpieza

MTB "L" - L 626

22.03.2

Cassone fisso pag.3
Shaker shoe
Caisson inferieur fixe
Siebkasten
Cajon fijo

Laverda\22.03p3.L626mcs.png

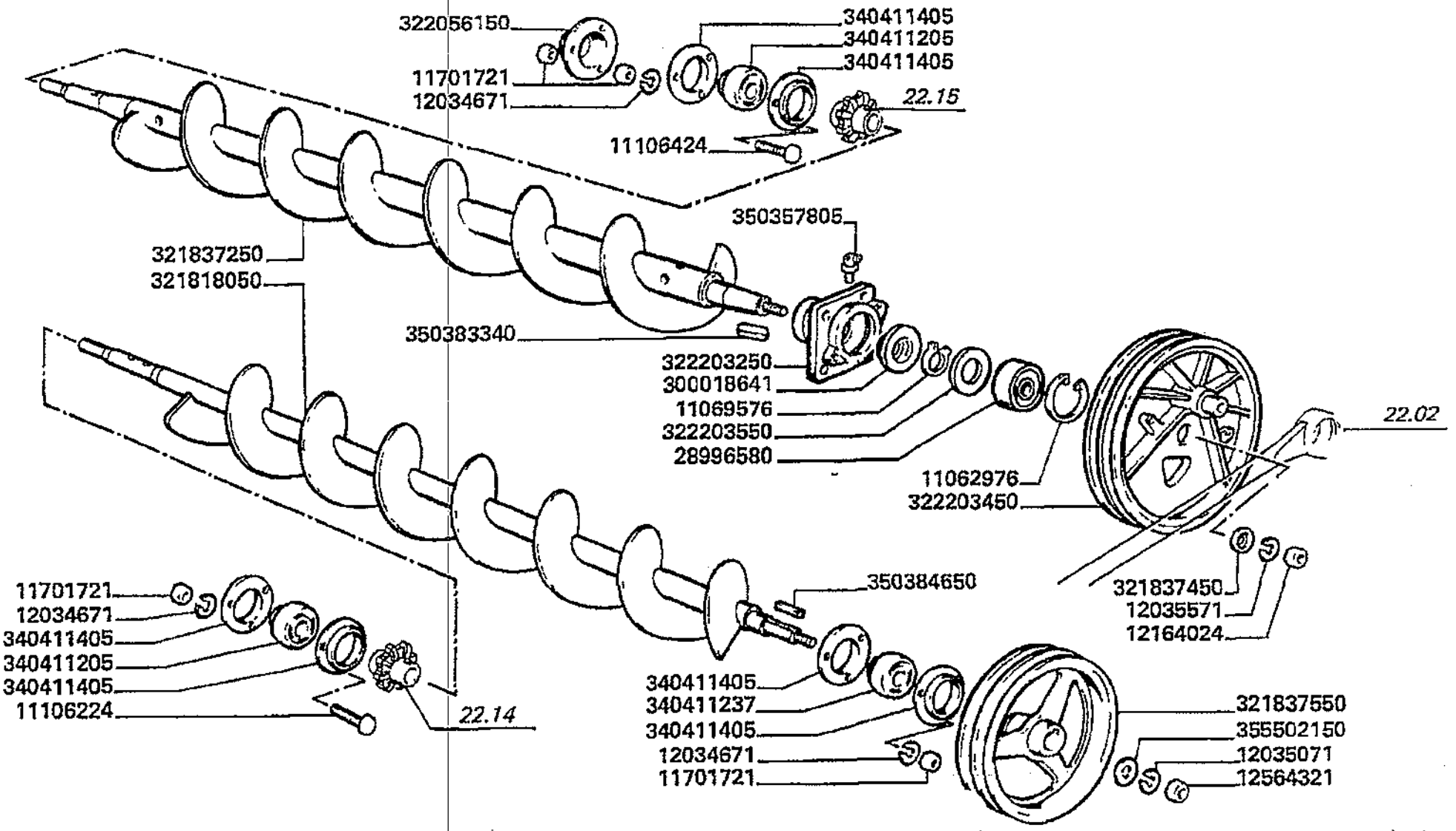

Pulitura
Guard
Protection
Schutzblech
Limpieza

MTB "L" - L 626

22.03.2

Cassone fisso pag.3
Shaker shoe
Caisson inferieur fixe
Siebkasten
Cajon fijo

Laverda\22.03p3.L626mcs.png

			Italiano	Inglese	Francese	Tedesco	Spagnolo
-	350383340	1	Linguetta	Key	Clavette	Keil	Chaveta
-	350384650	1	Linguetta	Key	Clavette	Keil	Chaveta
-	355502150	1	Rondella	Washer	Rondelle	Unterlegscheibe	Arandela

Pulitura
Guard
Protection
Schutzblech
Limpieza

MTB "L" - L 626

22.04

Cassone oscillante inferiore pag.1
Lower shaker shoe
Hotte de nettoyage inferieur
Unterschwingkasten
Zaranda inferior

Laverda\22.04.L626mcs.png

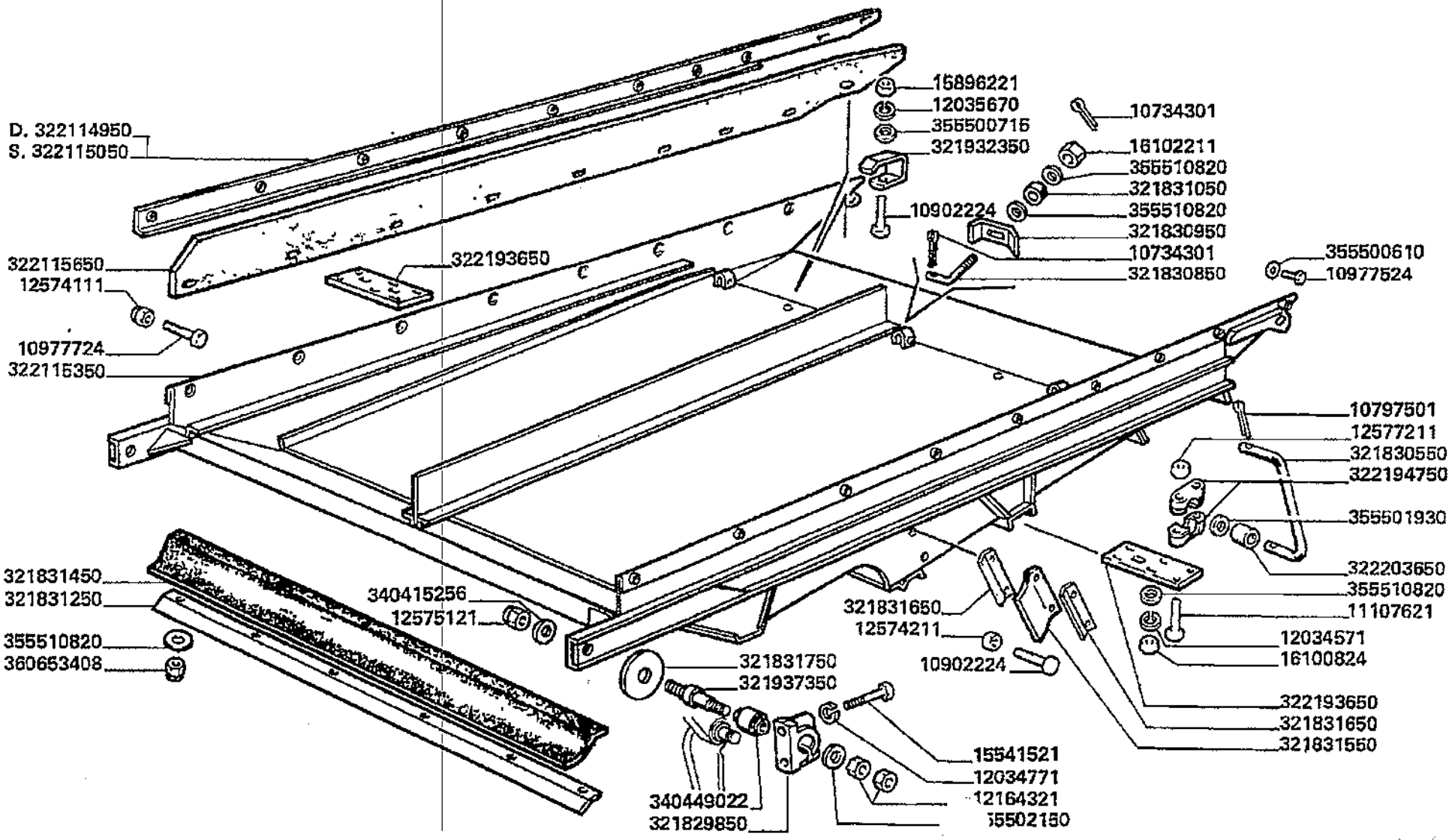

Pulitura
Guard
Protection
Schutzblech
Limpieza

22.04

Cassone oscillante inferiore pag.1
Lower shaker shoe
Hotte de nettoyage inferieur
Unterschwingkasten
Zaranda inferior

MTB "L" - L 626

Laverda\22.04.L626mcs.png

			Italiano	Inglese	Francese	Tedesco	Spagnolo
-	10734301	8	Copiglia	Linch pin	Goupile ferguson	Vorstecker	Pasador para eje
-	10797501	4	Copiglia	Linch pin	Gouplle ferguson	Vorstecker	Pasador para eje
-	10902224	6	Vite	Screw	Vis	Schraube	Tornillo
-	10977524	2	Vite	Screw	Vis	Schraube	Tornillo
-	10977724	16	Vite	Screw	Vis	Schraube	Tornillo
-	11107621	8	Vite	Screw	Vis	Schraube	Tornillo
-	12034571	8	Rosetta	Lock washer	Rondelle frein	Federring	Arandela grower
-	12034771	4	Rosetta	Lock washer	Rondelle frein	Federring	Arandela grower
-	12035670	2	Rosetta	Lock washer	Rondelle frein	Federring	Arandela grower
			● 000120356710 (2)				
-	12164321	4	Dado	Nut	Ecrou	Mutter	Tuerca
-	12574111	16	Dado	Nut	Ecrou	Mutter	Tuerca
-	12574211	10	Dado	Nut	Ecrou	Mutter	Tuerca
-	12575121	2	Dado	Nut	Ecrou	Mutter	Tuerca
-	12577211	8	Dado	Nut	Ecrou	Mutter	Tuerca
-	15541521	4	Vite	Screw	Vis	Schraube	Tornillo
-	15896221	2	Dado	Nut	Ecrou	Mutter	Tuerca
-	16100824	8	Dado	Nut	Ecrou	Mutter	Tuerca
-	16102211	4	Dado	Nut	Ecrou	Mutter	Tuerca
-	321829850	2	Bussola	Thimble	Cosse	Muffe	Dedal
-	321830550	2	Biella	Conrod	Bielle	Pleuel	Biela
-	321830850	4	Tirante	Tie rod	Tringlerie	Zugstange	Brazo de enlace
-	321830950	4	Staffa	Stirrup	Etrier	Buegel	Estribo
-	321831050	4	Tassello	Pad	Tampon	Duebel	Taco
-	321831250	1	Riscontro	Strap	Patte de fixation	Lasche	Banda
-	321831450	1	Guarnizione	Gasket	Guarniture	Dichtung	Junta

Pulitura
Guard
Protection
Schutzblech
Limpieza

MTB "L" - L 626

22.04

Cassone oscillante inferiore pag.1
Lower shaker shoe
Hotte de nettoyage inferieur
Unterschwingkasten
Zaranda inferior

Laverda\22.04.L626mcs.png

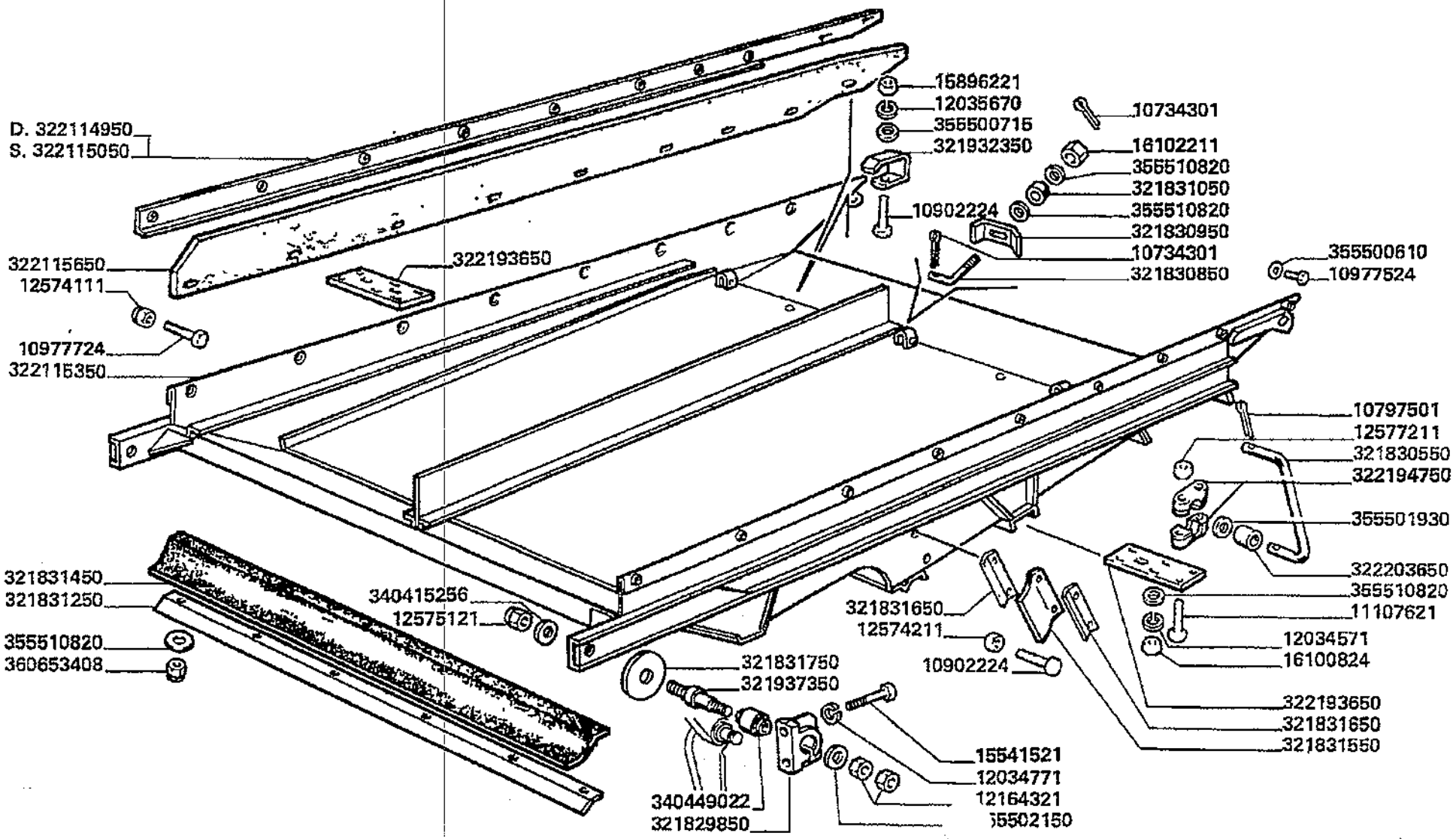

Pulitura
Guard
Protection
Schutzblech
Limpieza

MTB "L" - L 626

22.04

Cassone oscillante inferiore pag.1
Lower shaker shoe
Hotte de nettoyage inferieur
Unterschwingkasten
Zaranda inferior

Laverda\22.04.L626mcs.png

			Italiano	Inglese	Francese	Tedesco	Spagnolo
-	321831550	2	Guarnizione	Gasket	Guarniture	Dichtung	Junta
-	321831650	4	Riscontro	Strap	Patte de fixation	Lasche	Banda
-	321831750	2	Flangia	Flange	Flasque	Flansch	Pletina
-	321932350	2	Supporto	Support	Support	Lagerung	Dispos.de sosten
-	321937350	2	Perno	Pin	Goupille	Bolzen	Pasador
-	322114950	1	Riscontro	Strap	Patte de fixation	Lasche	Banda
-	322115050	1	Riscontro	Strap	Patte de fixation	Lasche	Banda
-	322115350	1	Cassa	Case	Caissette	Kasten	Estuche
-	322115650	2	Guarnizione	Gasket	Guarniture	Dichtung	Junta
-	322193650	2	Supporto	Support	Support	Lagerung	Dispos.de sosten
-	322194750	8	Supporto	Support	Support	Lagerung	Dispos.de sosten
-	322203650	4	Boccola	Bush	Bague	Buchse	Casquillo
-	340415256	2	Rondella	Washer	Rondelle	Unterlegscheibe	Arandela
-	340449022	2	Silentblock	Silentblock	Silent bloc	Silentblock	Silentblock
-	355500610	2	Rondella	Washer	Rondelle	Unterlegscheibe	Arandela
			● 003555006150 (2)				
-	355500715	20	Rondella	Washer	Rondelle	Unterlegscheibe	Arandela
-	355501930	4	Rondella	Washer	Rondelle	Unterlegscheibe	Arandela
-	355502150	2	Rondella	Washer	Rondelle	Unterlegscheibe	Arandela
-	355510820	22	Rondella	Washer	Rondelle	Unterlegscheibe	Arandela
-	360653408	6	Dado	Nut	Ecrou	Mutter	Tuerca

Pulitura
Guard
Protection
Schutzblech
Limpieza

MTB "L" - L 626

22.04.1

Cassone oscillante inferiore pag.2
Lower shaker shoe
Hotte de nettoyage inferieur
Unterschwingkasten
Zaranda inferior

Laverda\22.04p2.L626mcs.png

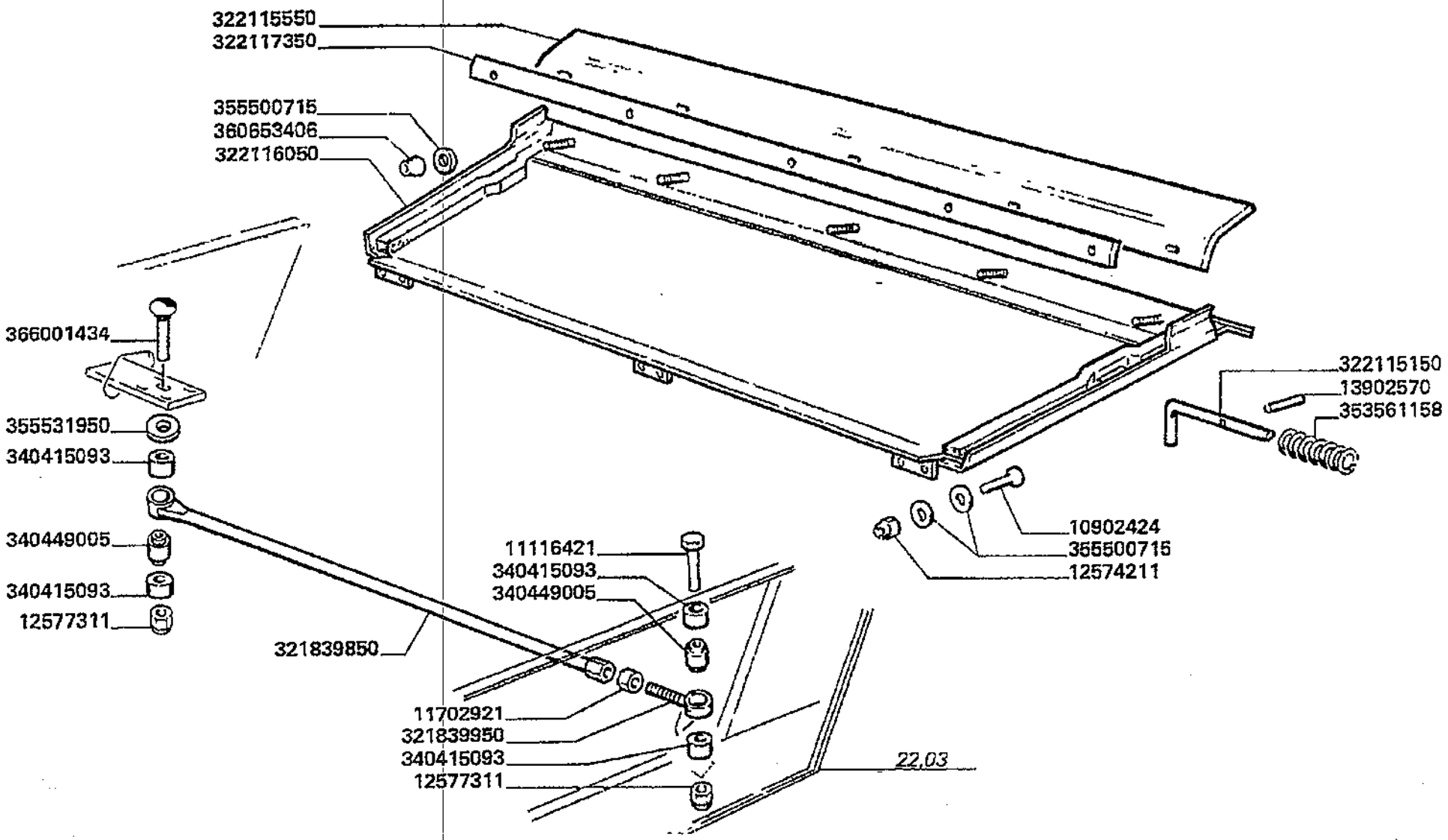

Pulitura
Guard
Protection
Schutzblech
Limpieza

22.04.1

Cassone oscillante inferiore pag.2
Lower shaker shoe
Hotte de nettoyage inferieur
Unterschwingkasten
Zaranda inferior

MTB "L" - L 626

Laverda\22.04p2.L626mcs.png

			Italiano	Inglese	Francese	Tedesco	Spagnolo
-	10902424	6	Vite	Screw	Vis	Schraube	Tornillo
			● 000109024240 (6)				
-	11116421	1	Vite	Screw	Vis	Schraube	Tornillo
-	11702921	1	Dado	Nut	Ecrou	Mutter	Tuerca
-	12574211	10	Dado	Nut	Ecrou	Mutter	Tuerca
-	12577311	2	Dado	Nut	Ecrou	Mutter	Tuerca
-	13902570	2	Spina	Dowel	Plot	Zylinderstift	Centraje
-	321839850	1	Braccio	Arm	Bras	Arm	Brazo
-	321839950	1	Testa	Head	Tete	Kopf	Culata
-	322115150	2	Chiavistello	Latch, bolt	Barillet	Klinke	Pestillo
-	322115550	1	Guarnizione	Gasket	Guarniture	Dichtung	Junta
-	322116050	1	Sportello	Lid	Trappe	Klappe	Tapa
-	322117350	1	Riscontro	Strap	Patte de fixation	Lasche	Banda
-	340415093	4	Distanziale	Spacer	Entretoise	Abstandstueck	Separador
-	340449005	2	Silentblock	Silentblock	Silent bloc	Silentblock	Silentblock
-	353561158	2	Molla	Spring	Ressort	Feder	Accionador
-	355500715	20	Rondella	Washer	Rondelle	Unterlegscheibe	Arandela
-	355531950	1	Rondella	Washer	Rondelle	Unterlegscheibe	Arandela
-	360653406	6	Dado	Nut	Ecrou	Mutter	Tuerca
-	366001434	1	Vite	Screw	Vis	Schraube	Tornillo

Pulitura
Guard
Protection
Schutzblech
Limpieza

MTB "L" - L 626

22.05

Cassone oscillante superiore
Upper shaker shoe
Hotte de nettoyage superieur
Oberschwingkasten
Zaranda superior

Laverda\22.05.L626mcs.png

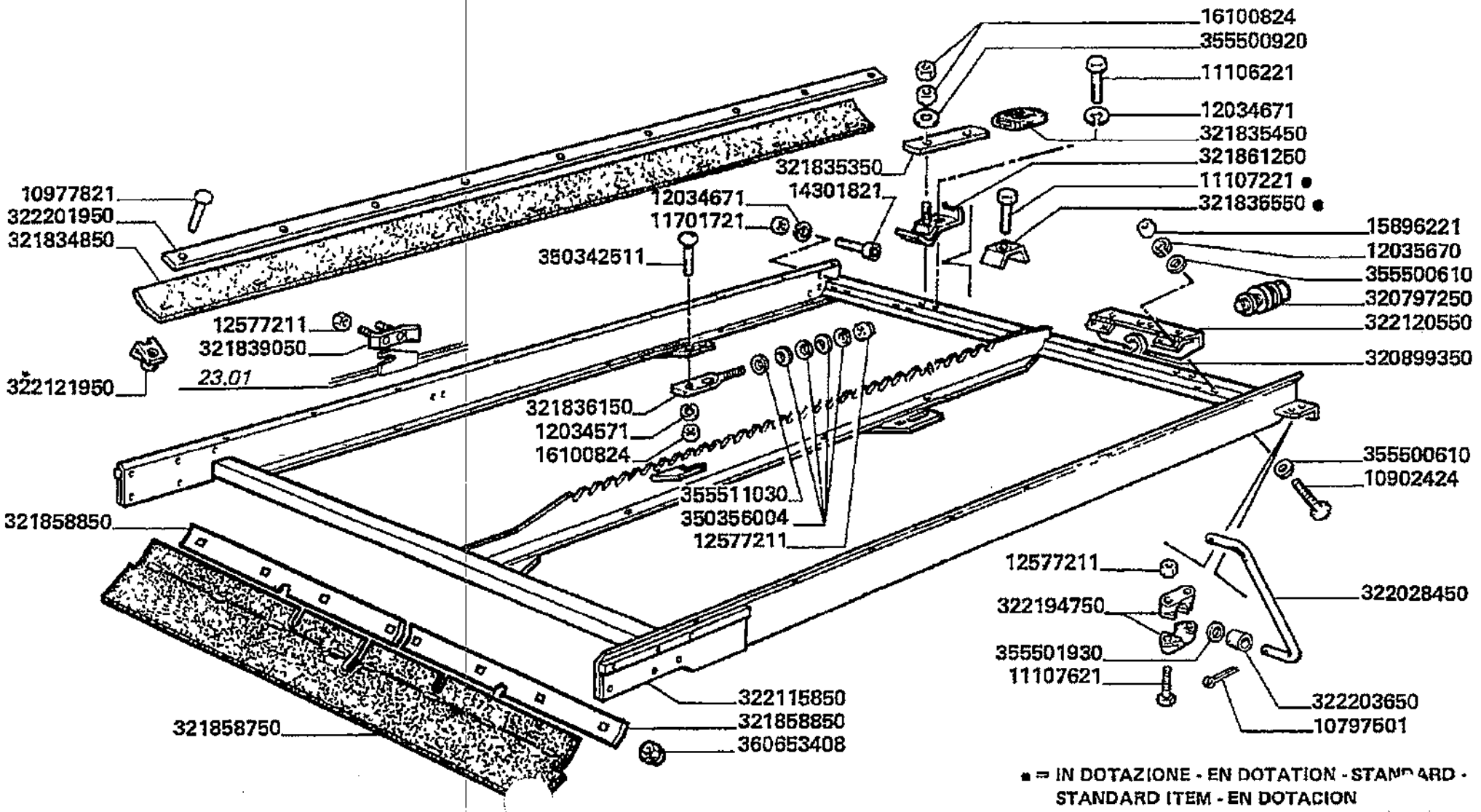

● = IN DOTAZIONE - EN DOTATION - STANDARD - STANDARD ITEM - EN DOTACION

Pulitura
Guard
Protection
Schutzblech
Limpieza

22.05

Cassone oscillante superiore
Upper shaker shoe
Hotte de nettoyage superieur
Oberschwingkasten
Zaranda superior

MTB "L" - L 626

Laverda\22.05.L626mcs.png

			Italiano	Inglese	Francese	Tedesco	Spagnolo
-	10797501	4	Copiglia	Linch pin	Gouplle ferguson	Vorstecker	Pasador para eje
-	10902424	8	Vite	Screw	Vis	Schraube	Tornillo
			000109024240 (8)				
-	10977821	18	Vite	Screw	Vis	Schraube	Tornillo
-	11106221	2	Vite	Screw	Vis	Schraube	Tornillo
-	11107221	2	Vite	Screw	Vis	Schraube	Tornillo
-	11107621	8	Vite	Screw	Vis	Schraube	Tornillo
-	11701721	3	Dado	Nut	Ecrou	Mutter	Tuerca
-	12034571	4	Rosetta	Lock washer	Rondelle frein	Federring	Arandela grower
-	12034671	5	Rosetta	Lock washer	Rondelle frein	Federring	Arandela grower
-	12035670	8	Rosetta	Lock washer	Rondelle frein	Federring	Arandela grower
			000120356710 (8)				
-	12577211	14	Dado	Nut	Ecrou	Mutter	Tuerca
-	14301821	2	Vite	Screw	Vis	Schraube	Tornillo
-	15896221	8	Dado	Nut	Ecrou	Mutter	Tuerca
-	16100824	8	Dado	Nut	Ecrou	Mutter	Tuerca
-	320797250	2	Stelo	Stem	Tige	Stiel	Vastago
-	320899350	2	Rondella	Washer	Rondelle	Unterlegscheibe	Arandela
-	321834850	2	Guarnizione	Gasket	Guarniture	Dichtung	Junta
-	321835350	2	Leva	Lever	Levier	Hebel	Palanca
-	321835450	2	Impugnatura	Handle grip	Pommeau	Kugelgriff	Perilla
-	321835550	2	Rialzo	Extension, grain bin	Rehausse	Erhoehung	Alzas
-	321836150	4	Tirante	Tie rod	Tringlerie	Zugstange	Brazo de enlace
-	321839050	2	Fermo	Retainer	Reteneur	Haltering	Retenedor
-	321858750	1	Guarnizione	Gasket	Guarniture	Dichtung	Junta
-	321858850	2	Riscontro	Strap	Patte de fixation	Lasche	Banda

Pulitura
Guard
Protection
Schutzblech
Limpieza

MT8 "L" - L 626

22.05

Cassone oscillante superiore
Upper shaker shoe
Hotte de nettoyage superieur
Oberschwingkasten
Zaranda superior

Laverda\22.05.L626mcs.png

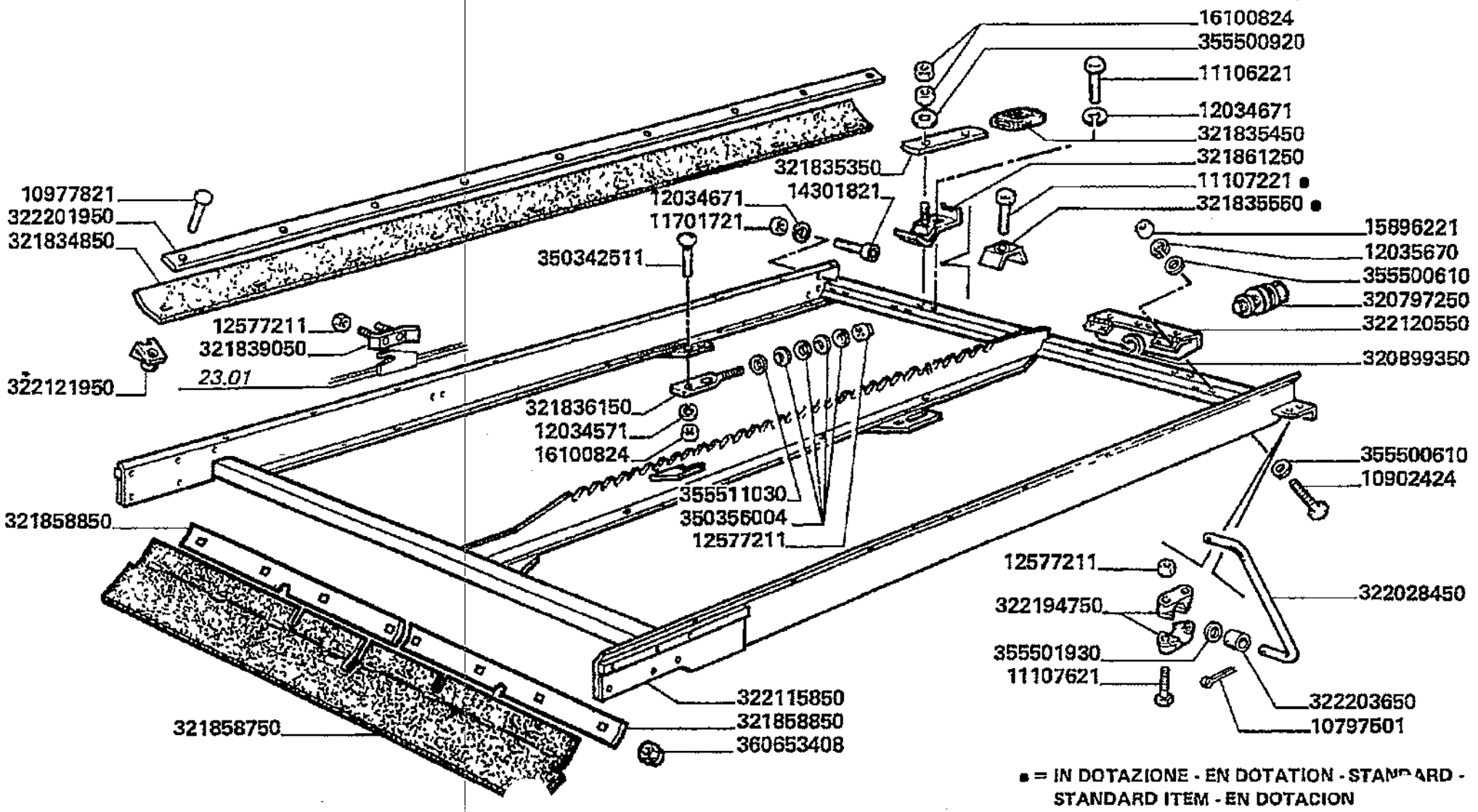

■ = IN DOTAZIONE - EN DOTATION - STANDARD - STANDARD ITEM - EN DOTACION

Pulitura
Guard
Protection
Schutzblech
Limpieza

22.05

Cassone oscillante superiore
Upper shaker shoe
Hotte de nettoyage superieur
Oberschwingkasten
Zaranda superior

MTB "L" - L 626

Laverda\22.05.L626mcs.png

			Italiano	Inglese	Francese	Tedesco	Spagnolo
-	321861250	2	Supporto	Support	Support	Lagerung	Dispos.de sosten
-	322028450	2	Biella	Conrod	Bielle	Pleuel	Biela
-	322115850	1	Cassa	Case	Caissette	Kasten	Estuche
-	322120550	2	Supporto sensore	Support	Support capteur	Traeger	Soporte
-	322121950	18	Dado	Nut	Ecrou	Mutter	Tuerca
-	322194750	8	Supporto	Support	Support	Lagerung	Dispos.de sosten
-	322201950	2	Riscontro	Strap	Patte de fixation	Lasche	Banda
-	322203650	4	Boccola	Bush	Bague	Buchse	Casquillo
-	350342511	4	Vite	Screw	Vis	Schraube	Tornillo
-	350356004	20	Molla	Spring	Ressort	Feder	Accionador
-	355500610	16	Rondella	Washer	Rondelle	Unterlegscheibe	Arandela
			◆D 003555006150 (16)				
-	355500920	2	Rondella	Washer	Rondelle	Unterlegscheibe	Arandela
-	355501930	4	Rondella	Washer	Rondelle	Unterlegscheibe	Arandela
-	355511030	4	Rondella	Washer	Rondelle	Unterlegscheibe	Arandela
-	360653408	6	Dado	Nut	Ecrou	Mutter	Tuerca

Pulitura
Guard
Protection
Schutzblech
Limpieza

MTB "L" - L 626

22.06

Elevatore grano (normale) (cassa)
Grain elevator (normal)
Elevateur grains (normale)
Kornelevator (normal)
Elevador de grano (normal)

Laverda\22.06.L626mcs.png

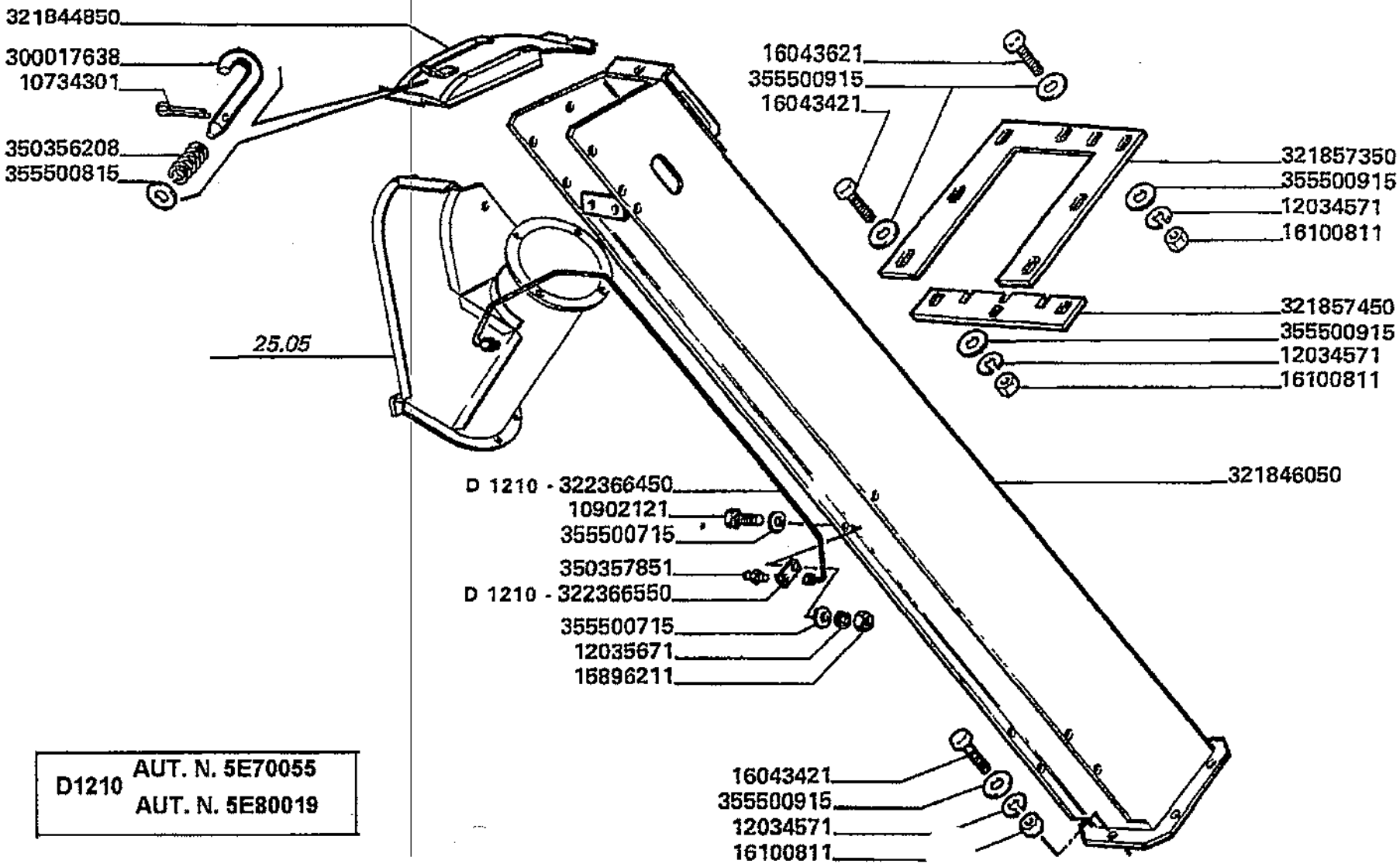

D1210 AUT. N. 5E70055
AUT. N. 5E80019

Pulitura
Guard
Protection
Schutzblech
Limpieza

MTB "L" - L 626

22.06

Elevatore grano (normale) (cassa)
Grain elevator (normal)
Elevateur grains (normale)
Kornelevator (normal)
Elevador de grano (normal)

Laverda\22.06.L626mcs.png

			Italiano	Inglese	Francese	Tedesco	Spagnolo
-	10734301	1	Copiglia	Linch pin	Goupile ferguson	Vorstecker	Pasador para eje
-	10902121	1	Vite	Screw	Vis	Schraube	Tornillo
-	10902221	20	Vite	Screw	Vis	Schraube	Tornillo
-	11106221	2	Vite	Screw	Vis	Schraube	Tornillo
-	11106421	1	Vite	Screw	Vis	Schraube	Tornillo
-	11701711	2	Dado	Nut	Ecrou	Mutter	Tuerca
-	12034571	99	Rosetta	Lock washer	Rondelle frein	Federring	Arandela grower
-	12035671	21	Rosetta	Lock washer	Rondelle frein	Federring	Arandela grower
-	15896211	21	Dado	Nut	Ecrou	Mutter	Tuerca
-	16043221	6	Vite	Screw	Vis	Schraube	Tornillo
-	16043421	20	Vite	Screw	Vis	Schraube	Tornillo
-	16043621	3	Vite	Screw	Vis	Schraube	Tornillo
-	16044421	1	Vite	Screw	Vis	Schraube	Tornillo
-	16100811	29	Dado	Nut	Ecrou	Mutter	Tuerca
-	300017638	1	Chiavistello	Latch, bolt	Barillet	Klinke	Pestillo
-	321844850	1	Coperchio	Cover	Couvercle	Deckel	Tapadera
			000161008110 (2), 003232398500 (1), 003232399500 (1), 003503425100 (2), 003555208300 (2)				
-	321846050	1	Elevatore	Elevatore	Elevateur	Mitnehmer	Elevador
-	321857350	1	Chiusura	Panel	Couvercle	Deckel	Cubierta
-	321857450	1	Chiusura	Panel	Couvercle	Deckel	Cubierta
-	322366450	1	Tubo rigido	Standpipe	Tube	Steigrohr	Tubo alimentador
-	322366550	1	Piastrina	Plate	Plaquette	Plaettchen	Plaquita
-	350356208	1	Molla	Spring	Ressort	Feder	Accionador
-	350357851	1	Ingrassatore	Nipple, lube	Graisseur	Schmiernippel	Engrasador

Pulitura
Guard
Protection
Schutzblech
Limpieza

22.06

Elevatore grano (normale) (cassa)
Grain elevator (normal)
Elevateur grains (normale)
Kornelevator (normal)
Elevador de grano (normal)

MTB *L* - L 626

Laverda\22.06.L626mcs.png

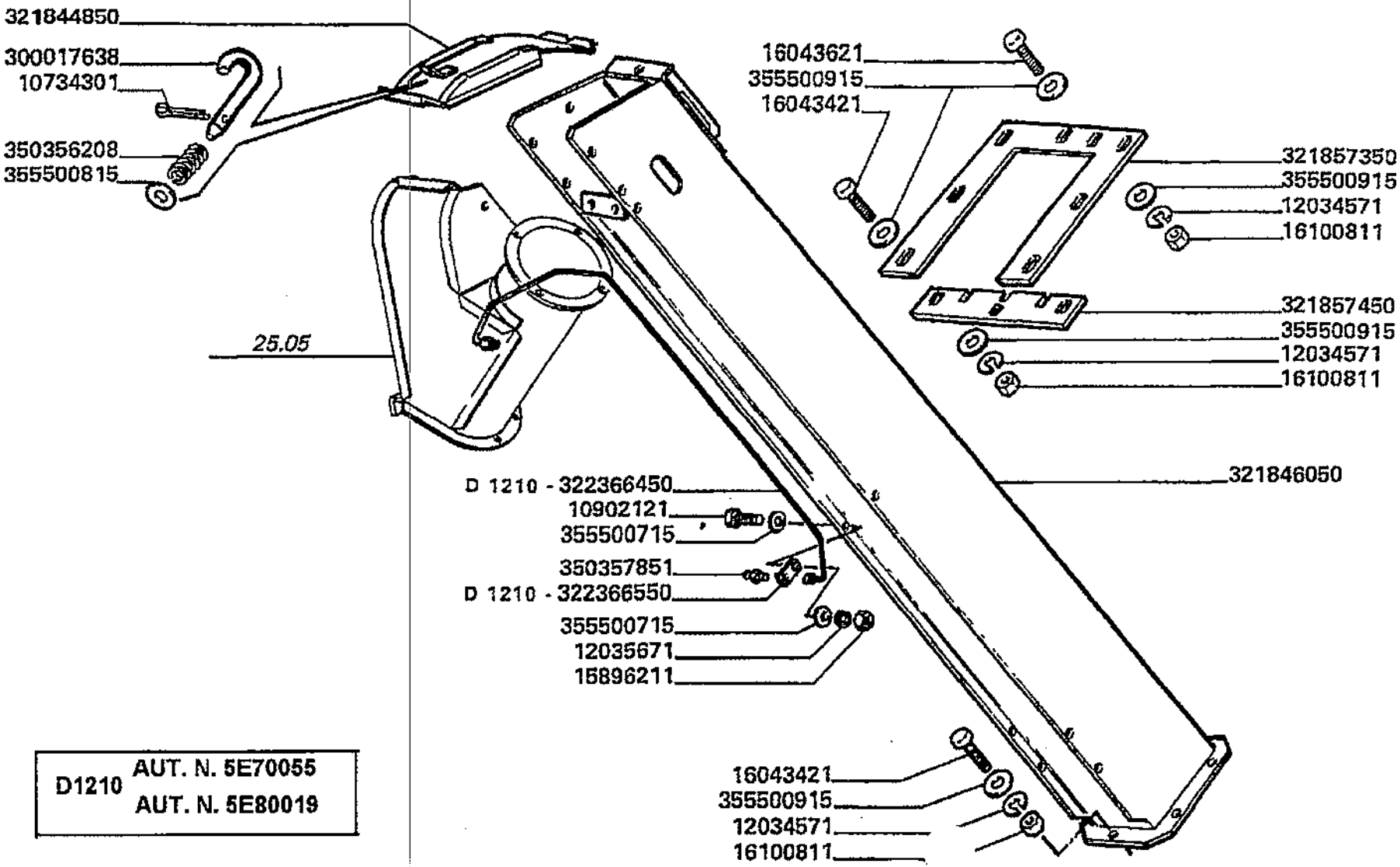

D1210 AUT. N. 5E70055
AUT. N. 5E80019

Pulitura
Guard
Protection
Schutzblech
Limpieza

MTB "L" - L 626

22.06

Elevatore grano (normale) (cassa)
Grain elevator (normal)
Elevateur grains (normale)
Kornelevator (normal)
Elevador de grano (normal)

Laverda\22.06.L626mcs.png

			Italiano	Inglese	Francese	Tedesco	Spagnolo
-	355500715	6	Rondella	Washer	Rondelle	Unterlegscheibe	Arandela
-	355500815	1	Rondella	Washer	Rondelle	Unterlegscheibe	Arandela
-	355500915	26	Rondella	Washer	Rondelle	Unterlegscheibe	Arandela

Pulitura
Guard
Protection
Schutzblech
Limpieza

MTB "L" - L 626

22.06.1

Elevatore grano (normale) (raccordo inferiore)
Grain elevator (normal)
Elevateur grains (normale)
Kornelevator (normal)
Elevador de grano (normal)

Laverda\22.06p2.L626mcs.png

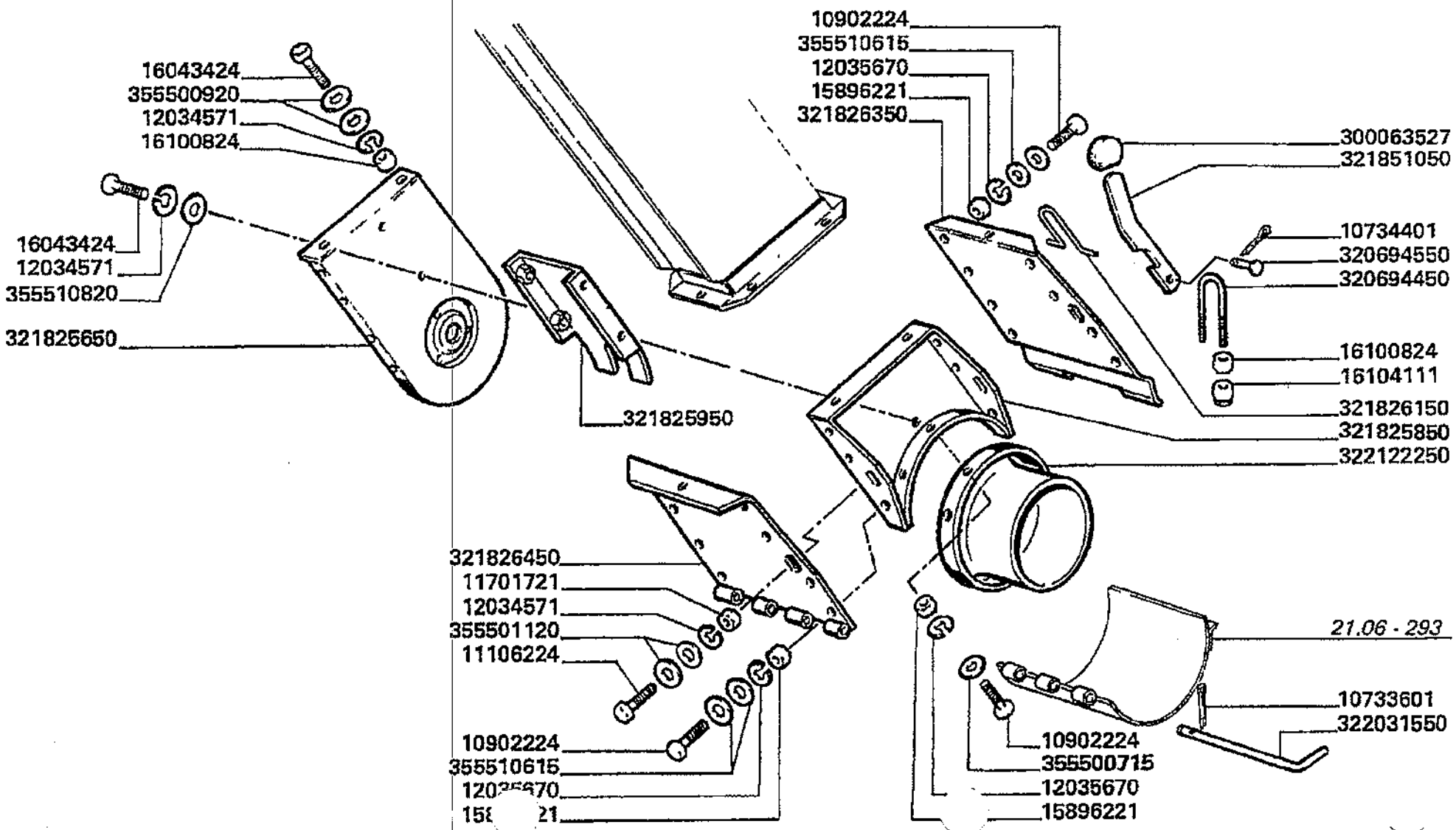

Pulitura
Guard
Protection
Schutzblech
Limpieza

MTB "L" - L 626

22.06.1

Elevatore grano (normale) (raccordo inferiore)
Grain elevator (normal)
Elevateur grains (normale)
Kornelevator (normal)
Elevador de grano (normal)

Laverda\22.06p2.L626mcs.png

			Italiano	Inglese	Francese	Tedesco	Spagnolo
-	10733601	1	Copiglia	Linch pin	Gouplle ferguson	Vorstecker	Pasador para eje
-	10734401	1	Copiglia	Linch pin	Gouplle ferguson	Vorstecker	Pasador para eje
-	10902221	20	Vite	Screw	Vis	Schraube	Tornillo
-	11106221	2	Vite	Screw	Vis	Schraube	Tornillo
-	11106421	1	Vite	Screw	Vis	Schraube	Tornillo
-	11701711	2	Dado	Nut	Ecrou	Mutter	Tuerca
-	12034571	99	Rosetta	Lock washer	Rondelle frein	Federring	Arandela grower
-	16043221	6	Vite	Screw	Vis	Schraube	Tornillo
-	16044421	1	Vite	Screw	Vis	Schraube	Tornillo
-	16104111	70	Dado	Nut	Ecrou	Mutter	Tuerca
-	300063527	1	Pomello	Knob	Pommeau	Knopf	Pomo
			003234156505 (1)				
-	320694450	1	Briglia ancoraggio	Bridle	Bride	Zaumzeug	Brida
-	320694550	1	Perno	Pin	Goupille	Bolzen	Pasador
-	321825650	1	Parete	Wall	Paroi	Wand	Pared
-	321825850	1	Parete	Wall	Paroi	Wand	Pared
-	321825950	1	Divisore	Divider	Diviseur	Abteiler	Divisor
-	321826150	1	Briglia	Bridle	Bride	Spannband	Brida
-	321826350	1	Parete	Wall	Paroi	Wand	Pared
-	321826450	1	Parete	Wall	Paroi	Wand	Pared
-	321851050	1	Leva	Lever	Levier	Hebel	Palanca
-	322031550	1	Spina	Dowel	Plot	Zylinderstift	Centraje
-	322122250	1	Raccordo	Union	Raccord	Verschraubung	Racor
-	355500715	6	Rondella	Washer	Rondelle	Unterlegscheibe	Arandela
-	355500920	8	Rondella	Washer	Rondelle	Unterlegscheibe	Arandela
-	355501120	4	Rondella	Washer	Rondelle	Unterlegscheibe	Arandela

Pulitura
Guard
Protection
Schutzblech
Limpieza

MTB *L* - L 626

22.06.1

Elevatore grano (normale) (raccordo inferiore)
Grain elevator (normal)
Elevateur grains (normale)
Kornelevator (normal)
Elevador de grano (normal)

Laverda\22.06p2.L626mcs.png

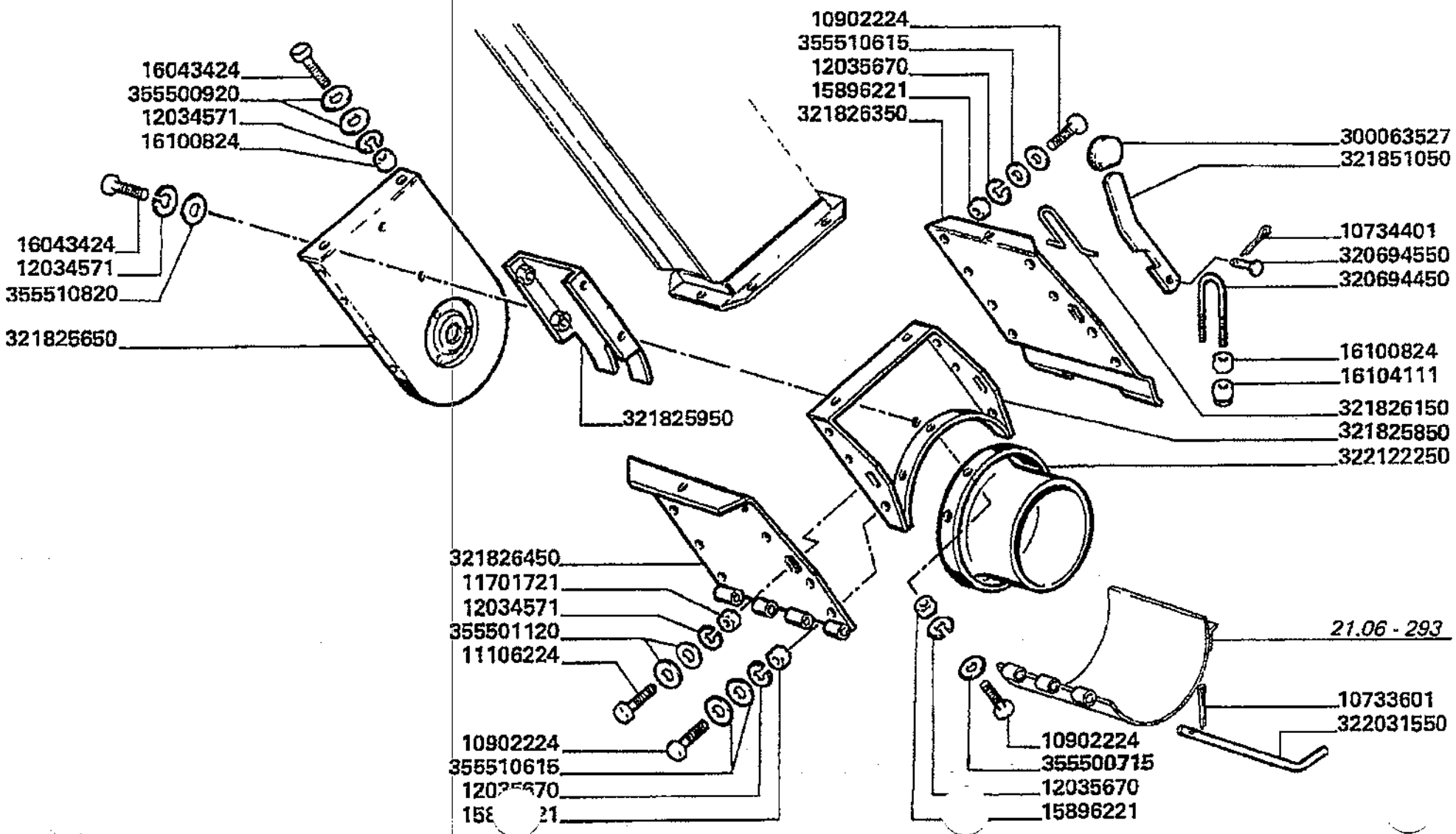

Pulitura
Guard
Protection
Schutzblech
Limpieza

22.06.1

Elevatore grano (normale) (raccordo inferiore)
Grain elevator (normal)
Elevateur grains (normale)
Kornelevator (normal)
Elevador de grano (normal)

MTB "L" - L 626

Laverda\22.06p2.L626mcs.png

			Italiano	Inglese	Francese	Tedesco	Spagnolo
-	355510615	33	Rondella	Washer	Rondelle	Unterlegscheibe	Arandela
-	355510820	6	Rondella	Washer	Rondelle	Unterlegscheibe	Arandela

Pulitura
Guard
Protection
Schutzblech
Limpieza

MTB "L" - L 626

22.06.2

Elevatore grano (normale) (catena)
Grain elevator (normal)
Elevateur grains (normale)
Kornelevator (normal)
Elevador de grano (normal)

Laverda\22.06p3.L626mcs.png

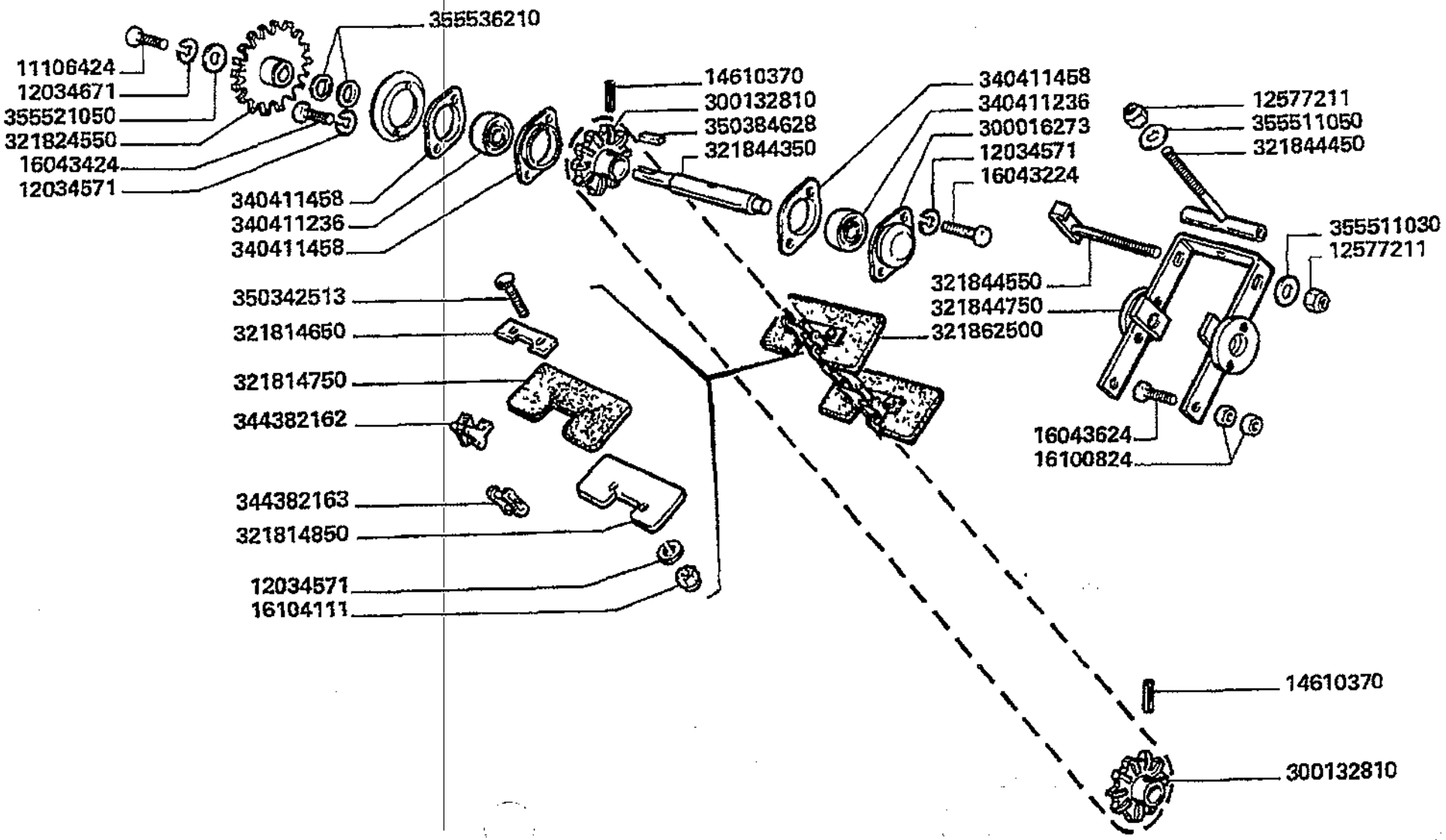

Pulitura
Guard
Protection
Schutzblech
Limpieza

22.06.2

Elevatore grano (normale) (catena)
Grain elevator (normal)
Elevateur grains (normale)
Kornelevator (normal)
Elevador de grano (normal)

MTB "L" - L 626

Laverda\22.06p3.L626mcs.png

			Italiano	Inglese	Francese	Tedesco	Spagnolo
-	10902221	20	Vite	Screw	Vis	Schraube	Tornillo
-	11106221	2	Vite	Screw	Vis	Schraube	Tornillo
-	11106421	1	Vite	Screw	Vis	Schraube	Tornillo
-	11701711	2	Dado	Nut	Ecrou	Mutter	Tuerca
-	12034571	99	Rosetta	Lock washer	Rondelle frein	Federring	Arandela grower
-	12034671	3	Rosetta	Lock washer	Rondelle frein	Federring	Arandela grower
-	12577211	2	Dado	Nut	Ecrou	Mutter	Tuerca
-	14610370	2	Spina elastica	Plug	Goupille elastique	Stecker	Enchufe
-	16043221	6	Vite	Screw	Vis	Schraube	Tornillo
-	16044421	1	Vite	Screw	Vis	Schraube	Tornillo
-	16104111	70	Dado	Nut	Ecrou	Mutter	Tuerca
-	300016273	1	Flangia cuscinetto	Flange	Flasque	Flansch	Pletina
-	300132810	2	Ingranaggio	Gear	Pignon	Zahnrad	Engranaje
			003001328103 (2)				
-	321814650	34	Riscontro	Strap	Patte de fixation	Lasche	Banda
-	321814750	34	Paletta	Paddle	Pale	Paddel	Espatula
-	321814850	34	Contropaletta	Reinforcement,scoop	Contre palette	Gegenplatte	Contra paleta
-	321824550	1	Ingranaggio	Gear	Pignon	Zahnrad	Engranaje
-	321844350	1	Albero	Shaft	Arbre	Welle	Arbol
-	321844450	1	Tirante regolazione	Tie rod	Tirant	Zugstrebe	Tirante
-	321844550	1	Tirante	Tie rod	Tringlerie	Zugstange	Brazo de enlace
-	321844750	1	Tendicatena	Chain adjuster puller	Tendeur de chaine	Kettenspannrad	Cadena del dispositi
-	321862500	1	Catena	Chain	Chaine	Kette	Cadena
-	340411236	2	Cuscinetto	Bearing	Roulement	Lager	Coijnete de bolas
-	340411458	3	Flangia	Flange	Flasque	Flansch	Pletina
-	344382162	34	Maglia giunzione	Connecting link	Maillon de jonction	Kettenschloss	Eslabon

Pulitura
Guard
Protection
Schutzblech
Limpieza

MTB "L" - L 626

22.06.2

Elevatore grano (normale) (catena)
Grain elevator (normal)
Elevateur grains (normale)
Kornelevator (normal)
Elevador de grano (normal)

Laverda\22.06p3.L626mcs.png

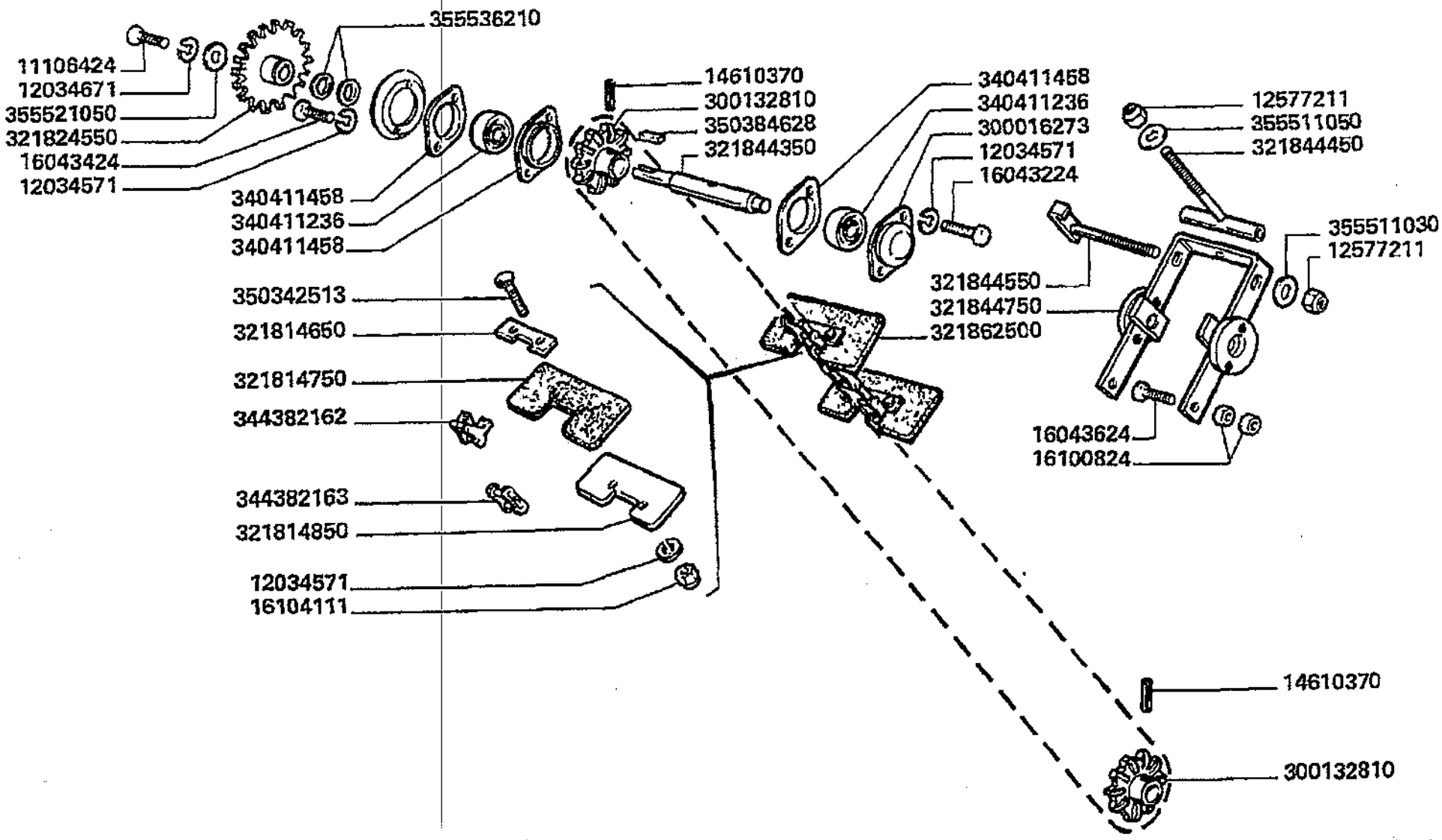

Pulitura
Guard
Protection
Schutzblech
Limpieza

22.06.2

Elevatore grano (normale) (catena)
Grain elevator (normal)
Elevateur grains (normale)
Korneelevator (normal)
Elevador de grano (normal)

MTB "L" - L 626

Laverda\22.06p3.L626mcs.png

			Italiano	Inglese	Francese	Tedesco	Spagnolo
-	344382163	1	Maglia giunzione	Connecting link	Maillon de jonction	Kettenschloss	Eslabon
-	350342513	68	Vite	Screw	Vis	Schraube	Tornillo
-	350384628	1	Linguetta	Key	Clavette	Keil	Chaveta
-	355511030	1	Rondella	Washer	Rondelle	Unterlegscheibe	Arandela
-	355511050	1	Rondella	Washer	Rondelle	Unterlegscheibe	Arandela
-	355521050	1	Rondella	Washer	Rondelle	Unterlegscheibe	Arandela
-	355536210	3	Rondella	Washer	Rondelle	Unterlegscheibe	Arandela

Pulitura
Guard
Protection
Schutzblech
Limpieza

MTB "L" - L 626

22.06.3

Elevatore grano (normale) (trasmissione superiore
Grain elevator (normal)
Elevateur grains (normale)
Kornelevator (normal)
Elevador de grano (normal)

Laverda\22.06p4.L626mcs.png

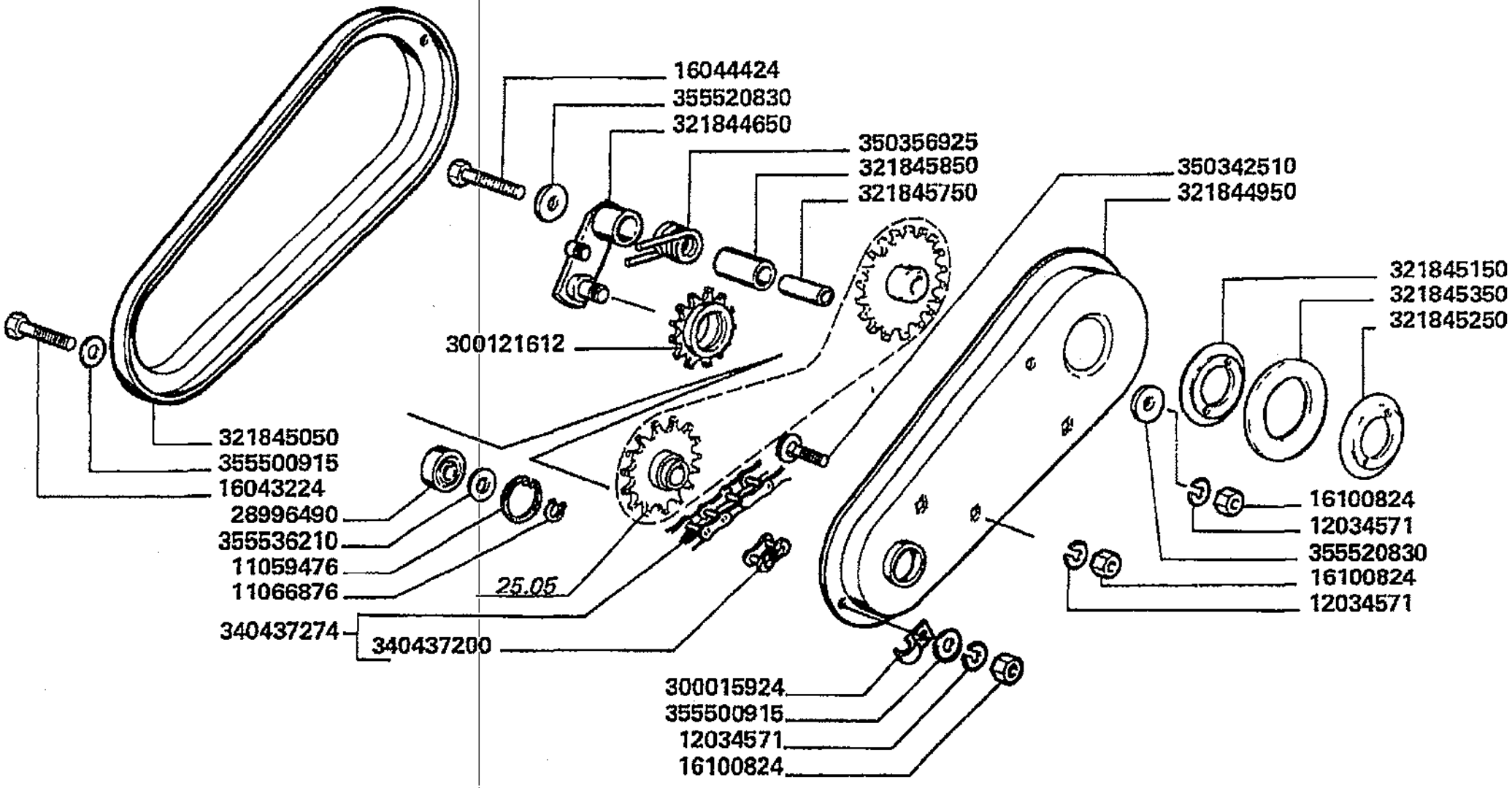

Pulitura
Guard
Protection
Schutzblech
Limpieza

MTB "L" - L 626

22.06.3

Elevatore grano (normale) (trasmissione superiore
Grain elevator (normal)
Elevateur grains (normale)
Kornelevator (normal)
Elevador de grano (normal)

Laverda\22.06p4.L626mcs.png

			Italiano	Inglese	Francese	Tedesco	Spagnolo
-	10902221	20	Vite	Screw	Vis	Schraube	Tornillo
-	11059476	1	Anello elastico	Spring lockwasher	Circlips	Ring	Anillo
-	11066876	1	Anello elastico	Spring lockwasher	Circlips	Ring	Anillo
-	11106221	2	Vite	Screw	Vis	Schraube	Tornillo
-	11106421	1	Vite	Screw	Vis	Schraube	Tornillo
-	11701711	2	Dado	Nut	Ecrou	Mutter	Tuerca
-	12034571	99	Rosetta	Lock washer	Rondelle frein	Federring	Arandela grower
-	16043221	6	Vite	Screw	Vis	Schraube	Tornillo
-	16044421	1	Vite	Screw	Vis	Schraube	Tornillo
-	28996490	1	Cuscinetto	Bearing	Roulement	Lager	Coijnete de bolas
-	300015924	1	Graffa	Claw	Griffe	Greifklaue	Garra
-	300121612	1	Tendicatena	Chain adjuster puller	Tendeur de chaine	Kettenspannrad	Cadena del dispositi
			003232915500 (1)				
-	321844650	1	Braccio	Arm	Bras	Arm	Brazo
-	321844950	1	Protezione	Shield	Protection	Schutz	Proteccion
-	321845050	1	Protezione	Shield	Protection	Schutz	Proteccion
-	321845150	1	Disco	Disc	Disque	Scheibe	Disco
-	321845250	1	Disco	Disc	Disque	Scheibe	Disco
-	321845350	1	Guarnizione	Gasket	Guarniture	Dichtung	Junta
-	321845750	1	Distanziale	Spacer	Entretoise	Abstandstueck	Separador
-	321845850	1	Distanziale	Spacer	Entretoise	Abstandstueck	Separador
-	340437200	1	Maglia giunzione	Connecting link	Maillon de jonction	Kettenschloss	Eslabon
			003278401250 (1)				
-	340437274	1	Catena asa	Chain asa	Chaine asa	Kette asa	Cadena asa
-	350342510	3	Vite	Screw	Vis	Schraube	Tornillo
-	350356925	1	Molla	Spring	Ressort	Feder	Accionador

Pulitura
Guard
Protection
Schutzblech
Limpieza

MTB "L" - L 626

22.06.3

Elevatore grano (normale) (trasmissione superiore
Grain elevator (normal)
Elevateur grains (normale)
Kornelevator (normal)
Elevador de grano (normal)

Laverda\22.06p4.L626mcs.png

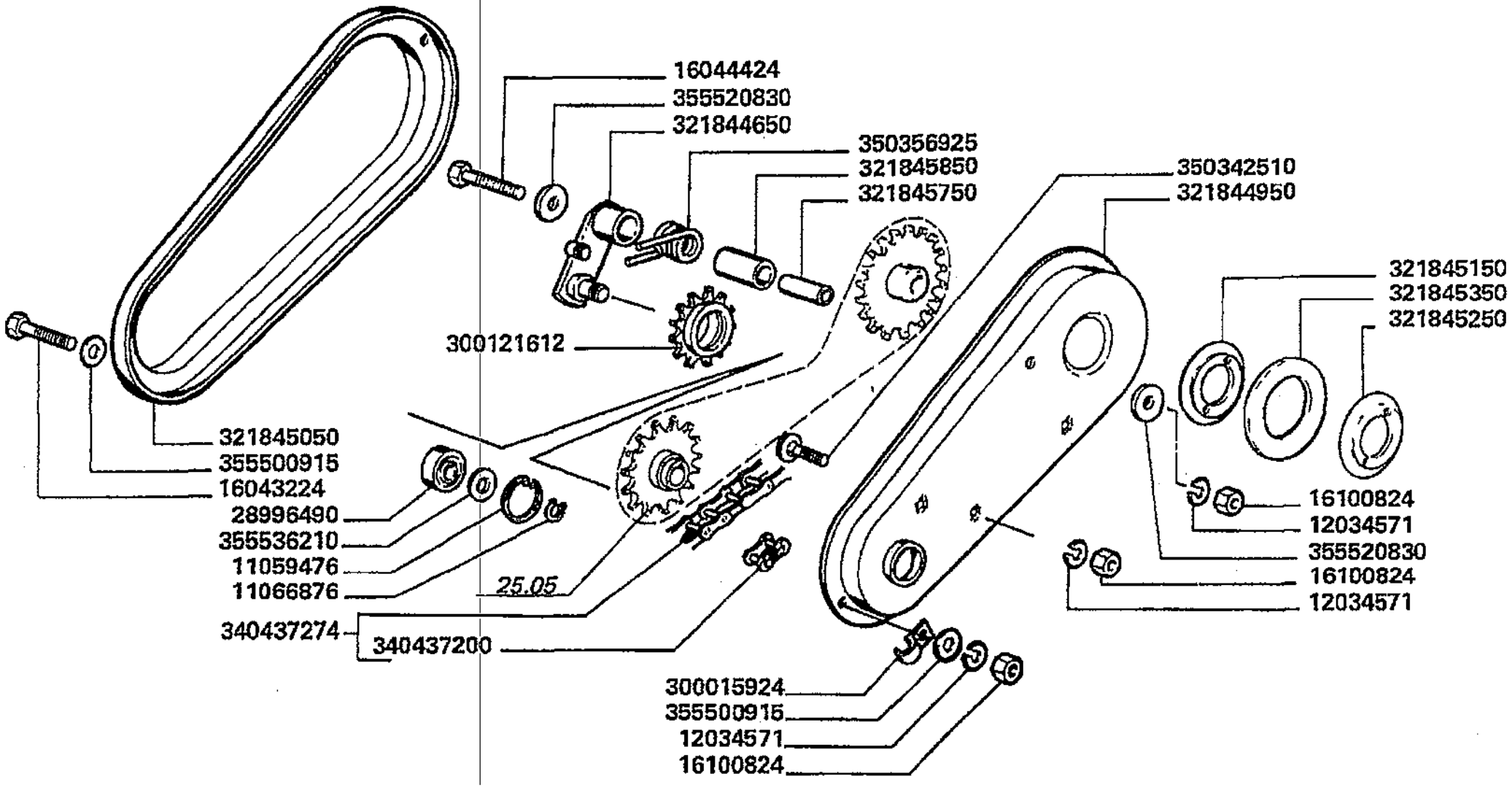

Pulitura
Guard
Protection
Schutzblech
Limpieza

MTB "L" - L 626

22.06.3

Elevatore grano (normale) (trasmissione superiore
Grain elevator (normal)
Elevateur grains (normale)
Kornelevator (normal)
Elevador de grano (normal)

Laverda\22.06p4.L626mcs.png

			Italiano	Inglese	Francese	Tedesco	Spagnolo
-	355500915	26	Rondella	Washer	Rondelle	Unterlegscheibe	Arandela
-	355520830	2	Rondella	Washer	Rondelle	Unterlegscheibe	Arandela
-	355536210	3	Rondella	Washer	Rondelle	Unterlegscheibe	Arandela

Pulitura
Guard
Protection
Schutzblech
Limpieza

MTB "L" - L 626

22.07

Elevatore recupero (normale) (cassa)
Tailings elevator (normal)
Elevateur a otons (normale)
Ueberkehrelevator (normal)
Caja elevador retorno (normal)

Laverda\22.07.L627- mod-1.png

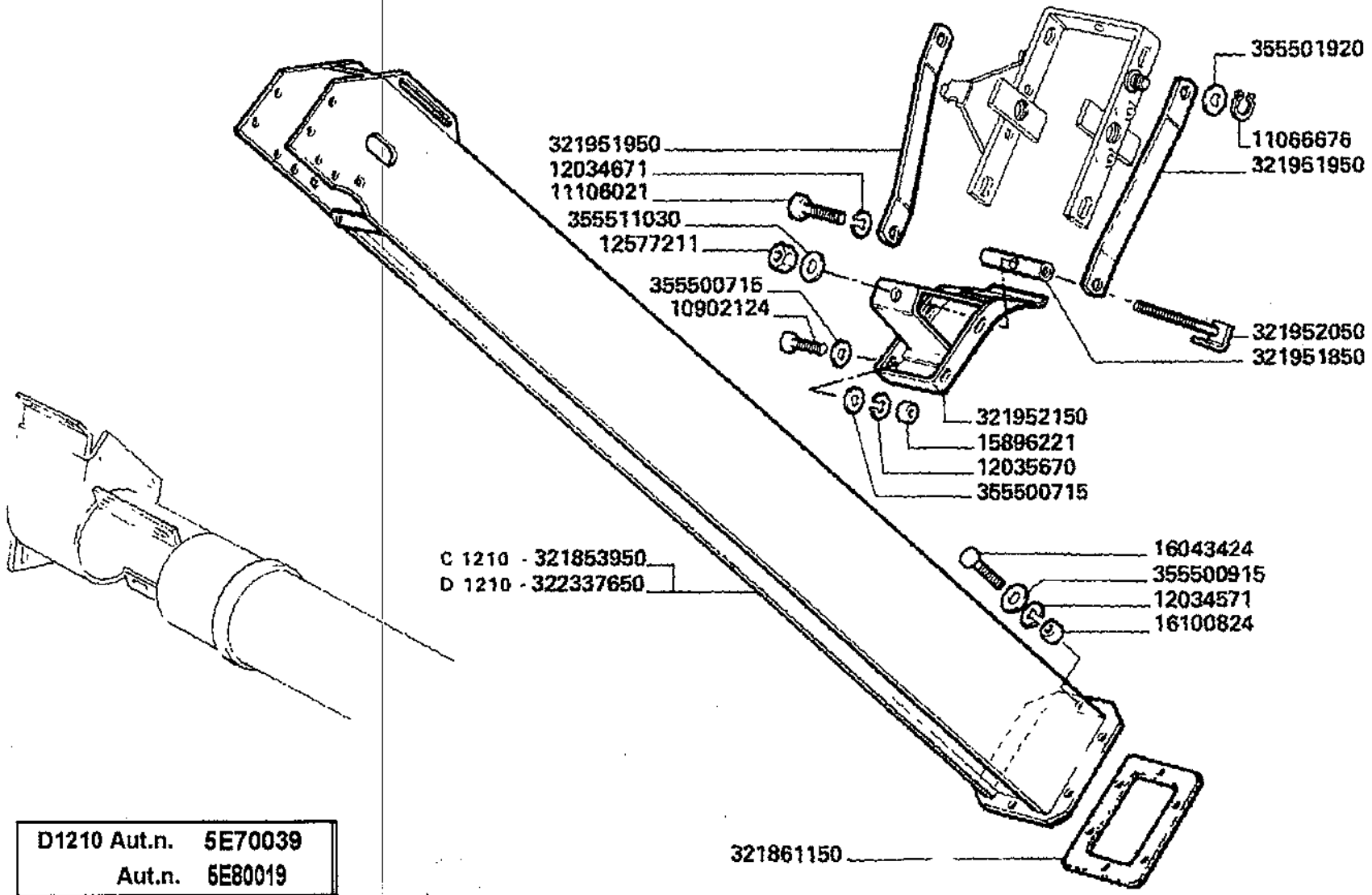

D1210 Aut.n.	5E70039
Aut.n.	5E80019

Pulitura
Guard
Protection
Schutzblech
Limpieza

MTB "L" - L 626

22.07

Elevatore recupero (normale) (cassa)
Tailings elevator (normal)
Elevateur a otons (normale)
Ueberkehrelevator (normal)
Caja elevador retorno (normal)

Laverda\22.07.L627- mod-1.png

			Italiano	Inglese	Francese	Tedesco	Spagnolo
-	10902124	8	Vite	Screw	Vis	Schraube	Tornillo
-	11066676	2	Anello elastico	Spring lockwasher	Circlips	Ring	Anillo
-	11106021	2	Vite	Screw	Vis	Schraube	Tornillo
-	12034571	97	Rosetta	Lock washer	Rondelle frein	Federring	Arandela grower
-	12034671	6	Rosetta	Lock washer	Rondelle frein	Federring	Arandela grower
-	12035670	48	Rosetta	Lock washer	Rondelle frein	Federring	Arandela grower
			000120356710 (48)				
-	12577211	2	Dado	Nut	Ecrou	Mutter	Tuerca
-	15896221	44	Dado	Nut	Ecrou	Mutter	Tuerca
-	16043424	14	Vite	Screw	Vis	Schraube	Tornillo
-	16100824	15	Dado	Nut	Ecrou	Mutter	Tuerca
-	321853950	1	Elevatore	Elevatore	Elevateur	Mitnehmer	Elevador
			003223376500 (1)				
-	321861150	2	Spessore	Shim	Cale reglage	Einstellblech	Calce
-	321951850	1	Perno	Pin	Goupille	Bolzen	Pasador
-	321951950	2	Piatto appoggio	Base plate	Plaque de base	Grundplatte	Plato base
-	321952050	1	Tirante tenditore	Tie-rod	Tirant	Zugstrebe	Tirante
-	321952150	1	Coperchio	Cover	Couvercle	Deckel	Tapadera
-	322337650	1	Elevatore recupero	Tailings elevator	Elevateur a otons	Ueberkehrelevator	Caja elevador retorno
-	355500715	38	Rondella	Washer	Rondelle	Unterlegscheibe	Arandela
-	355500915	4	Rondella	Washer	Rondelle	Unterlegscheibe	Arandela
-	355501920	2	Rondella	Washer	Rondelle	Unterlegscheibe	Arandela
-	355511030	1	Rondella	Washer	Rondelle	Unterlegscheibe	Arandela

Pulitura
Guard
Protection
Schutzblech
Limpieza

22.07.1

Elevatore recupero (normale) (raccordo inferiore)
Tailings elevator (normal)
Elevateur a otons (normale)
Ueberkehrelevator (normal)
Caja elevador retorno (normal)

MTB "L" - L 626

Laverda\22.07p2.L626mcs.png

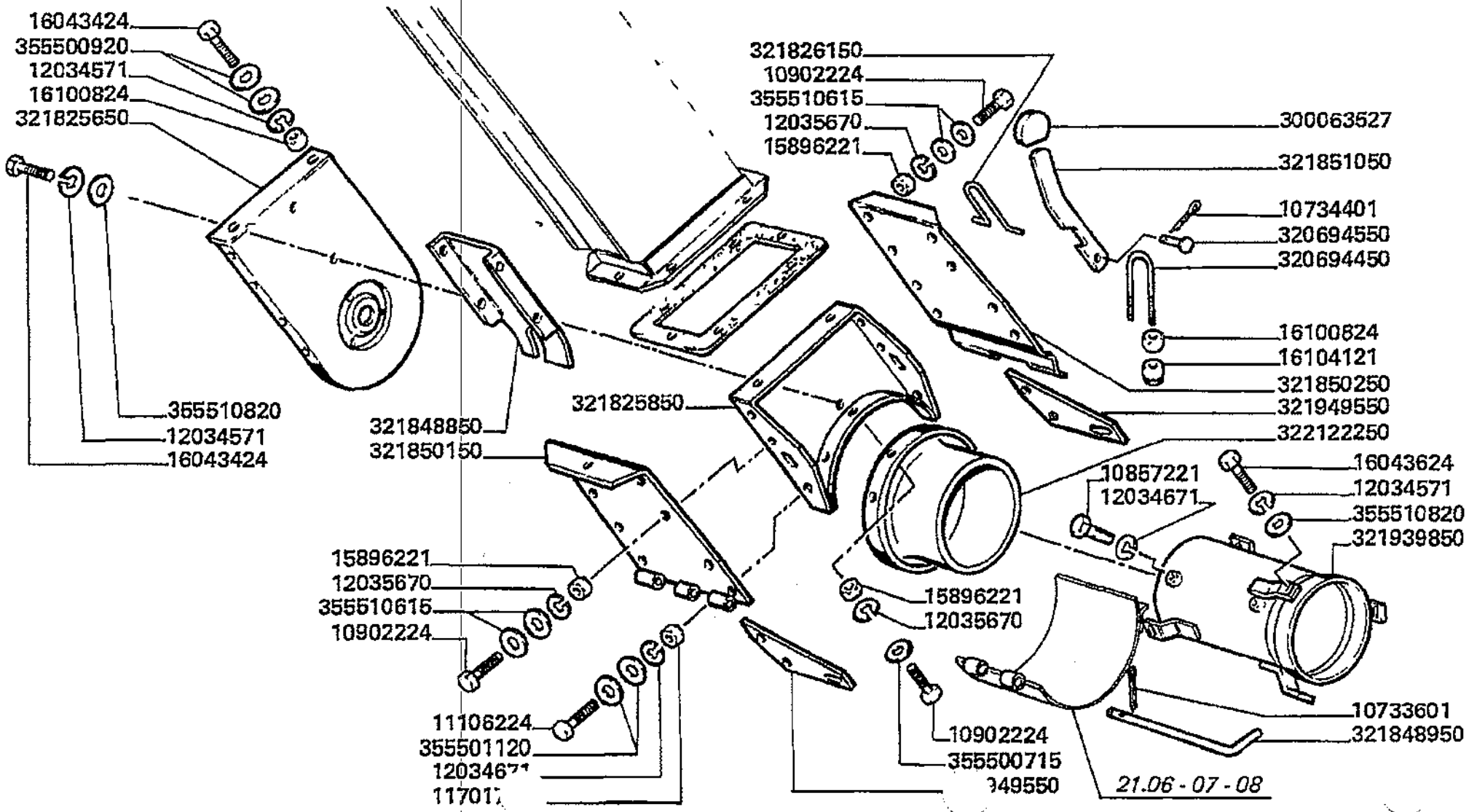

Pulitura
Guard
Protection
Schutzblech
Limpieza

MTB *L* - L 626

22.07.1

Elevatore recupero (normale) (raccordo inferiore)
Tailings elevator (normal)
Elevateur a otons (normale)
Ueberkehrelevator (normal)
Caja elevador retorno (normal)

Laverda\22.07p2.L626mcs.png

			Italiano	Inglese	Francese	Tedesco	Spagnolo
-	10733601	1	Copiglia	Linch pin	Gouplle ferguson	Vorstecker	Pasador para eje
-	10734401	1	Copiglia	Linch pin	Gouplle ferguson	Vorstecker	Pasador para eje
-	10857221	2	Vite	Screw	Vis	Schraube	Tornillo
-	10902224	40	Vite	Screw	Vis	Schraube	Tornillo
-	11106224	2	Vite	Screw	Vis	Schraube	Tornillo
-	11701721	2	Dado	Nut	Ecrou	Mutter	Tuerca
-	12034571	97	Rosetta	Lock washer	Rondelle frein	Federring	Arandela grower
-	12034671	6	Rosetta	Lock washer	Rondelle frein	Federring	Arandela grower
-	12035670	48	Rosetta	Lock washer	Rondelle frein	Federring	Arandela grower
			000120356710 (48)				
-	15896221	44	Dado	Nut	Ecrou	Mutter	Tuerca
-	16043424	14	Vite	Screw	Vis	Schraube	Tornillo
-	16043624	3	Vite	Screw	Vis	Schraube	Tornillo
-	16100824	15	Dado	Nut	Ecrou	Mutter	Tuerca
-	16104121	2	Dado	Nut	Ecrou	Mutter	Tuerca
-	300063527	1	Pomello	Knob	Pommeau	Knopf	Pomo
			003234156505 (1)				
-	320694450	1	Briglia ancoraggio	Bridle	Bride	Zaumzeug	Brida
-	320694550	1	Perno	Pin	Goupille	Bolzen	Pasador
-	321825650	1	Parete	Wall	Paroi	Wand	Pared
-	321825850	1	Parete	Wall	Paroi	Wand	Pared
-	321826150	1	Briglia	Bridle	Bride	Spannband	Brida
-	321848850	1	Divisore	Divider	Diviseur	Abteiler	Divisor
-	321848950	1	Spina	Dowel	Plot	Zylinderstift	Centraje
-	321850150	1	Parete	Wall	Paroi	Wand	Pared
-	321850250	1	Parete	Wall	Paroi	Wand	Pared

Pulitura
Guard
Protection
Schutzblech
Limpieza

MTB "L" - L 626

22.07.1

Elevatore recupero (normale) (raccordo inferiore)
Tailings elevator (normal)
Elevateur a otons (normale)
Ueberkehrelevator (normal)
Caja elevador retorno (normal)

Laverda\22.07p2.L626mcs.png

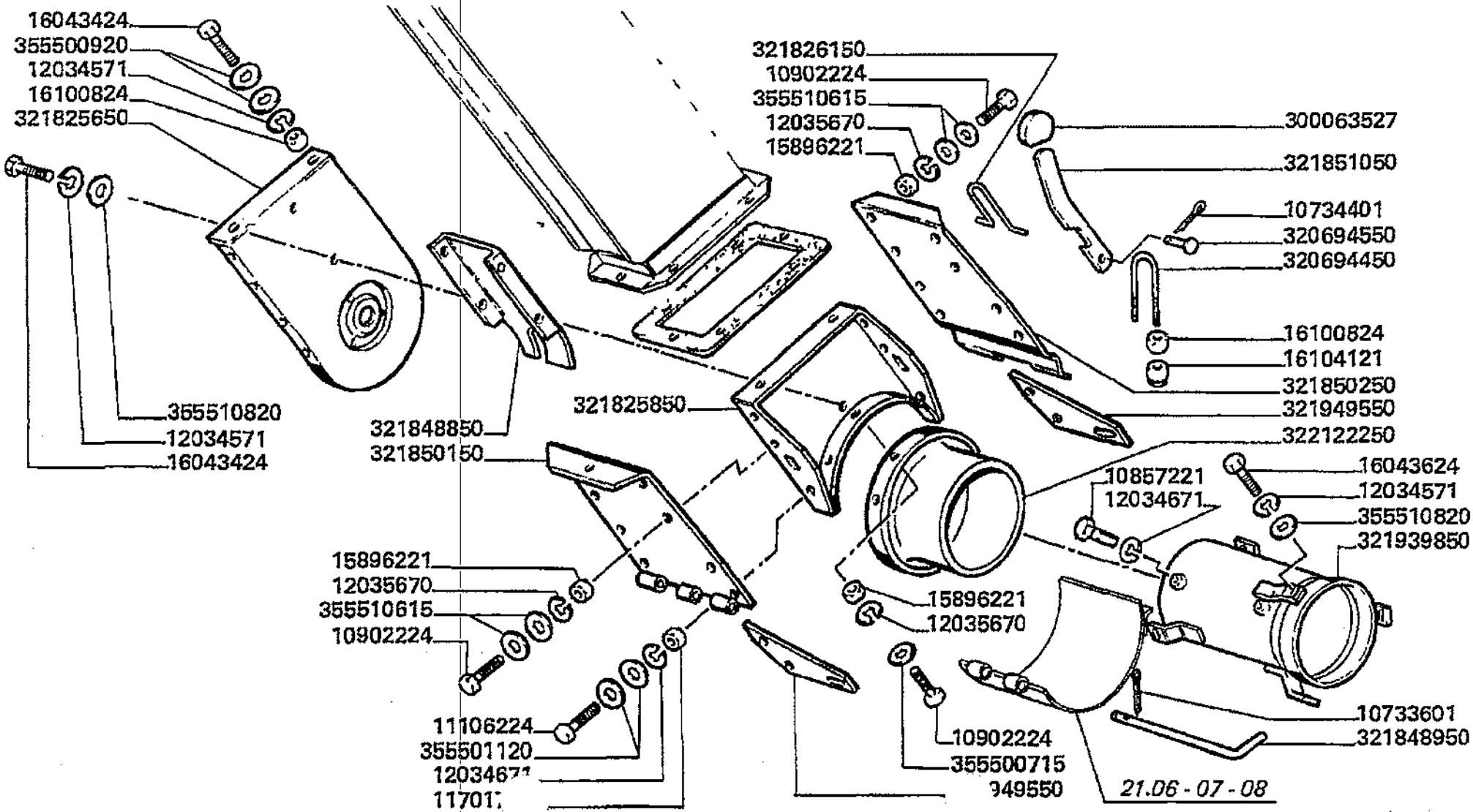

Pulitura
Guard
Protection
Schutzblech
Limpieza

22.07.1

Elevatore recupero (normale) (raccordo inferiore)
Tailings elevator (normal)
Elevateur a otons (normale)
Ueberkehrelevator (normal)
Caja elevador retorno (normal)

MTB "L" - L 626

Laverda\22.07p2.L626mcs.png

			Italiano	Inglese	Francese	Tedesco	Spagnolo
-	321851050	1	Leva	Lever	Levier	Hebel	Palanca
-	321939850	1	Tubo	Pipe	Canalisation	Rohrleitung	Cano
-	321949550	2	Piastra fissaggio	Plate retaining	Plaque	Kemmplatte	Placa de sujecion
-	322122250	1	Raccordo	Union	Raccord	Verschraubung	Racor
-	355500715	38	Rondella	Washer	Rondelle	Unterlegscheibe	Arandela
-	355500920	8	Rondella	Washer	Rondelle	Unterlegscheibe	Arandela
-	355501120	4	Rondella	Washer	Rondelle	Unterlegscheibe	Arandela
-	355510615	36	Rondella	Washer	Rondelle	Unterlegscheibe	Arandela
-	355510820	11	Rondella	Washer	Rondelle	Unterlegscheibe	Arandela

Pulitura
Guard
Protection
Schutzblech
Limpieza

MT8 "L" - L 626

22.07.2

Elevatore recupero (normale) (catena)
Tailings elevator (normal)
Elevateur a otons (normale)
Ueberkehrelevator (normal)
Caja elevador retorno (normal)

Laverda\22.07p3.L626mcs.png

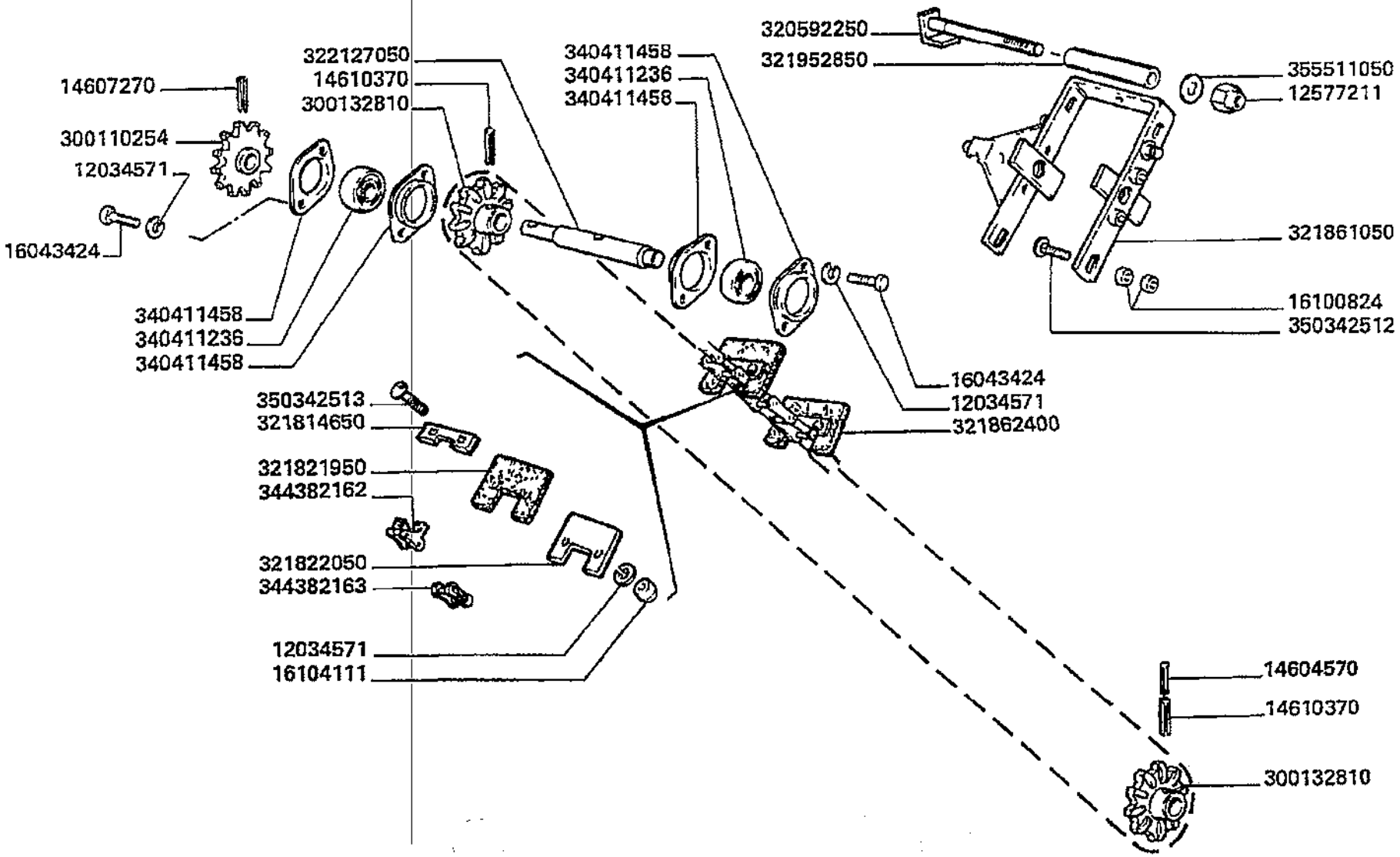

Pulitura
Guard
Protection
Schutzblech
Limpieza

MTB "L" - L 626

22.07.2

Elevatore recupero (normale) (catena)
Tailings elevator (normal)
Elevateur a otons (normale)
Ueberkehrelevator (normal)
Caja elevador retorno (normal)

Laverda\22.07p3.L626mcs.png

			Italiano	Inglese	Francese	Tedesco	Spagnolo
-	12034571	97	Rosetta	Lock washer	Rondelle frein	Federring	Arandela grower
-	12577211	2	Dado	Nut	Ecrou	Mutter	Tuerca
-	14604570	1	Spina elastica	Plug	Goupille elastique	Stecker	Enchufe
-	14607270	2	Spina elastica	Plug	Goupille elastique	Stecker	Enchufe
-	14610370	2	Spina elastica	Plug	Goupille elastique	Stecker	Enchufe
-	16043424	14	Vite	Screw	Vis	Schraube	Tornillo
-	16100824	15	Dado	Nut	Ecrou	Mutter	Tuerca
-	16104111	70	Dado	Nut	Ecrou	Mutter	Tuerca
-	300110254	2	Ingranaggio	Gear	Pignon	Zahnrad	Engranaje
-	300132810	2	Ingranaggio	Gear	Pignon	Zahnrad	Engranaje
			003001328103 (2)				
-	320592250	1	Perno	Pin	Goupille	Bolzen	Pasador
-	321814650	35	Riscontro	Strap	Patte de fixation	Lasche	Banda
-	321821950	35	Paletta	Paddle	Pale	Paddel	Espatula
-	321822050	35	Contro paletta	Against	Contre palette	Gegen	Contra
-	321861050	1	Tendicatena	Chain adjuster puller	Tendeur de chaine	Kettenspannrad	Cadena del dispositi
-	321862400	1	Catena	Chain	Chaine	Kette	Cadena
-	321952850	1	Distanziatore	Spacer	Entetoise	Distanzstueck	Distanciador
-	322127050	1	Albero	Shaft	Arbre	Welle	Arbol
-	340411236	3	Cuscinetto	Bearing	Roulement	Lager	Coijnete de bolas
-	340411458	4	Flangia	Flange	Flasque	Flansch	Pletina
-	344382162	35	Maglia giunzione	Connecting link	Maillon de jonction	Kettenschloss	Eslabon
-	344382163	1	Maglia giunzione	Connecting link	Maillon de jonction	Kettenschloss	Eslabon
-	350342512	2	Vite	Screw	Vis	Schraube	Tornillo
-	350342513	70	Vite	Screw	Vis	Schraube	Tornillo
-	355511050	1	Rondella	Washer	Rondelle	Unterlegscheibe	Arandela

Pulitura
Guard
Protection
Schutzblech
Limpieza

MTB "L" - L 626

22.07.3

Elevatore recupero (normale) controllo recupero)
Tailings elevator (normal)
Elevateur a otons (normale)
Ueberkehrelevator (normal)
Caja elevador retorno (normal)

Laverda\22.07p4.L626mcs.png

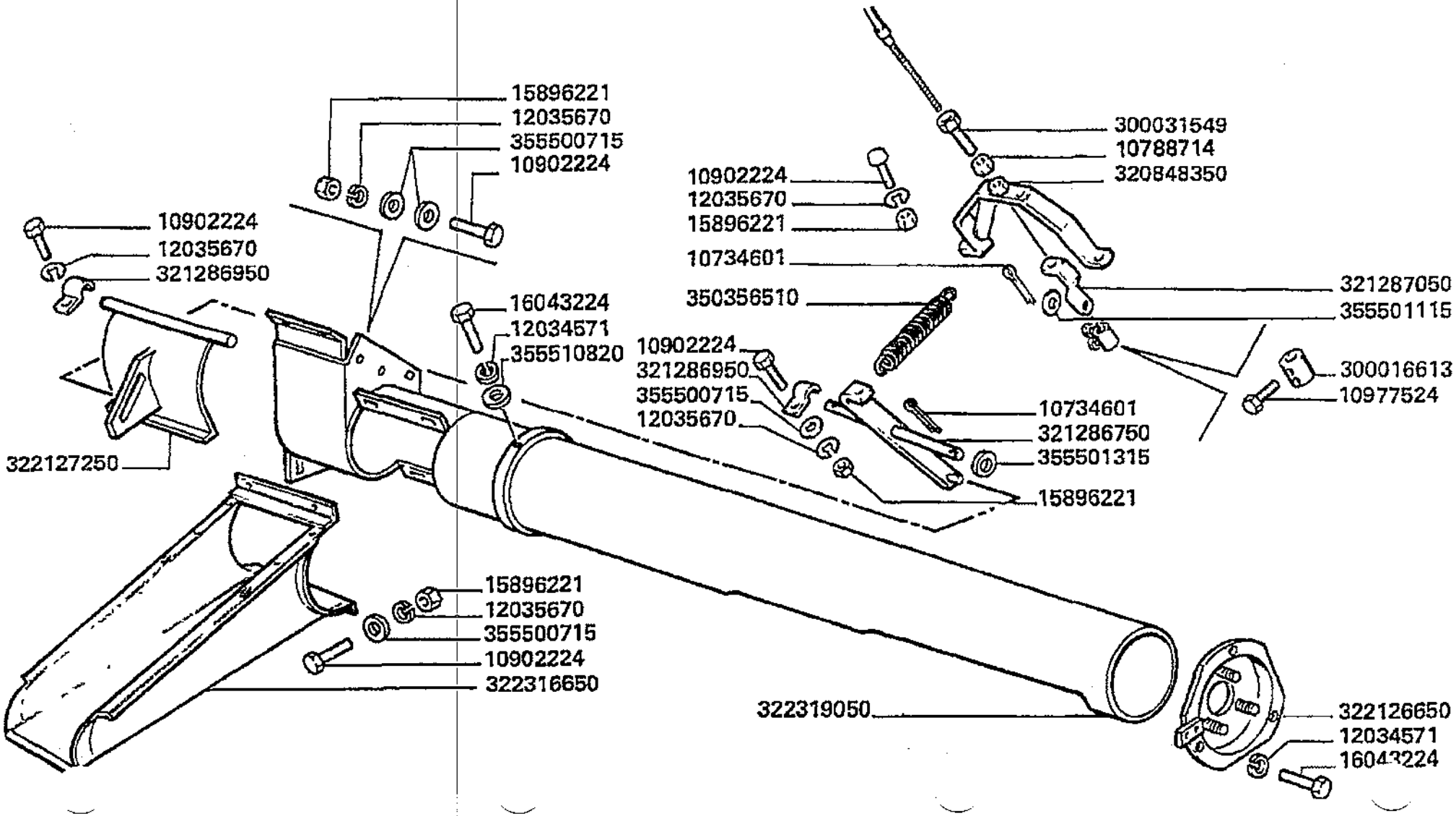

Pulitura
Guard
Protection
Schutzblech
Limpieza

MTB "L" - L 626

22.07.3

Elevatore recupero (normale) controllo recupero)
Tailings elevator (normal)
Elevateur a otons (normale)
Ueberkehrelevator (normal)
Caja elevador retorno (normal)

Laverda\22.07p4.L626mcs.png

			Italiano	Inglese	Francese	Tedesco	Spagnolo
-	10734601	3	Copiglia	Linch pin	Goupille ferguson	Vorstecker	Pasador para eje
-	10788714	1	Dado	Nut	Ecrou	Mutter	Tuerca
-	10902224	40	Vite	Screw	Vis	Schraube	Tornillo
-	10977524	2	Vite	Screw	Vis	Schraube	Tornillo
-	12034571	97	Rosetta	Lock washer	Rondelle frein	Federring	Arandela grower
-	12035670	48	Rosetta	Lock washer	Rondelle frein	Federring	Arandela grower
			● 000120356710 (48)				
-	15896221	44	Dado	Nut	Ecrou	Mutter	Tuerca
-	16043224	4	Vite	Screw	Vis	Schraube	Tornillo
-	300016613	1	Morsetto	Connector	Borne	Doppelnippel	Conector
-	300031549	1	Vite	Screw	Vis	Schraube	Tornillo
-	320848350	1	Staffa	Stirrup	Etrier	Buegel	Estribo
-	321286750	1	Bilanciere	Counter weight	Contrepoids	Gegengewicht	Contrapeso
-	321286950	4	Briglia	Bridle	Bride	Spannband	Brida
-	321287050	1	Squadretta	Bracket, supporting	Equerre	Schalter,autom.ausloesen	Pieza de apoyo
-	322126650	1	Supporto coclea	Support	Support vis	Traeger	Soporte
-	322127250	1	Sportello	Lid	Trappe	Klappe	Tapa
-	322316650	1	Canaletta	Trough tube	Dessus d'habillage	Uebergangsstueck	Teja
-	322319050	1	Lamiera	Plate	Plaque	Platte	Plato
-	350356510	1	Molla	Spring	Ressort	Feder	Accionador
-	355500715	38	Rondella	Washer	Rondelle	Unterlegscheibe	Arandela
-	355501115	2	Rondella	Washer	Rondelle	Unterlegscheibe	Arandela
-	355501315	2	Rondella	Washer	Rondelle	Unterlegscheibe	Arandela
-	355510820	11	Rondella	Washer	Rondelle	Unterlegscheibe	Arandela

Pulitura
Guard
Protection
Schutzblech
Limpieza

22.07.4

Elevatore recupero (normale) (coclea)
Tailings elevator (normal)
Levateur a otons (normale)
Ueberkehrelevator (normal)
Caja elevador retorno (normal)

MTB "L" - L 626

Laverda\22.07p5.L626mcs.png

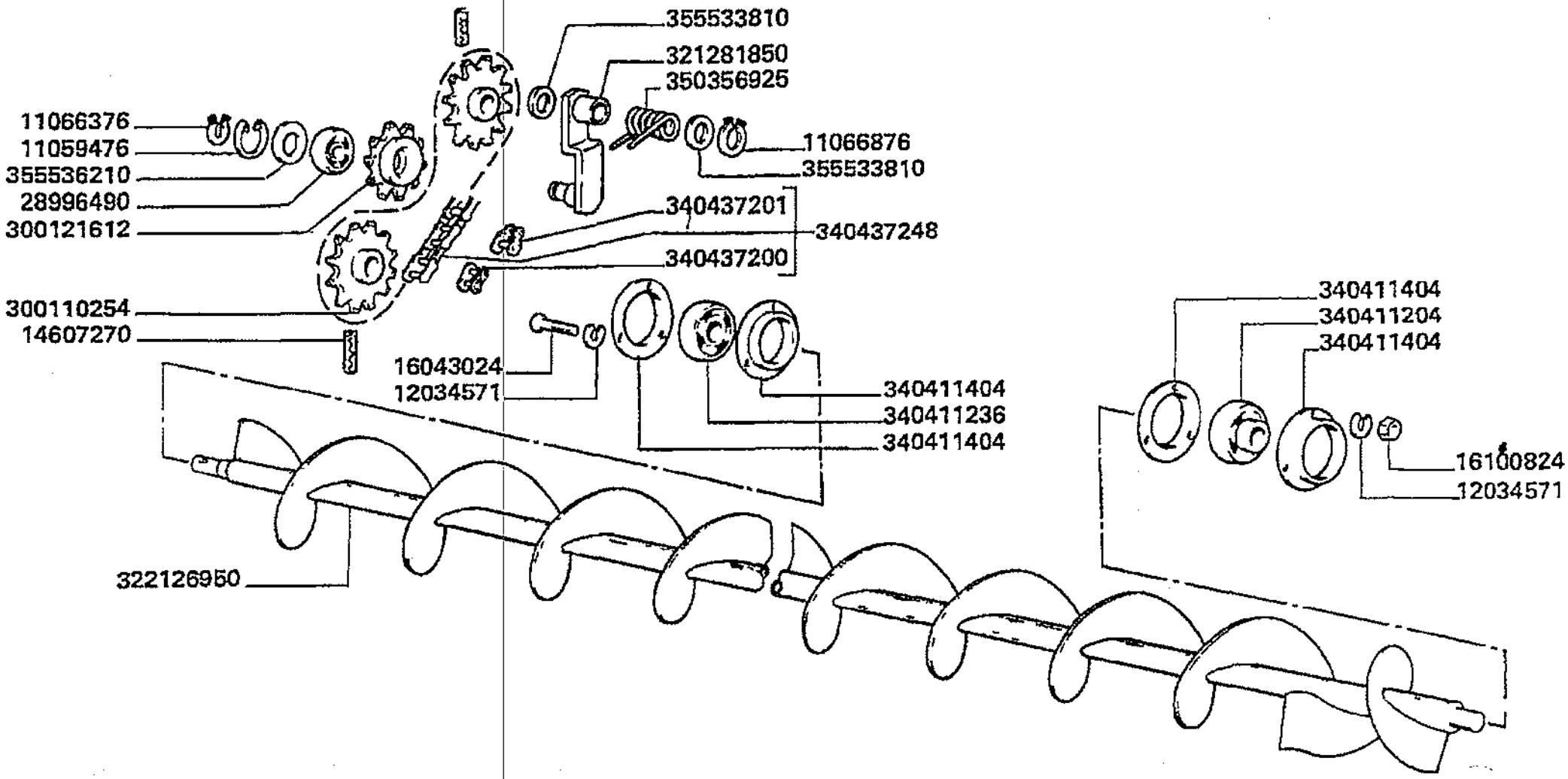

Pulitura
Guard
Protection
Schutzblech
Limpieza

MTB "L" - L 626

22.07.4

Elevatore recupero (normale) (coclea)
Tailings elevator (normal)
Levateur a otons (normale)
Ueberkehrelevator (normal)
Caja elevador retorno (normal)

Laverda\22.07p5.L626mcs.png

			Italiano	Inglese	Francese	Tedesco	Spagnolo
-	11059476	1	Anello elastico	Spring lockwasher	Circlips	Ring	Anillo
-	11066376	1	Anello elastico	Spring lockwasher	Circlips	Ring	Anillo
-	11066876	1	Anello elastico	Spring lockwasher	Circlips	Ring	Anillo
-	12034571	97	Rosetta	Lock washer	Rondelle frein	Federring	Arandela grower
-	14607270	2	Spina elastica	Plug	Goupille elastique	Stecker	Enchufe
-	16043024	3	Vite	Screw	Vis	Schraube	Tornillo
-	16100824	15	Dado	Nut	Ecrou	Mutter	Tuerca
-	28996490	1	Cuscinetto	Bearing	Roulement	Lager	Coijnete de bolas
-	300110254	2	Ingranaggio	Gear	Pignon	Zahnrad	Engranaje
-	300121612	1	Tendicatena	Chain adjuster puller	Tendeur de chaine	Kettenspannrad	Cadena del dispositi
			003232915500 (1)				
-	321281850	1	Tendicatena	Chain adjuster puller	Tendeur de chaine	Kettenspannrad	Cadena del dispositi
-	322126950	1	Coclea	Auger	Vis sans fin	Foerderschnecke	Sinfin
-	340411204	1	Cuscinetto	Bearing	Roulement	Lager	Coijnete de bolas
-	340411236	3	Cuscinetto	Bearing	Roulement	Lager	Coijnete de bolas
-	340411404	4	Coppia flangie	Flange couple	Couple de flasques	Flaschpaarung	Pareja platina
-	340437200	1	Maglia giunzione	Connecting link	Maillon de jonction	Kettenschloss	Eslabon
			003278401250 (1)				
-	340437201	1	Falsa maglia	Chain plate	Faux maillon	Platte	Placa
			003278401290 (1)				
-	340437248	1	Catena asa	Chain asa	Chaine asa	Kette asa	Cadena asa
-	350356925	1	Molla	Spring	Ressort	Feder	Accionador
-	355533810	2	Rondella	Washer	Rondelle	Unterlegscheibe	Arandela
-	355536210	1	Rondella	Washer	Rondelle	Unterlegscheibe	Arandela

Pulitura
Guard
Protection
Schutzblech
Limpieza

MTB "L" - L 626

22.07.5

Elevatore recupero (normale) (comando controllo)
Tailings elevator (normal)
Elevateur a otons (normale)
Ueberkehrelevator (normal)
Caja elevador retorno (normal)

Laverda\22.07p6.L626mcs.png

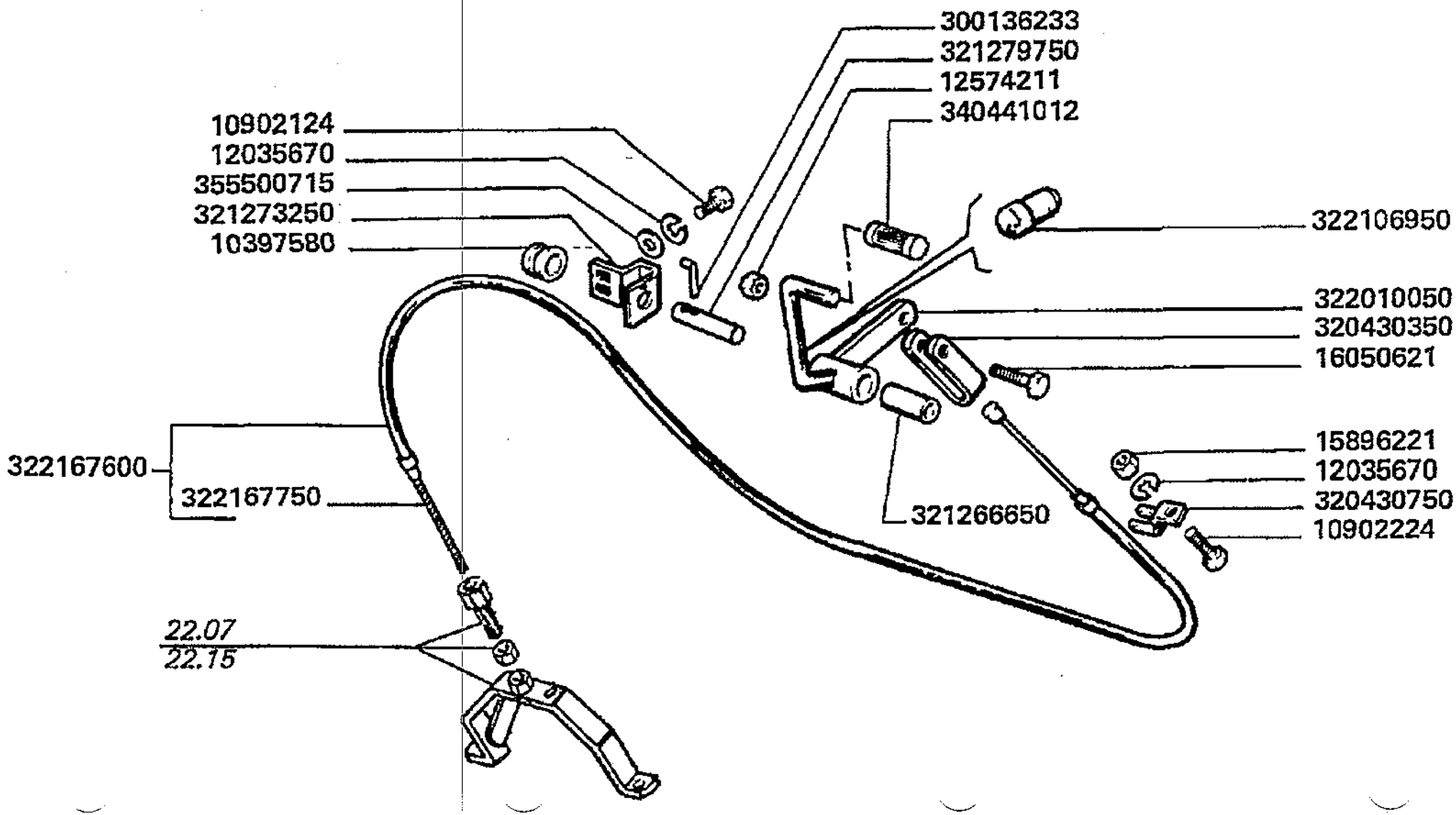

Pulitura
Guard
Protection
Schutzblech
Limpieza

22.07.5

Elevatore recupero (normale) (comando controllo)
Tailings elevator (normal)
Elevateur a otons (normale)
Ueberkehrelevator (normal)
Caja elevador retorno (normal)

MTB "L" - L 626

Laverda\22.07p6.L626mcs.png

			Italiano	Inglese	Francese	Tedesco	Spagnolo
-	10397580	1	Anello	Ring	Anneau	Ring	Aro
-	10902124	8	Vite	Screw	Vis	Schraube	Tornillo
-	10902224	40	Vite	Screw	Vis	Schraube	Tornillo
-	12035670	48	Rosetta	Lock washer	Rondelle frein	Federring	Arandela grower
			000120356710 (48)				
-	12574211	1	Dado	Nut	Ecrou	Mutter	Tuerca
-	15896221	44	Dado	Nut	Ecrou	Mutter	Tuerca
-	16050621	1	Vite	Screw	Vis	Schraube	Tornillo
-	300136233	1	Spina	Dowel	Plot	Zylinderstift	Centraje
-	320430350	1	Briglia	Bridle	Bride	Spannband	Brida
-	320430750	1	Squadretta	Bracket, supporting	Equerre	Schalter,autom.ausloesen	Pieza de apoyo
-	321266650	1	Boccola	Bush	Bague	Buchse	Casquillo
-	321273250	1	Supporto	Support	Support	Lagerung	Dispos.de sosten
-	321279750	1	Perno	Pin	Goupille	Bolzen	Pasador
-	322010050	1	Pedale	Pedal	Pedale	Pedal	Pedal
-	322106950	1	Tappo	Plug	Bouchon	Verschl.stopfen	Tapon
-	322167600	1	Cavo	Cable	Cable	Kabel	Cable
-	322167750	1	Fune	Rope	Corde	Leine	Cordel
-	340441012	1	Copripedale di gomma	Pad,rubber pedal	Protection pedale	Fusshebelueberzug	Forro de caucho
-	355500715	38	Rondella	Washer	Rondelle	Unterlegscheibe	Arandela

Pulitura Guard Protection Schutzblech Limpieza	22.10	Ventilatore pag.1 Fan Ventilateur Geblaese Ventilador
MTB "L" - L 626		Laverda\22.10.L626mcs.png

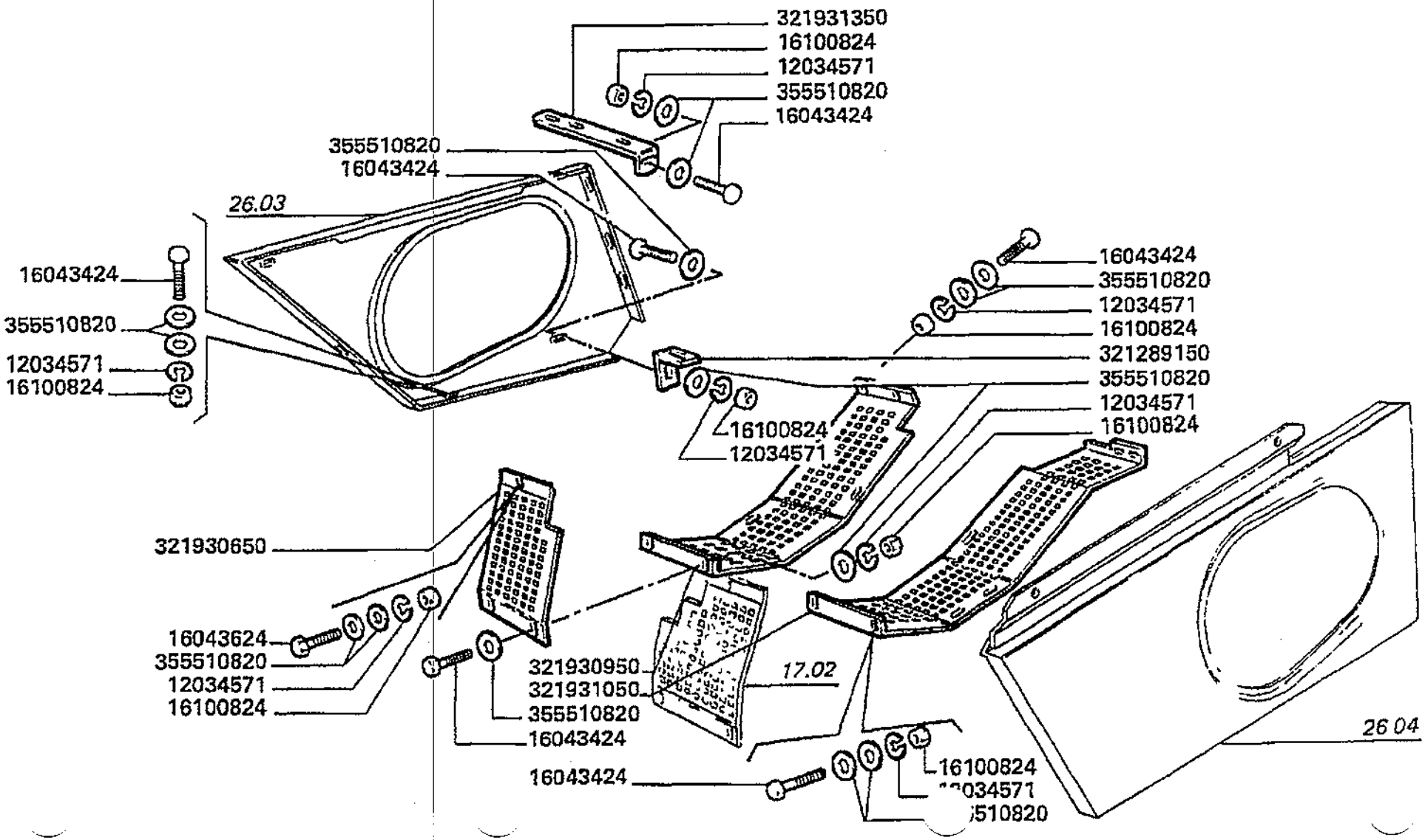

Pulitura
Guard
Protection
Schutzblech
Limpieza

22.10

Ventilatore pag.1
Fan
Ventilateur
Geblaese
Ventilador

MTB "L" - L 626

Laverda\22.10.L626mcs.png

			Italiano	Inglese	Francese	Tedesco	Spagnolo
-	12034571	83	Rosetta	Lock washer	Rondelle frein	Federring	Arandela grower
-	16043424	40	Vite	Screw	Vis	Schraube	Tornillo
-	16043624	7	Vite	Screw	Vis	Schraube	Tornillo
-	16100824	79	Dado	Nut	Ecrou	Mutter	Tuerca
-	321289150	1	Squadretta	Bracket, supporting	Equerre	Schalter,autom.ausloesen	Pieza de apoyo
-	321930650	1	Protezione	Shield	Protection	Schutz	Proteccion
-	321930950	1	Protezione	Shield	Protection	Schutz	Proteccion
-	321931050	1	Protezione	Shield	Protection	Schutz	Proteccion
-	321931350	1	Piatto appoggio	Base plate	Plaque de base	Grundplatte	Plato base
-	355510820	27	Rondella	Washer	Rondelle	Unterlegscheibe	Arandela

Pulitura
Guard
Protection
Schutzblech
Limpieza

MTB "L" - L 626

22.10.1

Ventilatore pag.2
Fan
Ventilateur
Geblaese
Ventilador

Laverda\22.10p2.L626mcs.png

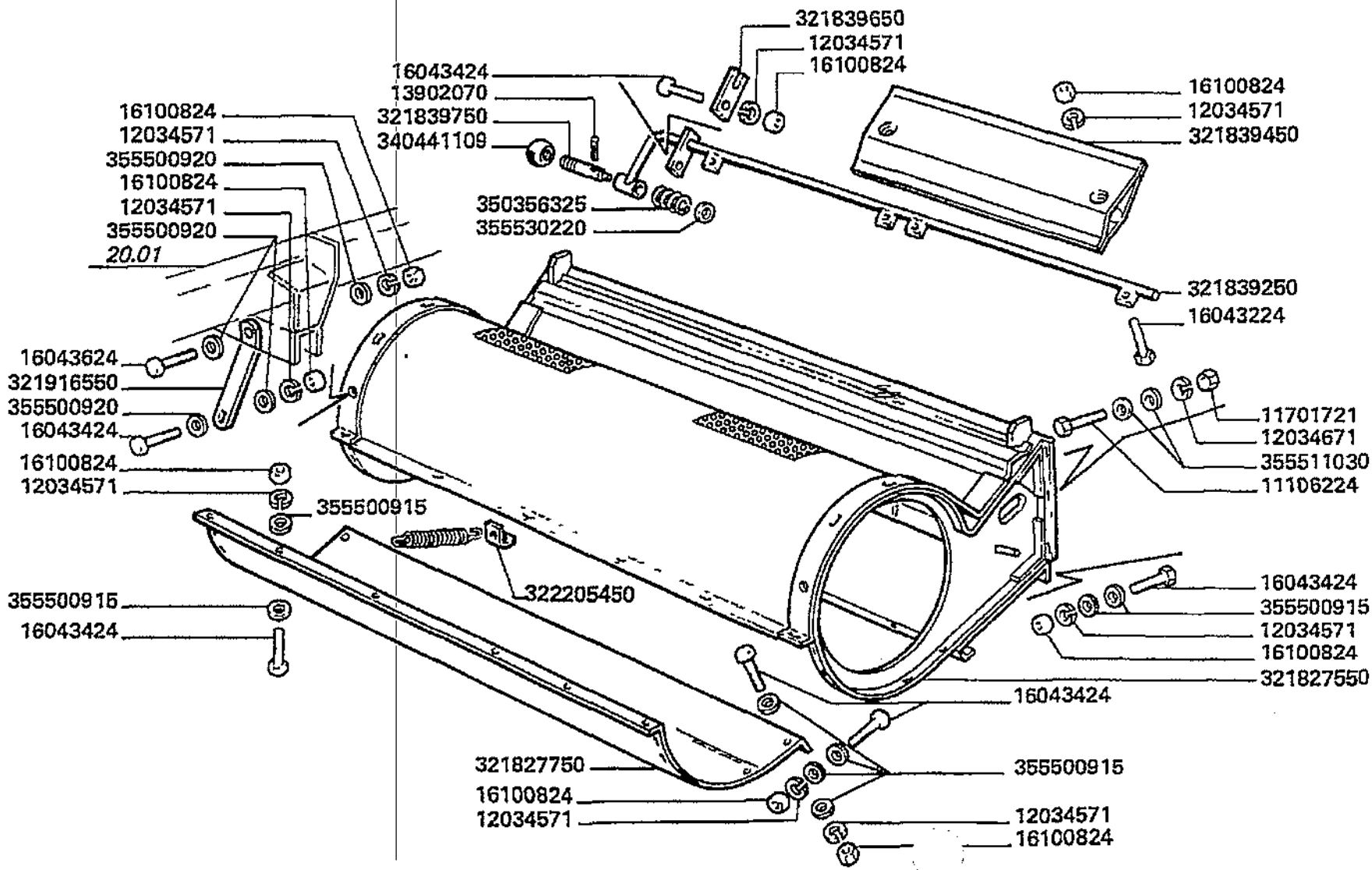

Pulitura
Guard
Protection
Schutzblech
Limpieza

MTB "L" - L 626

22.10.1

Ventilatore pag.2
Fan
Ventilateur
Geblaese
Ventilador

Laverda\22.10p2.L626mcs.png

			Italiano	Inglese	Francese	Tedesco	Spagnolo
-	11106224	6	Vite	Screw	Vis	Schraube	Tornillo
-	11701721	6	Dado	Nut	Ecrou	Mutter	Tuerca
-	12034571	83	Rosetta	Lock washer	Rondelle frein	Federring	Arandela grower
-	12034671	16	Rosetta	Lock washer	Rondelle frein	Federring	Arandela grower
-	13902070	1	Spina	Dowel	Plot	Zylinderstift	Centraje
-	16043224	4	Vite	Screw	Vis	Schraube	Tornillo
-	16043424	40	Vite	Screw	Vis	Schraube	Tornillo
-	16043624	7	Vite	Screw	Vis	Schraube	Tornillo
-	16100824	79	Dado	Nut	Ecrou	Mutter	Tuerca
-	321827550	1	Cassa ventilatore	Cashier	Caisse ventilateur	Kasse	Caja
-	321827750	1	Chiusura	Panel	Couvercle	Deckel	Cubierta
-	321839250	1	Asta	Rod	Tringle	Stange	Varilla
-	321839450	2	Deflettore	Deflector	Deflecteur	Ableitblech	Deflector
-	321839650	1	Piastrina	Plate	Plaquette	Plaettchen	Plaquita
-	321839750	1	Perno	Pin	Goupille	Bolzen	Pasador
-	321916550	2	Supporto	Support	Support	Lagerung	Dispos.de sosten
-	322205450	1	Squadretta	Bracket, supporting	Equerre	Schalter,autom.ausloesen	Pieza de apoyo
-	340441109	1	Impugnatura	Handle grip	Pommeau	Kugelgriff	Perilla
-	350356325	1	Molla	Spring	Ressort	Feder	Accionador
-	355500915	52	Rondella	Washer	Rondelle	Unterlegscheibe	Arandela
-	355500920	8	Rondella	Washer	Rondelle	Unterlegscheibe	Arandela
-	355511030	22	Rondella	Washer	Rondelle	Unterlegscheibe	Arandela
-	355530220	1	Rondella	Washer	Rondelle	Unterlegscheibe	Arandela

Pulitura Guard Protection Schutzblech Limpieza	22.10.2	Ventilatore pag.3 Fan Ventilateur Geblaese Ventilador
MTB "L" - L 626		Laverda\22.10p3.L626mcs.png

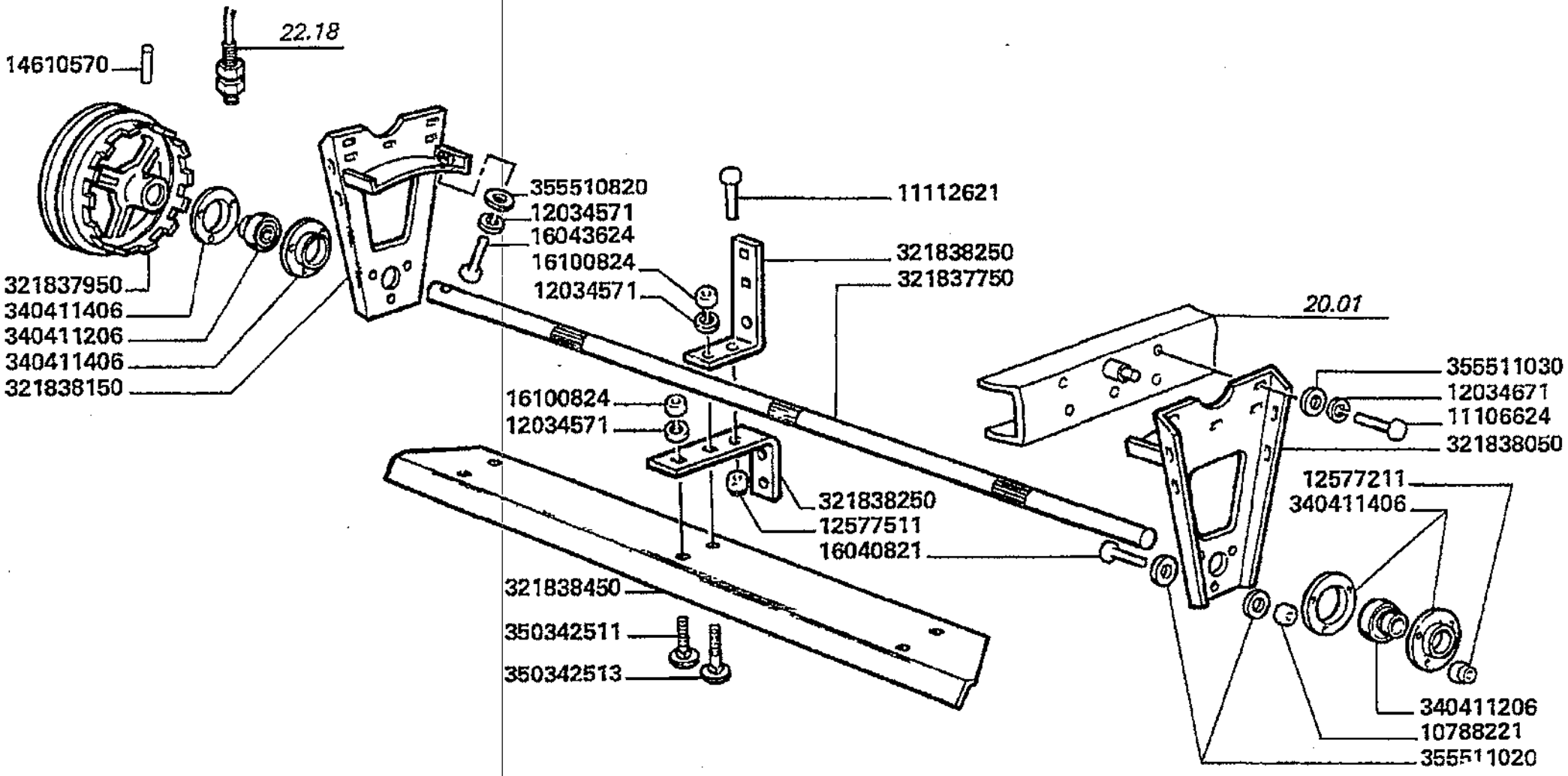

Pulitura
Guard
Protection
Schutzblech
Limpieza

22.10.2

Ventilatore pag.3
Fan
Ventilateur
Geblaese
Ventilador

MTB "L" - L 626

Laverda\22.10p3.L626mcs.png

			Italiano	Inglese	Francese	Tedesco	Spagnolo
-	10788221	6	Dado	Nut	Ecrou	Mutter	Tuerca
-	11106624	10	Vite	Screw	Vis	Schraube	Tornillo
-	11112621	16	Vite	Screw	Vis	Schraube	Tornillo
-	12034571	83	Rosetta	Lock washer	Rondelle frein	Federring	Arandela grower
-	12034671	16	Rosetta	Lock washer	Rondelle frein	Federring	Arandela grower
-	12577211	6	Dado	Nut	Ecrou	Mutter	Tuerca
-	12577511	16	Dado	Nut	Ecrou	Mutter	Tuerca
-	14610570	1	Spina elastica	Plug	Goupille elastique	Stecker	Enchufe
-	16040821	6	Vite	Screw	Vis	Schraube	Tornillo
-	16043624	7	Vite	Screw	Vis	Schraube	Tornillo
-	16100824	79	Dado	Nut	Ecrou	Mutter	Tuerca
-	321837750	1	Albero	Shaft	Arbre	Welle	Arbol
-	321837950	1	Puleggia	Pulley	Poulie	Riemenscheibe	Polea
-	321838050	1	Supporto	Support	Support	Lagerung	Dispos.de sosten
-	321838150	1	Supporto	Support	Support	Lagerung	Dispos.de sosten
-	321838250	16	Razza	Spoke	Rayon	Speiche	Rayo
-	321838450	4	Pala	Shovel	Soc cultivateur	Schaufel	Pala
-	340411206	2	Cuscinetto	Bearing	Roulement	Lager	Coijnete de bolas
-	340411406	4	Coppia flangie	Flange couple	Couple de flasques	Flaschpaarung	Pareja platina
-	350342511	16	Vite	Screw	Vis	Schraube	Tornillo
-	350342513	16	Vite	Screw	Vis	Schraube	Tornillo
-	355510820	27	Rondella	Washer	Rondelle	Unterlegscheibe	Arandela
-	355511020	12	Rondella	Washer	Rondelle	Unterlegscheibe	Arandela
-	355511030	22	Rondella	Washer	Rondelle	Unterlegscheibe	Arandela

Pulitura
Guard
Protection
Schutzblech
Limpieza

MTB "L" - L 626

22.11

Variatore ventilatore
Fan variator
Variateur ventilateur
Gebiaese variator
Variador del ventilador

Laverda\22.11.L626mcs.png

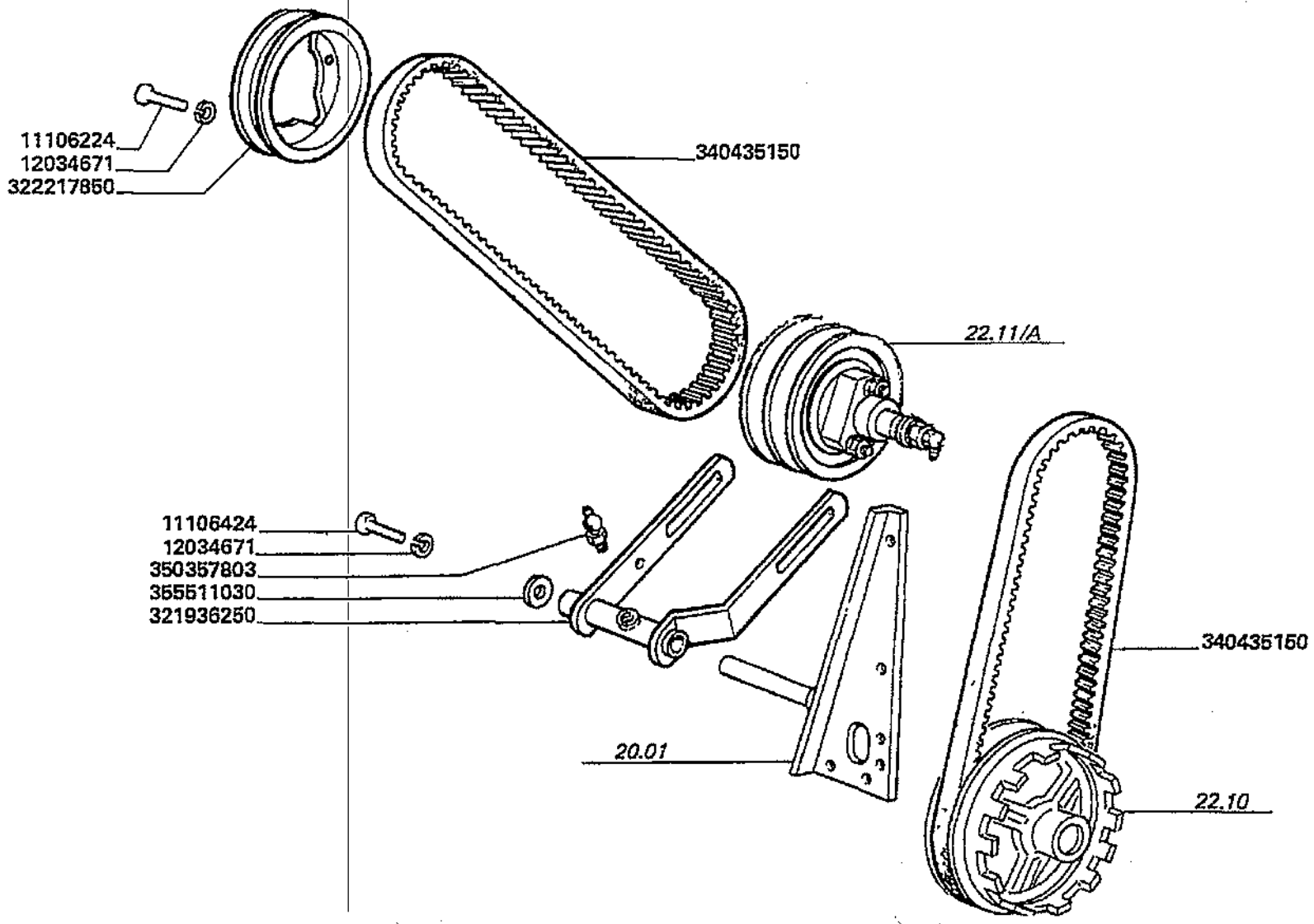

Pulitura
Guard
Protection
Schutzblech
Limpieza

22.11

Variatore ventilatore
Fan variator
Variateur ventilateur
Geblaese variator
Variador del ventilador

MTB "L" - L 626

Laverda\22.11.L626mcs.png

			Italiano	Inglese	Francese	Tedesco	Spagnolo
-	11106224	3	Vite	Screw	Vis	Schraube	Tornillo
-	11106424	1	Vite	Screw	Vis	Schraube	Tornillo
-	12034671	4	Rosetta	Lock washer	Rondelle frein	Federring	Arandela grower
-	321936250	1	Forcella	Yoke	Chape articulat	Gelenkgabel	Yugo
-	322217850	1	Puleggia	Pulley	Poulie	Riemenscheibe	Polea
-	340435150	2	Cinghia	Belt	Courroie	Riemen	Cinghia
-	350357803	1	Ingrassatore	Nipple, lube	Graisseur	Schmiernippel	Engrasador
-	355511030	1	Rondella	Washer	Rondelle	Unterlegscheibe	Arandela

Pulitura
Guard
Protection
Schutzblech
Limpieza

MTB "L" - L 626

22.11.1
.A

Elementi variatore ventilatore
Fan variator elements
Elements variateur ventilateur
Geblaese variatorelemente
Elementos variador del ventilador

Laverda\22.11_A.L626mcs.png

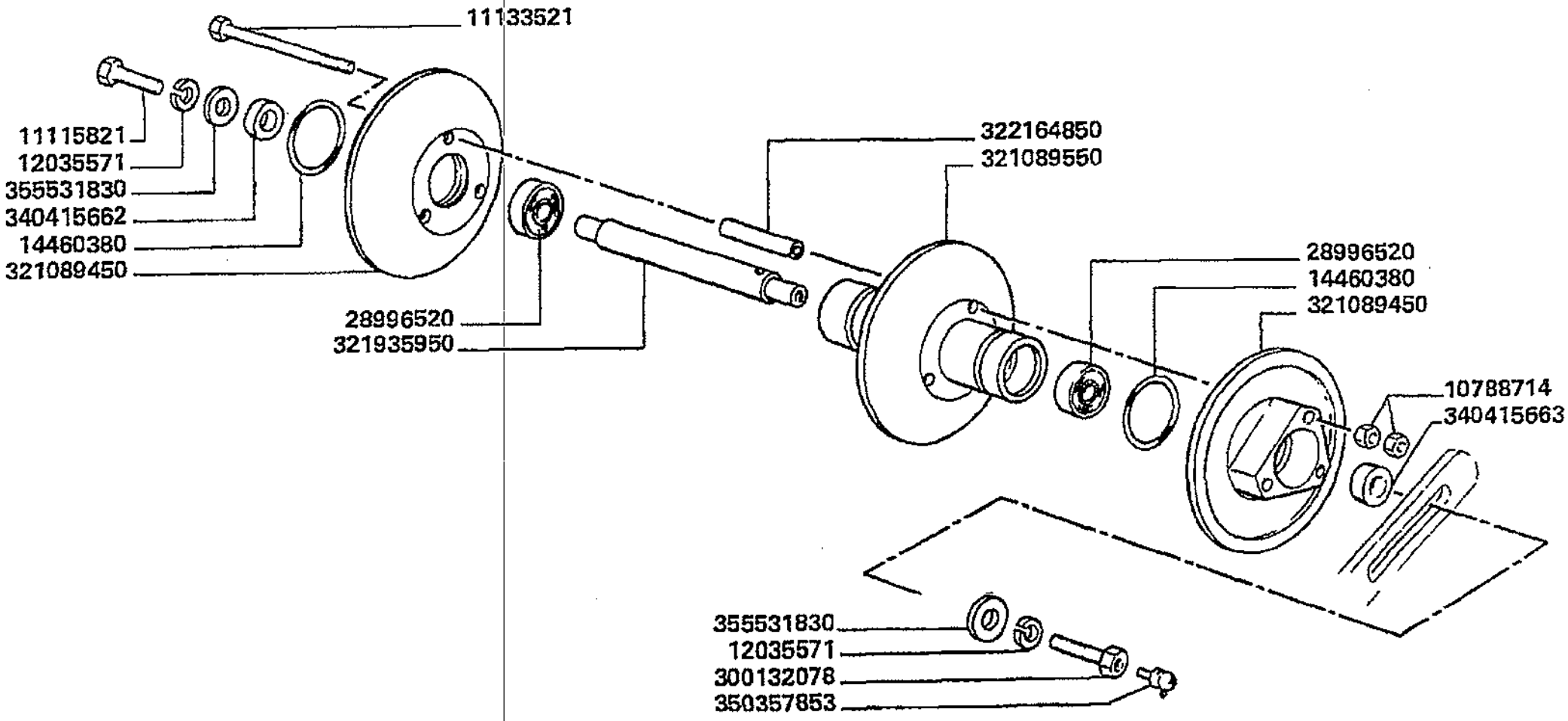

Pulitura
Guard
Protection
Schutzblech
Limpieza

MTB "L" - L 626

22.11.1
.A

Elementi variatore ventilatore
Fan variator elements
Elements variateur ventilateur
Geblaese variatorelemente
Elementos variador del ventilador

Laverda\22.11_A.L626mcs.png

			Italiano	Inglese	Francese	Tedesco	Spagnolo
-	10788714	6	Dado	Nut	Ecrou	Mutter	Tuerca
-	11115821	1	Vite	Screw	Vis	Schraube	Tornillo
-	11133521	3	Vite	Screw	Vis	Schraube	Tornillo
-	12035571	2	Rosetta	Lock washer	Rondelle frein	Federring	Arandela grower
-	14460380	2	O-ring	O-ring	Joint thorique	Dichtring	Junta hermetica
-	28996520	2	Cuscinetto	Bearing	Roulement	Lager	Coijnete de bolas
-	300132078	1	Vite	Screw	Vis	Schraube	Tornillo
-	321089450	2	Disco	Disc	Disque	Scheibe	Disco
-	321089550	1	Disco	Disc	Disque	Scheibe	Disco
-	321935950	1	Albero	Shaft	Arbre	Welle	Arbol
-	322164850	3	Distanziatore	Spacer	Entetoise	Distanzstueck	Distanciador
-	340415662	1	Boccola	Bush	Bague	Buchse	Casquillo
-	340415663	1	Boccola	Bush	Bague	Buchse	Casquillo
-	350357853	1	Ingrassatore	Nipple, lube	Graisseur	Schmiernippel	Engrasador
-	355531830	2	Rondella	Washer	Rondelle	Unterlegscheibe	Arandela

Pulitura
Guard
Protection
Schutzblech
Limpieza

MTB "L" - L 626

22.14

Elevatore grano (antiusura) (cassa)
Grain elevator (anthwear)
Elevateur grains (antiusure)
Kornelevator (verschleissfreier)
Elevador de grano (antes usura)

Laverda\22.14.L626mcs.png

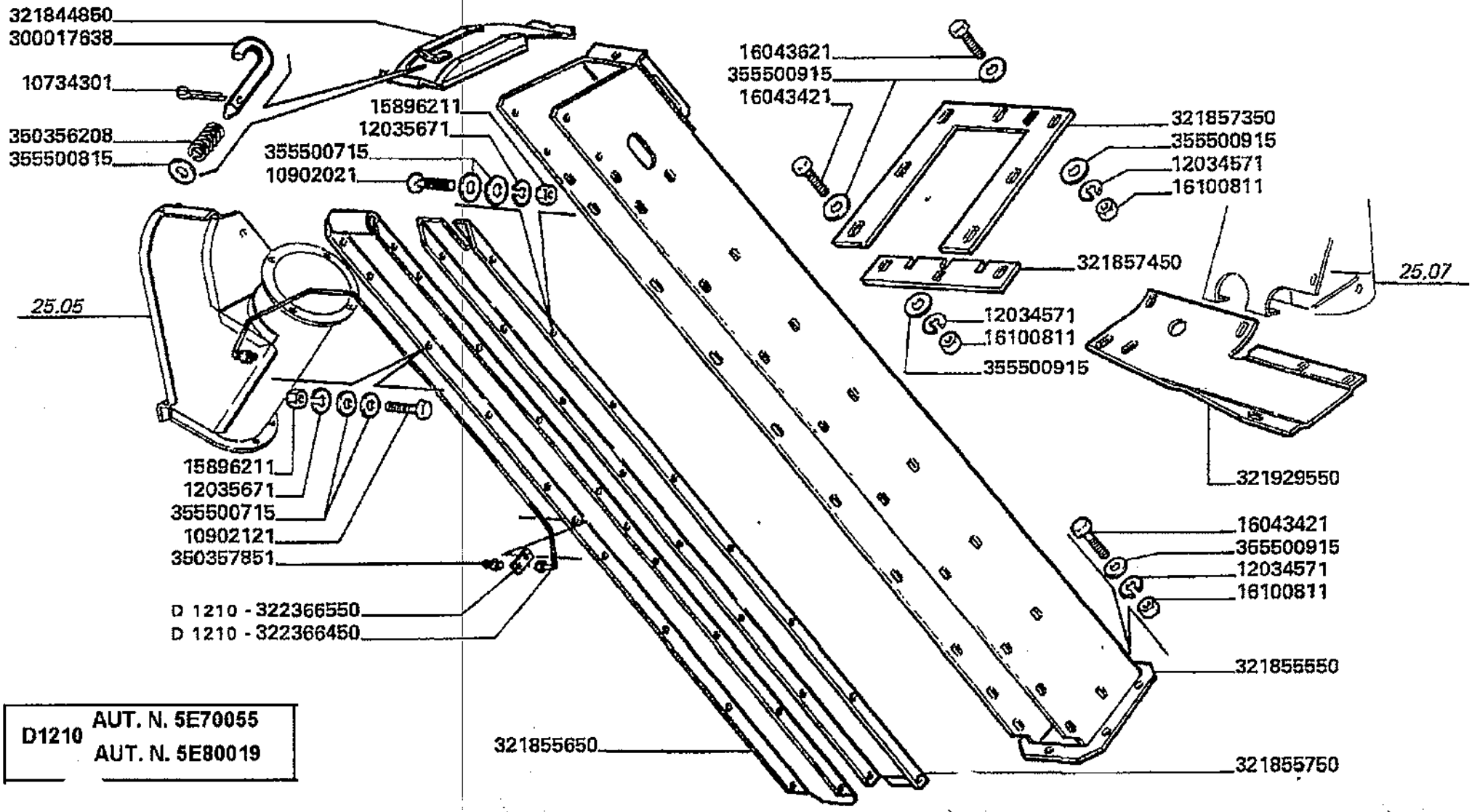

D1210 AUT. N. 5E70055
AUT. N. 5E80019

Pulitura
Guard
Protection
Schutzblech
Limpieza

MTB "L" - L 626

22.14

Elevatore grano (antiusura) (cassa)
Grain elevator (anthwear)
Elevateur grains (antiusure)
Kornelevator (verschleissfreier)
Elevador de grano (antes usura)

Laverda\22.14.L626mcs.png

			Italiano	Inglese	Francese	Tedesco	Spagnolo
-	10734301	1	Copiglia	Linch pin	Gouplle ferguson	Vorstecker	Pasador para eje
-	10902121	32	Vite	Screw	Vis	Schraube	Tornillo
-	10902221	21	Vite	Screw	Vis	Schraube	Tornillo
-	11106221	2	Vite	Screw	Vis	Schraube	Tornillo
-	11106421	1	Vite	Screw	Vis	Schraube	Tornillo
-	11701711	2	Dado	Nut	Ecrou	Mutter	Tuerca
-	12034571	99	Rosetta	Lock washer	Rondelle frein	Federring	Arandela grower
-	12035671	53	Rosetta	Lock washer	Rondelle frein	Federring	Arandela grower
-	15896211	53	Dado	Nut	Ecrou	Mutter	Tuerca
-	16043221	6	Vite	Screw	Vis	Schraube	Tornillo
-	16043421	20	Vite	Screw	Vis	Schraube	Tornillo
-	16043621	3	Vite	Screw	Vis	Schraube	Tornillo
-	16044421	1	Vite	Screw	Vis	Schraube	Tornillo
-	16100811	29	Dado	Nut	Ecrou	Mutter	Tuerca
-	300017638	1	Chiavistello	Latch, bolt	Barillet	Klinke	Pestillo
-	321844850	1	Coperchio	Cover	Couvercle	Deckel	Tapadera
			000161008110 (2), 003232398500 (1), 003232399500 (1), 003503425100 (2), 003555208300 (2)				
-	321855550	1	Elevatore grano	Grain elevator	Elevateur grains	Kornelevator	Elevador de grano
-	321855650	1	Lamiera	Plate	Plaque	Platte	Plato
-	321855750	1	Lamiera	Plate	Plaque	Platte	Plato
-	321857350	1	Chiusura	Panel	Couvercle	Deckel	Cubierta
-	321857450	1	Chiusura	Panel	Couvercle	Deckel	Cubierta
-	321929550	1	Lamiera antiusura	Spring plate	Tole anti usure	Federplatte	Placa
-	322366450	1	Tubo rigido	Standpipe	Tube	Steigrohr	Tubo alimentador

Pulitura
Guard
Protection
Schutzblech
Limpieza

MTB "L" - L 626

22.14

Elevatore grano (antiusura) (cassa)
Grain elevator (anthwear)
Elevateur grains (antiusure)
Kornelevator (verschleissfreier)
Elevador de grano (antes usura)

Laverda\22.14.L626mcs.png

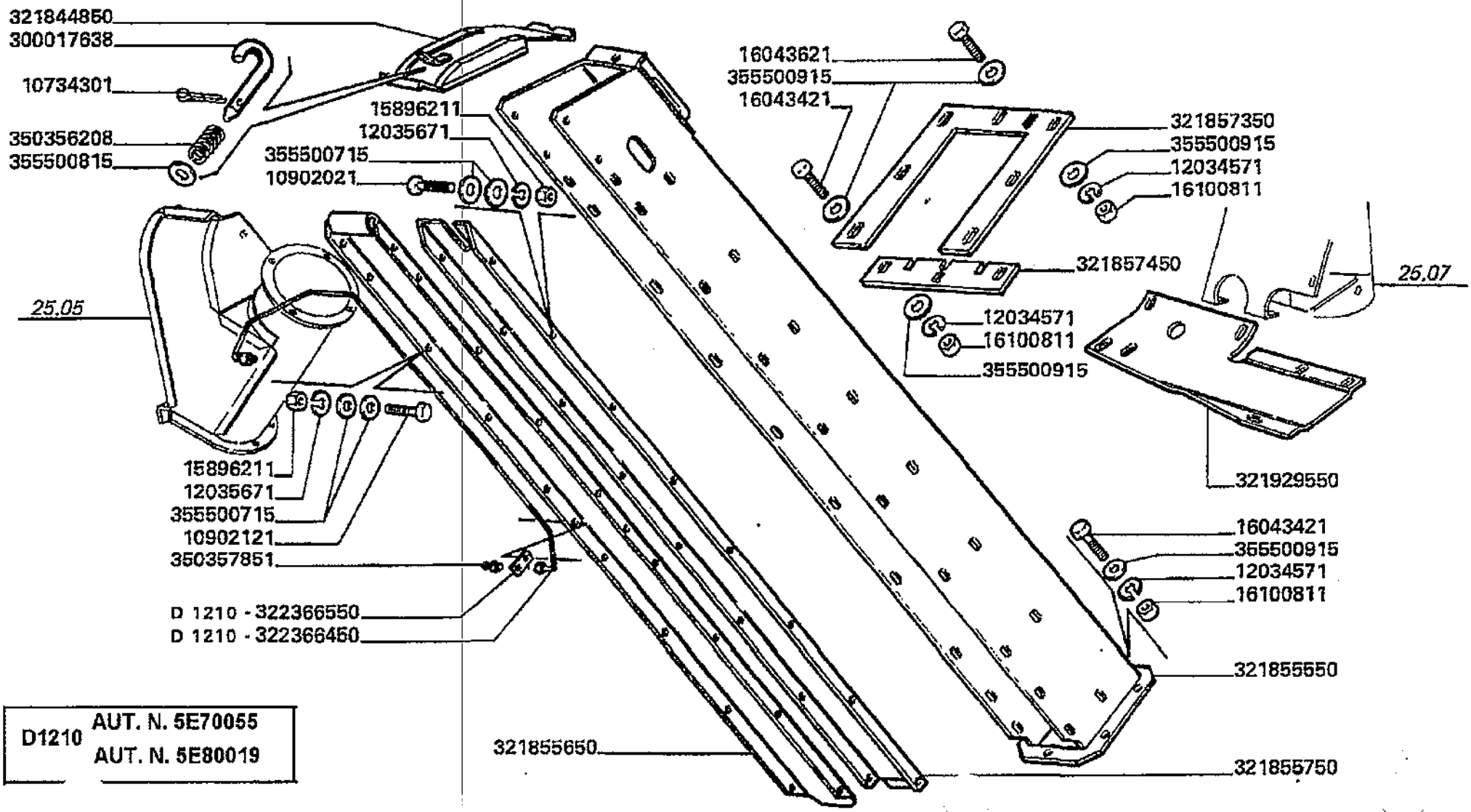

D1210 AUT. N. 5E70055
AUT. N. 5E80019

Pulitura
Guard
Protection
Schutzblech
Limpieza

22.14

Elevatore grano (antiusura) (cassa)
Grain elevator (anthwear)
Elevateur grains (antiusure)
Kornelevator (verschleissfreier)
Elevador de grano (antes usura)

MT8 "L" - L 626

Laverda\22.14.L626mcs.png

			Italiano	Inglese	Francese	Tedesco	Spagnolo
-	322366550	1	Piastrina	Plate	Plaquette	Plaettchen	Plaquita
-	350356208	1	Molla	Spring	Ressort	Feder	Accionador
-	350357851	1	Ingrassatore	Nipple, lube	Graisseur	Schmiernippel	Engrasador
-	355500715	69	Rondella	Washer	Rondelle	Unterlegscheibe	Arandela
-	355500815	1	Rondella	Washer	Rondelle	Unterlegscheibe	Arandela
-	355500915	26	Rondella	Washer	Rondelle	Unterlegscheibe	Arandela

Pulitura
Guard
Protection
Schutzblech
Limpieza

MTB "L" - L 626

22.14.1

Elevatore grano (antiusura) (raccordo inferiore)
Grain elevator (anthwear)
Elevateur grains (antiusure)
Kornelevator (verschleissfreier)
Elevador de grano (antes usura)

Laverda\22.14p2.L626mcs.png

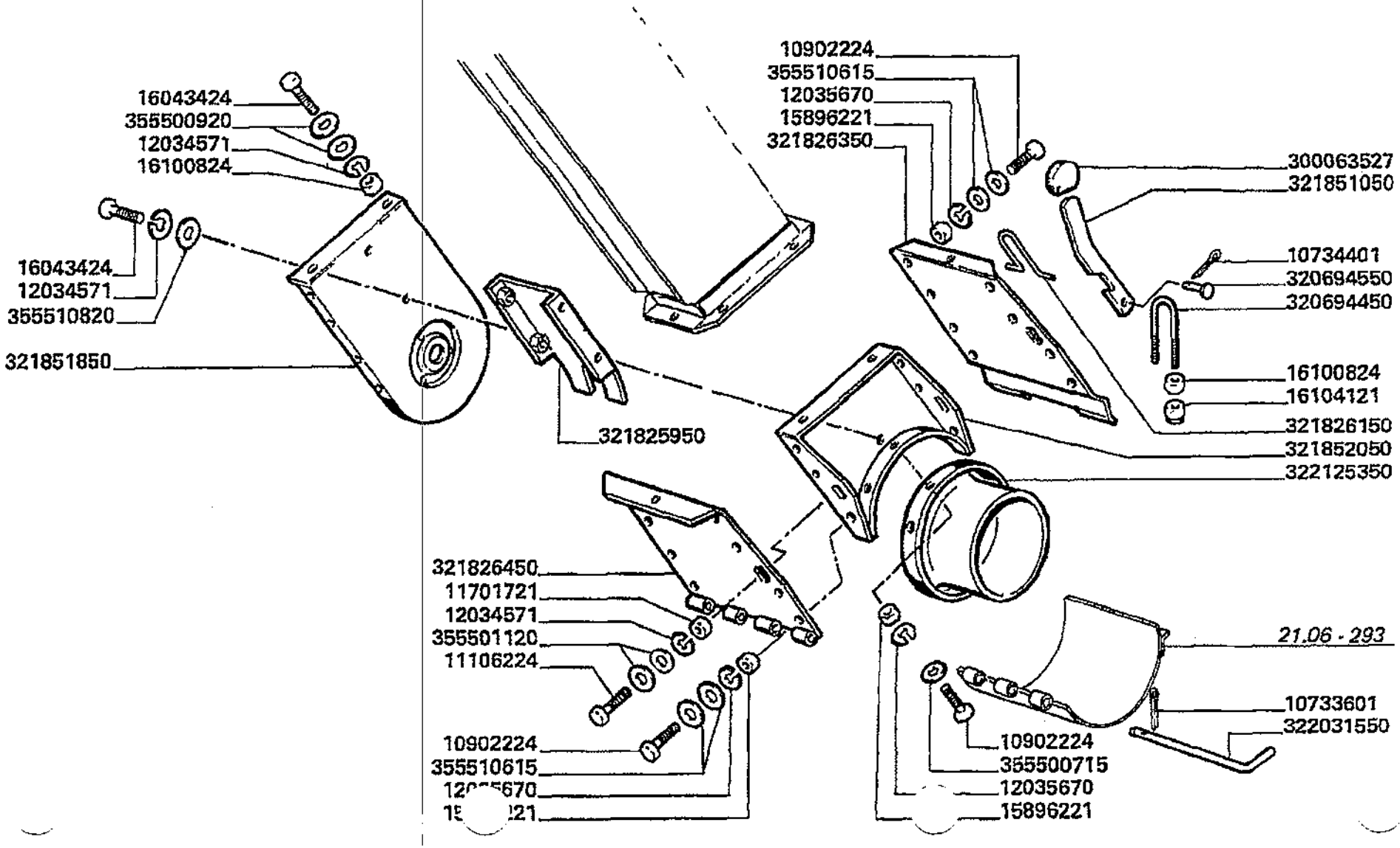

Pulitura
Guard
Protection
Schutzblech
Limpieza

MTB "L" - L 626

22.14.1

Elevatore grano (antiusura) (raccordo inferiore)
Grain elevator (anthwear)
Elevateur grains (antiusure)
Kornelevator (verschleissfreier)
Elevador de grano (antes usura)

Laverda\22.14p2.L626mcs.png

			Italiano	Inglese	Francese	Tedesco	Spagnolo
-	10733601	1	Copiglia	Linch pin	Gouplle ferguson	Vorstecker	Pasador para eje
-	10734401	1	Copiglia	Linch pin	Gouplle ferguson	Vorstecker	Pasador para eje
-	10902221	21	Vite	Screw	Vis	Schraube	Tornillo
-	11106221	2	Vite	Screw	Vis	Schraube	Tornillo
-	11106421	1	Vite	Screw	Vis	Schraube	Tornillo
-	11701711	2	Dado	Nut	Ecrou	Mutter	Tuerca
-	12034571	99	Rosetta	Lock washer	Rondelle frein	Federring	Arandela grower
-	16043221	6	Vite	Screw	Vis	Schraube	Tornillo
-	16044421	1	Vite	Screw	Vis	Schraube	Tornillo
-	16104121	2	Dado	Nut	Ecrou	Mutter	Tuerca
-	300063527	1	Pomello	Knob	Pommeau	Knopf	Pomo
			003234156505 (1)				
-	320694450	1	Briglia ancoraggio	Bridle	Bride	Zaumzeug	Brida
-	320694550	1	Perno	Pin	Goupille	Bolzen	Pasador
-	321825950	1	Divisore	Divider	Diviseur	Abteiler	Divisor
-	321826150	1	Briglia	Bridle	Bride	Spannband	Brida
-	321826350	1	Parete	Wall	Paroi	Wand	Pared
-	321826450	1	Parete	Wall	Paroi	Wand	Pared
-	321851050	1	Leva	Lever	Levier	Hebel	Palanca
-	321851850	1	Parete	Wall	Paroi	Wand	Pared
-	321852050	1	Parete	Wall	Paroi	Wand	Pared
-	322031550	1	Spina	Dowel	Piot	Zylinderstift	Centraje
-	322125350	1	Raccordo	Union	Raccord	Verschraubung	Racor
-	355500715	69	Rondella	Washer	Rondelle	Unterlegscheibe	Arandela
-	355500920	8	Rondella	Washer	Rondelle	Unterlegscheibe	Arandela
-	355501120	4	Rondella	Washer	Rondelle	Unterlegscheibe	Arandela

Pulitura
Guard
Protection
Schutzblech
Limpieza

MTB "L" - L 626

22.14.1

Elevatore grano (antiusura) (raccordo inferiore)
Grain elevator (anthwear)
Elevateur grains (antiusure)
Kornelevator (verschleissfreier)
Elevador de grano (antes usura)

Laverda\22.14p2.L626mcs.png

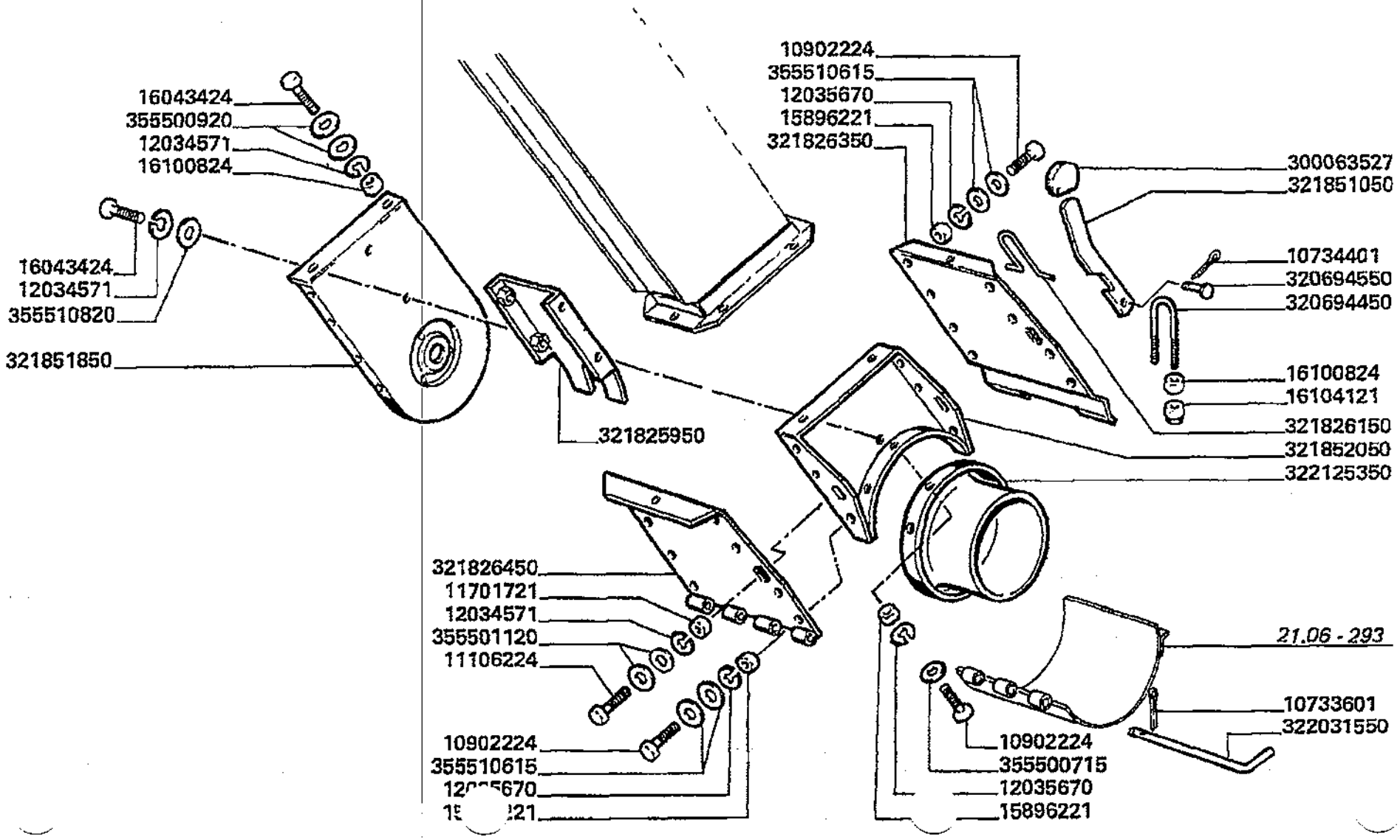

Pulitura
Guard
Protection
Schutzblech
Limpieza

22.14.1

Elevatore grano (antiusura) (raccordo inferiore)
Grain elevator (anthwear)
Elevateur grains (antiusure)
Kornelevator (verschleissfreier)
Elevador de grano (antes usura)

MTB "L" - L 626

Laverda\22.14p2.L626mcs.png

			Italiano	Inglese	Francese	Tedesco	Spagnolo
-	355510615	32	Rondella	Washer	Rondelle	Unterlegscheibe	Arandela
-	355510820	6	Rondella	Washer	Rondelle	Unterlegscheibe	Arandela

Pulitura
Guard
Protection
Schutzblech
Limpieza

22.14.2

Elevatore grano (antiusura) (catena)
Grain elevator (anthwear)
Elevateur grains (antiusura)
Kornelevator (verschleissfreier)
Elevador de grano (antes usura)

MTB "L" - L 626

Laverda\22.14p3.L626mcs.png

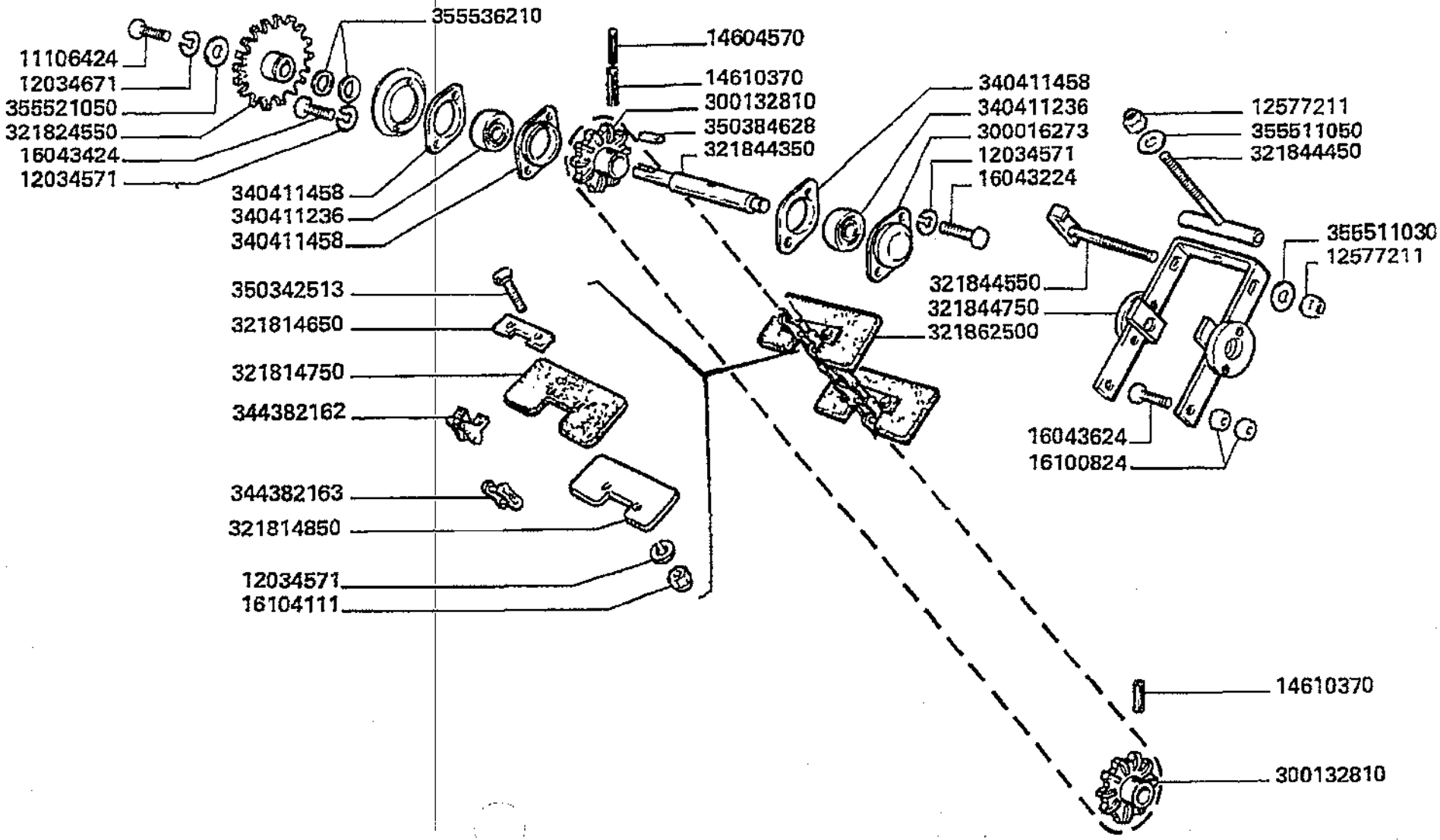

Pulitura
Guard
Protection
Schutzblech
Limpieza

MTB "L" - L 626

22.14.2

Elevatore grano (antiusura) (catena)
Grain elevator (anthwear)
Elevateur grains (antiusura)
Kornelevator (verschleissfreier)
Elevador de grano (antes usura)

Laverda\22.14p3.L626mcs.png

			Italiano	Inglese	Francese	Tedesco	Spagnolo
-	10902221	21	Vite	Screw	Vis	Schraube	Tornillo
-	11106221	2	Vite	Screw	Vis	Schraube	Tornillo
-	11106421	1	Vite	Screw	Vis	Schraube	Tornillo
-	11701711	2	Dado	Nut	Ecrou	Mutter	Tuerca
-	12034571	99	Rosetta	Lock washer	Rondelle frein	Federring	Arandela grower
-	12034671	3	Rosetta	Lock washer	Rondelle frein	Federring	Arandela grower
-	12577211	2	Dado	Nut	Ecrou	Mutter	Tuerca
-	14604570	1	Spina elastica	Plug	Goupille elastique	Stecker	Enchufe
-	14610370	2	Spina elastica	Plug	Goupille elastique	Stecker	Enchufe
-	16043221	6	Vite	Screw	Vis	Schraube	Tornillo
-	16044421	1	Vite	Screw	Vis	Schraube	Tornillo
-	16104111	68	Dado	Nut	Ecrou	Mutter	Tuerca
-	300016273	1	Flangia cuscinetto	Flange	Flasque	Flansch	Pletina
-	300132810	2	Ingranaggio	Gear	Pignon	Zahnrad	Engranaje
			● 003001328103 (2)				
-	321814650	34	Riscontro	Strap	Patte de fixation	Lasche	Banda
-	321814750	34	Paletta	Paddle	Pale	Paddel	Espatula
-	321814850	34	Contropaletta	Reinforcement,scoop	Contre palette	Gegenplatte	Contra paleta
-	321824550	1	Ingranaggio	Gear	Pignon	Zahnrad	Engranaje
-	321844350	1	Albero	Shaft	Arbre	Welle	Arbol
-	321844450	1	Tirante regolazione	Tie rod	Tirant	Zugstrebe	Tirante
-	321844550	1	Tirante	Tie rod	Tringlerie	Zugstange	Brazo de enlace
-	321844750	1	Tendicatena	Chain adjuster puller	Tendeur de chaine	Kettenspannrad	Cadena del dispositi
-	321862500	1	Catena	Chain	Chaine	Kette	Cadena
-	340411236	2	Cuscinetto	Bearing	Roulement	Lager	Coijnete de bolas
-	340411458	3	Flangia	Flange	Flasque	Flansch	Pletina

Pulitura
Guard
Protection
Schutzblech
Limpieza

MTB "L" - L 626

22.14.2

Elevatore grano (antiusura) (catena)
Grain elevator (anthwear)
Elevateur grains (antiusura)
Kornelevator (verschleissfreier)
Elevador de grano (antes usura)

Laverda\22.14p3.L626mcs.png

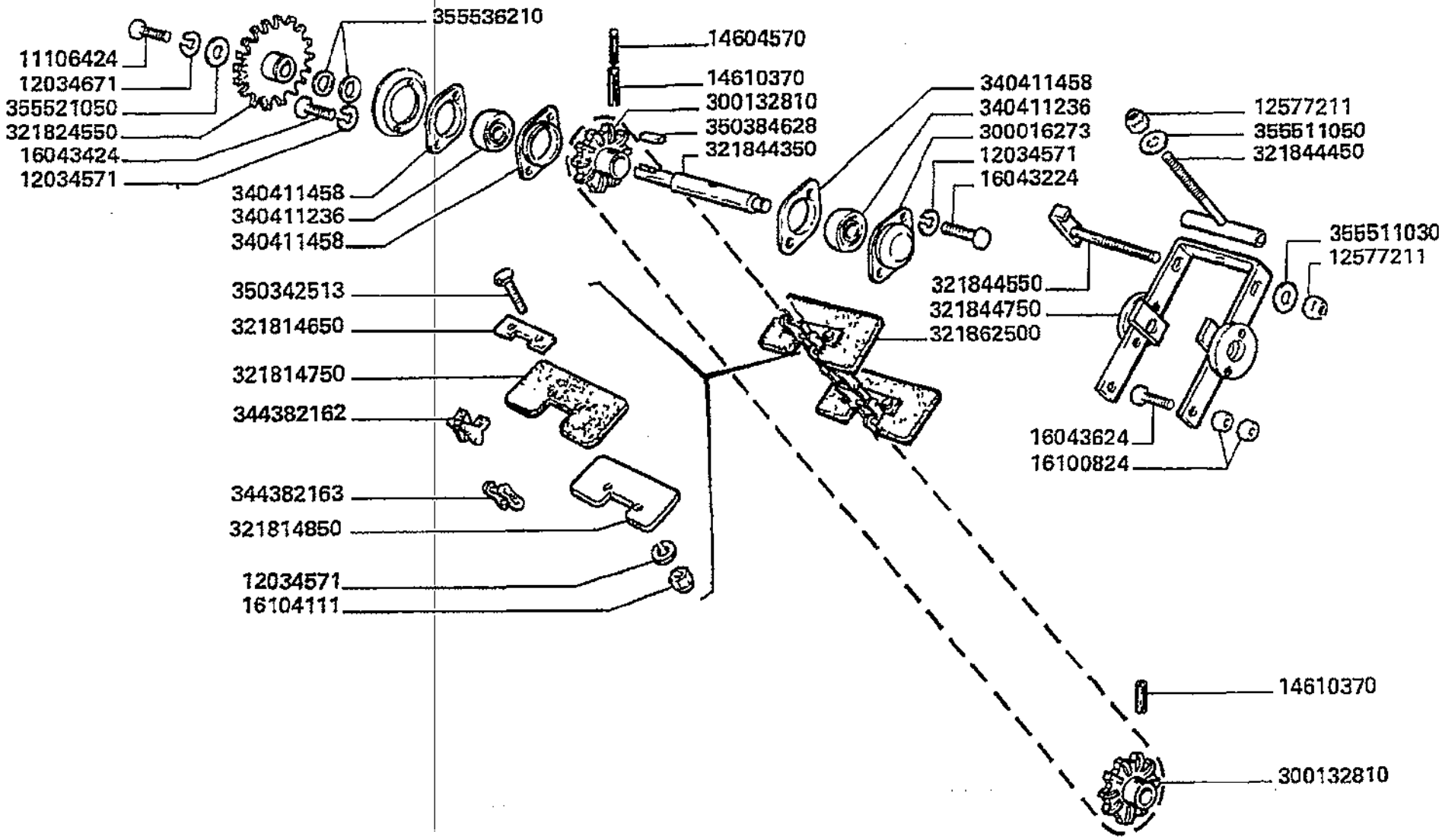

Pulitura
Guard
Protection
Schutzblech
Limpieza

22.14.2

Elevatore grano (antiusura) (catena)
Grain elevator (anthwear)
Elevateur grains (antiusura)
Kornelevator (verschleissfreier)
Elevador de grano (antes usura)

MTB "L" - L 626

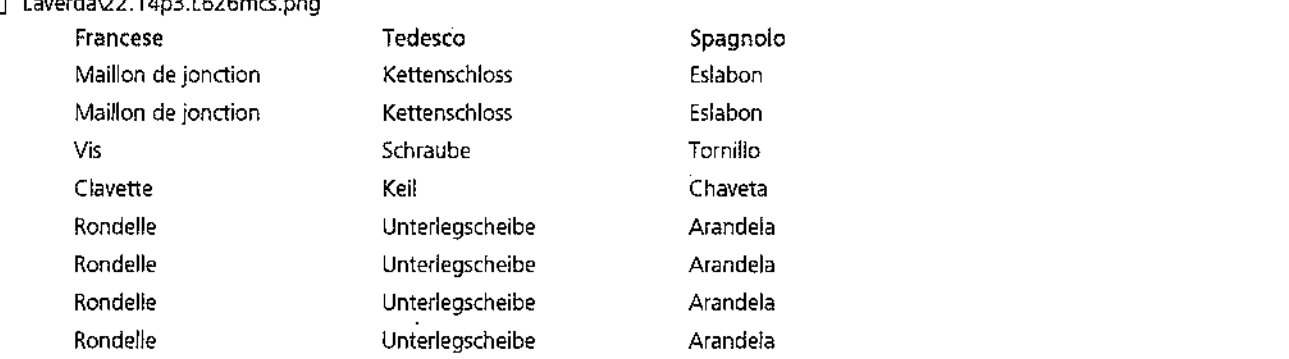
Laverda\22.14p3.L626mcs.png

			Italiano	Inglese	Francese	Tedesco	Spagnolo
-	344382162	34	Maglia giunzione	Connecting link	Maillon de jonction	Kettenschloss	Eslabon
-	344382163	1	Maglia giunzione	Connecting link	Maillon de jonction	Kettenschloss	Eslabon
-	350342513	68	Vite	Screw	Vis	Schraube	Tornillo
-	350384628	1	Linguetta	Key	Clavette	Keil	Chaveta
-	355511030	1	Rondella	Washer	Rondelle	Unterlegscheibe	Arandela
-	355511050	1	Rondella	Washer	Rondelle	Unterlegscheibe	Arandela
-	355521050	1	Rondella	Washer	Rondelle	Unterlegscheibe	Arandela
-	355536210	3	Rondella	Washer	Rondelle	Unterlegscheibe	Arandela

Pulitura
Guard
Protection
Schutzblech
Limpieza

MTB "L" - L 626

22.14.3

Elevatore grano (antiusura)(trasmissione superior
Grain elevator (anthwear)
Elevateur grains (antiusure)
Kornelevator (verschleissfreier)
Elevador de grano (antes usura)

Laverda\22.14p4.L626mcs.png

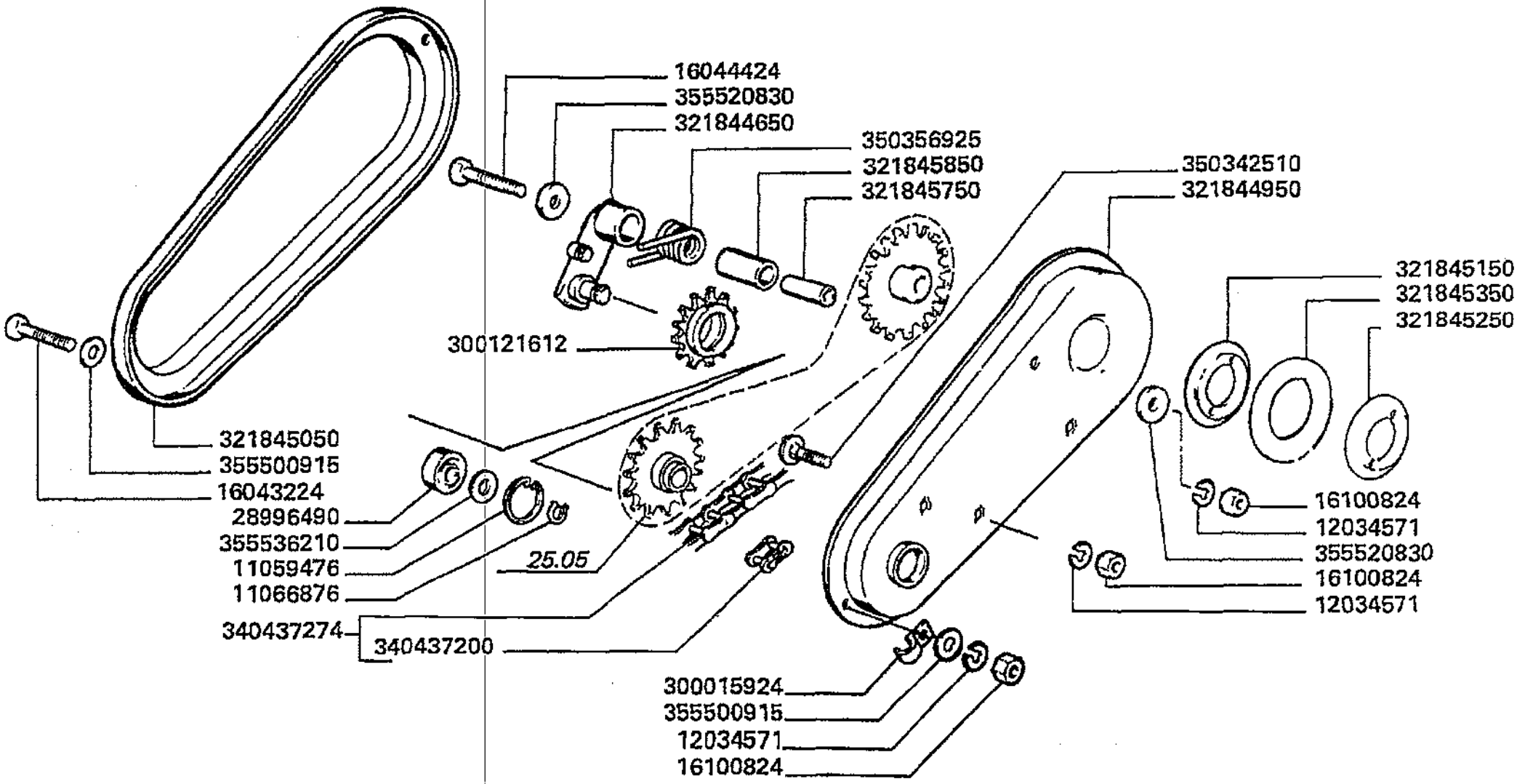

Pulitura
Guard
Protection
Schutzblech
Limpieza

MT8 "L" - L 626

22.14.3

Elevatore grano (antiusura)(trasmissione superior
Grain elevator (anthwear)
Elevateur grains (antiusure)
Kornelevator (verschleissfreier)
Elevador de grano (antes usura)

Laverda\22.14p4.L626mcs.png

			Italiano	Inglese	Francese	Tedesco	Spagnolo
-	10902221	21	Vite	Screw	Vis	Schraube	Tornillo
-	11059476	1	Anello elastico	Spring lockwasher	Circlips	Ring	Anillo
-	11066876	1	Anello elastico	Spring lockwasher	Circlips	Ring	Anillo
-	11106221	2	Vite	Screw	Vis	Schraube	Tornillo
-	11106421	1	Vite	Screw	Vis	Schraube	Tornillo
-	11701711	2	Dado	Nut	Ecrou	Mutter	Tuerca
-	12034571	99	Rosetta	Lock washer	Rondelle frein	Federring	Arandela grower
-	16043221	6	Vite	Screw	Vis	Schraube	Tornillo
-	16044421	1	Vite	Screw	Vis	Schraube	Tornillo
-	28996490	1	Cuscinetto	Bearing	Roulement	Lager	Coijnete de bolas
-	300015924	1	Graffa	Claw	Griffe	Greifklaue	Garra
-	300121612	1	Tendicatena	Chain adjuster puller	Tendeur de chaine	Kettenspannrad	Cadena del dispositi
			003232915500 (1)				
-	321844650	1	Braccio	Arm	Bras	Arm	Brazo
-	321844950	1	Protezione	Shield	Protection	Schutz	Proteccion
-	321845050	1	Protezione	Shield	Protection	Schutz	Proteccion
-	321845150	1	Disco	Disc	Disque	Scheibe	Disco
-	321845250	1	Disco	Disc	Disque	Scheibe	Disco
-	321845350	1	Guarnizione	Gasket	Guarniture	Dichtung	Junta
-	321845750	1	Distanziale	Spacer	Entretoise	Abstandstueck	Separador
-	321845850	1	Distanziale	Spacer	Entretoise	Abstandstueck	Separador
-	340437200	1	Maglia giunzione	Connecting link	Maillon de jonction	Kettenschloss	Eslabon
			003278401250 (1)				
-	340437274	1	Catena asa	Chain asa	Chaine asa	Kette asa	Cadena asa
-	350342510	3	Vite	Screw	Vis	Schraube	Tornillo
-	350356925	1	Molla	Spring	Ressort	Feder	Accionador

Pulitura
Guard
Protection
Schutzblech
Limpieza

MTB "L" - L 626

22.14.3

Elevatore grano (antiusura)(trasmissione superior
Grain elevator (anthwear)
Elevateur grains (antiusure)
Kornelevator (verschleissfreier)
Elevador de grano (antes usura)

Laverda\22.14p4.L626mcs.png

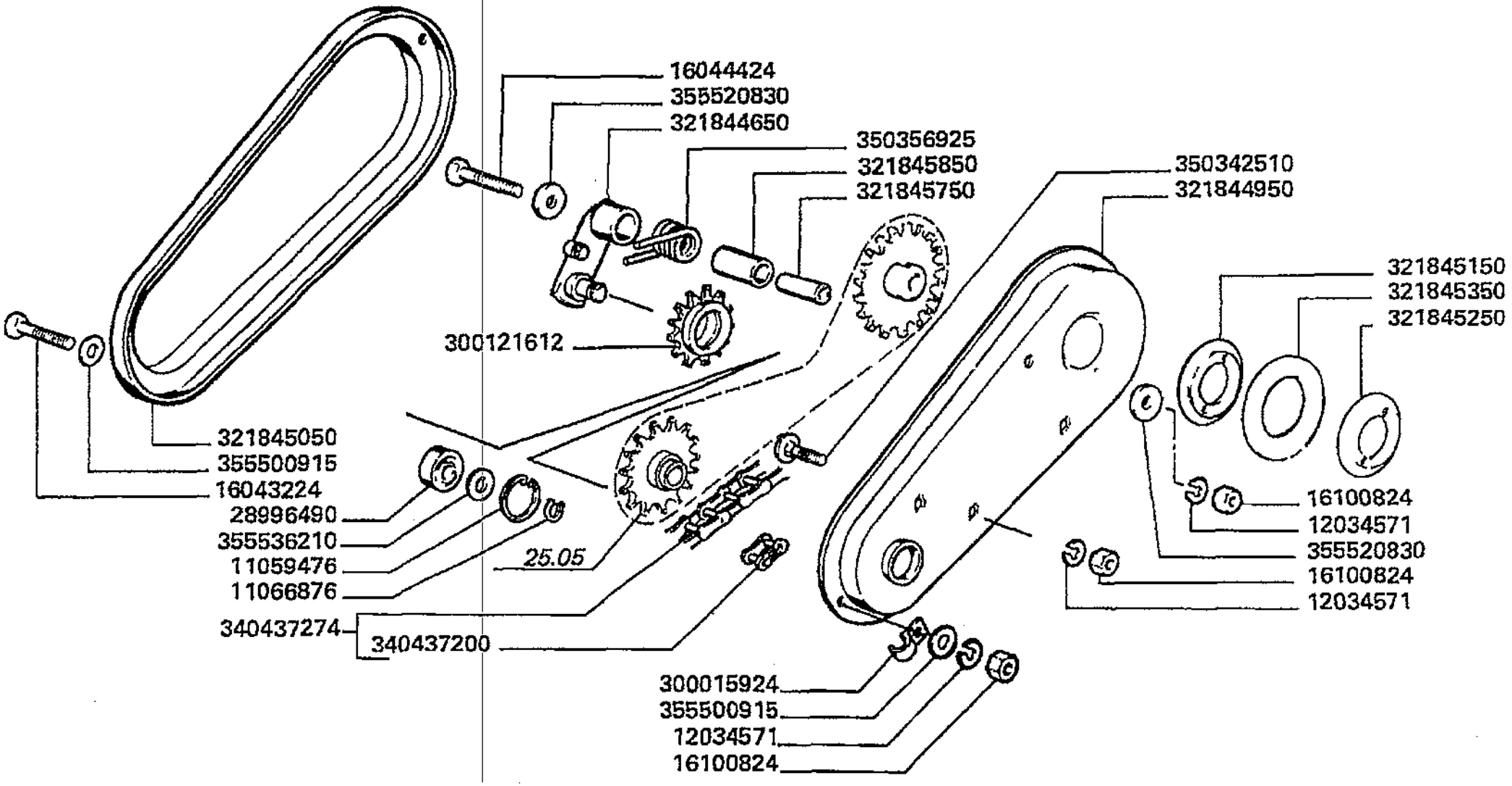

Pulitura
Guard
Protection
Schutzblech
Limpieza

MTB "L" - L 626

22.14.3

Elevatore grano (antiusura)(trasmissione superior
Grain elevator (anthwear)
Elevateur grains (antiusure)
Kornelevator (verschleissfreier)
Elevador de grano (antes usura)

Laverda\22.14p4.L626mcs.png

			Italiano	Inglese	Francese	Tedesco	Spagnolo
-	355500915	26	Rondella	Washer	Rondelle	Unterlegscheibe	Arandela
-	355520830	2	Rondella	Washer	Rondelle	Unterlegscheibe	Arandela
-	355536210	3	Rondella	Washer	Rondelle	Unterlegscheibe	Arandela

Pulitura
Guard
Protection
Schutzblech
Limpieza

MTB "L" - L 626

22.15

Elevatore recupero (antiusura) (cassa)
Tailings elevator (anthwear)
Elevateur a otons (antiusure)
Ueberkehrelevator (verschleissfreier)
Caja elevador retorno (antes usura)

Laverda\22.15.L626mcs.png

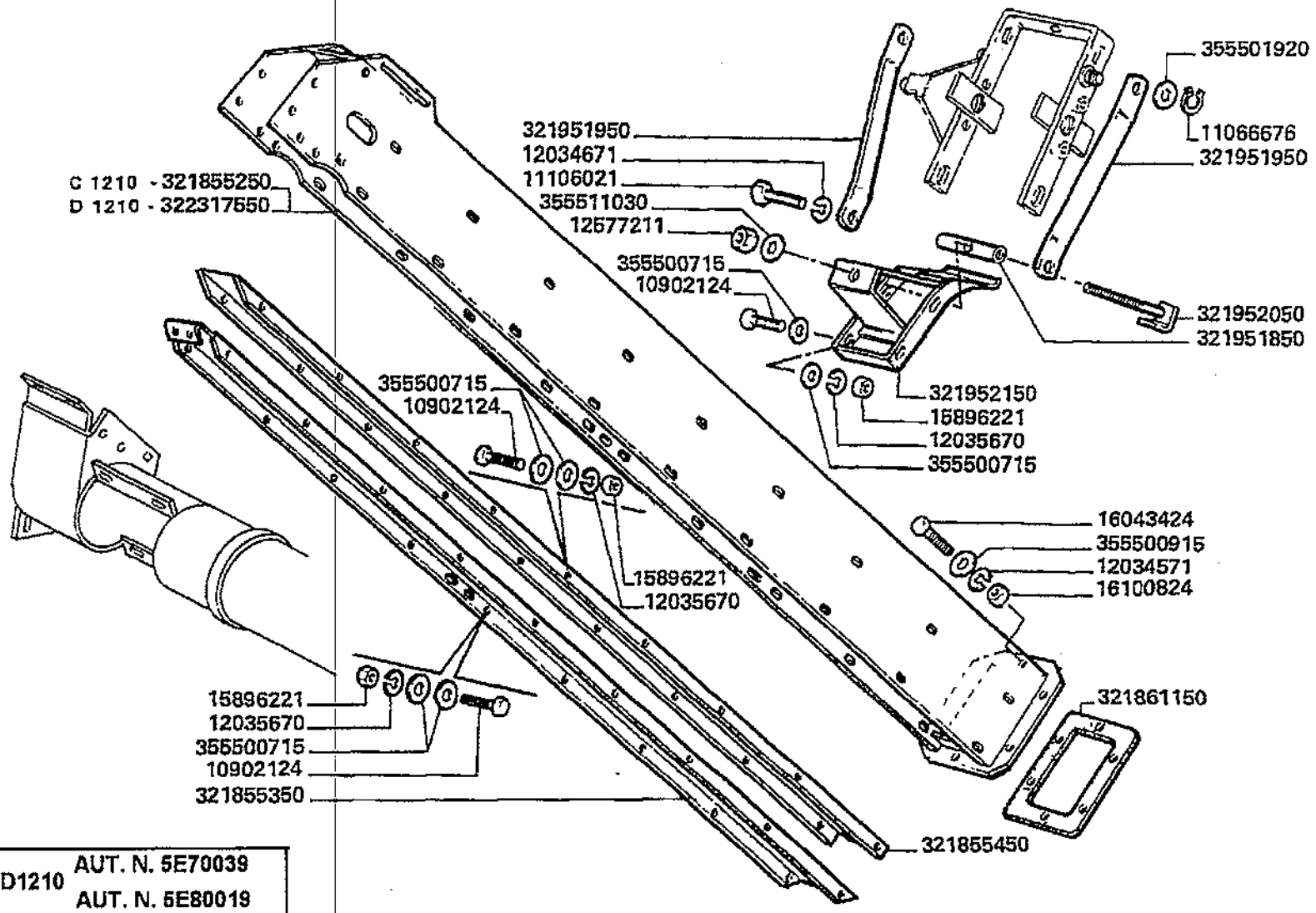

D1210 AUT. N. 5E70039
AUT. N. 5E80019

Pulitura
Guard
Protection
Schutzblech
Limpieza

MTB "L" - L 626

22.15

Elevatore recupero (antiusura) (cassa)
Tailings elevator (anthwear)
Elevateur a otons (antiusure)
Ueberkehrelevator (verschleissfreier)
Caja elevador retorno (antes usura)

Laverda\22.15.L626mcs.png

			Italiano	Inglese	Francese	Tedesco	Spagnolo
-	10902124	44	Vite	Screw	Vis	Schraube	Tornillo
-	11066676	2	Anello elastico	Spring lockwasher	Circlips	Ring	Anillo
-	11106021	2	Vite	Screw	Vis	Schraube	Tornillo
-	12034571	97	Rosetta	Lock washer	Rondelle frein	Federring	Arandela grower
-	12034671	6	Rosetta	Lock washer	Rondelle frein	Federring	Arandela grower
-	12035670	84	Rosetta	Lock washer	Rondelle frein	Federring	Arandela grower
			000120356710 (84)				
-	12577211	2	Dado	Nut	Ecrou	Mutter	Tuerca
-	15896221	80	Dado	Nut	Ecrou	Mutter	Tuerca
-	16043424	14	Vite	Screw	Vis	Schraube	Tornillo
-	16100824	15	Dado	Nut	Ecrou	Mutter	Tuerca
-	321855250	1	Elevatore recupero	Tailings elevator	Elevateur a otons	Ueberkehrelevator	Caja elevador retorno
-	321855350	1	Lamiera	Plate	Plaque	Platte	Plato
-	321855450	1	Lamiera	Plate	Plaque	Platte	Plato
-	321861150	2	Spessore	Shim	Cale reglage	Einstellblech	Calce
-	321951850	1	Perno	Pin	Goupille	Bolzen	Pasador
-	321951950	2	Piatto appoggio	Base plate	Plaque de base	Grundplatte	Plato base
-	321952050	1	Tirante tenditore	Tie-rod	Tirant	Zugstrebe	Tirante
-	321952150	1	Coperchio	Cover	Couvercle	Deckel	Tapadera
-	322317550	1	Cassa elevatore	Cashier	Caisse convoyeur	Kasse	Caja
			003230398500 (1)				
-	355500715	117	Rondella	Washer	Rondelle	Unterlegscheibe	Arandela
-	355500915	4	Rondella	Washer	Rondelle	Unterlegscheibe	Arandela
-	355501920	2	Rondella	Washer	Rondelle	Unterlegscheibe	Arandela
-	355511030	1	Rondella	Washer	Rondelle	Unterlegscheibe	Arandela

Pulitura
Guard
Protection
Schutzblech
Limpieza

MTB "L" - L 626

22.15.1

Elevatore recupero (antiusura)(raccordo inferiore
Tailings elevator (anthwear)
Elevateur a otons (antiusure)
Ueberkehrelevator (verschleissfreier)
Caja elevador retorno (antes usura)

Laverda\22.15p2.L626mcs.png

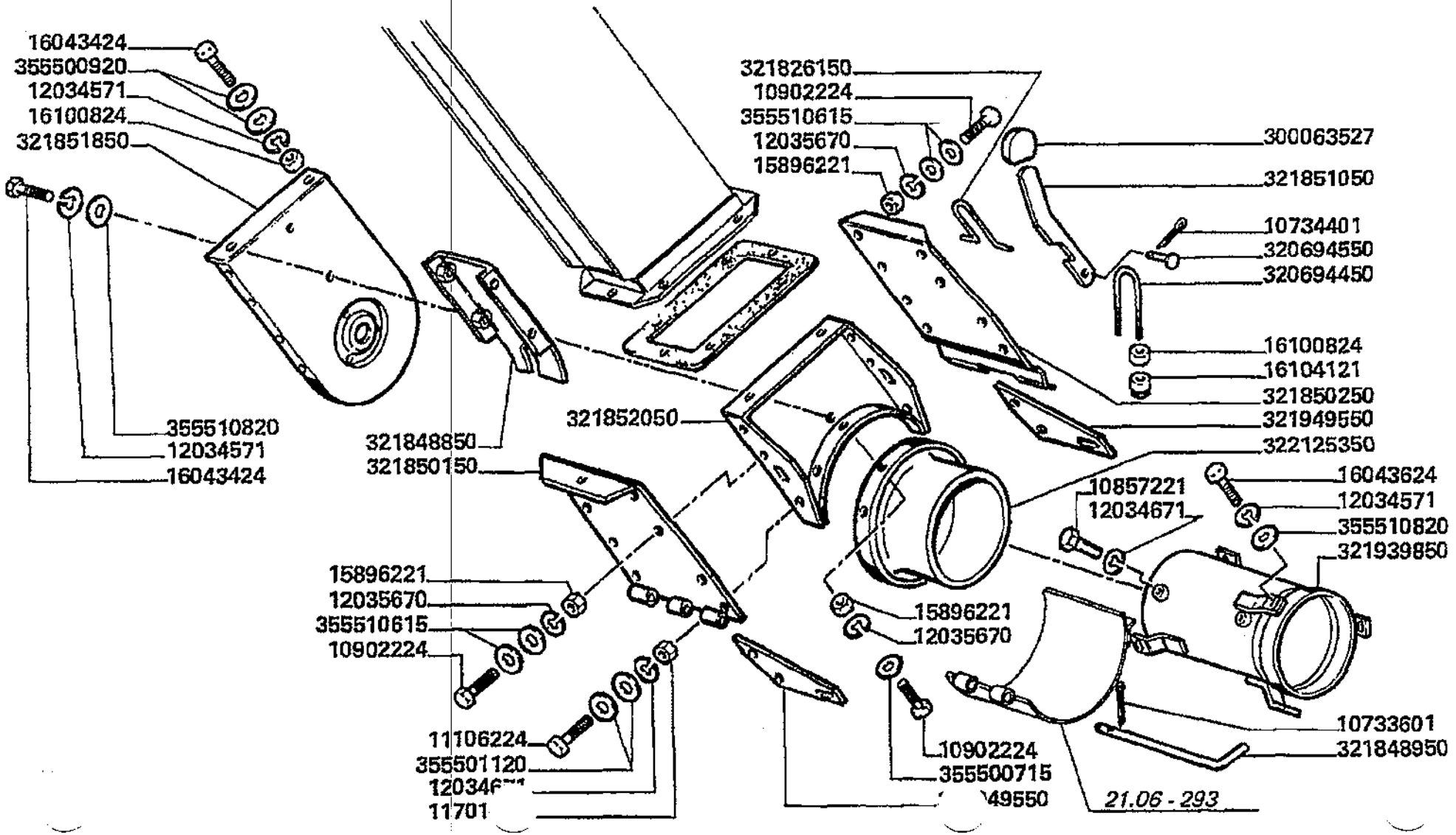

Pulitura
Guard
Protection
Schutzblech
Limpieza

MTB °L° - L 626

22.15.1

Elevatore recupero (antiusura)(raccordo inferiore
Tailings elevator (anthwear)
Elevateur a otons (antiusure)
Ueberkehrelevator (verschleissfreier)
Caja elevador retorno (antes usura)

Laverda\22.15p2.L626mcs.png

			Italiano	Inglese	Francese	Tedesco	Spagnolo
-	10733601	1	Copiglia	Linch pin	Gouplle ferguson	Vorstecker	Pasador para eje
-	10734401	1	Copiglia	Linch pin	Gouplle ferguson	Vorstecker	Pasador para eje
-	10857221	2	Vite	Screw	Vis	Schraube	Tornillo
-	10902224	40	Vite	Screw	Vis	Schraube	Tornillo
-	11106224	2	Vite	Screw	Vis	Schraube	Tornillo
-	11701721	2	Dado	Nut	Ecrou	Mutter	Tuerca
-	12034571	97	Rosetta	Lock washer	Rondelle frein	Federring	Arandela grower
-	12034671	6	Rosetta	Lock washer	Rondelle frein	Federring	Arandela grower
-	12035670	84	Rosetta	Lock washer	Rondelle frein	Federring	Arandela grower
			● 000120356710 (84)				
-	15896221	80	Dado	Nut	Ecrou	Mutter	Tuerca
-	16043424	14	Vite	Screw	Vis	Schraube	Tornillo
-	16043624	3	Vite	Screw	Vis	Schraube	Tornillo
-	16100824	15	Dado	Nut	Ecrou	Mutter	Tuerca
-	16104121	2	Dado	Nut	Ecrou	Mutter	Tuerca
-	300063527	1	Pomello	Knob	Pommeau	Knopf	Pomo
			● 003234156505 (1)				
-	320694450	1	Briglia ancoraggio	Bridle	Bride	Zaumzeug	Brida
-	320694550	1	Perno	Pin	Goupille	Bolzen	Pasador
-	321826150	1	Briglia	Bridle	Bride	Spannband	Brida
-	321848850	1	Divisore	Divider	Diviseur	Abteiler	Divisor
-	321848950	1	Spina	Dowel	Plot	Zylinderstift	Centraje
-	321850150	1	Parete	Wall	Paroi	Wand	Pared
-	321850250	1	Parete	Wall	Paroi	Wand	Pared
-	321851050	1	Leva	Lever	Levier	Hebel	Palanca
-	321851850	1	Parete	Wall	Paroi	Wand	Pared

Pulitura
Guard
Protection
Schutzblech
Limpieza

22.15.1

Elevatore recupero (antiusura)(raccordo inferiore
Tailings elevator (anthwear)
Elevateur a otons (antiusure)
Ueberkehrelevator (verschleissfreier)
Caja elevador retorno (antes usura)

MTB "L" - L 626

Laverda\22.15p2.L626mcs.png

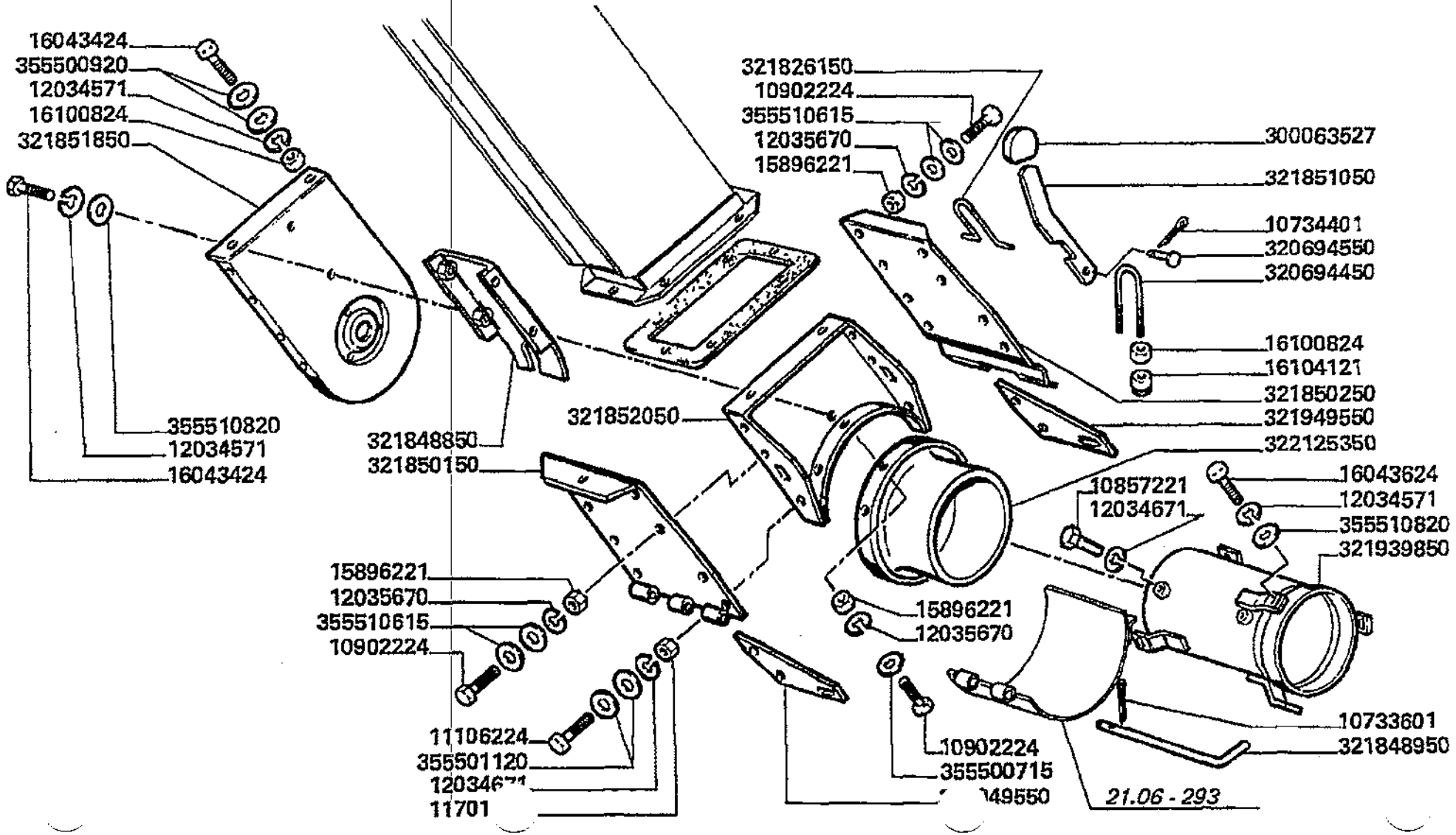

Pulitura
Guard
Protection
Schutzblech
Limpieza

MTB "L" - L 626

22.15.1

Elevatore recupero (antiusura)(raccordo inferiore
Tailings elevator (anthwear)
Elevateur a otons (antiusure)
Ueberkehrelevator (verschleissfreier)
Caja elevador retorno (antes usura)

Laverda\22.15p2.L626mcs.png

			Italiano	Inglese	Francese	Tedesco	Spagnolo
-	321852050	1	Parete	Wall	Paroi	Wand	Pared
-	321939850	1	Tubo	Pipe	Canalisation	Rohrleitung	Cano
-	321949550	2	Piastra fissaggio	Plate retaining	Plaque	Kemmplatte	Placa de sujecion
-	322125350	1	Raccordo	Union	Raccord	Verschraubung	Racor
-	355500715	117	Rondella	Washer	Rondelle	Unterlegscheibe	Arandela
-	355500920	8	Rondella	Washer	Rondelle	Unterlegscheibe	Arandela
-	355501120	4	Rondella	Washer	Rondelle	Unterlegscheibe	Arandela
-	355510615	32	Rondella	Washer	Rondelle	Unterlegscheibe	Arandela
-	355510820	11	Rondella	Washer	Rondelle	Unterlegscheibe	Arandela

Pulitura
Guard
Protection
Schutzblech
Limpieza

MTB "L" - L 626

22.15.2

Elevatore recupero (antiusura) (catena)
Tailings elevator (anthwear)
Elevateur a otons (antiusure)
Ueberkehrelevator (verschleissfreier)
Caja elevador retorno (antes usura)

Laverda\22.15p3.L626mcs.png

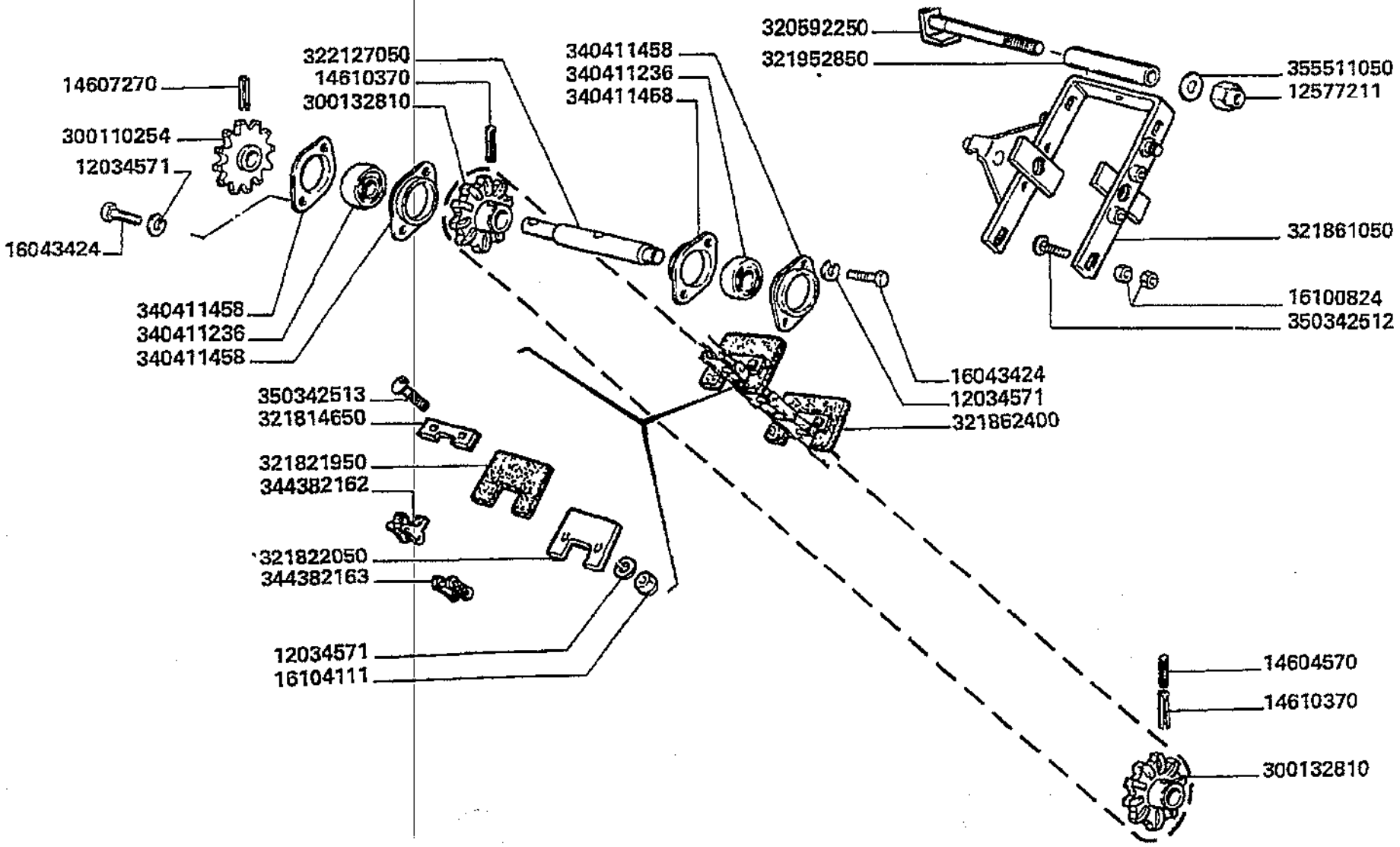

Pulitura
Guard
Protection
Schutzblech
Limpieza

MTB "L" - L 626

22.15.2

Elevatore recupero (antiusura) (catena)
Tailings elevator (anthwear)
Elevateur a otons (antiusure)
Ueberkehrelevator (verschleissfreier)
Caja elevador retorno (antes usura)

Laverda\22.15p3.L626mcs.png

			Italiano	Inglese	Francese	Tedesco	Spagnolo
-	12034571	97	Rosetta	Lock washer	Rondelle frein	Federring	Arandela grower
-	12577211	2	Dado	Nut	Ecrou	Mutter	Tuerca
-	14604570	1	Spina elastica	Plug	Goupille elastique	Stecker	Enchufe
-	14607270	2	Spina elastica	Plug	Goupille elastique	Stecker	Enchufe
-	14610370	2	Spina elastica	Plug	Goupille elastique	Stecker	Enchufe
-	16043424	14	Vite	Screw	Vis	Schraube	Tornillo
-	16100824	15	Dado	Nut	Ecrou	Mutter	Tuerca
-	16104111	70	Dado	Nut	Ecrou	Mutter	Tuerca
-	300110254	2	Ingranaggio	Gear	Pignon	Zahnrad	Engranaje
-	300132810	2	Ingranaggio	Gear	Pignon	Zahnrad	Engranaje
			003001328103 (2)				
-	320592250	1	Perno	Pin	Goupille	Bolzen	Pasador
-	321814650	35	Riscontro	Strap	Patte de fixation	Lasche	Banda
-	321821950	35	Paletta	Paddle	Pale	Paddel	Espatula
-	321822050	35	Contro paletta	Against	Contre palette	Gegen	Contra
-	321861050	1	Tendicatena	Chain adjuster puller	Tendeur de chaine	Kettenspannrad	Cadena del dispositi
-	321862400	1	Catena	Chain	Chaine	Kette	Cadena
-	321952850	1	Distanziatore	Spacer	Entetoise	Distanzstueck	Distanciador
-	322127050	1	Albero	Shaft	Arbre	Welle	Arbol
-	340411236	3	Cuscinetto	Bearing	Roulement	Lager	Coijnete de bolas
-	340411458	4	Flangia	Flange	Flasque	Flansch	Pletina
-	344382162	35	Maglia giunzione	Connecting link	Maillon de jonction	Kettenschloss	Eslabon
-	344382163	1	Maglia giunzione	Connecting link	Maillon de jonction	Kettenschloss	Eslabon
-	350342512	2	Vite	Screw	Vis	Schraube	Tornillo
-	350342513	70	Vite	Screw	Vis	Schraube	Tornillo
-	355511050	1	Rondella	Washer	Rondelle	Unterlegscheibe	Arandela

Pulitura
Guard
Protection
Schutzblech
Limpieza

22.15.3

Elevatore recupero (antiusura)(controllo recupero
Tailings elevator (anthwera)
Elevateur a otons (anteusura)
Ueberkehrelevator (verschleissfreier)
Caja elevador retorno (antes usura)

MTB "L" - L 626

Laverda\22.15p4.L626mcs.png

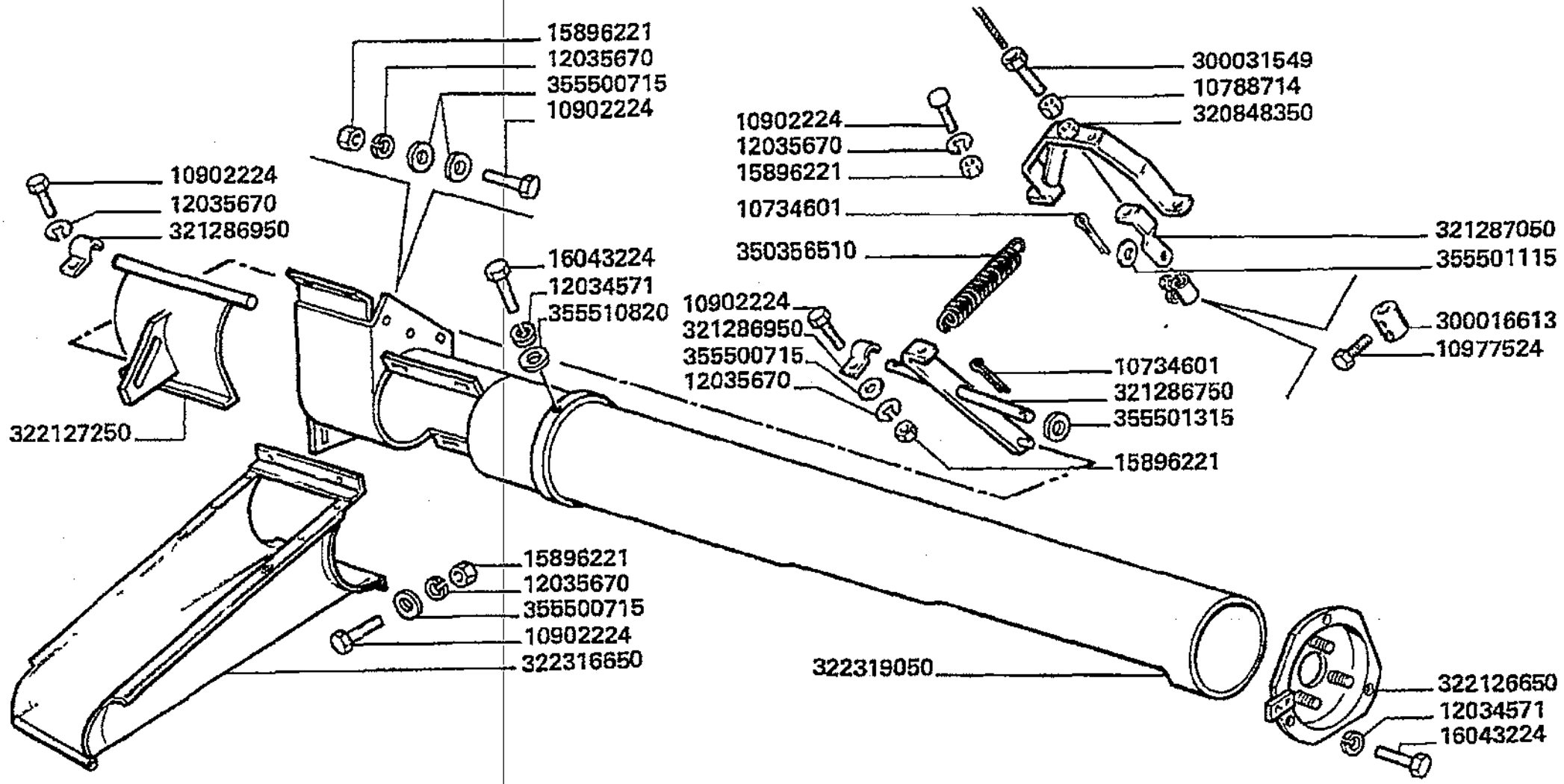

Pulitura
Guard
Protection
Schutzblech
Limpieza

22.15.3

Elevatore recupero (antiusura)(controllo recupero
Tailings elevator (anthwera)
Elevateur a otons (anteusura)
Ueberkehrelevator (verschleissfreier)
Caja elevador retorno (antes usura)

MTB "L" - L 626

Laverda\22.15p4.L626mcs.png

			Italiano	Inglese	Francese	Tedesco	Spagnolo
-	10734601	3	Copiglia	Linch pin	Goupille ferguson	Vorstecker	Pasador para eje
-	10788714	1	Dado	Nut	Ecrou	Mutter	Tuerca
-	10902224	40	Vite	Screw	Vis	Schraube	Tornillo
-	10977524	2	Vite	Screw	Vis	Schraube	Tornillo
-	12034571	97	Rosetta	Lock washer	Rondelle frein	Federring	Arandela grower
-	12035670	84	Rosetta	Lock washer	Rondelle frein	Federring	Arandela grower
			● 000120356710 (84)				
-	15896221	80	Dado	Nut	Ecrou	Mutter	Tuerca
-	16043224	4	Vite	Screw	Vis	Schraube	Tornillo
-	300016613	1	Morsetto	Connector	Borne	Doppelnippel	Conector
-	300031549	1	Vite	Screw	Vis	Schraube	Tornillo
-	320848350	1	Staffa	Stirrup	Etrier	Buegel	Estribo
-	321286750	1	Bilanciere	Counter weight	Contrepoids	Gegengewicht	Contrapeso
-	321286950	4	Briglia	Bridle	Bride	Spannband	Brida
-	321287050	1	Squadretta	Bracket, supporting	Equerre	Schalter,autom.ausloesen	Pieza de apoyo
-	322126650	1	Supporto coclea	Support	Support vis	Traeger	Soporte
-	322127250	1	Sportello	Lid	Trappe	Klappe	Tapa
-	322316650	1	Canaletta	Trough tube	Dessus d'habillage	Uebergangsstueck	Teja
-	322319050	1	Lamiera	Plate	Plaque	Platte	Plato
-	350356510	1	Molla	Spring	Ressort	Feder	Accionador
-	355500715	117	Rondella	Washer	Rondelle	Unterlegscheibe	Arandela
-	355501115	1	Rondella	Washer	Rondelle	Unterlegscheibe	Arandela
-	355501315	2	Rondella	Washer	Rondelle	Unterlegscheibe	Arandela
-	355510820	11	Rondella	Washer	Rondelle	Unterlegscheibe	Arandela

Pulitura Guard Protection Schutzblech Limpieza	22.15.4	Elevatore recupero (antiusura) (coclea) Tailings elevator (anthwear) Elevateur a otons (antiusure) Ueberkehrelevator (verschleissfreier) Caja elevador retorno (antes usura)
MTB "L" - L 626		Laverda\22.15p5.L626mcs.png

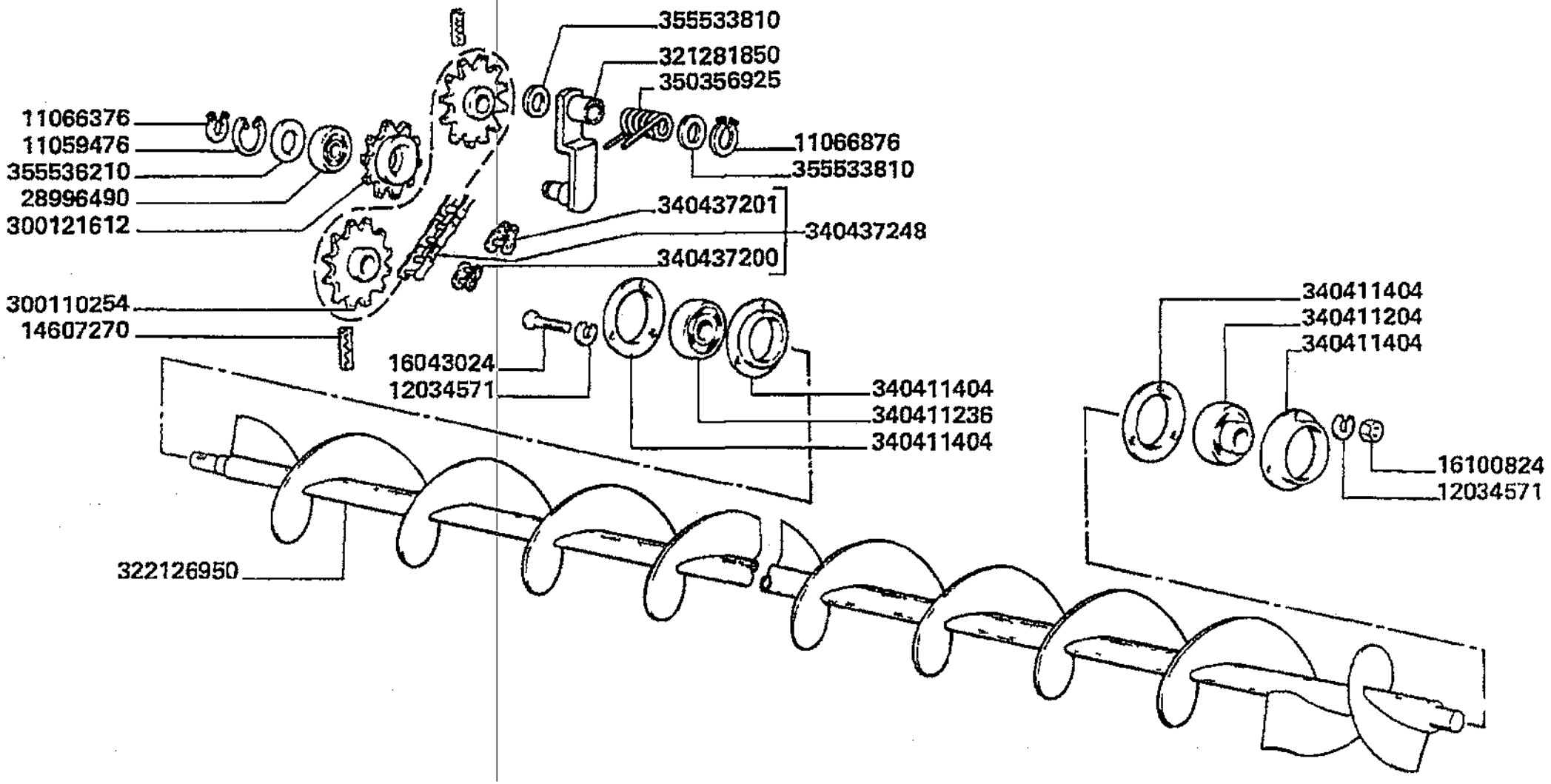

Pulitura
Guard
Protection
Schutzblech
Limpieza

22.15.4

Elevatore recupero (antiusura) (coclea)
Tailings elevator (anthwear)
Elevateur a otons (antiusure)
Ueberkehrelevator (verschleissfreier)
Caja elevador retorno (antes usura)

MTB "L" - L 626

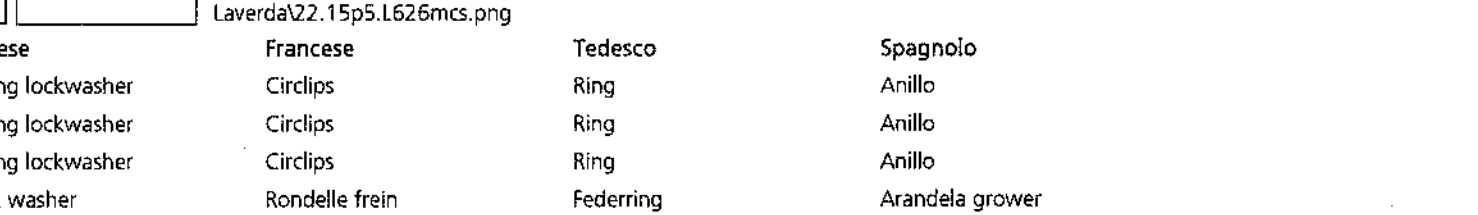
Laverda\22.15p5.L626mcs.png

			Italiano	Inglese	Francese	Tedesco	Spagnolo
-	11059476	1	Anello elastico	Spring lockwasher	Circlips	Ring	Anillo
-	11066376	1	Anello elastico	Spring lockwasher	Circlips	Ring	Anillo
-	11066876	1	Anello elastico	Spring lockwasher	Circlips	Ring	Anillo
-	12034571	97	Rosetta	Lock washer	Rondelle frein	Federring	Arandela grower
-	14607270	2	Spina elastica	Plug	Goupille elastique	Stecker	Enchufe
-	16043024	3	Vite	Screw	Vis	Schraube	Tornillo
-	16100824	15	Dado	Nut	Ecrou	Mutter	Tuerca
-	28996490	1	Cuscinetto	Bearing	Roulement	Lager	Coijnete de bolas
-	300110254	2	Ingranaggio	Gear	Pignon	Zahnrad	Engranaje
-	300121612	1	Tendicatena	Chain adjuster puller	Tendeur de chaine	Kettenspannrad	Cadena del dispositi
			003232915500 (1)				
-	321281850	1	Tendicatena	Chain adjuster puller	Tendeur de chaine	Kettenspannrad	Cadena del dispositi
-	322126950	1	Coclea	Auger	Vis sans fin	Foerderschnecke	Sinfin
-	340411204	1	Cuscinetto	Bearing	Roulement	Lager	Coijnete de bolas
-	340411236	3	Cuscinetto	Bearing	Roulement	Lager	Coijnete de bolas
-	340411404	4	Coppia flangie	Flange couple	Couple de flasques	Flaschpaarung	Pareja platina
-	340437200	1	Maglia giunzione	Connecting link	Maillon de jonction	Kettenschloss	Eslabon
			003278401250 (1)				
-	340437201	1	Falsa maglia	Chain plate	Faux maillon	Platte	Placa
			003278401290 (1)				
-	340437248	1	Catena asa	Chain asa	Chaine asa	Kette asa	Cadena asa
-	350356925	1	Molla	Spring	Ressort	Feder	Accionador
-	355533810	2	Rondella	Washer	Rondelle	Unterlegscheibe	Arandela
-	355536210	1	Rondella	Washer	Rondelle	Unterlegscheibe	Arandela

Pulitura
Guard
Protection
Schutzblech
Limpieza

MTB "L" - L 626

22.15.5

Elevatore recupero (antiusura) (comando controllo
Tailings elevator (anthwear)
Elevateur a otons (antiusure)
Ueberkehrelevator (verschleissfreier)
Caja elevador retorno (antes usura)

Laverda\22.15p6.L626mcs.png

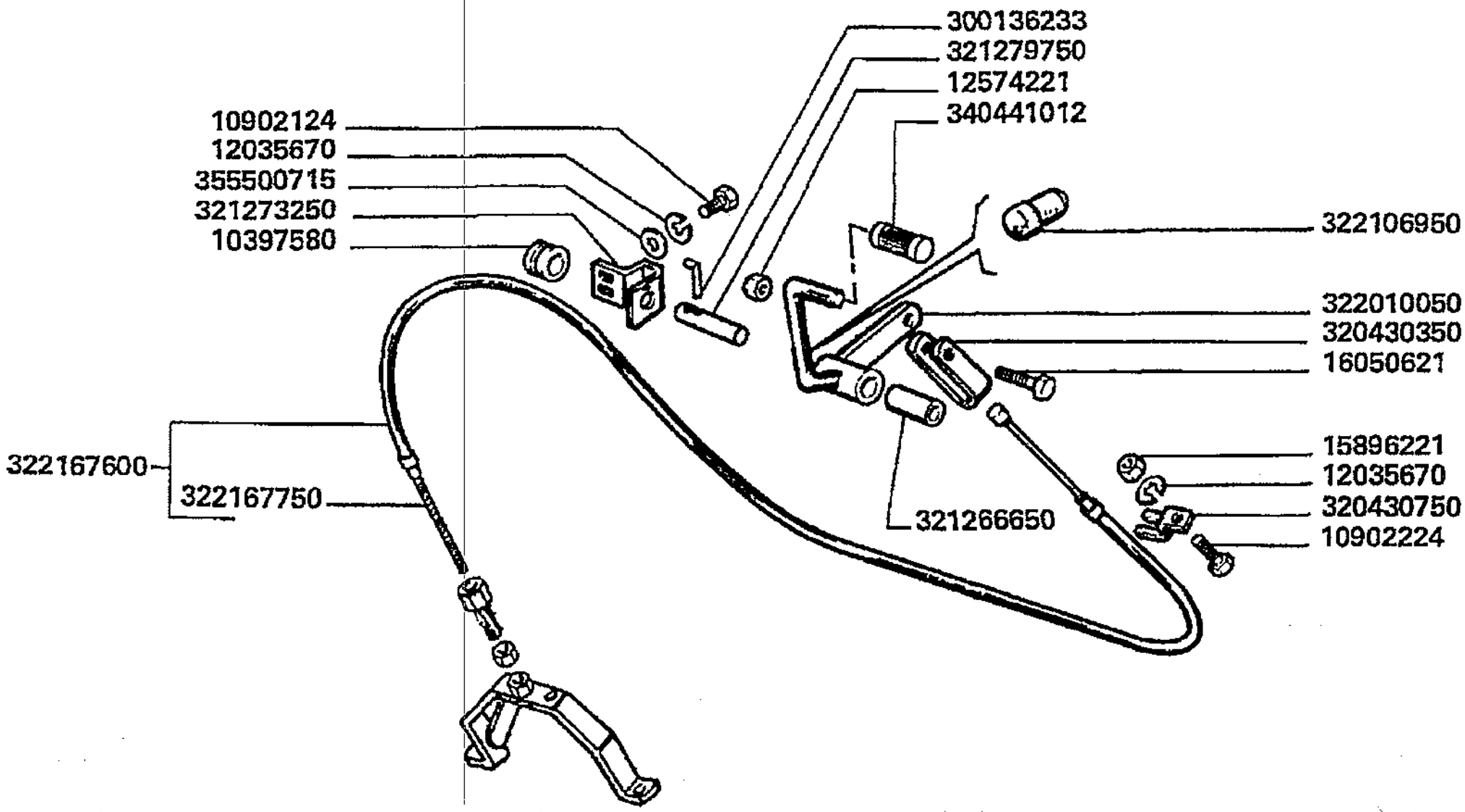

Pulitura
Guard
Protection
Schutzblech
Limpieza

22.15.5

Elevatore recupero (antiusura) (comando controllo
Tailings elevator (anthwear)
Elevateur a otons (antiusure)
Ueberkehrelevator (verschleissfreier)
Caja elevador retorno (antes usura)

MTB "L" - L 626

Laverda\22.15p6.L626mcs.png

			Italiano	Inglese	Francese	Tedesco	Spagnolo
-	10397580	1	Anello	Ring	Anneau	Ring	Aro
-	10902124	44	Vite	Screw	Vis	Schraube	Tornillo
-	10902224	40	Vite	Screw	Vis	Schraube	Tornillo
-	12035670	84	Rosetta	Lock washer	Rondelle frein	Federring	Arandela grower
			● 000120356710 (84)				
-	12574221	1	Dado	Nut	Ecrou	Mutter	Tuerca
-	15896221	80	Dado	Nut	Ecrou	Mutter	Tuerca
-	16050621	1	Vite	Screw	Vis	Schraube	Tornillo
-	300136233	1	Spina	Dowel	Plot	Zylinderstift	Centraje
-	320430350	1	Briglia	Bridle	Bride	Spannband	Brida
-	320430750	1	Squadretta	Bracket, supporting	Equerre	Schalter,autom.ausloesen	Pieza de apoyo
-	321266650	1	Boccola	Bush	Bague	Buchse	Casquillo
-	321273250	1	Supporto	Support	Support	Lagerung	Dispos.de sosten
-	321279750	1	Perno	Pin	Goupille	Bolzen	Pasador
-	322010050	1	Pedale	Pedal	Pedale	Pedal	Pedal
-	322106950	1	Tappo	Plug	Bouchon	Verschl.stopfen	Tapon
-	322167600	1	Cavo	Cable	Cable	Kabel	Cable
-	322167750	1	Fune	Rope	Corde	Leine	Cordel
-	340441012	1	Copripedale di gomma	Pad,rubber pedal	Protection pedale	Fusshebelueberzug	Forro de caucho
-	355500715	117	Rondella	Washer	Rondelle	Unterlegscheibe	Arandela

Pulitura
Guard
Protection
Schutzblech
Limpieza

MTB "L" - L 626

22.18

Comando elettrico digitale variatore ventilatore
Fan speed variator electric digital control
Commande electrique digitale du variateur
Digital--elektroantrieb geblaesegetriebe
Mando eletrico digital variador ventilador

Laverda\22.18.L626mcs.png

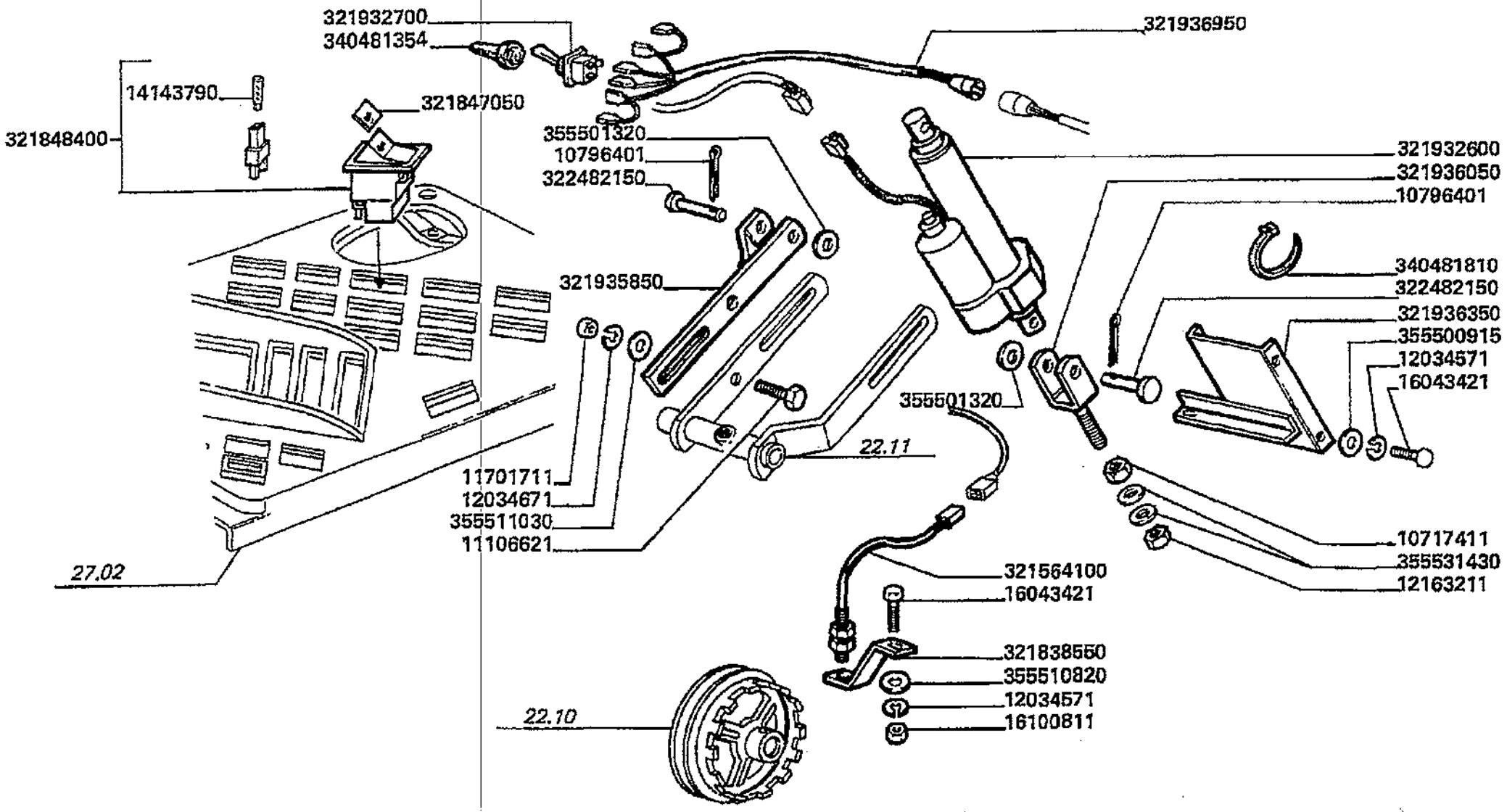

Pulitura
Guard
Protection
Schutzblech
Limpieza

22.18

Comando elettrico digitale variatore ventilatore
Fan speed variator electric digital control
Commande electrique digitale du variateur
Digital--elektroantrieb geblaesegetriebe
Mando eletrico digital variador ventilador

MTB "L" - L 626

Laverda\22.18.L626mcs.png

			Italiano	Inglese	Francese	Tedesco	Spagnolo
-	10717411	1	Dado	Nut	Ecrou	Mutter	Tuerca
			● 000107174210 (1)				
-	10796401	2	Copiglia	Linch pin	Gouplie ferguson	Vorstecker	Pasador para eje
-	11106621	1	Vite	Screw	Vis	Schraube	Tornillo
-	11701721	1	Dado	Nut	Ecrou	Mutter	Tuerca
-	12034571	5	Rosetta	Lock washer	Rondelle frein	Federring	Arandela grower
-	12034671	1	Rosetta	Lock washer	Rondelle frein	Federring	Arandela grower
-	12163211	1	Dado	Nut	Ecrou	Mutter	Tuerca
-	14143790	1	Lampeggiante	Light	Clignotant	Blinklicht	Destello
-	16043421	5	Vite	Screw	Vis	Schraube	Tornillo
-	16100811	1	Dado	Nut	Ecrou	Mutter	Tuerca
-	321564100	1	Sensore	Sensor	Detecteur	Sensor	Detector
-	321838550	1	Supporto sensore	Support	Support capteur	Traeger	Soporte
-	321847050	1	Piastrina	Plate	Plaquette	Plaettchen	Plaquita
-	321848400	1	Pulsante	Button	Bouton	Knopftaste	Pulsador
-	321932600	1	Attuatore	Actuator	Verin electrique	Winde	Actuador
-	321932700	1	Pulsante	Button	Bouton	Knopftaste	Pulsador
-	321935850	1	Piatto appoggio	Base plate	Plaque de base	Grundplatte	Plato base
			● N.A. (1)				
-	321936050	1	Supporto	Support	Support	Lagerung	Dispos.de sosten
-	321936350	1	Supporto	Support	Support	Lagerung	Dispos.de sosten
-	321936950	1	Cavo elettrico	Wire/cable	Faisceau electrique	Draht	Hilo
-	322482150	2	Spina	Dowel	Plot	Zylinderstift	Centraje
-	340481354	1	Cappuccio	Protection cap	Capuchon protecion	Schutzdeckel	Capuchon prot.
-	340481810	20	Fascetta	Clamp	Collier	Halteschelle	Abrazadera
-	355500915	4	Rondella	Washer	Rondelle	Unterlegscheibe	Arandela

Pulitura
Guard
Protection
Schutzblech
Limpieza

MTB "L" - L 626

22.18

Comando elettrico digitale variatore ventilatore
Fan speed variator electric digital control
Commande electrique digitale du variateur
Digital--elektroantrieb geblaesegetriebe
Mando eletrico digital variador ventilador

Laverda\22.18.L626mcs.png

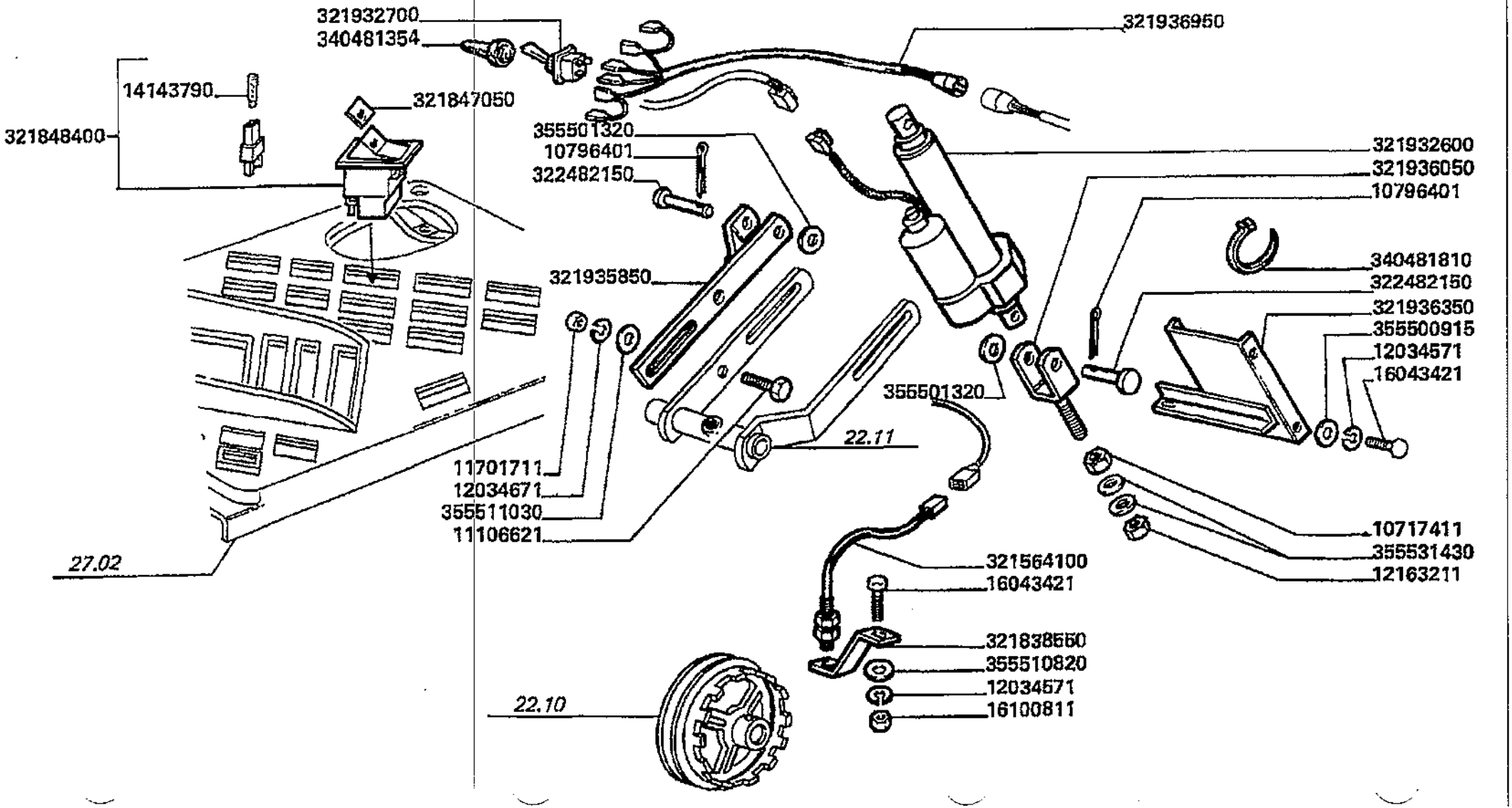

Pulitura
Guard
Protection
Schutzblech
Limpieza

22.18

Comando elettrico digitale variatore ventilatore
Fan speed variator electric digital control
Commande electrique digitale du variateur
Digital--elektroantrieb geblaesegetriebe
Mando eletrico digital variador ventilador

MTB "L" - L 626

Laverda\22.18.L626mcs.png

			Italiano	Inglese	Francese	Tedesco	Spagnolo
-	355501320	2	Rondella	Washer	Rondelle	Unterlegscheibe	Arandela
-	355510820	1	Rondella	Washer	Rondelle	Unterlegscheibe	Arandela
-	355511030	1	Rondella	Washer	Rondelle	Unterlegscheibe	Arandela
-	355531430	2	Rondella	Washer	Rondelle	Unterlegscheibe	Arandela

Pulitura
Guard
Protection
Schutzblech
Limpieza

MTB "L" - L 626

23.01

Vaglio superiore regolabile
Upper sieve, adjustable
Crible superieur reglable
Obersieb, verstellbar
Criba superior regulable

Laverda\23.01.L626mcs.png

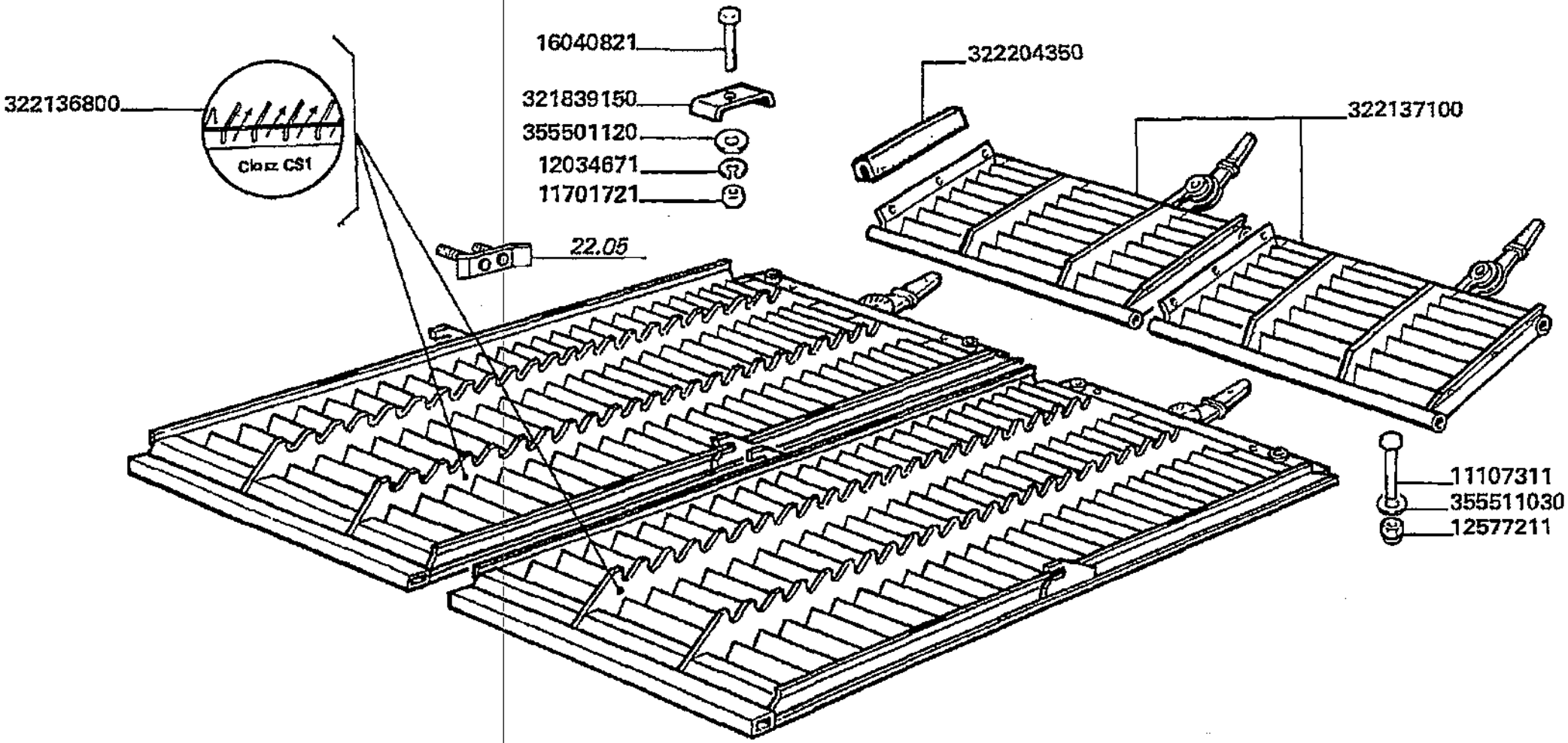

Pulitura
Guard
Protection
Schutzblech
Limpieza

MTB "L" - L 626

23.01

Vaglio superiore regolabile
Upper sieve, adjustable
Crible superieur reglable
Obersieb, verstellbar
Criba superior regulable

Laverda\23.01.L626mcs.png

			Italiano	Inglese	Francese	Tedesco	Spagnolo
-	11107311	4	Vite	Screw	Vis	Schraube	Tornillo
			● 000111073210 (4)				
-	11701721	4	Dado	Nut	Ecrou	Mutter	Tuerca
-	12034671	4	Rosetta	Lock washer	Rondelle frein	Federring	Arandela grower
-	12577211	4	Dado	Nut	Ecrou	Mutter	Tuerca
-	16040821	4	Vite	Screw	Vis	Schraube	Tornillo
-	321839150	4	Balestra	Parabola spring	Ressort lame	Feder	Resorte
-	322136800	2	Vaglio	Sieve	Vaglio	Sieb	Criba
-	322137100	2	Estensione vaglio	Sieve extension	Extension de grille	Siebverbreiterung	Extension criba
-	322204350	4	Guarnizione	Gasket	Guarniture	Dichtung	Junta
-	355501120	4	Rondella	Washer	Rondelle	Unterlegscheibe	Arandela
-	355511030	4	Rondella	Washer	Rondelle	Unterlegscheibe	Arandela

Pulitura
Guard
Protection
Schutzblech
Limpieza

MTB "L" - L 626

23.05

Vaglio superiore
Upper sieve
Crible superieur fixe
Obersieb
Criba superior

Laverda\23.05.L626mcs.png

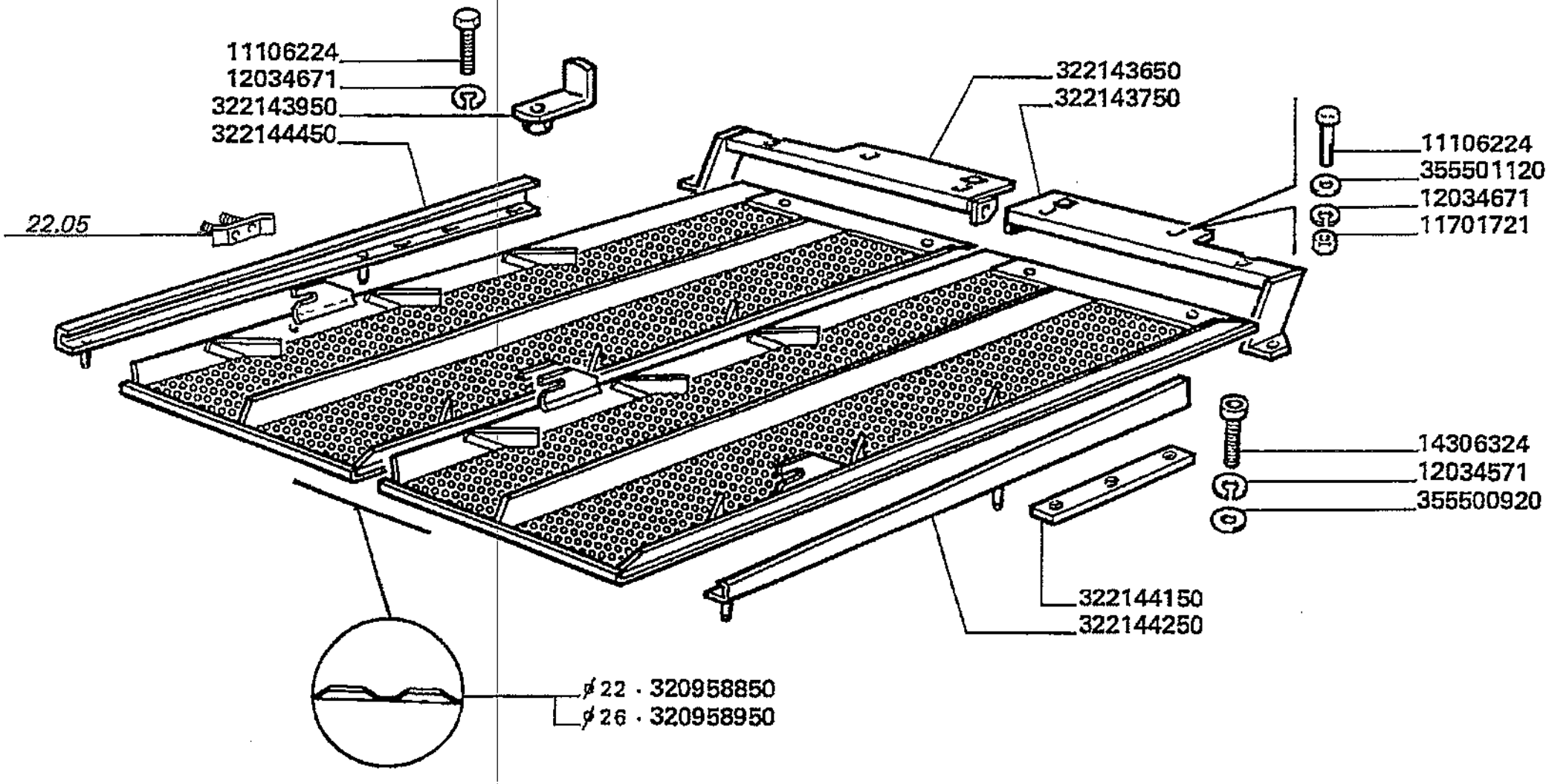

Pulitura
Guard
Protection
Schutzblech
Limpieza

23.05

Vaglio superiore
Upper sieve
Crible superieur fixe
Obersieb
Criba superior

MTB "L" - L 626

Laverda\23.05.L626mcs.png

			Italiano	Inglese	Francese	Tedesco	Spagnolo
-	11106224	7	Vite	Screw	Vis	Schraube	Tornillo
-	11701721	1	Dado	Nut	Ecrou	Mutter	Tuerca
-	12034571	6	Rosetta	Lock washer	Rondelle frein	Federring	Arandela grower
-	12034671	7	Rosetta	Lock washer	Rondelle frein	Federring	Arandela grower
-	14306324	6	Vite	Screw	Vis	Schraube	Tornillo
-	320958850	2	Vaglio	Sieve	Vaglio	Sieb	Criba
-	320958950	2	Vaglio	Sieve	Vaglio	Sieb	Criba
			N.A. (2)				
-	322143650	1	Telaio	Frame	Bati	Rahmen	Bastidor
-	322143750	1	Telaio	Frame	Bati	Rahmen	Bastidor
-	322143950	4	Squadretta	Bracket, supporting	Equerre	Schalter,autom.ausloesen	Pieza de apoyo
-	322144150	2	Asta	Rod	Tringle	Stange	Varilla
-	322144250	1	Guida	Guide	Guide	Fuehrung	Guia
-	322144450	1	Guida	Guide	Guide	Fuehrung	Guia
-	355500920	4	Rondella	Washer	Rondelle	Unterlegscheibe	Arandela
-	355501120	4	Rondella	Washer	Rondelle	Unterlegscheibe	Arandela

Pulitura
Guard
Protection
Schutzblech
Limpieza

MTB "L" - L 626

23.30

Vaglio inferiore
Lower sieve
Crible inferieur
Untersieb
Criba inferior

Laverda\23.30.L626mcs.png

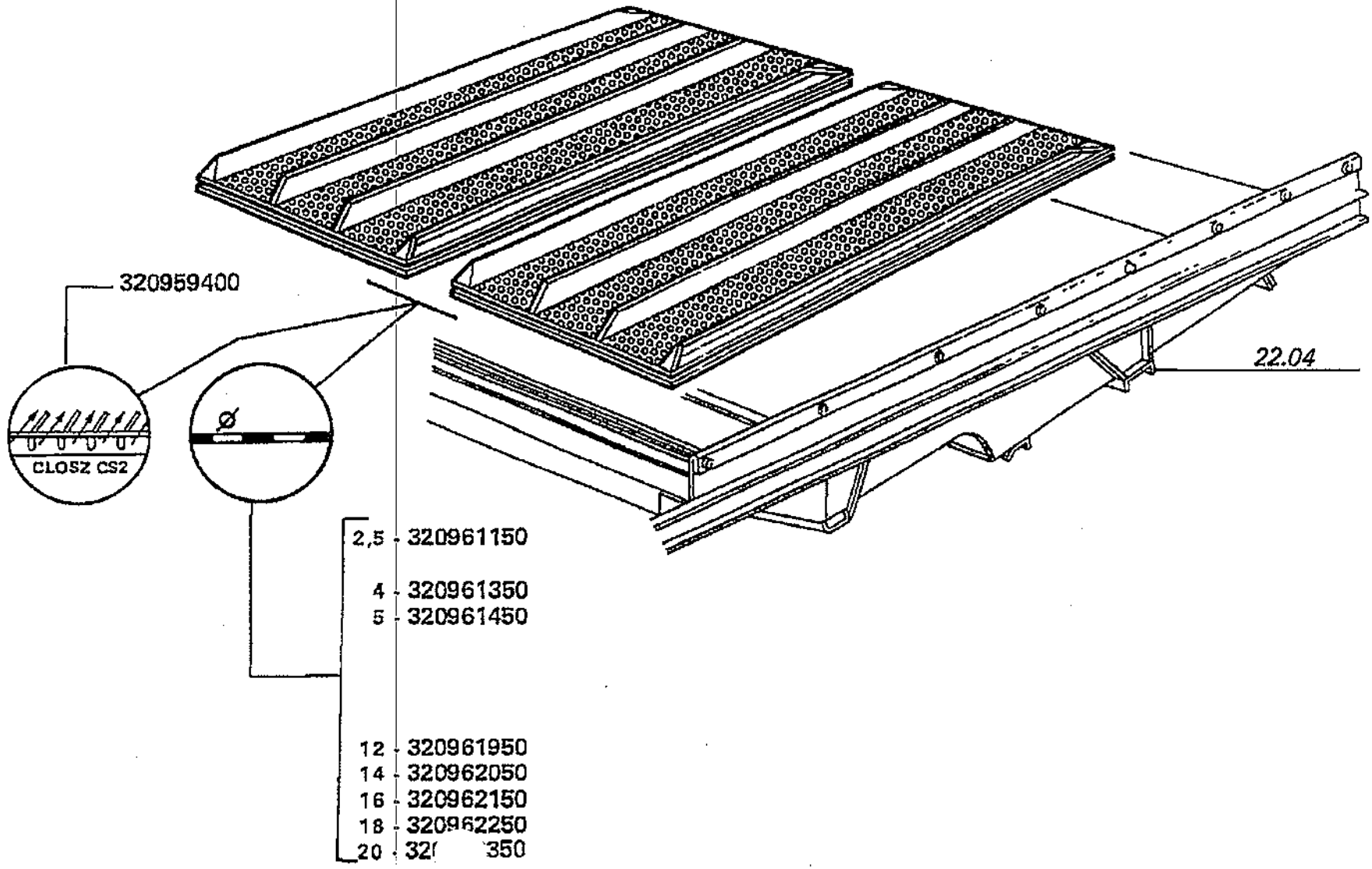

Pulitura
Guard
Protection
Schutzblech
Limpieza

MTB "L" - L 626

23.30

Vaglio inferiore
Lower sieve
Crible inferieur
Untersieb
Criba inferior

Laverda\23.30.L626mcs.png

			Italiano	Inglese	Francese	Tedesco	Spagnolo
-	320959400	2	Vaglio	Sieve	Vaglio	Sieb	Criba
-	320961150	2	Vaglio	Sieve	Vaglio	Sieb	Criba
-	320961350	2	Vaglio	Sieve	Vaglio	Sieb	Criba
-	320961450	2	Vaglio	Sieve	Vaglio	Sieb	Criba
-	320961950	2	Vaglio	Sieve	Vaglio	Sieb	Criba
-	320962050	2	Vaglio	Sieve	Vaglio	Sieb	Criba
			N.A. (2)				
-	320962150	2	Vaglio	Sieve	Vaglio	Sieb	Criba
-	320962250	2	Vaglio	Sieve	Vaglio	Sieb	Criba
-	320962350	2	Vaglio	Sieve	Vaglio	Sieb	Criba

Serbatoio e carenature
Tank and fairings
Tremie et carenages
Korntank and karosserie
Deposito y emplanchados

Simboli - Symbols - Symboles - Symbole - Symbolos

(X) Qta x macchine vendute (aa.bbb.ccc.ddd) (aa) per 1,(bbb) 2-10 (ccc) 11-25 (ddd) 26-50 - Qty per tractors sold (aa.bbb.ccc.ddd) (aa) for 1,(bbb) 2-10 (ccc) 11-25 (ddd) 26-50 - Qte pour parc tracteurs (aa,bbb,ccc,ddd) (aa) pour 1,(bbb) 2-10 (ccc) 11-25 (ddd) 26-50 - Anzahl pro schleppersverkauf (aa,bbb,ccc,ddd) (aa) fuer 1,(bbb) 2-10 (ccc) 11-25 (ddd) 26-50 - Cantidad por maquinas vendidas (aa.bbb.ccc.ddd) (aa) 1,(bbb) 2-10 (ccc) 11-25 (ddd) 26-50

T-A Sostituzione - Replacement - Substitution - Ersetzung - Substituciòn

T-B Revisione - Overhaul - Revision - Uberprufung - Revisiòn

T-C Registrazione - Setting - Enregistrement - Einstellung - Regulatiòn

T-D Da classificare - ?da classificare - ?da classificare - ?da classificare - ?da classificare

Serbatoio e carenature
Tank and fairings
Tremie et carenages
Korntank and karosserie
Deposito y emplanchados

MTB "L" - L 626

25.01

Serbatoio granella pag.1
Grain tank
Tremie a grains
Kortank
Tanque de grano

Laverda\25.01.L626mcs.png

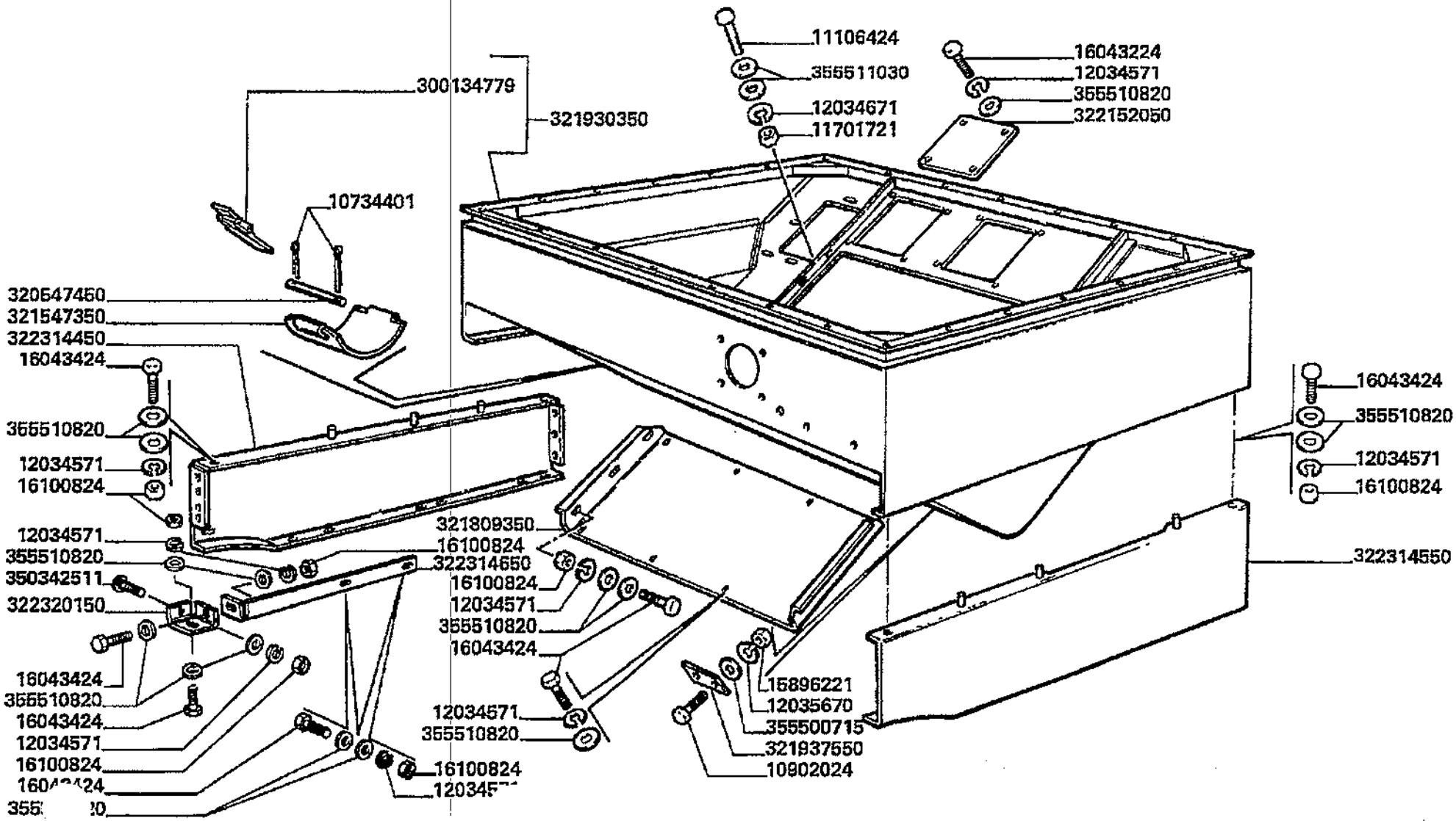

Serbatoio e carenature
Tank and fairings
Tremie et carenages
Korntank and karosserie
Deposito y emplanchados

25.01

Serbatoio granella pag.1
Grain tank
Tremie a grains
Kortank
Tanque de grano

MTB "L" - L 626

Laverda\25.01.L626mcs.png

			Italiano	Inglese	Francese	Tedesco	Spagnolo
-	10734401	2	Copiglia	Linch pin	Goupile ferguson	Vorstecker	Pasador para eje
-	10902024	2	Vite	Screw	Vis	Schraube	Tornillo
-	11106424	24	Vite	Screw	Vis	Schraube	Tornillo
-	11701721	32	Dado	Nut	Ecrou	Mutter	Tuerca
-	12034571	98	Rosetta	Lock washer	Rondelle frein	Federring	Arandela grower
-	12034671	32	Rosetta	Lock washer	Rondelle frein	Federring	Arandela grower
-	12035670	5	Rosetta	Lock washer	Rondelle frein	Federring	Arandela grower
			● 000120356710 (5)				
-	15896221	5	Dado	Nut	Ecrou	Mutter	Tuerca
-	16043224	14	Vite	Screw	Vis	Schraube	Tornillo
-	16043424	67	Vite	Screw	Vis	Schraube	Tornillo
-	300134779	1	Attacco	Hitch	Attelage	Anhaengekupplung	Enganche
-	320547350	1	Portello	Hatch	Demi porte	Schauloch	Compuerta
-	320547450	1	Spina	Dowel	Plot	Zylinderstift	Centraje
-	321809350	1	Portello	Hatch	Demi porte	Schauloch	Compuerta
-	321930350	1	Serbatoio grano	Grain tank	Tremie	Korntank	Tenque grano
-	321937550	1	Piastra	Plate	Plaque	Platte	Plato
			● N.A. (1)				
-	322152050	2	Chiusura	Panel	Couvercle	Deckel	Cubierta
-	322314450	1	Pannello	Panel	Panneau	Verkl.blech	Panel
-	322314550	1	Pannello	Panel	Panneau	Verkl.blech	Panel
-	322314650	1	Angolare	Angular	Corniere	Eckig	Angular
-	322320150	1	Angolare	Angular	Corniere	Eckig	Angular
-	350342511	7	Vite	Screw	Vis	Schraube	Tornillo
-	355500715	2	Rondella	Washer	Rondelle	Unterlegscheibe	Arandela
-	355510820	160	Rondella	Washer	Rondelle	Unterlegscheibe	Arandela

Serbatoio e carenature
Tank and fairings
Tremie et carenages
Korntank and karosserie
Deposito y emplanchados

MTB "L" - L 626

25.01

Serbatoio granella pag.1
Grain tank
Tremie a grains
Kortank
Tanque de grano

Laverda\25.01.L626mcs.png

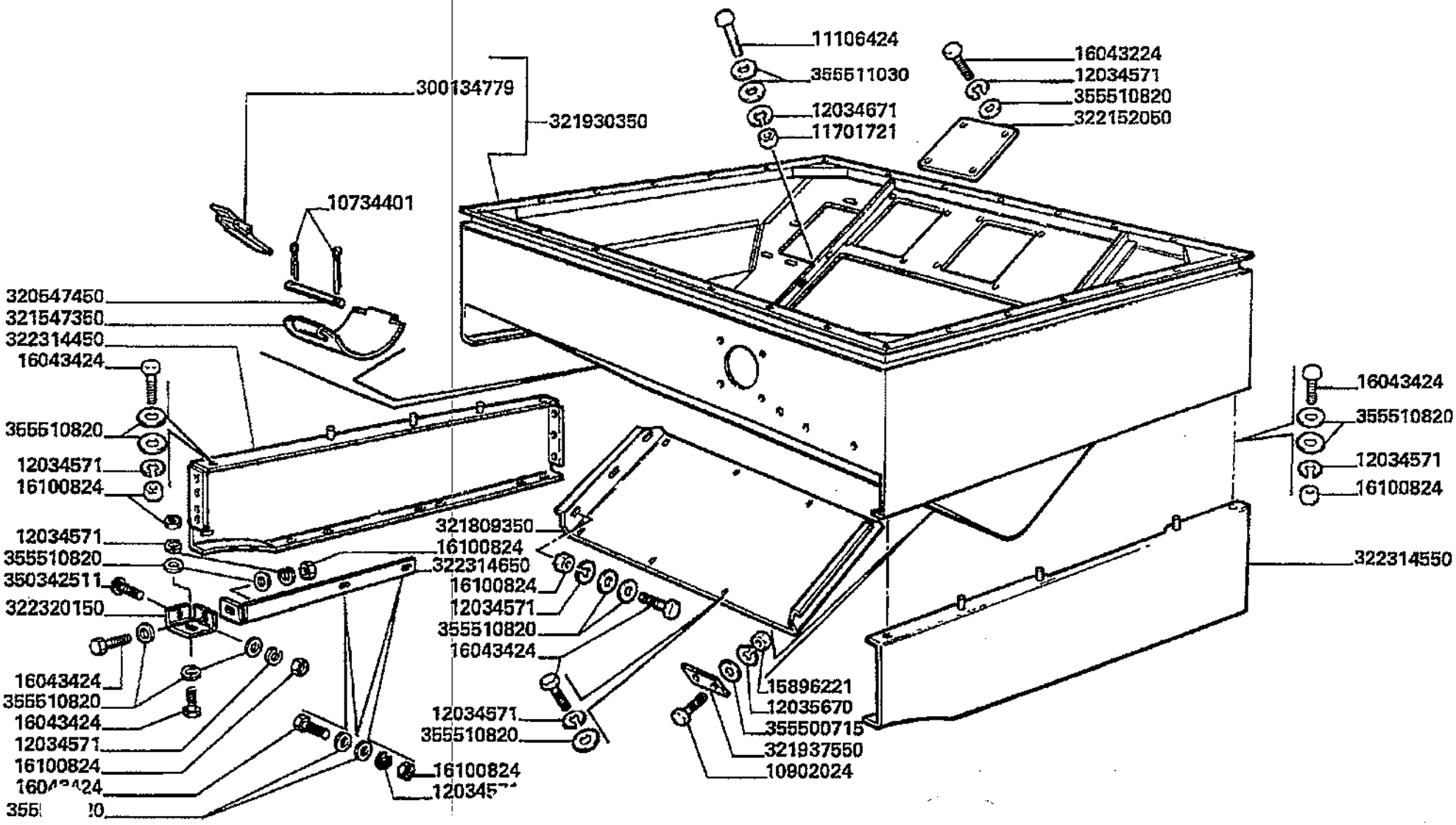

Serbatoio e carenature
Tank and fairings
Tremie et carenages
Korntank and karosserie
Deposito y emplanchados

MTB "L" - L 626

25.01

Serbatoio granella pag.1
Grain tank
Tremie a grains
Kortank
Tanque de grano

Laverda\25.01.L626mcs.png

			Italiano	Inglese	Francese	Tedesco	Spagnolo
-	355511030	54	Rondella	Washer	Rondelle	Unterlegscheibe	Arandela

Serbatoio e carenature
Tank and fairings
Tremie et carenages
Korntank and karosserie
Deposito y emplanchados

MTB "L" - L 626

25.01.1

Serbatoio granella pag.2
Grain tank
Tremie a grains
Kortank
Tanque de grano

Laverda\25.01p2.L626mcs.png

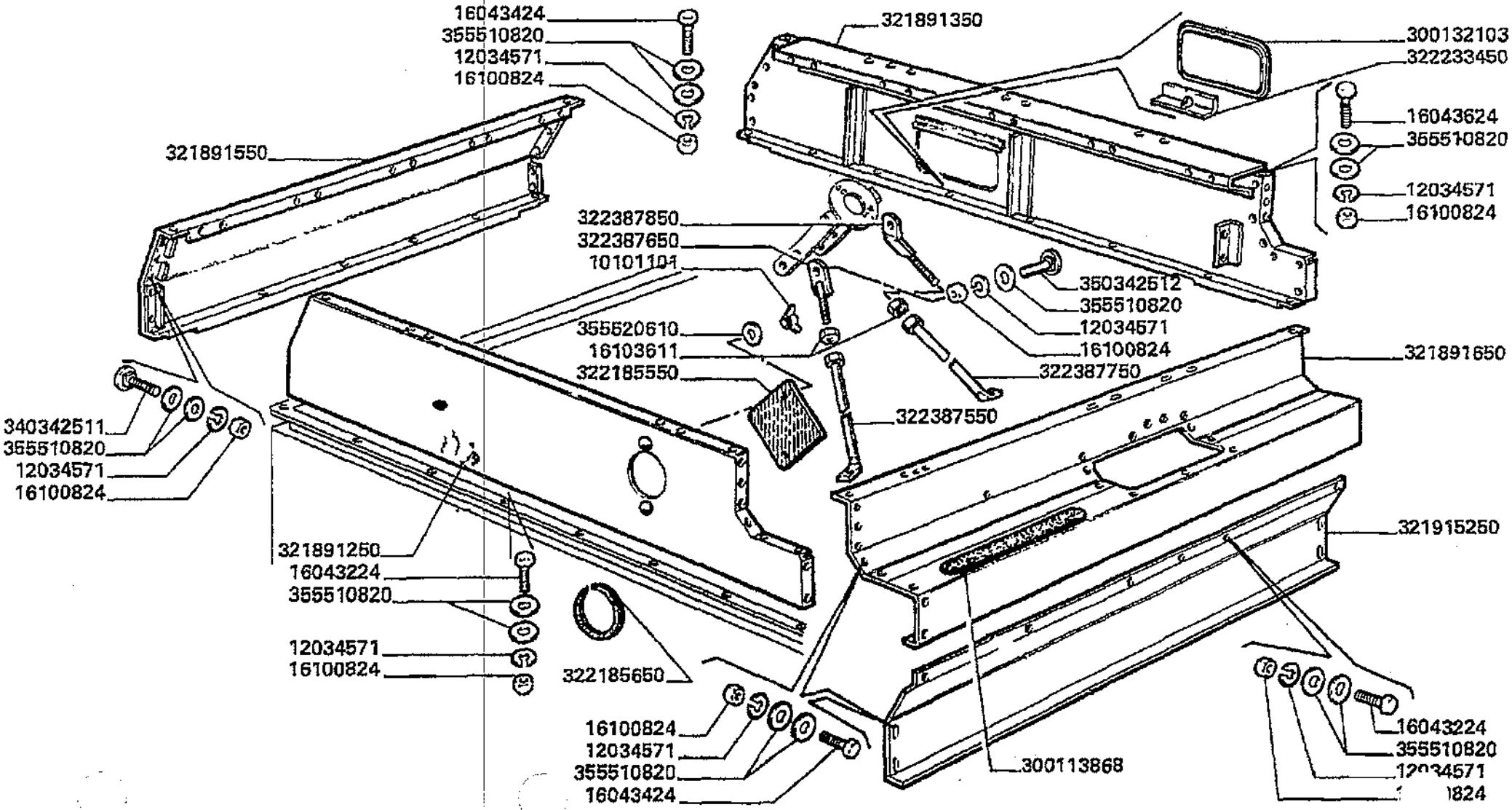

Serbatoio e carenature
Tank and fairings
Tremie et carenages
Korntank and karosserie
Deposito y emplanchados

25.01.1

Serbatoio granella pag.2
Grain tank
Tremie a grains
Kortank
Tanque de grano

MTB "L" - L 626

Laverda\25.01p2.L626mcs.png

			Italiano	Inglese	Francese	Tedesco	Spagnolo
-	10101101	2	Dado	Nut	Ecrou	Mutter	Tuerca
-	12034571	98	Rosetta	Lock washer	Rondelle frein	Federring	Arandela grower
-	16043224	14	Vite	Screw	Vis	Schraube	Tornillo
-	16043424	67	Vite	Screw	Vis	Schraube	Tornillo
-	16043624	6	Vite	Screw	Vis	Schraube	Tornillo
-	16103611	2	Dado	Nut	Ecrou	Mutter	Tuerca
-	300113868	4	Antisdrucciolo	Nonskid	Antiderapant	Rutschfest	Antideslizante
-	300132103	1	Portello	Hatch	Demi porte	Schauloch	Compuerta
-	320547350	1	Portello	Hatch	Demi porte	Schauloch	Compuerta
-	321891250	1	Parete	Wall	Paroi	Wand	Pared
-	321891350	1	Parete	Wall	Paroi	Wand	Pared
			N.A. (1)				
-	321891550	1	Fianco	Board	Planche	Brett	Tablero
-	321891650	1	Fianco	Board	Planche	Brett	Tablero
-	321915250	1	Protezione	Shield	Protection	Schutz	Proteccion
-	322185550	1	Oblo'	Porthole	Hublot	Luke	Portilla
-	322185650	1	Guarnizione	Gasket	Guarniture	Dichtung	Junta
-	322233450	1	Angolare	Angular	Corniere	Eckig	Angular
-	322387550	1	Tubo	Pipe	Canalisation	Rohrleitung	Cano
-	322387650	1	Tirante	Tie rod	Tringlerie	Zugstange	Brazo de enlace
			N.A. (1)				
-	322387750	1	Tubo	Pipe	Canalisation	Rohrleitung	Cano
-	322387850	1	Tirante	Tie rod	Tringlerie	Zugstange	Brazo de enlace
			N.A. (1)				
-	355510820	160	Rondella	Washer	Rondelle	Unterlegscheibe	Arandela

Serbatoio e carenature
Tank and fairings
Tremie et carenages
Korntank and karosserie
Deposito y emplanchados

MTB "L" - L 626

25.01.1

Serbatoio granella pag.2
Grain tank
Tremie a grains
Kortank
Tanque de grano

Laverda\25.01p2.L626mcs.png

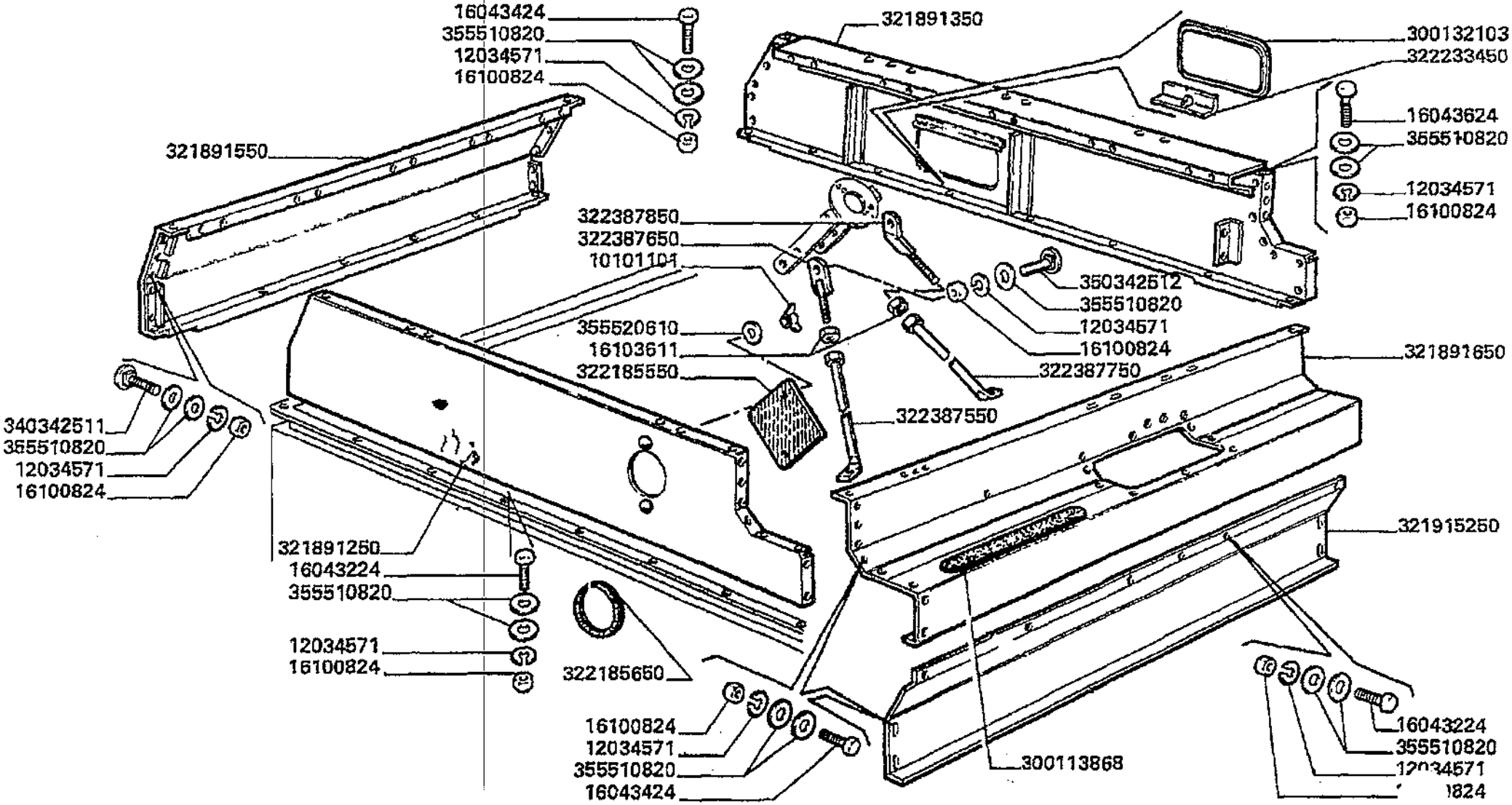

Serbatoio e carenature
Tank and fairings
Tremie et carenages
Korntank and karosserie
Deposito y emplanchados

MTB "L" - L 626

25.01.1

Serbatoio granella pag.2
Grain tank
Tremie a grains
Kortank
Tanque de grano

Laverda\25.01p2.L626mcs.png

			Italiano	Inglese	Francese	Tedesco	Spagnolo
-	355520610	2	Rondella	Washer	Rondelle	Unterlegscheibe	Arandela
			N.A. (2)				

Serbatoio e carenature
Tank and fairings
Tremie et carenages
Korntank and karosserie
Deposito y emplanchados

MTB "L" - L 626

25.01.2

Serbatoio granella pag.3
Grain tank
Tremie a grains
Kortank
Tanque de grano

Laverda\25.01p3.L626mcs.png

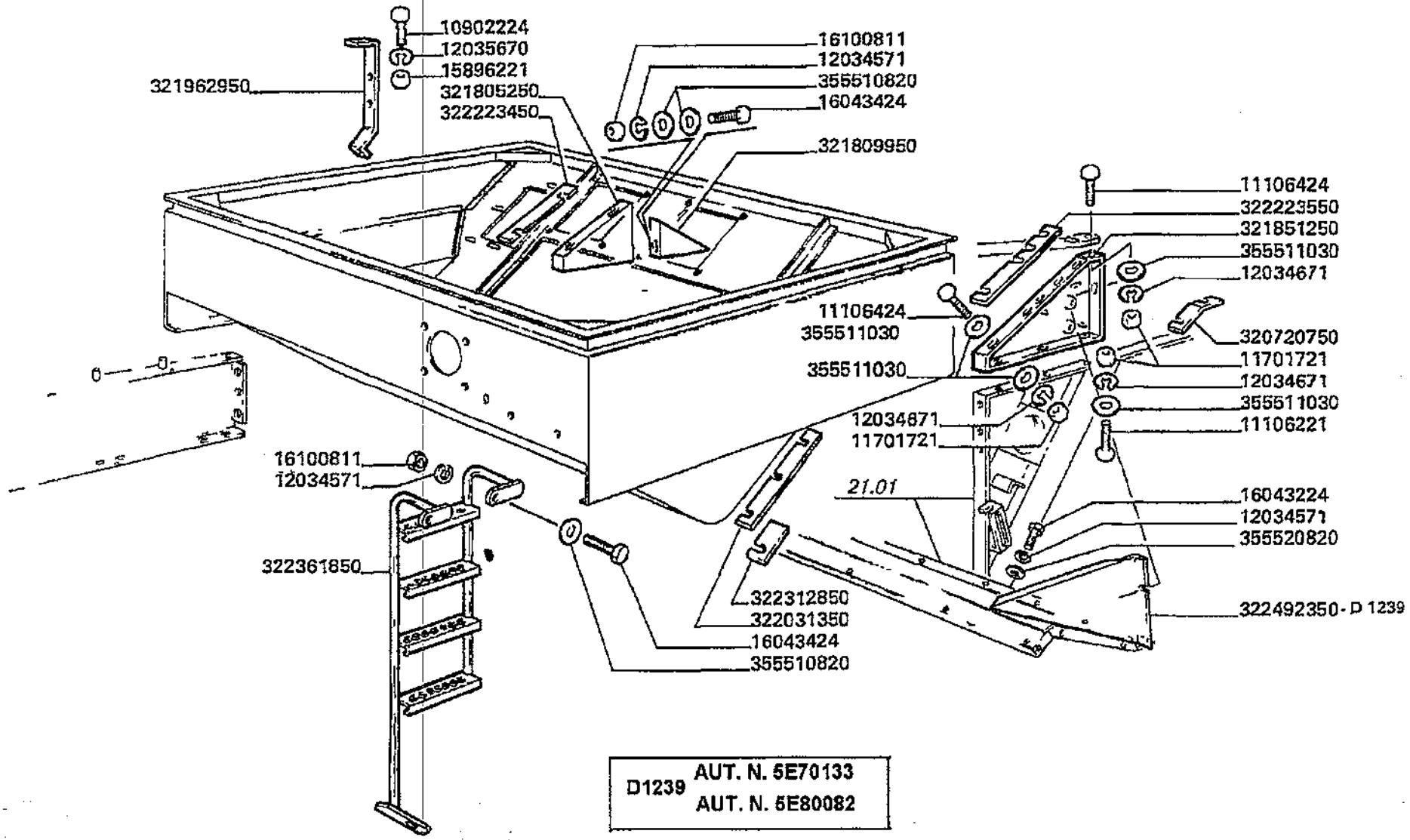

D1239 AUT. N. 5E70133
AUT. N. 5E80082

Serbatoio e carenature
Tank and fairings
Tremie et carenages
Korntank and karosserie
Deposito y emplanchados

25.01.2

Serbatoio granella pag.3
Grain tank
Tremie a grains
Kortank
Tanque de grano

MTB "L" - L 626

Laverda\25.01p3.L626mcs.png

			Italiano	Inglese	Francese	Tedesco	Spagnolo
-	10902224	2	Vite	Screw	Vis	Schraube	Tornillo
-	11106221	8	Vite	Screw	Vis	Schraube	Tornillo
-	11106424	24	Vite	Screw	Vis	Schraube	Tornillo
-	11701721	32	Dado	Nut	Ecrou	Mutter	Tuerca
-	12034571	98	Rosetta	Lock washer	Rondelle frein	Federring	Arandela grower
-	12034671	32	Rosetta	Lock washer	Rondelle frein	Federring	Arandela grower
-	12035670	5	Rosetta	Lock washer	Rondelle frein	Federring	Arandela grower
			000120356710 (5)				
-	15896221	5	Dado	Nut	Ecrou	Mutter	Tuerca
-	16043224	14	Vite	Screw	Vis	Schraube	Tornillo
-	16043424	67	Vite	Screw	Vis	Schraube	Tornillo
-	16100811	76	Dado	Nut	Ecrou	Mutter	Tuerca
-	320547350	1	Portello	Hatch	Demi porte	Schauloch	Compuerta
-	320720750	1	Spessore	Shim	Cale reglage	Einstellblech	Calce
-	321805250	1	Chiusura	Panel	Couvercle	Deckel	Cubierta
-	321809950	1	Chiusura	Panel	Couvercle	Deckel	Cubierta
-	321851250	1	Chiusura	Panel	Couvercle	Deckel	Cubierta
-	321962950	1	Piatto appoggio	Base plate	Plaque de base	Grundplatte	Plato base
-	322031350	4	Spessore	Shim	Cale reglage	Einstellblech	Calce
-	322223450	2	Spessore	Shim	Cale reglage	Einstellblech	Calce
-	322223550	2	Spessore	Shim	Cale reglage	Einstellblech	Calce
			003222235503 (2)				
-	322312850	2	Spessore	Shim	Cale reglage	Einstellblech	Calce
-	322361850	1	Scala	Ladder	Echelle	Leiter	Escalera
-	322492350	1	Chiusura	Panel	Couvercle	Deckel	Cubierta
-	355510820	160	Rondella	Washer	Rondelle	Unterlegscheibe	Arandela

Serbatoio e carenature
Tank and fairings
Tremie et carenages
Korntank and karosserie
Deposito y emplanchados

MT8 "L" - L 626

25.01.2

Serbatoio granella pag.3
Grain tank
Tremie a grains
Kortank
Tanque de grano

Laverda\25.01p3.L626mcs.png

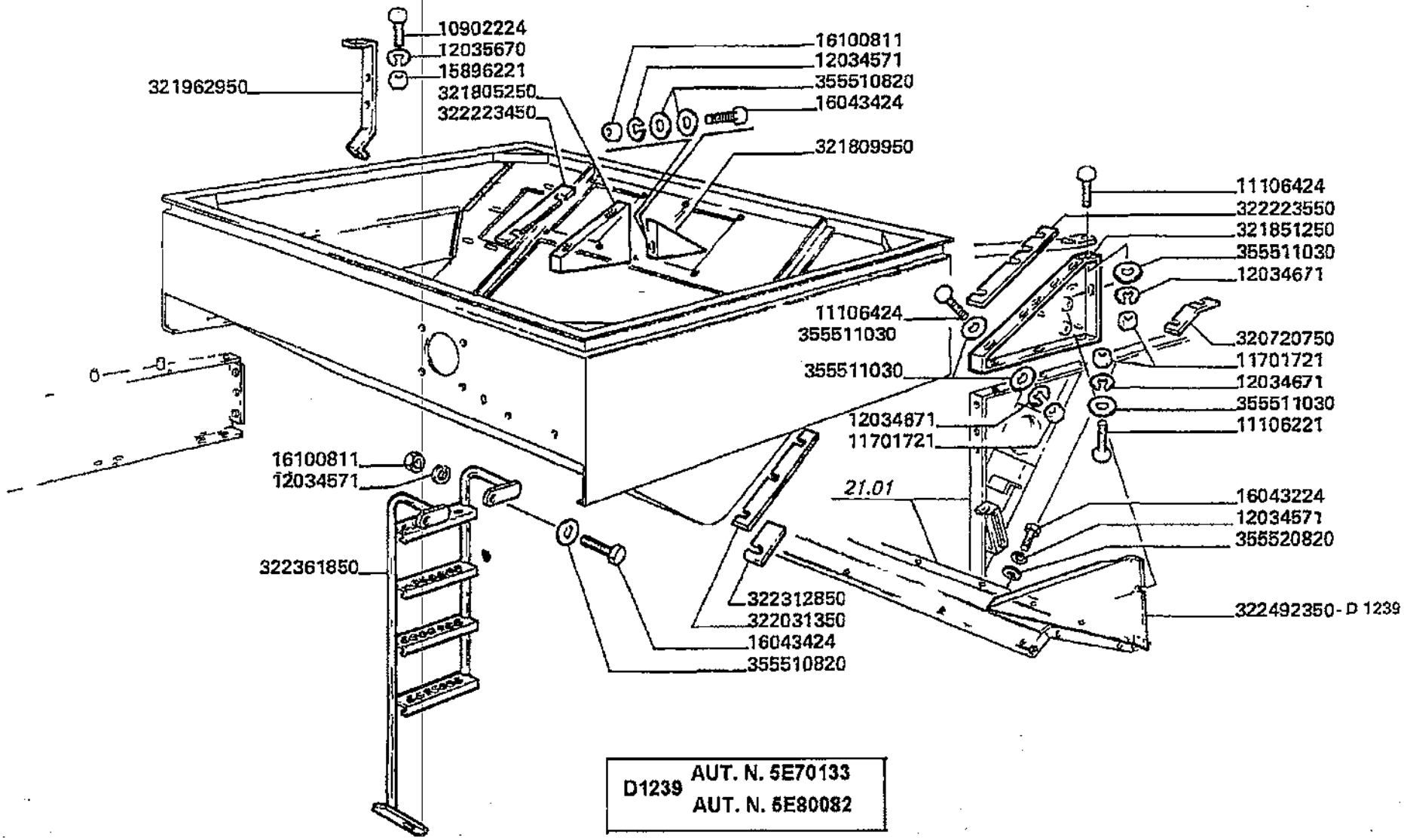

D1239 AUT. N. 5E70133
AUT. N. 5E80082

Serbatoio e carenature
Tank and fairings
Tremie et carenages
Korntank and karosserie
Deposito y emplanchados

25.01.2

Serbatoio granella pag.3
Grain tank
Tremie a grains
Kortank
Tanque de grano

MTB "L" - L 626

Laverda\25.01p3.L626mcs.png

			Italiano	Inglese	Francese	Tedesco	Spagnolo
-	355511030	54	Rondella	Washer	Rondelle	Unterlegscheibe	Arandela
-	355520820	1	Rondella	Washer	Rondelle	Unterlegscheibe	Arandela

Serbatoio e carenature
Tank and fairings
Tremie et carenages
Korntank and karosserie
Deposito y emplanchados

MTB "L" - L 626

25.01.3

Serbatoio granella (protezioni) pag.4
Grain tank (schutz)
Tremie a grains (protections)
Kortank (shield)
Tanque de grano (proteccion)

Laverda\25.01p4.L626mcs.png

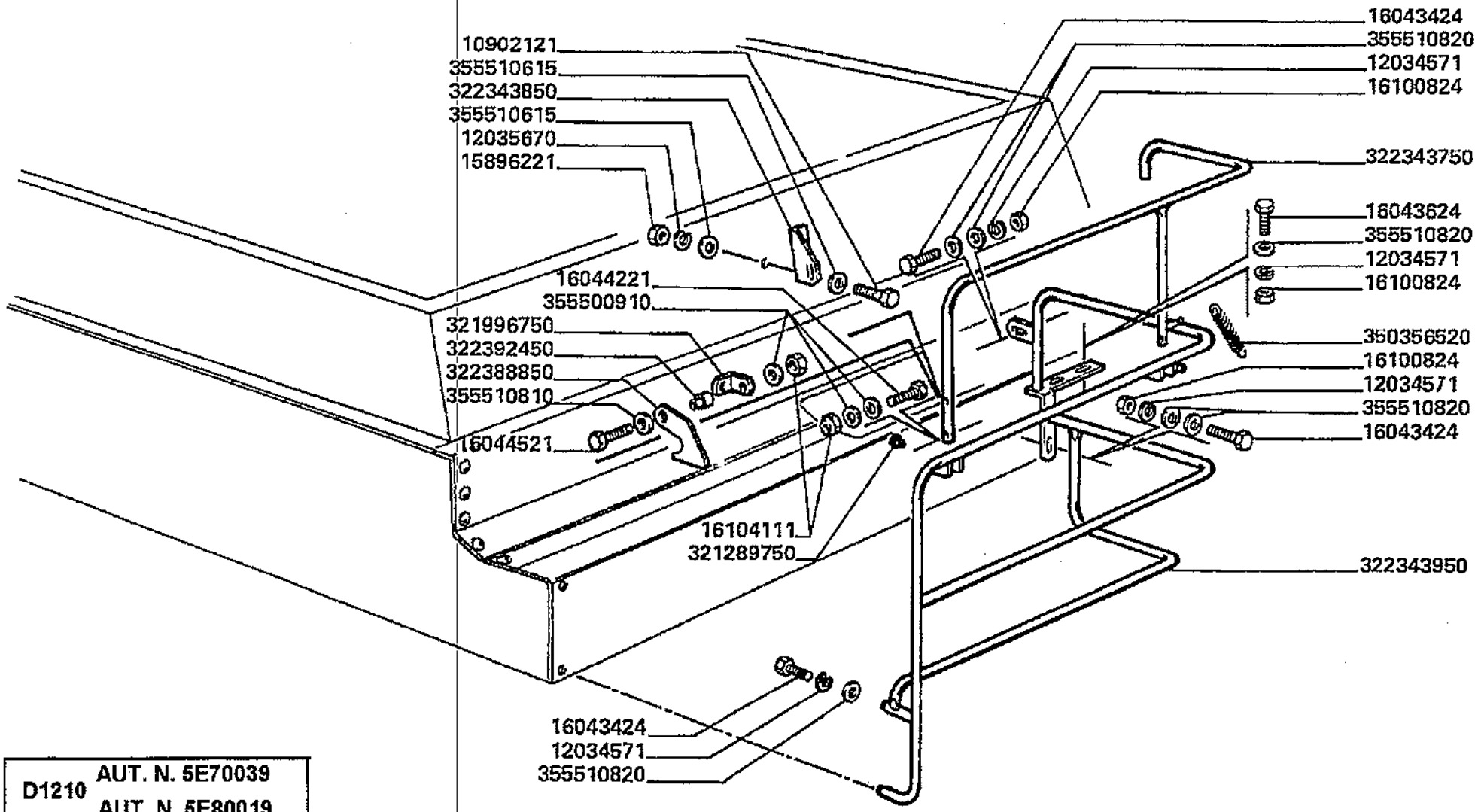

D1210 AUT. N. 5E70039
AUT. N. 5E80019

Serbatoio e carenature
Tank and fairings
Tremie et carenages
Korntank and karosserie
Deposito y emplanchados

MTB "L" - L 626

25.01.3

Serbatoio granella (protezioni) pag.4
Grain tank (schutz)
Tremie a grains (protections)
Kortank (shield)
Tanque de grano (proteccion)

Laverda\25.01p4.L626mcs.png

			Italiano	Inglese	Francese	Tedesco	Spagnolo
-	10902121	1	Vite	Screw	Vis	Schraube	Tornillo
-	12034571	98	Rosetta	Lock washer	Rondelle frein	Federring	Arandela grower
-	12035670	5	Rosetta	Lock washer	Rondelle frein	Federring	Arandela grower
			000120356710 (5)				
-	15896221	5	Dado	Nut	Ecrou	Mutter	Tuerca
-	16043424	67	Vite	Screw	Vis	Schraube	Tornillo
-	16043624	6	Vite	Screw	Vis	Schraube	Tornillo
-	16044221	2	Vite	Screw	Vis	Schraube	Tornillo
-	16044521	1	Vite	Screw	Vis	Schraube	Tornillo
-	16104111	3	Dado	Nut	Ecrou	Mutter	Tuerca
-	320547350	1	Portello	Hatch	Demi porte	Schauloch	Compuerta
-	321289750	3	Gommino	Grommet	Passe fil	Gummituelle	Pasacable
-	321996750	1	Squadretta	Bracket, supporting	Equerre	Schalter,autom.ausloesen	Pieza de apoyo
-	322343750	1	Elemento	Element	Element	Element	Elemento
-	322343850	1	Staffa ancoraggio	Stirrup	Etrier	Buegel	Fijacion
-	322343950	1	Protezione	Shield	Protection	Schutz	Proteccion
-	322388850	1	Gancio	Hook	Crochet	Haken	Gancho
-	322392450	1	Distanziale	Spacer	Entretoise	Abstandstueck	Separador
-	350356520	1	Molla	Spring	Ressort	Feder	Accionador
-	355500910	5	Rondella	Washer	Rondelle	Unterlegscheibe	Arandela
-	355510615	1	Rondella	Washer	Rondelle	Unterlegscheibe	Arandela
-	355510810	1	Rondella	Washer	Rondelle	Unterlegscheibe	Arandela
			003555108200 (1)				
-	355510820	160	Rondella	Washer	Rondelle	Unterlegscheibe	Arandela

Serbatoio e carenature
Tank and fairings
Tremie et carenages
Korntank and karosserie
Deposito y emplanchados

MTB "L" - L 626

25.02

Estensioni serbatoio pag.1
Grain tank extension
Extension de la tremie
Kortankerhoeung
Alzas deposito

Laverda\25.02.L626mcs.png

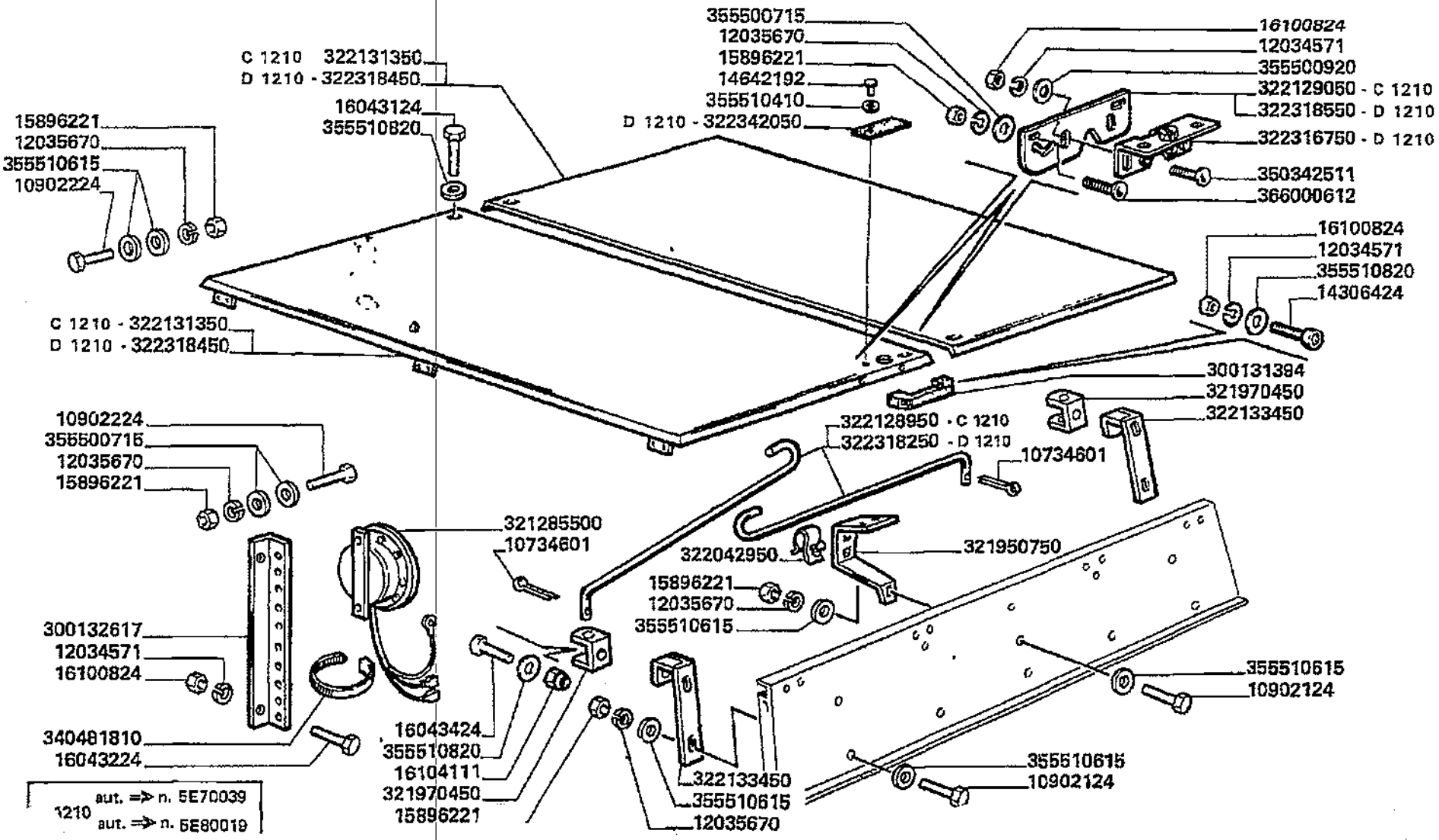

Serbatoio e carenature
Tank and fairings
Tremie et carenages
Korntank and karosserie
Deposito y emplanchados

25.02

Estensioni serbatoio pag.1
Grain tank extension
Extension de la tremie
Kortankerhoeung
Alzas deposito

MTB "L" - L 626

Laverda\25.02.L626mcs.png

			Italiano	Inglese	Francese	Tedesco	Spagnolo
-	10734601	2	Copiglia	Linch pin	Goupille ferguson	Vorstecker	Pasador para eje
-	10902124	76	Vite	Screw	Vis	Schraube	Tornillo
-	10902224	4	Vite	Screw	Vis	Schraube	Tornillo
-	12034571	10	Rosetta	Lock washer	Rondelle frein	Federring	Arandela grower
-	12035670	99	Rosetta	Lock washer	Rondelle frein	Federring	Arandela grower
			● 000120356710 (99)				
-	14306424	4	Vite	Screw	Vis	Schraube	Tornillo
-	14642192	1	Ribattino	Rivet	Rivet	Niet	Remache
			● N.A. (1)				
-	15896221	99	Dado	Nut	Ecrou	Mutter	Tuerca
-	16043124	2	Vite	Screw	Vis	Schraube	Tornillo
-	16043224	4	Vite	Screw	Vis	Schraube	Tornillo
-	16043424	2	Vite	Screw	Vis	Schraube	Tornillo
-	16100824	10	Dado	Nut	Ecrou	Mutter	Tuerca
-	16104111	2	Dado	Nut	Ecrou	Mutter	Tuerca
-	300131394	2	Maniglia	Handle	Poignee	Handgriff	Maneta
-	300132617	1	Angolare	Angular	Corniere	Eckig	Angular
-	321285500	1	Sensore	Sensor	Detecteur	Sensor	Detector
-	321950750	2	Supporto	Support	Support	Lagerung	Dispos.de sosten
-	321970450	2	Cavallotto	U-bolt	Bride	Bruecke	Horquilla
-	322042950	2	Attacco	Hitch	Attelage	Anhaengekupplung	Enganche
-	322128950	2	Asta	Rod	Tringle	Stange	Varilla
-	322129050	2	Piastra	Plate	Plaque	Platte	Plato
			● N.A. (2)				
-	322131350	2	Coperchio	Cover	Couvercle	Deckel	Tapadera
			● N.A. (2)				

Serbatoio e carenature
Tank and fairings
Tremie et carenages
Korntank and karosserie
Deposito y emplanchados

MTB "L" - L 626

25.02

Estensioni serbatoio pag.1
Grain tank extension
Extension de la tremie
Kortankerhoeung
Alzas deposito

Laverda\25.02.L626mcs.png

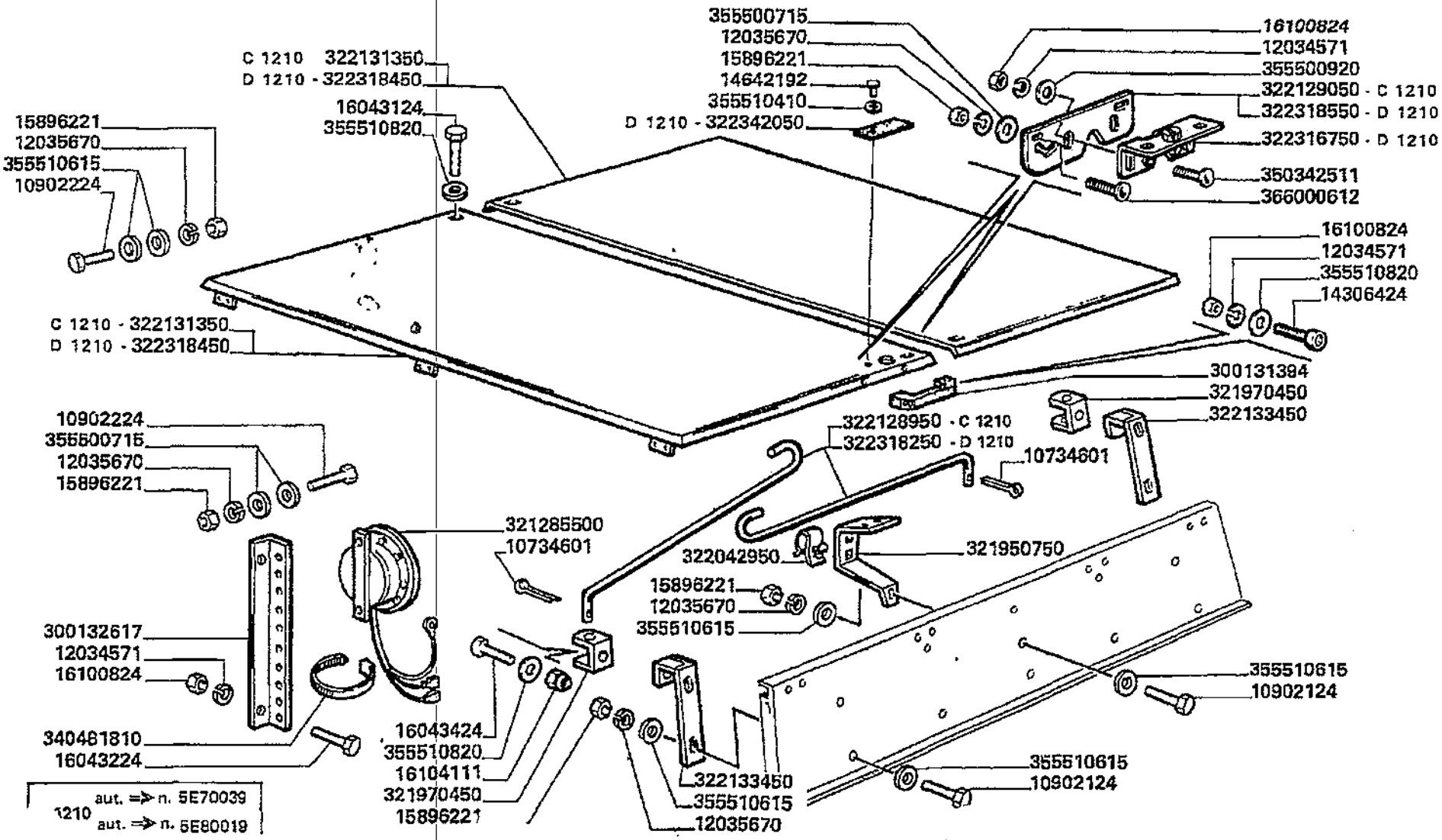

Serbatoio e carenature
Tank and fairings
Tremie et carenages
Korntank and karosserie
Deposito y emplanchados

25.02

Estensioni serbatoio pag.1
Grain tank extension
Extension de la tremie
Kortankerhoeung
Alzas deposito

MTB "L" - L 626

Laverda\25.02.L626mcs.png

			Italiano	Inglese	Francese	Tedesco	Spagnolo
-	322133450	2	Staffa ancoraggio	Stirrup	Etrier	Buegel	Fijacion
-	322316750	1	Serratura	Lock	Serrure	Schloss	Cerradura
-	322318250	2	Asta	Rod	Tringle	Stange	Varilla
-	322318450	2	Coperchio	Cover	Couvercle	Deckel	Tapadera
-	322318550	2	Piastra	Plate	Plaque	Platte	Plato
-	322342050	1	Chiusura	Panel	Couvercle	Deckel	Cubierta
-	340481810	2	Fascetta	Clamp	Collier	Halteschelle	Abrazadera
-	350342511	2	Vite	Screw	Vis	Schraube	Tornillo
-	355500715	19	Rondella	Washer	Rondelle	Unterlegscheibe	Arandela
-	355500920	2	Rondella	Washer	Rondelle	Unterlegscheibe	Arandela
-	355510410	1	Rondella	Washer	Rondelle	Unterlegscheibe	Arandela
-	355510615	152	Rondella	Washer	Rondelle	Unterlegscheibe	Arandela
-	355510820	10	Rondella	Washer	Rondelle	Unterlegscheibe	Arandela
-	366000612	6	Vite	Screw	Vis	Schraube	Tornillo

Serbatoio e carenature
Tank and fairings
Tremie et carenages
Korntank and karosserie
Deposito y emplanchados

MTB "L" - L 626

25.02.1

Estensioni serbatoio pag.2
Grain tank extension
Extension de la tremie
Kortankerhoeung
Alzas deposito

Laverda\25.02p2.L626mcs.png

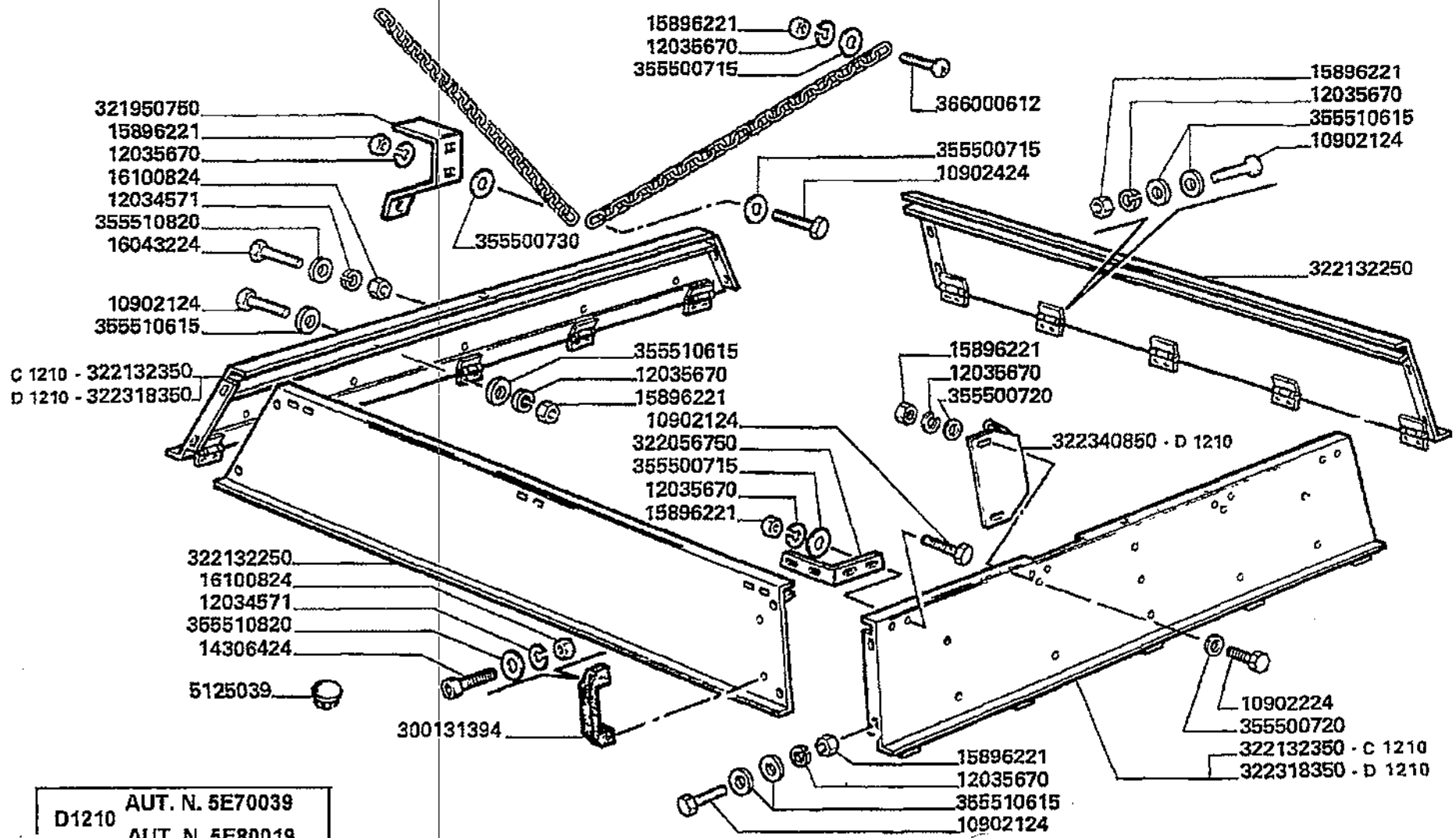

D1210 AUT. N. 5E70039
AUT. N. 5E80019

Serbatoio e carenature
Tank and fairings
Tremie et carenages
Korntank and karosserie
Deposito y emplanchados

25.02.1

Estensioni serbatoio pag.2
Grain tank extension
Extension de la tremie
Kortankerhoeung
Alzas deposito

MTB "L" - L 626

Laverda\25.02p2.L626mcs.png

			Italiano	Inglese	Francese	Tedesco	Spagnolo
-	10902124	76	Vite	Screw	Vis	Schraube	Tornillo
-	10902224	4	Vite	Screw	Vis	Schraube	Tornillo
-	10902424	13	Vite	Screw	Vis	Schraube	Tornillo
			000109024240 (13)				
-	12034571	10	Rosetta	Lock washer	Rondelle frein	Federring	Arandela grower
-	12035670	99	Rosetta	Lock washer	Rondelle frein	Federring	Arandela grower
			000120356710 (99)				
-	14306424	4	Vite	Screw	Vis	Schraube	Tornillo
-	15896221	99	Dado	Nut	Ecrou	Mutter	Tuerca
-	16043224	4	Vite	Screw	Vis	Schraube	Tornillo
-	16100824	10	Dado	Nut	Ecrou	Mutter	Tuerca
-	300131394	2	Maniglia	Handle	Poignee	Handgriff	Maneta
-	321950750	2	Supporto	Support	Support	Lagerung	Dispos.de sosten
-	322056750	4	Angolare	Angular	Corniere	Eckig	Angular
-	322132250	2	Rialzo	Extension, grain bin	Rehausse	Erhoehung	Alzas
-	322132350	2	Rialzo	Extension, grain bin	Rehausse	Erhoehung	Alzas
-	322318350	2	Rialzo	Extension, grain bin	Rehausse	Erhoehung	Alzas
-	322340850	1	Riscontro	Strap	Patte de fixation	Lasche	Banda
-	355500715	19	Rondella	Washer	Rondelle	Unterlegscheibe	Arandela
-	355500720	4	Rondella	Washer	Rondelle	Unterlegscheibe	Arandela
			003555007150 (4)				
-	355500730	1	Rondella	Washer	Rondelle	Unterlegscheibe	Arandela
-	355510615	152	Rondella	Washer	Rondelle	Unterlegscheibe	Arandela
-	355510820	10	Rondella	Washer	Rondelle	Unterlegscheibe	Arandela
-	366000612	6	Vite	Screw	Vis	Schraube	Tornillo
-	5125039	32	Tappo	Plug	Bouchon	Verschl.stopfen	Tapon

Serbatoio e carenature
Tank and fairings
Tremie et carenages
Korntank and karosserie
Deposito y emplanchados

MTB "L" - L 626

25.04

Estensione serbatoio retrattile pag.1
Rectractable grain tank extension
Extension de la tremie escamotable
Einziehbar kortank erhoeung
Alzas deposito rectractil

Laverda\25.04.L626mcs.png

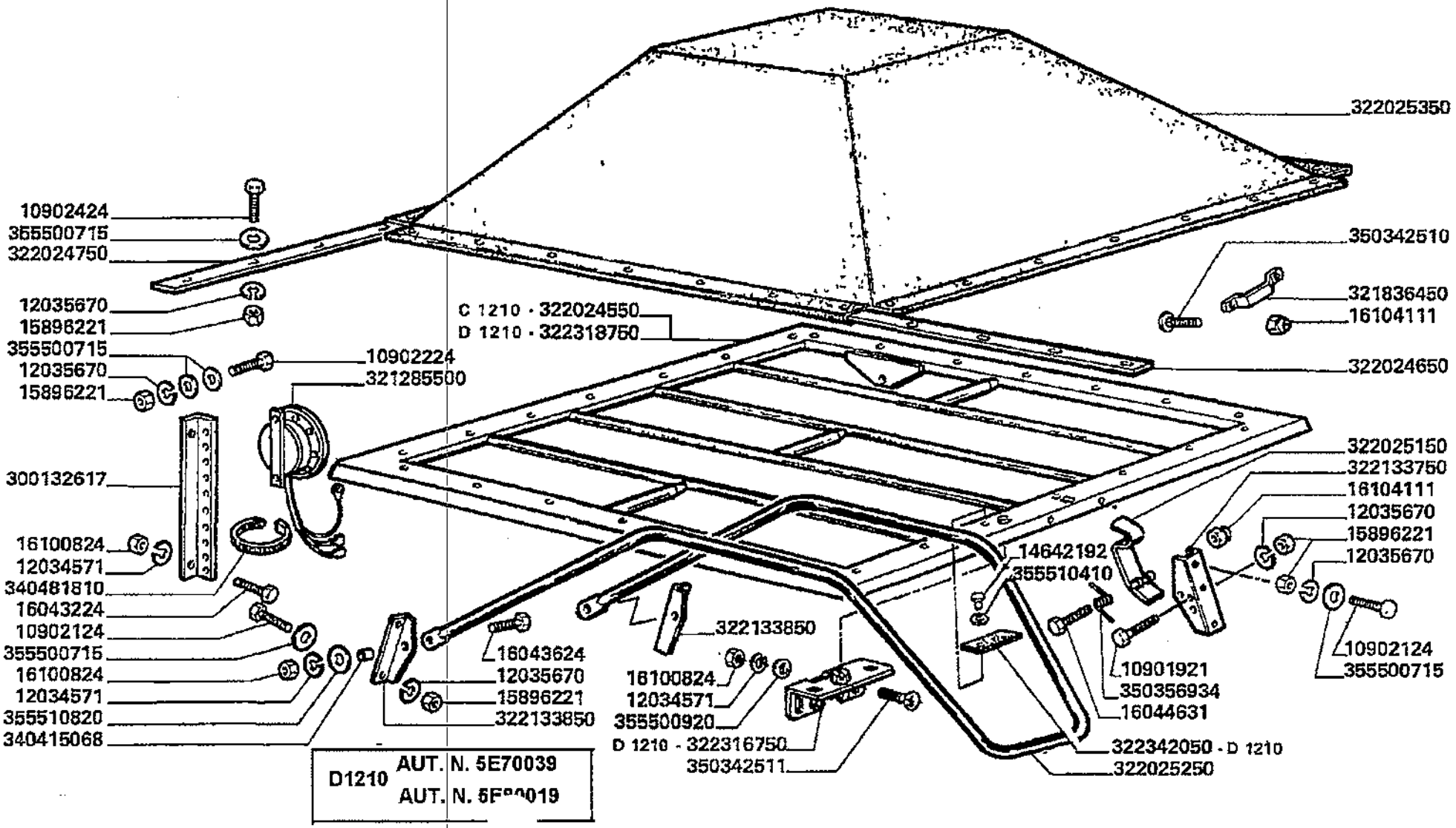

Serbatoio e carenature
Tank and fairings
Tremie et carenages
Korntank and karosserie
Deposito y emplanchados

MTB "L" - L 626

25.04

Estensione serbatoio retrattile pag.1
Rectractable grain tank extension
Extension de la tremie escamotable
Einziehbar kortank erhoeung
Alzas deposito rectractil

Laverda\25.04.L626mcs.png

			Italiano	Inglese	Francese	Tedesco	Spagnolo
-	10901921	1	Vite	Screw	Vis	Schraube	Tornillo
-	10902124	84	Vite	Screw	Vis	Schraube	Tornillo
-	10902224	12	Vite	Screw	Vis	Schraube	Tornillo
-	10902424	28	Vite	Screw	Vis	Schraube	Tornillo
			000109024240 (28)				
-	12034571	10	Rosetta	Lock washer	Rondelle frein	Federring	Arandela grower
-	12035670	119	Rosetta	Lock washer	Rondelle frein	Federring	Arandela grower
			000120356710 (119)				
-	14642192	1	Ribattino	Rivet	Rivet	Niet	Remache
			N.A. (1)				
-	15896221	119	Dado	Nut	Ecrou	Mutter	Tuerca
-	16043224	4	Vite	Screw	Vis	Schraube	Tornillo
-	16043624	2	Vite	Screw	Vis	Schraube	Tornillo
-	16044631	1	Vite	Screw	Vis	Schraube	Tornillo
-	16100824	14	Dado	Nut	Ecrou	Mutter	Tuerca
-	16104111	6	Dado	Nut	Ecrou	Mutter	Tuerca
-	300132617	1	Angolare	Angular	Corniere	Eckig	Angular
-	321285500	1	Sensore	Sensor	Detecteur	Sensor	Detector
-	321836450	1	Maniglia	Handle	Poignee	Handgriff	Maneta
-	322024550	1	Coperchio	Cover	Couvercle	Deckel	Tapadera
-	322024650	2	Piatto appoggio	Base plate	Plaque de base	Grundplatte	Plato base
-	322024750	2	Piatto appoggio	Base plate	Plaque de base	Grundplatte	Plato base
-	322025150	1	Gancio	Hook	Crochet	Haken	Gancho
-	322025250	1	Telaio	Frame	Bati	Rahmen	Bastidor
-	322025350	1	Tela	Canvas	Toile	Plane	Lona
-	322133750	1	Supporto	Support	Support	Lagerung	Dispos.de sosten

Serbatoio e carenature
Tank and fairings
Tremie et carenages
Korntank and karosserie
Deposito y emplanchados

MTB "L" - L 626

25.04

Estensione serbatoio retrattile pag.1
Rectractable grain tank extension
Extension de la tremie escamotable
Einziehbar kortank erhoeung
Alzas deposito rectractil

Laverda\25.04.L626mcs.png

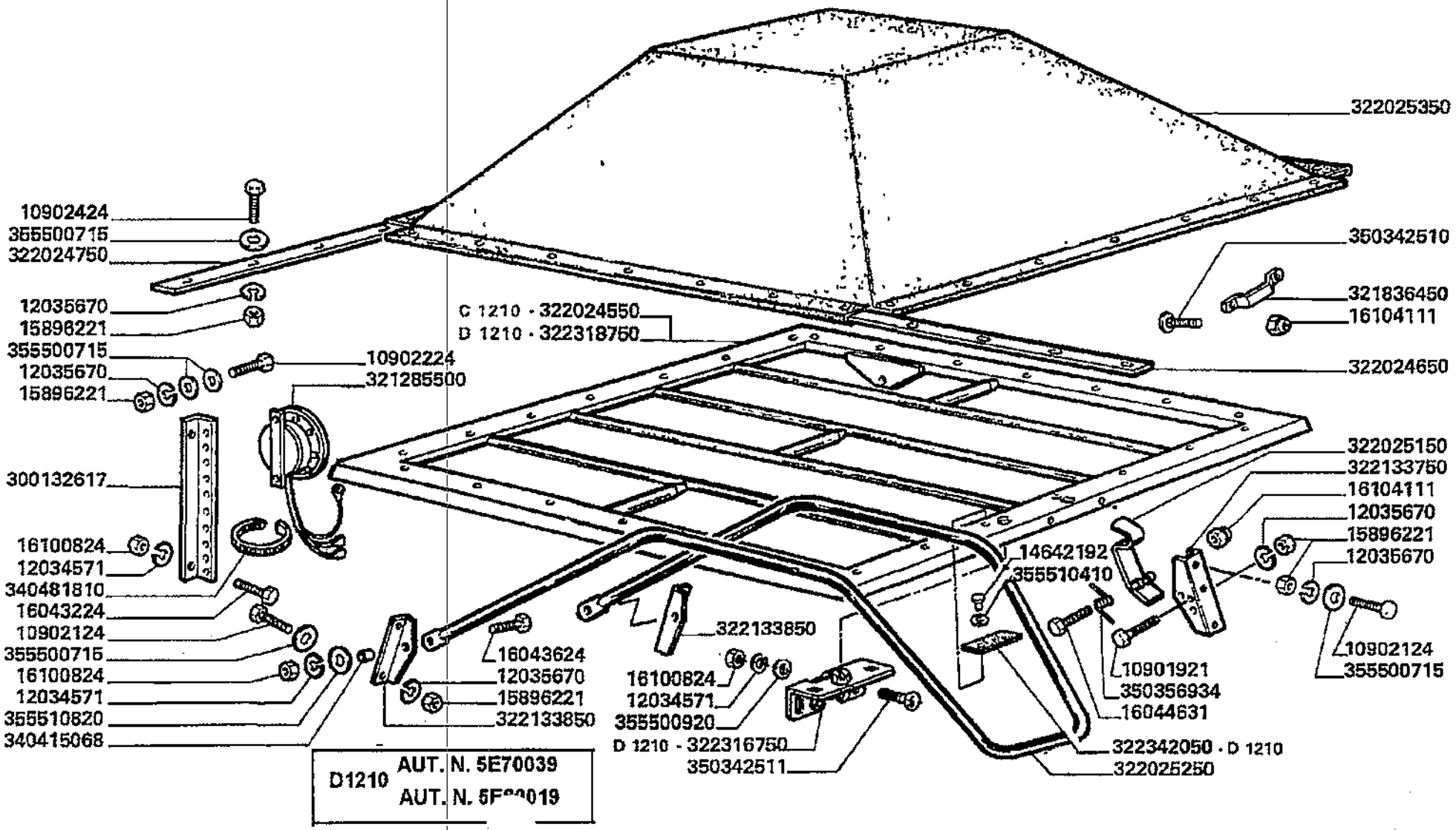

Serbatoio e carenature
Tank and fairings
Tremie et carenages
Korntank and karosserie
Deposito y emplanchados

MTB "L" - L 626

25.04

Estensione serbatoio retrattile pag.1
Rectractable grain tank extension
Extension de la tremie escamotable
Einziehbar kortank erhoeung
Alzas deposito rectractil

Laverda\25.04.L626mcs.png

			Italiano	Inglese	Francese	Tedesco	Spagnolo
-	322133850	2	Supporto	Support	Support	Lagerung	Dispos.de sosten
-	322316750	1	Serratura	Lock	Serrure	Schloss	Cerradura
-	322318750	1	Coperchio	Cover	Couvercle	Deckel	Tapadera
-	322342050	1	Chiusura	Panel	Couvercle	Deckel	Cubierta
-	340415068	2	Boccola	Bush	Bague	Buchse	Casquillo
-	340481810	2	Fascetta	Clamp	Collier	Halteschelle	Abrazadera
-	350342510	2	Vite	Screw	Vis	Schraube	Tornillo
-	350342511	1	Vite	Screw	Vis	Schraube	Tornillo
-	350356934	1	Molla	Spring	Ressort	Feder	Accionador
-	355500715	63	Rondella	Washer	Rondelle	Unterlegscheibe	Arandela
-	355500920	10	Rondella	Washer	Rondelle	Unterlegscheibe	Arandela
-	355510410	1	Rondella	Washer	Rondelle	Unterlegscheibe	Arandela
-	355510820	4	Rondella	Washer	Rondelle	Unterlegscheibe	Arandela

Serbatoio e carenature
Tank and fairings
Tremie et carenages
Korntank and karosserie
Deposito y emplanchados

MTB "L" - L 626

25.04.1

Estensione serbatoio retrattile pag.2
Rectractable grain tank extension
Extension de la tremie escamotable
Einziehbar kortank erhoeung
Alzas deposito rectractil

Laverda\25.04p2.L626mcs.png

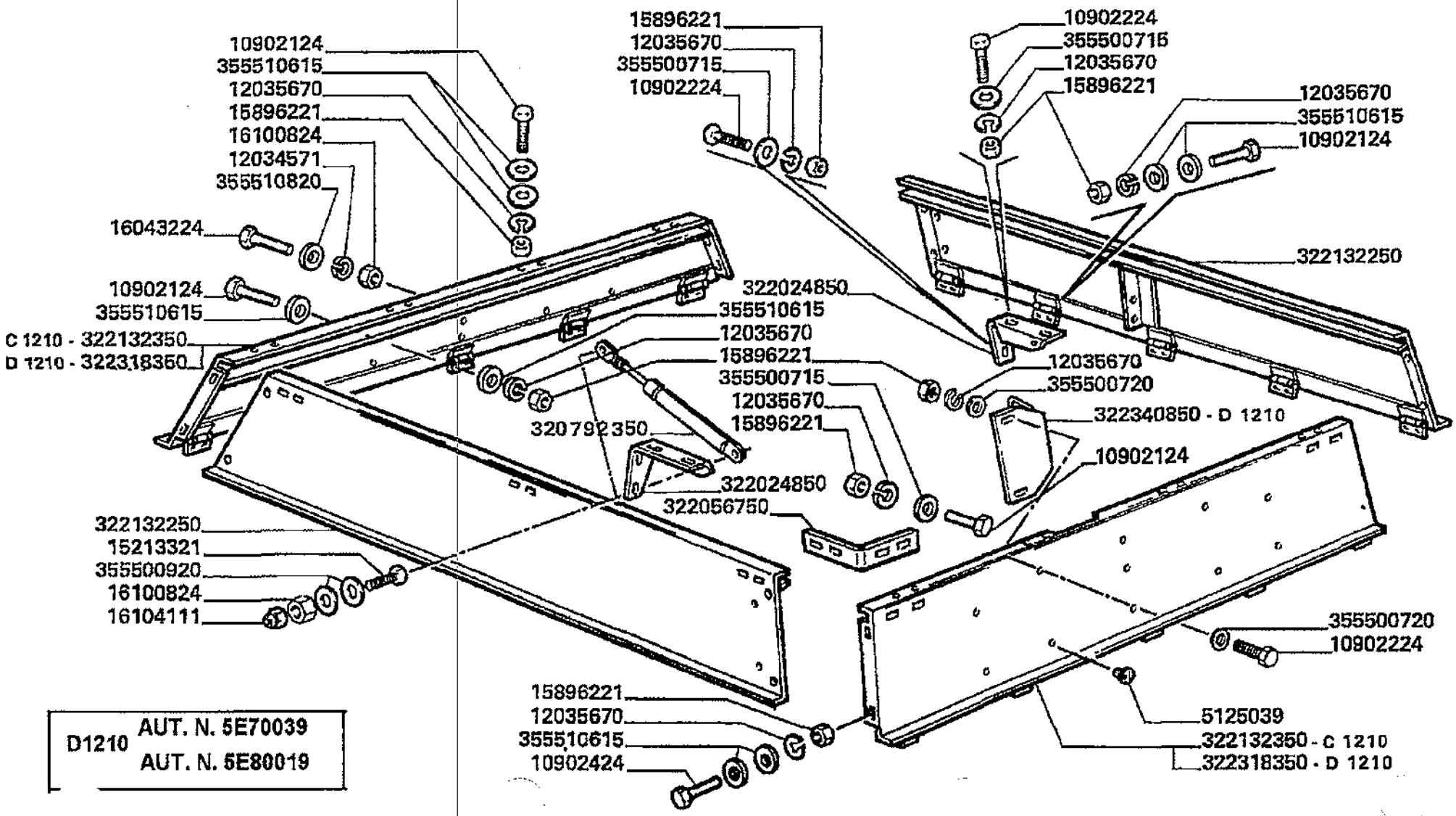

D1210 AUT. N. 5E70039
AUT. N. 5E80019

Serbatoio e carenature
Tank and fairings
Tremie et carenages
Korntank and karosserie
Deposito y emplanchados

MTB "L" - L 626

25.04.1

Estensione serbatoio retrattile pag.2
Rectractable grain tank extension
Extension de la tremie escamotable
Einziehbar kortank erhoeung
Alzas deposito rectractil

Laverda\25.04p2.L626mcs.png

			Italiano	Inglese	Francese	Tedesco	Spagnolo
-	10902124	84	Vite	Screw	Vis	Schraube	Tornillo
-	10902224	12	Vite	Screw	Vis	Schraube	Tornillo
-	10902424	28	Vite	Screw	Vis	Schraube	Tornillo
			000109024240 (28)				
-	12034571	10	Rosetta	Lock washer	Rondelle frein	Federring	Arandela grower
-	12035670	119	Rosetta	Lock washer	Rondelle frein	Federring	Arandela grower
			000120356710 (119)				
-	15213321	4	Vite	Screw	Vis	Schraube	Tornillo
-	15896221	119	Dado	Nut	Ecrou	Mutter	Tuerca
-	16043224	4	Vite	Screw	Vis	Schraube	Tornillo
-	16100824	14	Dado	Nut	Ecrou	Mutter	Tuerca
-	16104111	6	Dado	Nut	Ecrou	Mutter	Tuerca
-	320792350	2	Molla	Spring	Ressort	Feder	Accionador
-	322024850	2	Supporto	Support	Support	Lagerung	Dispos.de sosten
-	322056750	4	Angolare	Angular	Corniere	Eckig	Angular
-	322132250	2	Rialzo	Extension, grain bin	Rehausse	Erhoehung	Alzas
-	322132350	2	Rialzo	Extension, grain bin	Rehausse	Erhoehung	Alzas
-	322318350	2	Rialzo	Extension, grain bin	Rehausse	Erhoehung	Alzas
-	322340850	1	Riscontro	Strap	Patte de fixation	Lasche	Banda
-	355500715	63	Rondella	Washer	Rondelle	Unterlegscheibe	Arandela
-	355500720	4	Rondella	Washer	Rondelle	Unterlegscheibe	Arandela
			003555007150 (4)				
-	355500920	10	Rondella	Washer	Rondelle	Unterlegscheibe	Arandela
-	355510615	117	Rondella	Washer	Rondelle	Unterlegscheibe	Arandela
-	355510820	4	Rondella	Washer	Rondelle	Unterlegscheibe	Arandela
-	5125039	23	Tappo	Plug	Bouchon	Verschl.stopfen	Tapon

Serbatoio e carenature
Tank and fairings
Tremie et carenages
Korntank and karosserie
Deposito y emplanchados

MTB "L" - L 626

25.05

Alimentazione serbatoio pag.1
Tank feed
Alimentation de la tremie
Einzugkortank
Alimentacion de la tolva

Laverda\25.05.L626mcs.png

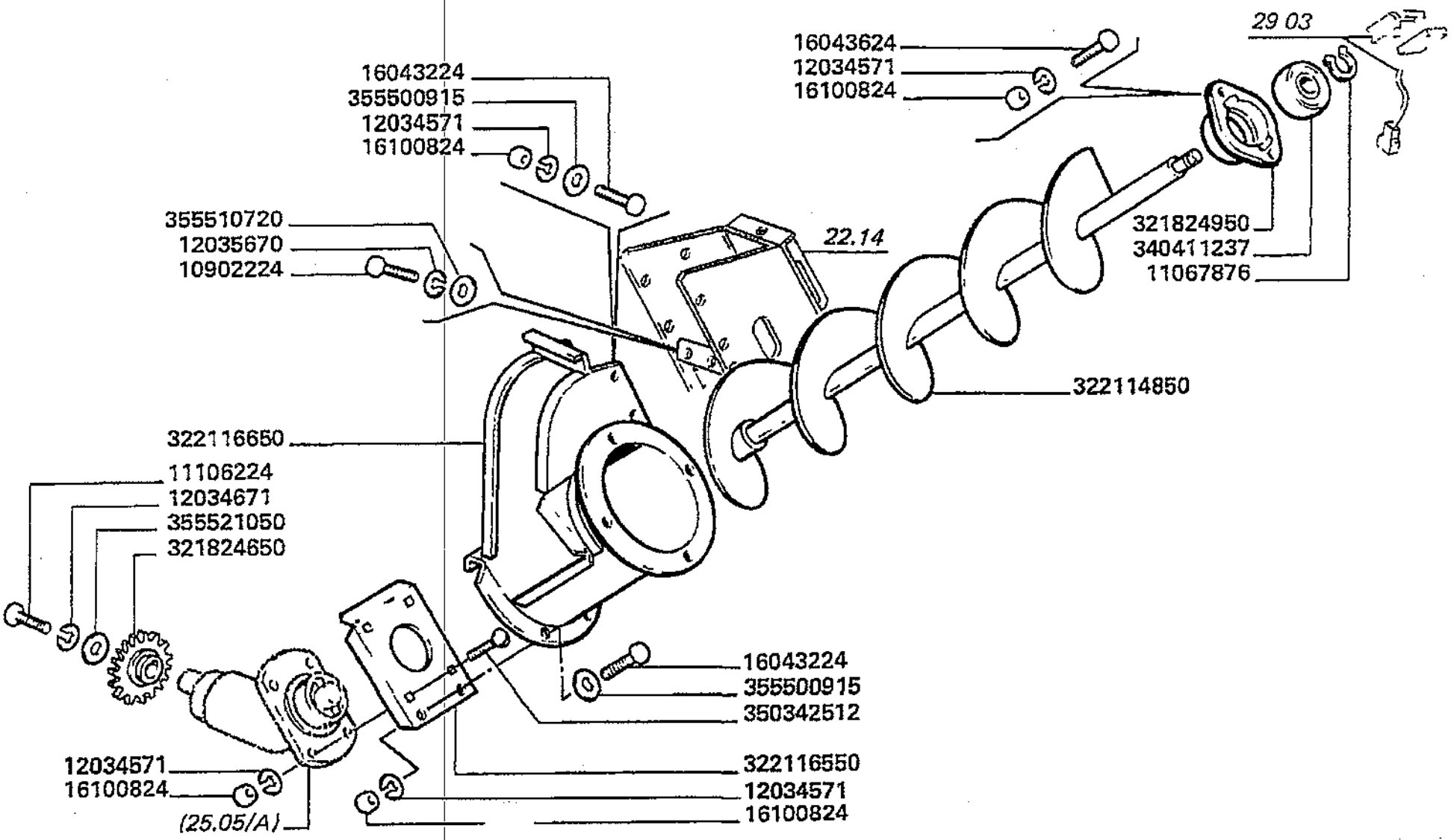

Serbatoio e carenature
Tank and fairings
Tremie et carenages
Korntank and karosserie
Deposito y emplanchados

25.05

Alimentazione serbatoio pag.1
Tank feed
Alimentation de la tremie
Einzugkortank
Alimentacion de la tolva

MTB "L" - L 626

Laverda\25.05.L626mcs.png

			Italiano	Inglese	Francese	Tedesco	Spagnolo
-	10902224	8	Vite	Screw	Vis	Schraube	Tornillo
-	11067876	1	Anello elastico	Spring lockwasher	Circlips	Ring	Anillo
-	11106224	1	Vite	Screw	Vis	Schraube	Tornillo
-	12034571	25	Rosetta	Lock washer	Rondelle frein	Federring	Arandela grower
-	12034671	1	Rosetta	Lock washer	Rondelle frein	Federring	Arandela grower
-	12035670	16	Rosetta	Lock washer	Rondelle frein	Federring	Arandela grower
			000120356710 (16)				
-	16043224	14	Vite	Screw	Vis	Schraube	Tornillo
-	16043624	2	Vite	Screw	Vis	Schraube	Tornillo
-	16100824	25	Dado	Nut	Ecrou	Mutter	Tuerca
-	321824650	1	Ingranaggio	Gear	Pignon	Zahnrad	Engranaje
-	321824950	1	Supporto coclea	Support	Support vis	Traeger	Soporte
-	322114850	1	Coclea	Auger	Vis sans fin	Foerderschnecke	Sinfin
-	322116550	1	Piastra fissaggio	Plate retaining	Plaque	Kemmplatte	Placa de sujecion
			003221165503 (1)				
-	322116650	1	Raccordo	Union	Raccord	Verschraubung	Racor
-	340411237	1	Cuscinetto	Bearing	Roulement	Lager	Coijnete de bolas
-	350342512	4	Vite	Screw	Vis	Schraube	Tornillo
-	355500915	13	Rondella	Washer	Rondelle	Unterlegscheibe	Arandela
-	355510720	2	Rondella	Washer	Rondelle	Unterlegscheibe	Arandela
-	355521050	1	Rondella	Washer	Rondelle	Unterlegscheibe	Arandela

Serbatoio e carenature
Tank and fairings
Tremie et carenages
Korntank and karosserie
Deposito y emplanchados

MTB "L" - L 626

25.05.1

Alimentazione serbatoio pag.2
Tank feed
Alimentation de la tremie
Einzugkortank
Alimentacion de la tolva

Laverda\25.05p2.L626mcs.png

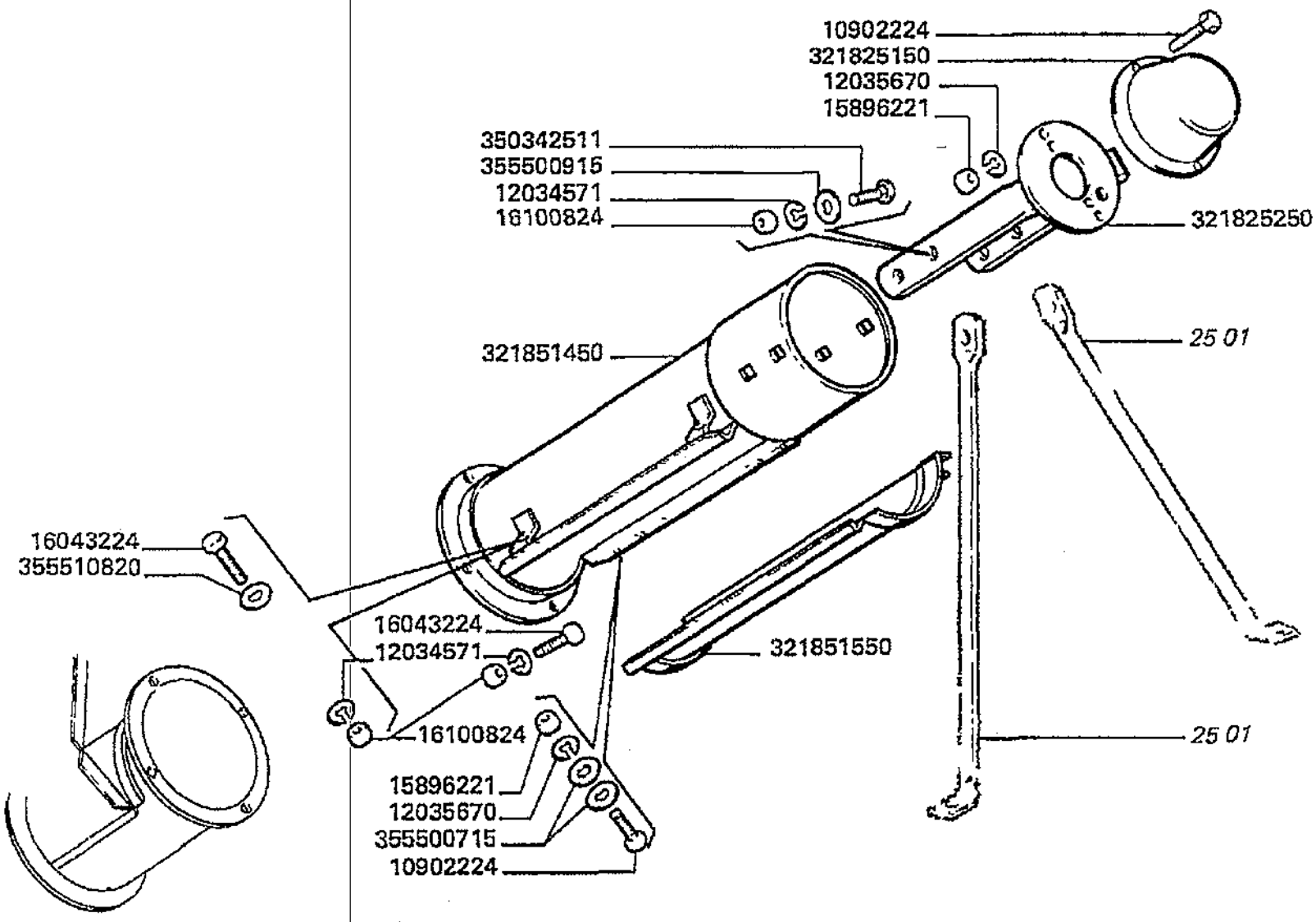

Serbatoio e carenature
Tank and fairings
Tremie et carenages
Korntank and karosserie
Deposito y emplanchados

25.05.1

Alimentazione serbatoio pag.2
Tank feed
Alimentation de la tremie
Einzugkortank
Alimentacion de la tolva

MTB "L" - L 626

Laverda\25.05p2.L626mcs.png

			Italiano	Inglese	Francese	Tedesco	Spagnolo
-	10902224	8	Vite	Screw	Vis	Schraube	Tornillo
-	12034571	25	Rosetta	Lock washer	Rondelle frein	Federring	Arandela grower
-	12035670	16	Rosetta	Lock washer	Rondelle frein	Federring	Arandela grower
			◐ 000120356710 (16)				
-	15896221	14	Dado	Nut	Ecrou	Mutter	Tuerca
-	16043224	14	Vite	Screw	Vis	Schraube	Tornillo
-	16100824	25	Dado	Nut	Ecrou	Mutter	Tuerca
-	321825150	1	Coperchio	Cover	Couvercle	Deckel	Tapadera
-	321825250	1	Sostegno	Backbone	Renfort backbone	Haupttraeger	Sosten
-	321851450	1	Tubo	Pipe	Canalisation	Rohrleitung	Cano
-	321851550	1	Portello	Hatch	Demi porte	Schauloch	Compuerta
-	350342511	4	Vite	Screw	Vis	Schraube	Tornillo
-	355500715	16	Rondella	Washer	Rondelle	Unterlegscheibe	Arandela
-	355500915	13	Rondella	Washer	Rondelle	Unterlegscheibe	Arandela
-	355510820	2	Rondella	Washer	Rondelle	Unterlegscheibe	Arandela

Serbatoio e carenature
Tank and fairings
Tremie et carenages
Korntank and karosserie
Deposito y emplanchados

MTB "L" - L 626

25.05.2

Alimentazione serbatoio pag.3
Tank feed
Alimentation de la tremie
Einzugkortank
Alimentacion de la tolva

Laverda\25.05p3.L626mcs.png

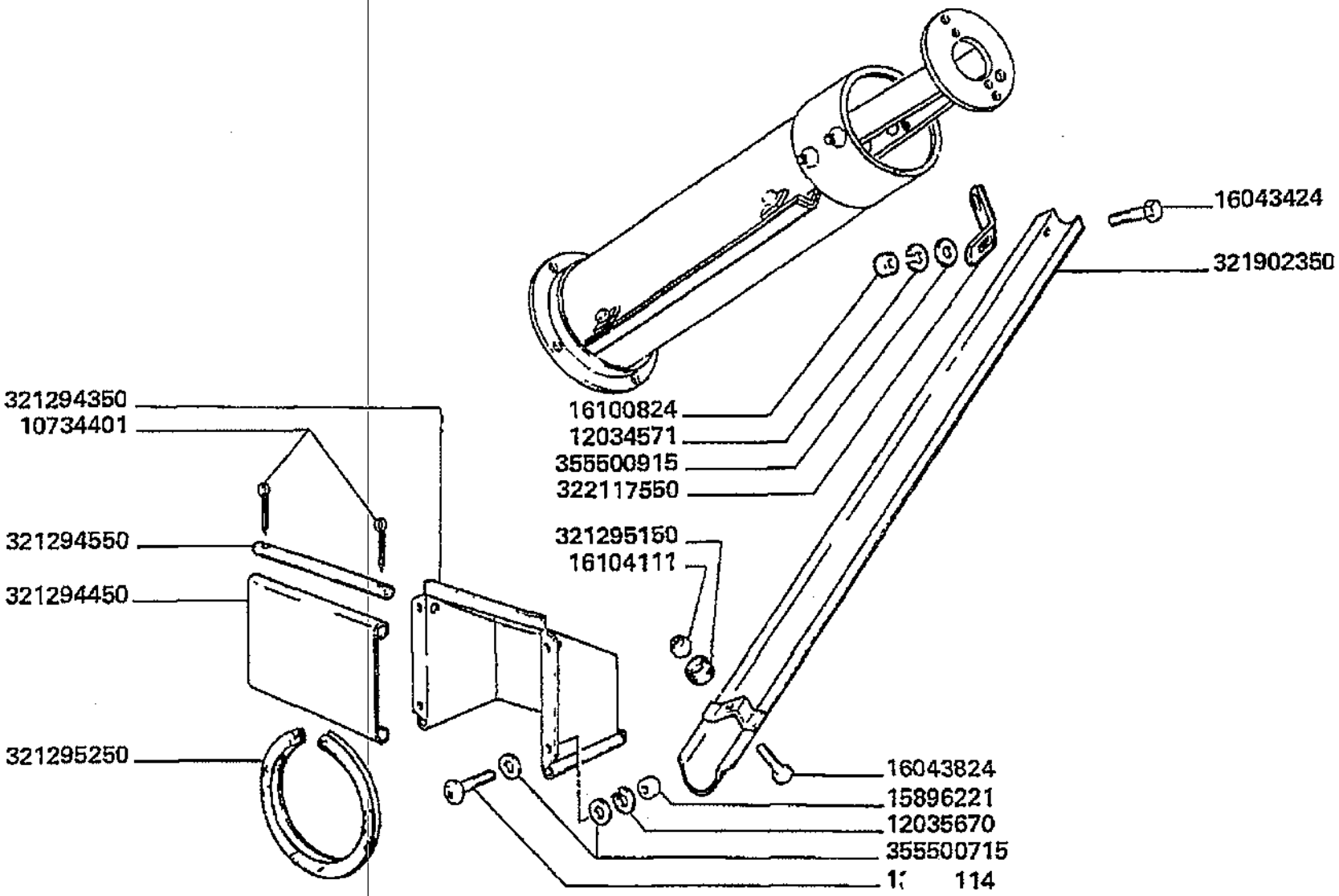

Serbatoio e carenature
Tank and fairings
Tremie et carenages
Korntank and karosserie
Deposito y emplanchados

MTB "L" - L 626

25.05.2

Alimentazione serbatoio pag.3
Tank feed
Alimentation de la tremie
Einzugkortank
Alimentacion de la tolva

Laverda\25.05p3.L626mcs.png

			Italiano	Inglese	Francese	Tedesco	Spagnolo
-	10734401	2	Copiglia	Linch pin	Gouplle ferguson	Vorstecker	Pasador para eje
-	12034571	25	Rosetta	Lock washer	Rondelle frein	Federring	Arandela grower
-	12035670	16	Rosetta	Lock washer	Rondelle frein	Federring	Arandela grower
			● 000120356710 (16)				
-	13276114	4	Vite	Screw	Vis	Schraube	Tornillo
-	15896221	14	Dado	Nut	Ecrou	Mutter	Tuerca
-	16043424	1	Vite	Screw	Vis	Schraube	Tornillo
-	16043824	1	Vite	Screw	Vis	Schraube	Tornillo
-	16100824	25	Dado	Nut	Ecrou	Mutter	Tuerca
-	16104111	1	Dado	Nut	Ecrou	Mutter	Tuerca
-	321294350	1	Bocchettone	Bolt, banjo	Orifice de remplissage	Verbindungsstutzen	Boquilla
-	321294450	1	Sportello	Lid	Trappe	Klappe	Tapa
-	321294550	1	Spina	Dowel	Plot	Zylinderstift	Centraje
-	321295150	1	Gommino	Grommet	Passe fil	Gummituelle	Pasacable
-	321295250	1	Guarnizione	Gasket	Guarniture	Dichtung	Junta
-	321902350	1	Canaletta	Trough tube	Dessus d'habillage	Uebergangsstueck	Teja
-	322117550	1	Piastrina	Plate	Plaquette	Plaettchen	Plaquita
-	355500715	16	Rondella	Washer	Rondelle	Unterlegscheibe	Arandela
-	355500915	13	Rondella	Washer	Rondelle	Unterlegscheibe	Arandela

Serbatoio e carenature Tank and fairings Tremie et carenages Korntank and karosserie Deposito y emplanchados	25.05.3 .A	Elementi scatola Case elements Elements boite Gehaeuseelemente Elementos caja
MTB "L" - L 626		Laverda\25.05_A.L626mcs.png

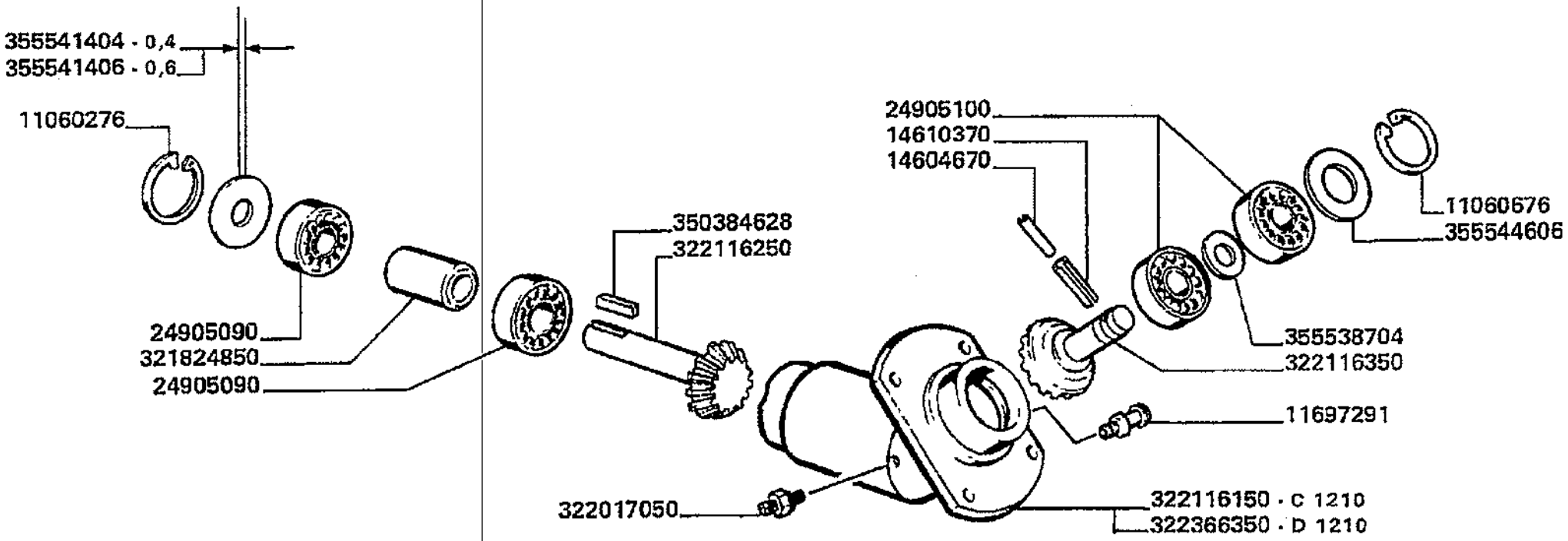

D1210	AUT. N. 5E70055 AUT. N. 5E80019

Serbatoio e carenature
Tank and fairings
Tremie et carenages
Korntank and karosserie
Deposito y emplanchados

25.05.3
.A

Elementi scatola
Case elements
Elements boite
Gehaeuseelemente
Elementos caja

MTB "L" - L 626

Laverda\25.05_A.L626mcs.png

			Italiano	Inglese	Francese	Tedesco	Spagnolo
-	11060276	1	Anello elastico	Spring lockwasher	Circlips	Ring	Anillo
-	11060676	1	Anello elastico	Spring lockwasher	Circlips	Ring	Anillo
-	11697291	1	Oliatore	Oiler	Huilier	Oeler	Aceitador
-	14604670	1	Spina elastica	Plug	Goupille elastique	Stecker	Enchufe
-	14610370	1	Spina elastica	Plug	Goupille elastique	Stecker	Enchufe
-	24905090	2	Cuscinetto	Bearing	Roulement	Lager	Coijnete de bolas
-	24905100	2	Cuscinetto	Bearing	Roulement	Lager	Coijnete de bolas
-	321824850	1	Distanziatore	Spacer	Entetoise	Distanzstueck	Distanciador
-	322017050	1	Raccordo	Union	Raccord	Verschraubung	Racor
-	322116150	1	Supporto	Support	Support	Lagerhalter	Soporte
-	322116250	1	Pignone	Pinion	Pignon	Ritzel	Pinon
-	322116350	1	Pignone	Pinion	Pignon	Ritzel	Pinon
-	322366350	1	Supporto	Support	Support	Lagerung	Dispos.de sosten
-	350384628	1	Linguetta	Key	Clavette	Keil	Chaveta
-	355538704	1	Rondella	Washer	Rondelle	Unterlegscheibe	Arandela
-	355541404	1	Rondella	Washer	Rondelle	Unterlegscheibe	Arandela
-	355541406	1	Rondella	Washer	Rondelle	Unterlegscheibe	Arandela
-	355544606	1	Rondella	Washer	Rondelle	Unterlegscheibe	Arandela

Serbatoio e carenature
Tank and fairings
Tremie et carenages
Korntank and karosserie
Deposito y emplanchados

MTB "L" - L 626

25.06

Coclea svuotamento serbatoio
Grain tank unloading auger
Vis de vidange tremie
Kortankentleerungsschnecke
Sin-fin descarga de la tolva

Laverda\25.06.L626mcs.png

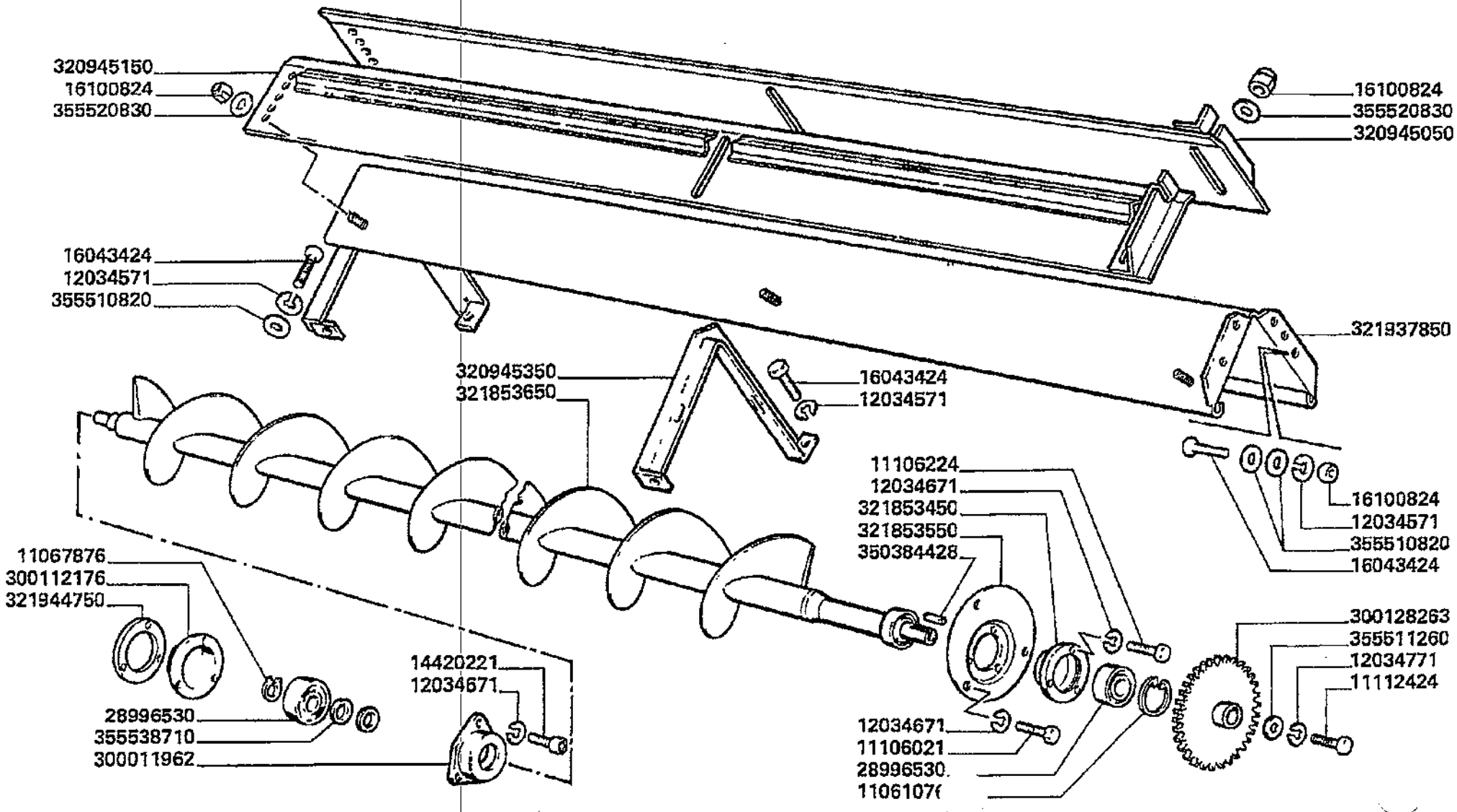

Serbatoio e carenature
Tank and fairings
Tremie et carenages
Korntank and karosserie
Deposito y emplanchados

MT8 "L" - L 626

25.06

Coclea svuotamento serbatoio
Grain tank unloading auger
Vis de vidange tremie
Kortankentleerungsschnecke
Sin-fin descarga de la tolva

Laverda\25.06.L626mcs.png

			Italiano	Inglese	Francese	Tedesco	Spagnolo
-	11061076	1	Anello elastico	Spring lockwasher	Circlips	Ring	Anillo
-	11067876	1	Anello elastico	Spring lockwasher	Circlips	Ring	Anillo
-	11106021	3	Vite	Screw	Vis	Schraube	Tornillo
-	11106224	3	Vite	Screw	Vis	Schraube	Tornillo
-	11112424	1	Vite	Screw	Vis	Schraube	Tornillo
-	12034571	14	Rosetta	Lock washer	Rondelle frein	Federring	Arandela grower
-	12034671	9	Rosetta	Lock washer	Rondelle frein	Federring	Arandela grower
-	12034771	1	Rosetta	Lock washer	Rondelle frein	Federring	Arandela grower
-	14420221	3	Vite	Screw	Vis	Schraube	Tornillo
-	16043424	8	Vite	Screw	Vis	Schraube	Tornillo
-	16100824	14	Dado	Nut	Ecrou	Mutter	Tuerca
-	28996530	2	Cuscinetto	Bearing	Roulement	Lager	Coijnete de bolas
-	300011962	1	Supporto coclea	Support	Support vis	Traeger	Soporte
-	300112176	1	Coperchio	Cover	Couvercle	Deckel	Tapadera
-	300128263	1	Ingranaggio	Gear	Pignon	Zahnrad	Engranaje
-	320945050	1	Falda	Spring plate	Tole	Federplatte	Placa de muelle
-	320945150	1	Falda	Spring plate	Tole	Federplatte	Placa de muelle
-	320945350	1	Supporto	Support	Support	Lagerung	Dispos.de sosten
			● N.A. (1)				
-	321853450	1	Supporto coclea	Support	Support vis	Traeger	Soporte
-	321853550	1	Disco	Disc	Disque	Scheibe	Disco
-	321853650	1	Coclea	Auger	Vis sans fin	Foerderschnecke	Sinfin
-	321937850	1	Tegolo	Trough	Corniere	Uebergangsstueck	Teja
-	321944750	2	Spessore	Shim	Cale reglage	Einstellblech	Calce
-	350384428	1	Linguetta	Key	Clavette	Keil	Chaveta
-	355510820	8	Rondella	Washer	Rondelle	Unterlegscheibe	Arandela

Serbatoio e carenature
Tank and fairings
Tremie et carenages
Korntank and karosserie
Deposito y emplanchados

MTB "L" - L 626

25.06

Coclea svuotamento serbatoio
Grain tank unloading auger
Vis de vidange tremie
Kortankentleerungsschnecke
Sin-fin descarga de la tolva

Laverda\25.06.L626mcs.png

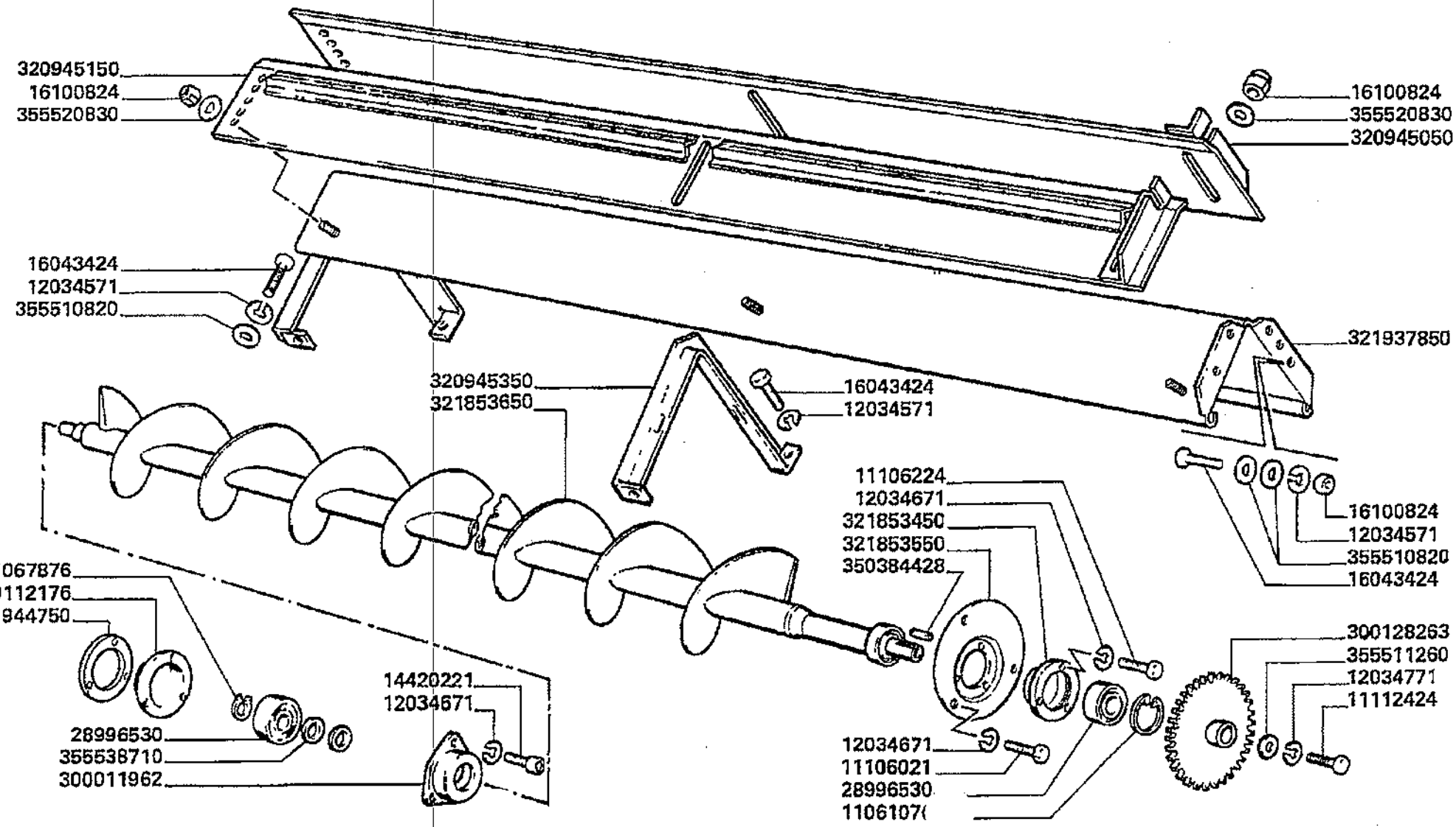

Serbatoio e carenature
Tank and fairings
Tremie et carenages
Korntank and karosserie
Deposito y emplanchados

MTB "L" - L 626

25.06

Coclea svuotamento serbatoio
Grain tank unloading auger
Vis de vidange tremie
Kortankentleerungsschnecke
Sin-fin descarga de la tolva

Laverda\25.06.L626mcs.png

			Italiano	Inglese	Francese	Tedesco	Spagnolo
-	355511260	1	Rondella	Washer	Rondelle	Unterlegscheibe	Arandela
-	355520830	6	Rondella	Washer	Rondelle	Unterlegscheibe	Arandela
-	355538710	3	Rondella	Washer	Rondelle	Unterlegscheibe	Arandela

Serbatoio e carenature
Tank and fairings
Tremie et carenages
Korntank and karosserie
Deposito y emplanchados

MTB "L" - L 626

25.07

Tubo verticale scarico serbatoio pag.1
Grain tank unloading vertical tube
Tube vertical de vidange de la tremie
Kortankauslaufvertikalrohr
Tubo vertical descarga de la tolva

Laverda\25.07.L626mcs.png

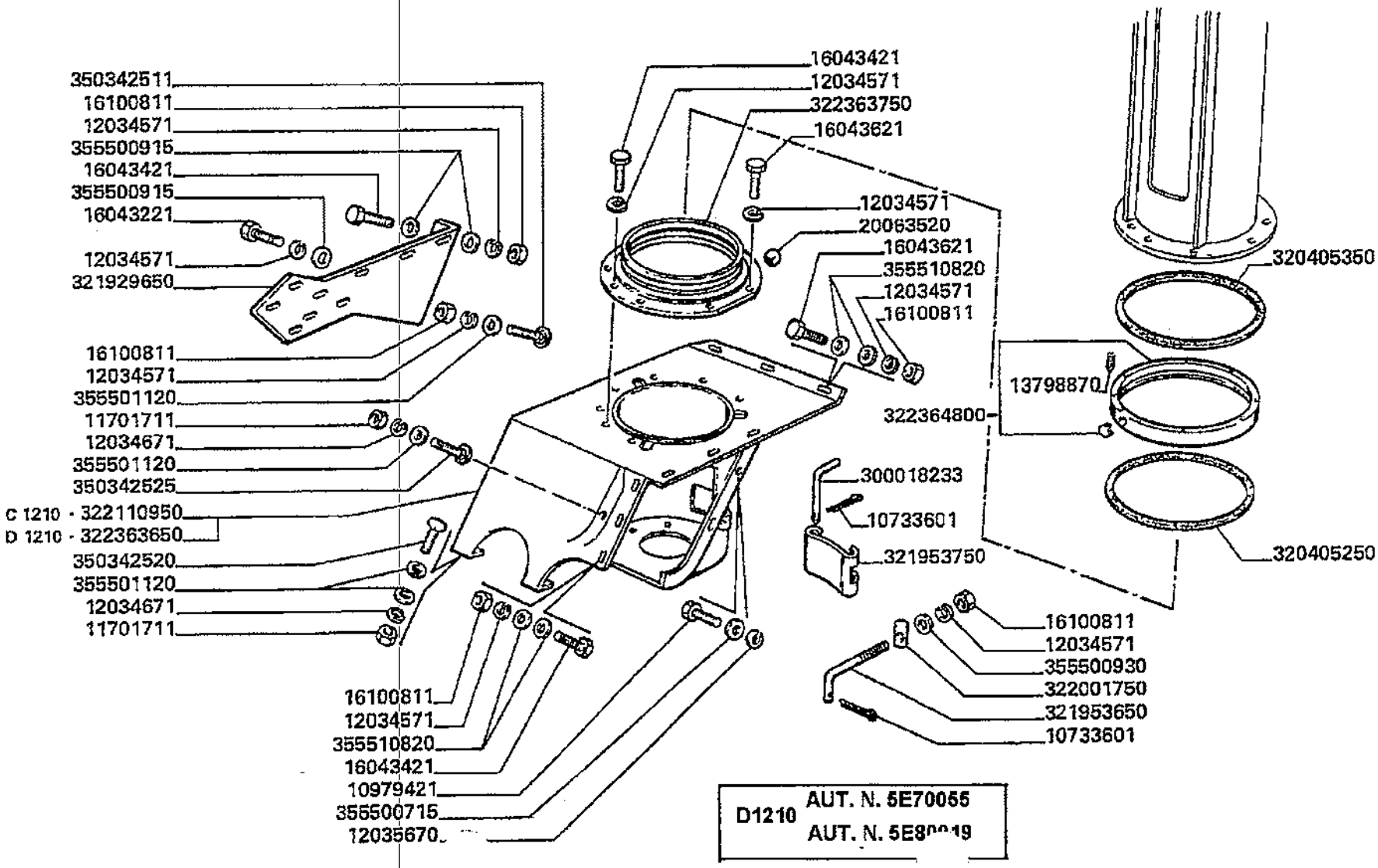

Serbatoio e carenature
Tank and fairings
Tremie et carenages
Korntank and karosserie
Deposito y emplanchados

25.07

Tubo verticale scarico serbatoio pag.1
Grain tank unloading vertical tube
Tube vertical de vidange de la tremie
Kortankauslaufvertikalrohr
Tubo vertical descarga de la tolva

MTB "L" - L 626

Laverda\25.07.L626mcs.png

			Italiano	Inglese	Francese	Tedesco	Spagnolo
-	10733601	2	Copiglia	Linch pin	Gouplle ferguson	Vorstecker	Pasador para eje
-	10979421	1	Vite	Screw	Vis	Schraube	Tornillo
-	11106221	4	Vite	Screw	Vis	Schraube	Tornillo
-	11106421	4	Vite	Screw	Vis	Schraube	Tornillo
-	11701711	16	Dado	Nut	Ecrou	Mutter	Tuerca
-	12034571	77	Rosetta	Lock washer	Rondelle frein	Federring	Arandela grower
-	12034671	20	Rosetta	Lock washer	Rondelle frein	Federring	Arandela grower
-	12163311	2	Dado	Nut	Ecrou	Mutter	Tuerca
-	13798870	1	Vite	Screw	Vis	Schraube	Tornillo
-	16043221	14	Vite	Screw	Vis	Schraube	Tornillo
-	16043421	23	Vite	Screw	Vis	Schraube	Tornillo
-	16043621	32	Vite	Screw	Vis	Schraube	Tornillo
-	16044421	2	Vite	Screw	Vis	Schraube	Tornillo
-	16100811	53	Dado	Nut	Ecrou	Mutter	Tuerca
-	20063520	60	Sfera	Ball	Bille	Kugel	Bola
-	300018233	1	Chiavistello	Latch, bolt	Barillet	Klinke	Pestillo
-	320405250	1	Guarnizione	Gasket	Guarniture	Dichtung	Junta
-	320405350	1	Guarnizione	Gasket	Guarniture	Dichtung	Junta
-	321929650	1	Irrigidimento	Reinforcement	Renfort	Verstaerkung	Refuerzo
			N.A. (1)				
-	321953650	1	Tirante	Tie rod	Tringlerie	Zugstange	Brazo de enlace
-	321953750	1	Sportello	Lid	Trappe	Klappe	Tapa
-	322001750	1	Perno	Pin	Goupille	Bolzen	Pasador
-	322110950	1	Supporto	Support	Support	Lagerung	Dispos.de sosten
			N.A. (1)				

Serbatoio e carenature
Tank and fairings
Tremie et carenages
Korntank and karosserie
Deposito y emplanchados

MTB "L" - L 626

25.07

Tubo verticale scarico serbatoio pag.1
Grain tank unloading vertical tube
Tube vertical de vidange de la tremie
Kortankauslaufvertikalrohr
Tubo vertical descarga de la tolva

Laverda\25.07.L626mcs.png

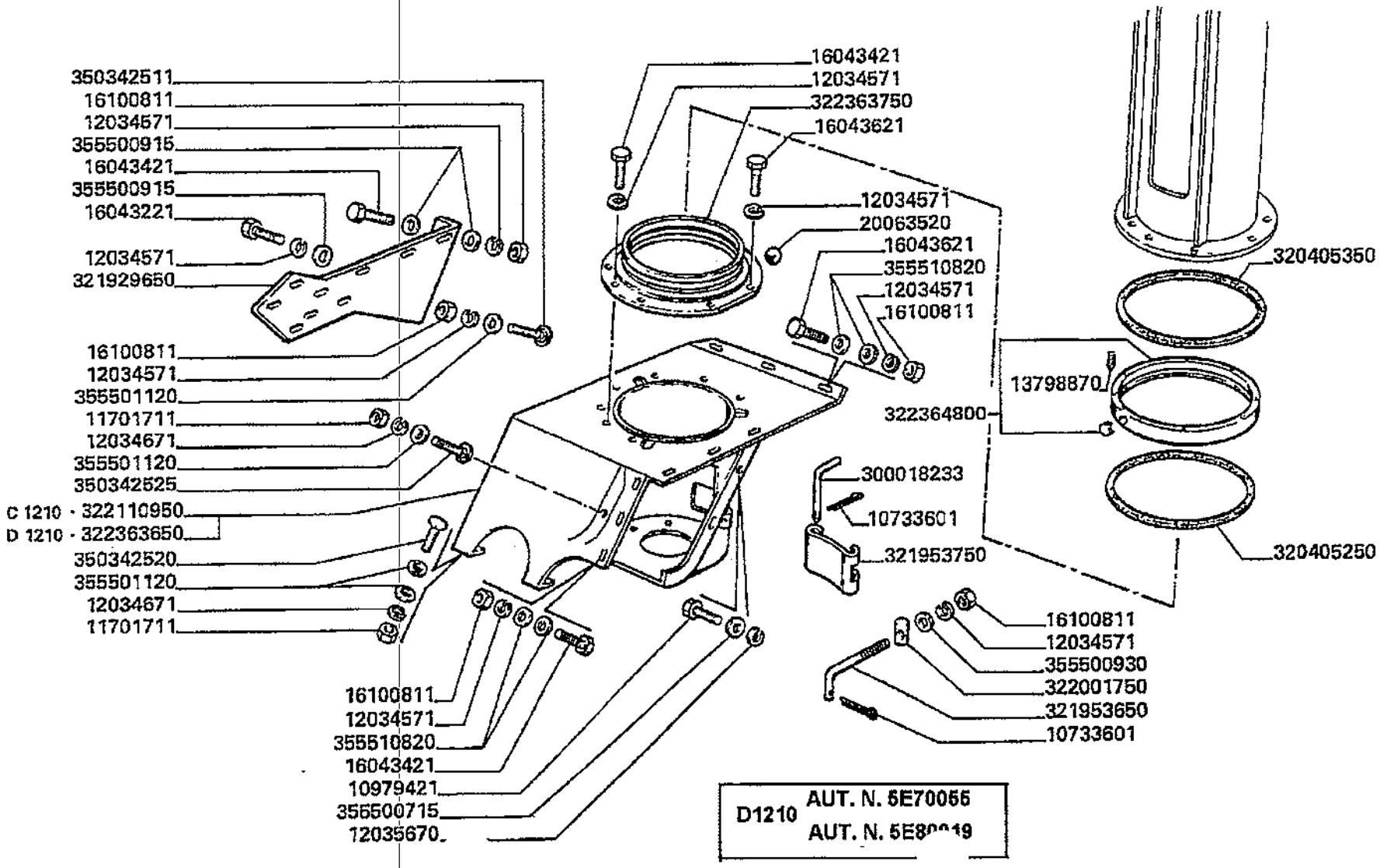

Serbatoio e carenature
Tank and fairings
Tremie et carenages
Korntank and karosserie
Deposito y emplanchados

MTB "L" - L 626

25.07

Tubo verticale scarico serbatoio pag.1
Grain tank unloading vertical tube
Tube vertical de vidange de la tremie
Kortankauslaufvertikalrohr
Tubo vertical descarga de la tolva

Laverda\25.07.L626mcs.png

			Italiano	Inglese	Francese	Tedesco	Spagnolo
-	322363650	1	Supporto	Support	Support	Lagerung	Dispos.de sosten
			● N.A. (1)				
-	322363750	1	Anello	Ring	Anneau	Ring	Aro
-	322364800	1	Anello	Ring	Anneau	Ring	Aro
-	350342511	1	Vite	Screw	Vis	Schraube	Tornillo
-	350342520	2	Vite	Screw	Vis	Schraube	Tornillo
-	350342525	4	Vite	Screw	Vis	Schraube	Tornillo
-	355500715	1	Rondella	Washer	Rondelle	Unterlegscheibe	Arandela
-	355500915	10	Rondella	Washer	Rondelle	Unterlegscheibe	Arandela
-	355500930	1	Rondella	Washer	Rondelle	Unterlegscheibe	Arandela
-	355501120	9	Rondella	Washer	Rondelle	Unterlegscheibe	Arandela
-	355510820	32	Rondella	Washer	Rondelle	Unterlegscheibe	Arandela

Serbatoio e carenature
Tank and fairings
Tremie et carenages
Korntank and karosserie
Deposito y emplanchados

MTB "L" - L 626

25.07.1

Tubo verticale scarico serbatoio pag.2
Grain tank unloading vertical tube
Tube vertical de vidange de la tremie
Kortankauslaufvertikalrohr
Tubo vertical descarga de la tolva

Laverda\25.07p2.L626mcs.png

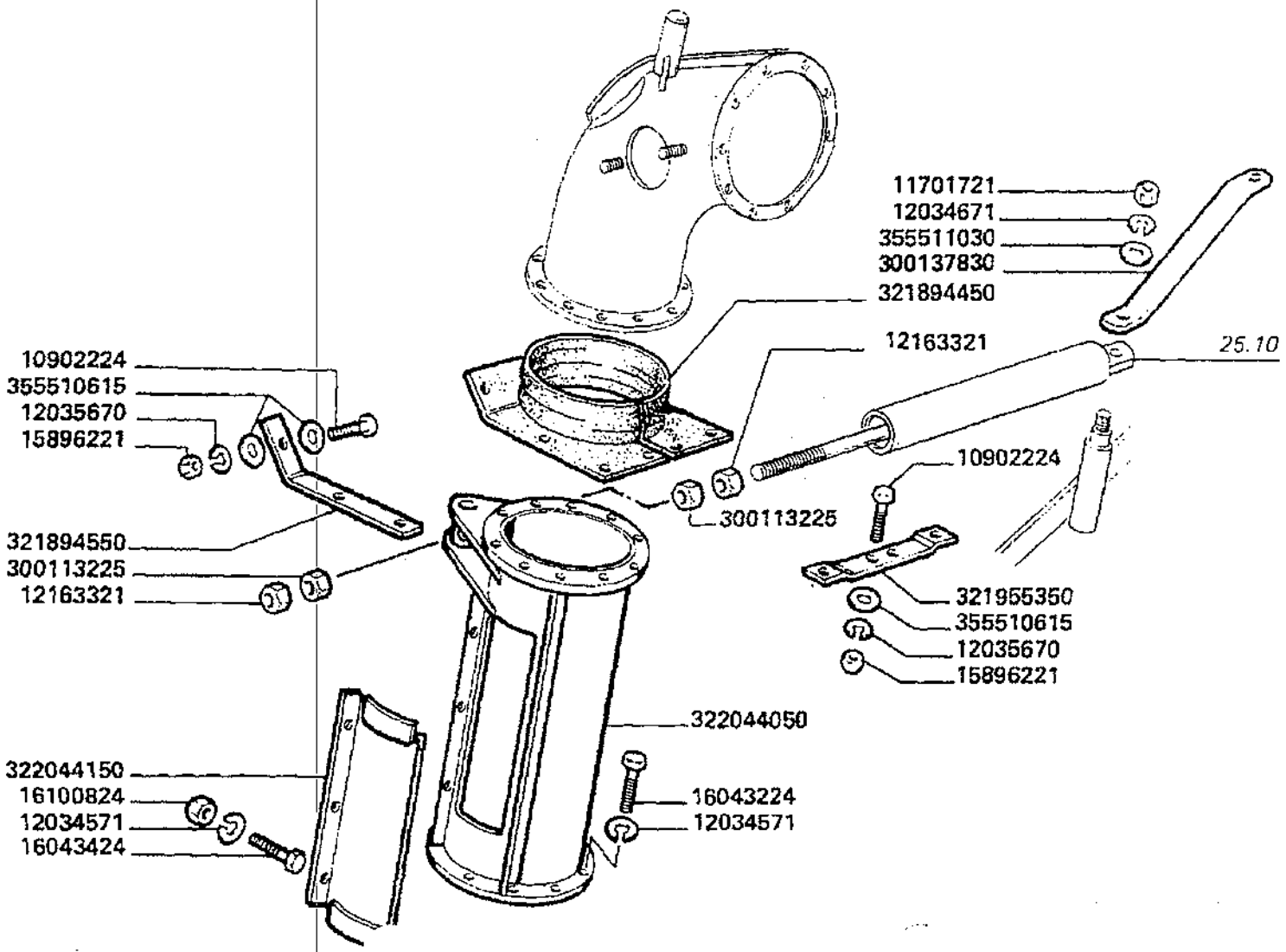

Serbatoio e carenature
Tank and fairings
Tremie et carenages
Korntank and karosserie
Deposito y emplanchados

MTB "L" - L 626

25.07.1

Tubo verticale scarico serbatoio pag.2
Grain tank unloading vertical tube
Tube vertical de vidange de la tremie
Kortankauslaufvertikalrohr
Tubo vertical descarga de la tolva

Laverda\25.07p2.L626mcs.png

			Italiano	Inglese	Francese	Tedesco	Spagnolo
-	11106221	4	Vite	Screw	Vis	Schraube	Tornillo
-	11106421	4	Vite	Screw	Vis	Schraube	Tornillo
-	12034571	77	Rosetta	Lock washer	Rondelle frein	Federring	Arandela grower
-	12034671	20	Rosetta	Lock washer	Rondelle frein	Federring	Arandela grower
-	12163311	2	Dado	Nut	Ecrou	Mutter	Tuerca
-	16044421	2	Vite	Screw	Vis	Schraube	Tornillo
-	300113225	2	Dado	Nut	Ecrou	Mutter	Tuerca
-	300137830	1	Irrigidimento	Reinforcement	Renfort	Verstaerkung	Refuerzo
-	321894450	1	Chiusura	Panel	Couvercle	Deckel	Cubierta
			● 003231431500 (1)				
-	321894550	2	Riscontro	Strap	Patte de fixation	Lasche	Banda
-	321955350	1	Riscontro	Strap	Patte de fixation	Lasche	Banda
-	322044050	1	Tubo	Pipe	Canalisation	Rohrleitung	Cano
-	322044150	1	Sportello	Lid	Trappe	Klappe	Tapa
-	355510615	14	Rondella	Washer	Rondelle	Unterlegscheibe	Arandela
-	355511030	9	Rondella	Washer	Rondelle	Unterlegscheibe	Arandela

Serbatoio e carenature
Tank and fairings
Tremie et carenages
Korntank and karosserie
Deposito y emplanchados

MTB "L" - L 626

25.07.2

Tubo verticale scarico serbatoio pag.3
Grain tank unloading vertical tube
Tube vertical de vidange de la tremie
Kortankauslaufvertikalrohr
Tubo vertical descarga de la tolva

Laverda\25.07p3.L626mcs.png

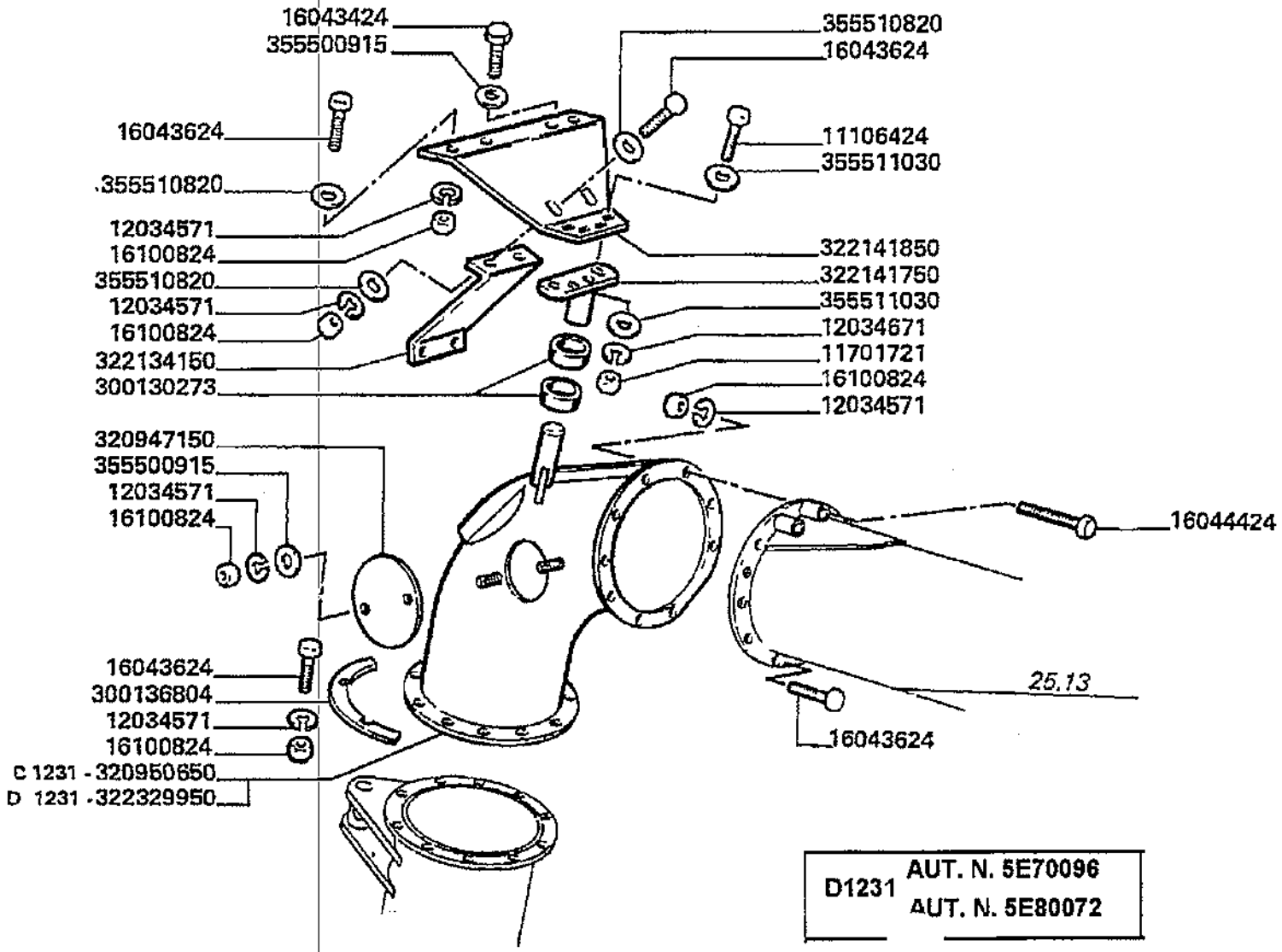

D1231 AUT. N. 5E70096
AUT. N. 5E80072

Serbatoio e carenature
Tank and fairings
Tremie et carenages
Korntank and karosserie
Deposito y emplanchados

MTB "L" - L 626

25.07.2

Tubo verticale scarico serbatoio pag.3
Grain tank unloading vertical tube
Tube vertical de vidange de la tremie
Kortankauslaufvertikalrohr
Tubo vertical descarga de la tolva

Laverda\25.07p3.L626mcs.png

			Italiano	Inglese	Francese	Tedesco	Spagnolo
-	11106221	4	Vite	Screw	Vis	Schraube	Tornillo
-	11106421	4	Vite	Screw	Vis	Schraube	Tornillo
-	12034571	77	Rosetta	Lock washer	Rondelle frein	Federring	Arandela grower
-	12034671	20	Rosetta	Lock washer	Rondelle frein	Federring	Arandela grower
-	12163311	2	Dado	Nut	Ecrou	Mutter	Tuerca
-	16044421	2	Vite	Screw	Vis	Schraube	Tornillo
-	300130273	2	Boccola in nylon	Bush	Bague nylon	Bague coussinet	Casquillo
-	300136804	4	Spessore	Shim	Cale reglage	Einstellblech	Calce
-	320947150	1	Chiusura	Panel	Couvercle	Deckel	Cubierta
-	320950650	1	Raccordo	Union	Raccord	Verschraubung	Racor
-	322134150	1	Rinforzo	Reinforcement	Renfort	Verstaerkung	Refuerzo
-	322141750	1	Supporto	Support	Support	Lagerung	Dispos.de sosten
-	322141850	1	Irrigidimento	Reinforcement	Renfort	Verstaerkung	Refuerzo
			● N.A. (1)				
-	322329950	1	Raccordo	Union	Raccord	Verschraubung	Racor
-	355500915	10	Rondella	Washer	Rondelle	Unterlegscheibe	Arandela
-	355510820	32	Rondella	Washer	Rondelle	Unterlegscheibe	Arandela
-	355511030	9	Rondella	Washer	Rondelle	Unterlegscheibe	Arandela

Serbatoio e carenature
Tank and fairings
Tremie et carenages
Korntank and karosserie
Deposito y emplanchados

MTB "L" - L 626

25.07.3

Tubo verticale scarico serbatoio pag.4
Grain tank unloading vertical tube
Tube vertical de vidange de la tremie
Kortankauslaufvertikalrohr
Tubo vertical descarge de la tolva

Laverda\25.07p4.L626mcs.png

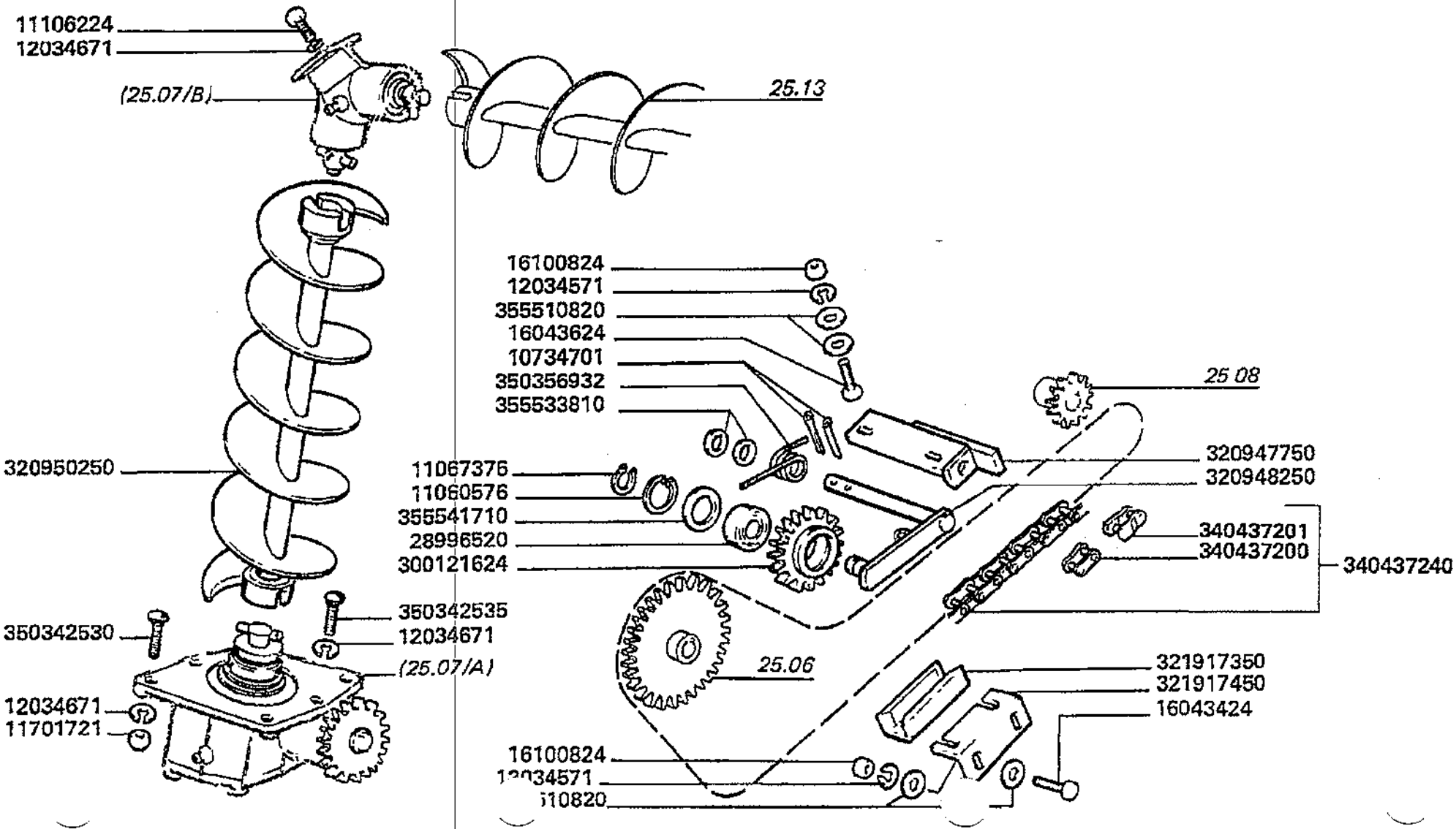

Serbatoio e carenature
Tank and fairings
Tremie et carenages
Korntank and karosserie
Deposito y emplanchados

MTB "L" - L 626

25.07.3

Tubo verticale scarico serbatoio pag.4
Grain tank unloading vertical tube
Tube vertical de vidange de la tremie
Kortankauslaufvertikalrohr
Tubo vertical descarge de la tolva

Laverda\25.07p4.L626mcs.png

			Italiano	Inglese	Francese	Tedesco	Spagnolo
-	10734701	2	Copiglia	Linch pin	Gouplle ferguson	Vorstecker	Pasador para eje
-	11060576	1	Anello elastico	Spring lockwasher	Circlips	Ring	Anillo
-	11067376	1	Anello elastico	Spring lockwasher	Circlips	Ring	Anillo
-	11106221	4	Vite	Screw	Vis	Schraube	Tornillo
-	11106421	4	Vite	Screw	Vis	Schraube	Tornillo
-	12034571	77	Rosetta	Lock washer	Rondelle frein	Federring	Arandela grower
-	12034671	20	Rosetta	Lock washer	Rondelle frein	Federring	Arandela grower
-	12163311	2	Dado	Nut	Ecrou	Mutter	Tuerca
-	16044421	2	Vite	Screw	Vis	Schraube	Tornillo
-	28996520	1	Cuscinetto	Bearing	Roulement	Lager	Coijnete de bolas
-	300121624	1	Tendicatena	Chain adjuster puller	Tendeur de chaine	Kettenspannrad	Cadena del dispositi
			003232918500 (1)				
-	320947750	1	Supporto	Support	Support	Lagerung	Dispos.de sosten
-	320948250	1	Tendicatena	Chain adjuster puller	Tendeur de chaine	Kettenspannrad	Cadena del dispositi
-	320950250	1	Coclea	Auger	Vis sans fin	Foerderschnecke	Sinfin
-	321917350	1	Pattino	Skate	Patin	Schlitten-kufe	Patin
-	321917450	1	Supporto pattino	Support	Support	Traeger	Soporte
			003228155500 (1)				
-	340437200	1	Maglia giunzione	Connecting link	Maillon de jonction	Kettenschloss	Eslabon
			003278401250 (1)				
-	340437201	1	Falsa maglia	Chain plate	Faux maillon	Platte	Placa
			003278401290 (1)				
-	340437240	1	Catena asa	Chain asa	Chaine asa	Kette asa	Cadena asa
			3443721050 (1)				
-	350342530	4	Vite	Screw	Vis	Schraube	Tornillo
-	350342535	1	Vite	Screw	Vis	Schraube	Tornillo

Serbatoio e carenature
Tank and fairings
Tremie et carenages
Korntank and karosserie
Deposito y emplanchados

MTB "L" - L 626

25.07.3

Tubo verticale scarico serbatoio pag.4
Grain tank unloading vertical tube
Tube vertical de vidange de la tremie
Kortankauslaufvertikalrohr
Tubo vertical descarge de la tolva

Laverda\25.07p4.L626mcs.png

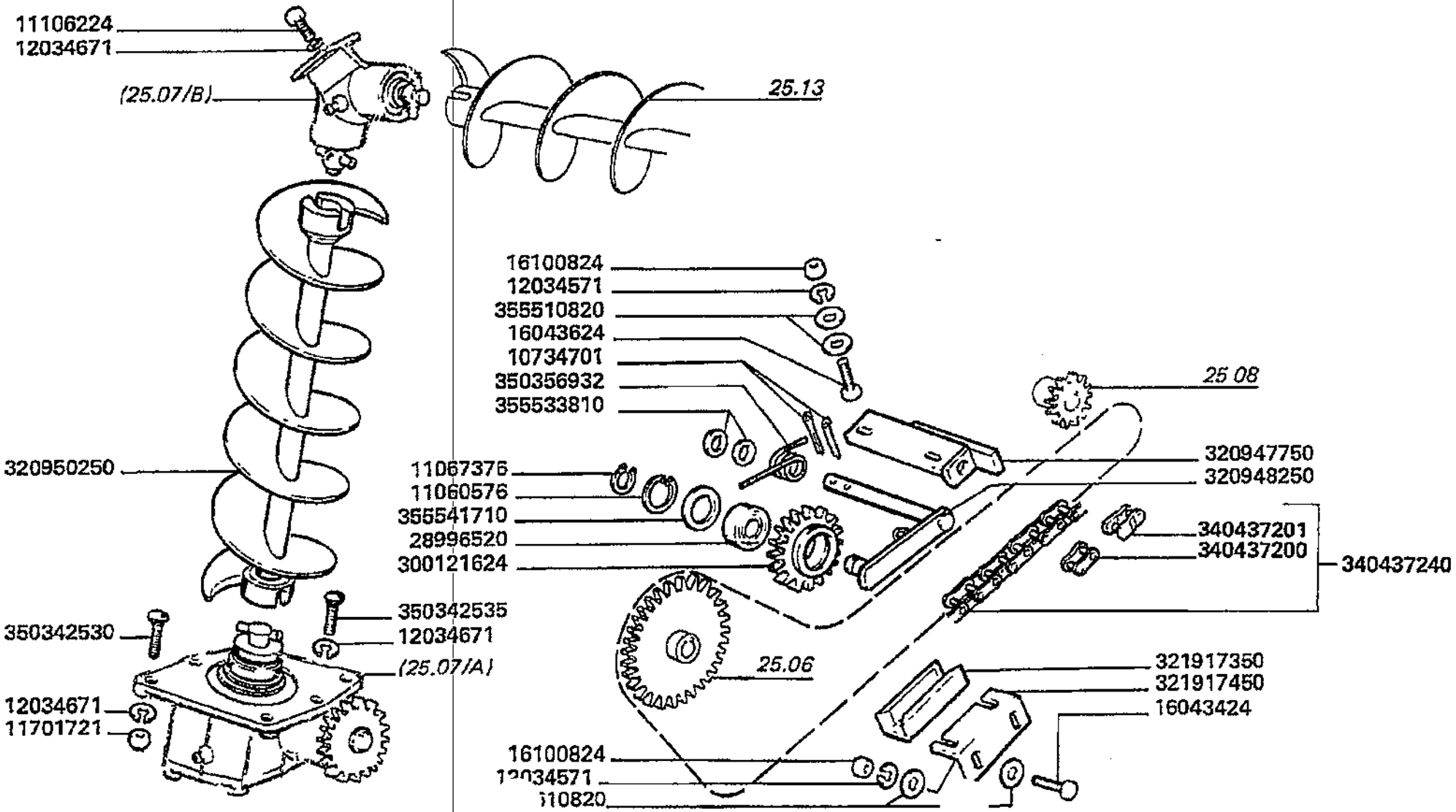

Serbatoio e carenature
Tank and fairings
Tremie et carenages
Korntank and karosserie
Deposito y emplanchados

MTB "L" - L 626

25.07.3

Tubo verticale scarico serbatoio pag.4
Grain tank unloading vertical tube
Tube vertical de vidange de la tremie
Kortankauslaufvertikalrohr
Tubo vertical descarge de la tolva

Laverda\25.07p4.L626mcs.png

			Italiano	Inglese	Francese	Tedesco	Spagnolo
-	350356932	1	Molla	Spring	Ressort	Feder	Accionador
-	355510820	32	Rondella	Washer	Rondelle	Unterlegscheibe	Arandela
-	355533810	2	Rondella	Washer	Rondelle	Unterlegscheibe	Arandela
-	355541710	1	Rondella	Washer	Rondelle	Unterlegscheibe	Arandela

Serbatoio e carenature
Tank and fairings
Tremie et carenages
Korntank and karosserie
Deposito y emplanchados

MTB "L" - L 626

25.07.4

Tubo verticale scarico serbatoio pag.5
Grain tank unloading vertical tube
Tube vertical de vidange de la tremie
Kortankauslaufvertikalrohr
Tubo vertical descarge de la tolva

Laverda\25.07p5.L626mcs.png

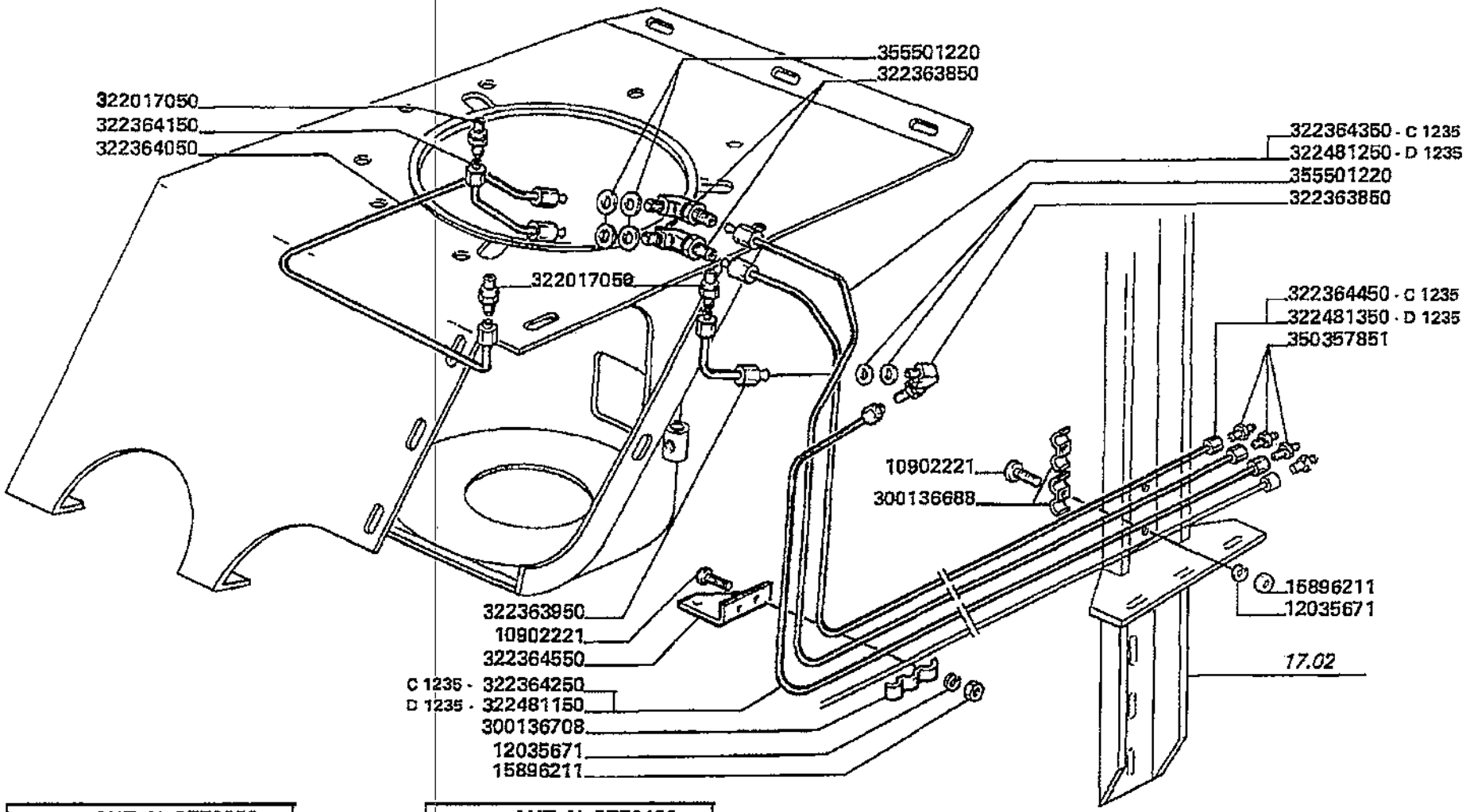

D1210	AUT. N. 5E70056 AUT. N. 5E80019
D1235	AUT. N. 5E70133 AUT. N. 5E80072

Serbatoio e carenature
Tank and fairings
Tremie et carenages
Korntank and karosserie
Deposito y emplanchados

25.07.4

Tubo verticale scarico serbatoio pag.5
Grain tank unloading vertical tube
Tube vertical de vidange de la tremie
Kortankauslaufvertikalrohr
Tubo vertical descarge de la tolva

MTB "L" - L 626

Laverda\25.07p5.L626mcs.png

			Italiano	Inglese	Francese	Tedesco	Spagnolo
-	10902221	12	Vite	Screw	Vis	Schraube	Tornillo
-	11106221	4	Vite	Screw	Vis	Schraube	Tornillo
-	11106421	4	Vite	Screw	Vis	Schraube	Tornillo
-	12035671	13	Rosetta	Lock washer	Rondelle frein	Federring	Arandela grower
-	12163311	2	Dado	Nut	Ecrou	Mutter	Tuerca
-	15896211	12	Dado	Nut	Ecrou	Mutter	Tuerca
-	16044421	2	Vite	Screw	Vis	Schraube	Tornillo
-	300136688	2	Briglia	Bridle	Bride	Spannband	Brida
-	300136708	1	Briglia	Bridle	Bride	Spannband	Brida
-	322017050	3	Raccordo	Union	Raccord	Verschraubung	Racor
-	322363850	3	Raccordo	Union	Raccord	Verschraubung	Racor
-	322363950	1	Tubo rigido	Standpipe	Tube	Steigrohr	Tubo alimentador
-	322364050	1	Tubo rigido	Standpipe	Tube	Steigrohr	Tubo alimentador
-	322364150	1	Tubo rigido	Standpipe	Tube	Steigrohr	Tubo alimentador
-	322364250	1	Tubo	Pipe	Canalisation	Rohrleitung	Cano
			N.A. (1)				
-	322364350	1	Tubo	Pipe	Canalisation	Rohrleitung	Cano
			N.A. (1)				
-	322364450	1	Tubo	Pipe	Canalisation	Rohrleitung	Cano
			N.A. (1)				
-	322364550	1	Squadretta	Bracket, supporting	Equerre	Schalter,autom.ausloesen	Pieza de apoyo
			N.A. (1)				
-	322481150	1	Tubo	Pipe	Canalisation	Rohrleitung	Cano
-	322481250	1	Tubo	Pipe	Canalisation	Rohrleitung	Cano
-	322481350	1	Tubo	Pipe	Canalisation	Rohrleitung	Cano
			N.A. (1)				

Serbatoio e carenature
Tank and fairings
Tremie et carenages
Korntank and karosserie
Deposito y emplanchados

MTB "L" - L 626

25.07.4

Tubo verticale scarico serbatoio pag.5
Grain tank unloading vertical tube
Tube vertical de vidange de la tremie
Kortankauslaufvertikalrohr
Tubo vertical descarge de la tolva

Laverda\25.07p5.L626mcs.png

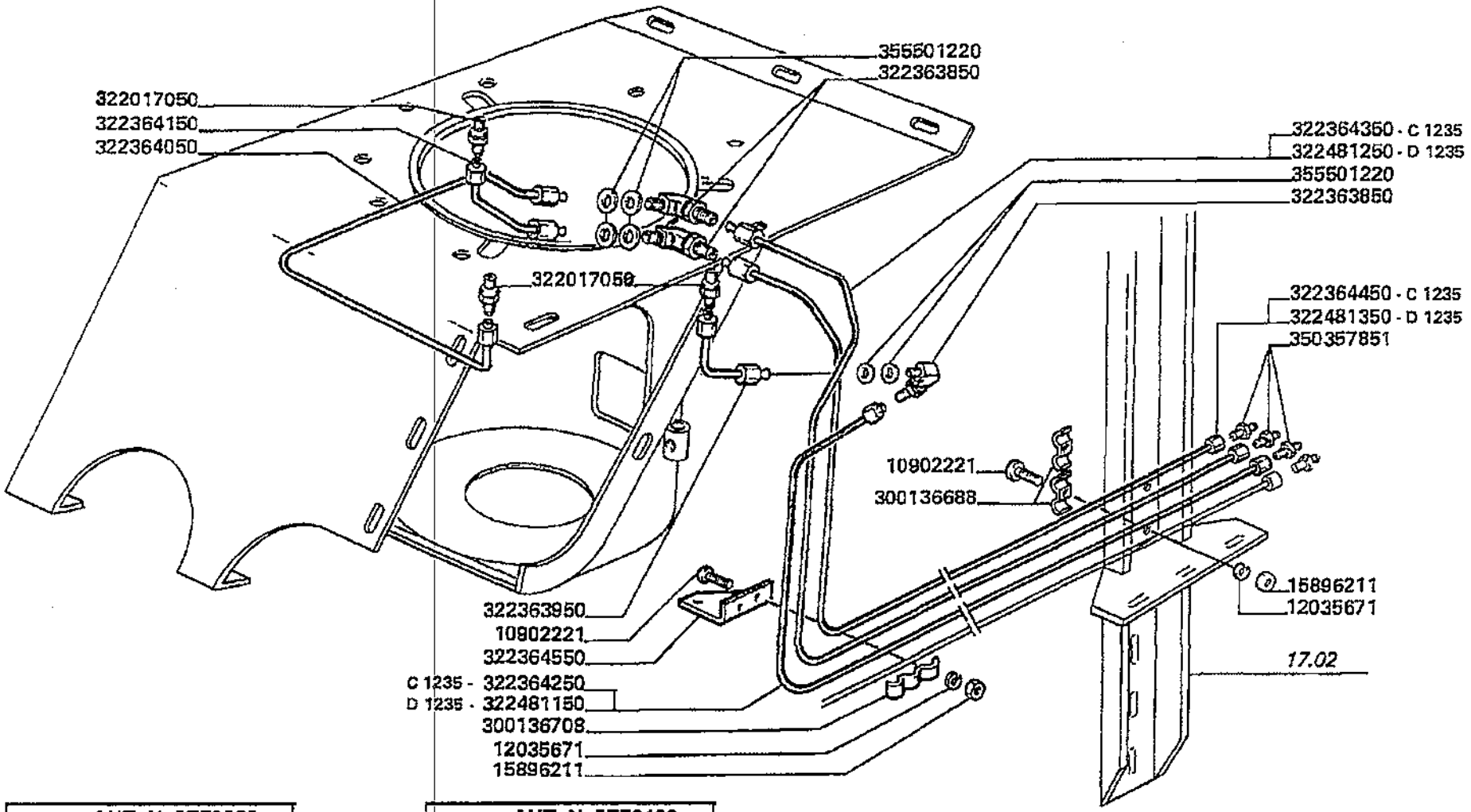

D1210	AUT. N. 5E70065 AUT. N. 5E80019
D1235	AUT. N. 5E70133 AUT. N. 5E80072

Serbatoio e carenature
Tank and fairings
Tremie et carenages
Korntank and karosserie
Deposito y emplanchados

MTB "L" - L 626

25.07.4

Tubo verticale scarico serbatoio pag.5
Grain tank unloading vertical tube
Tube vertical de vidange de la tremie
Kortankauslaufvertikalrohr
Tubo vertical descarge de la tolva

Laverda\25.07p5.L626mcs.png

			Italiano	Inglese	Francese	Tedesco	Spagnolo
-	350357851	3	Ingrassatore	Nipple, lube	Graisseur	Schmiernippel	Engrasador
-	355501220	6	Rondella	Washer	Rondelle	Unterlegscheibe	Arandela

Serbatoio e carenature
Tank and fairings
Tremie et carenages
Korntank and karosserie
Deposito y emplanchados

MTB "L" - L 626

25.07.5
.A

Elementi scatola inferiore
Lower case elements
Elements boite inferieur
Unter gehaeuseelemente
Elementos inferior caja

Laverda\25.07_A.L626mcs.png

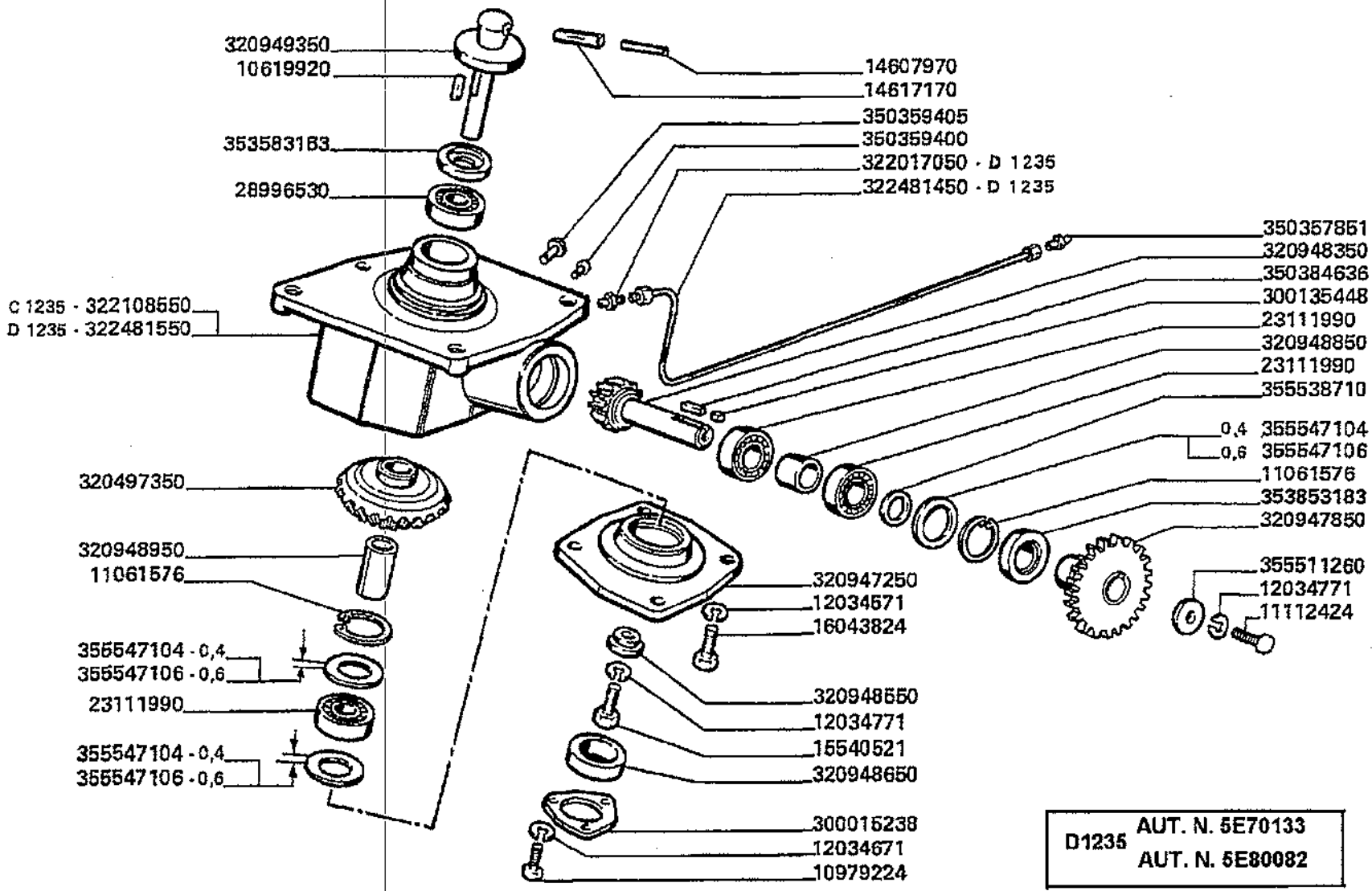

D1235 AUT. N. 5E70133
AUT. N. 5E80082

Serbatoio e carenature
Tank and fairings
Tremie et carenages
Korntank and karosserie
Deposito y emplanchados

MTB "L" - L 626

25.07.5
.A

Elementi scatola inferiore
Lower case elements
Elements boite inferieur
Unter gehaeuseelemente
Elementos inferior caja

Laverda\25.07_A.L626mcs.png

			Italiano	Inglese	Francese	Tedesco	Spagnolo
-	10619920	1	Linguetta	Key	Clavette	Keil	Chaveta
-	10979224	3	Vite	Screw	Vis	Schraube	Tornillo
-	11061576	2	Anello elastico	Spring lockwasher	Circlips	Ring	Anillo
-	11112424	1	Vite	Screw	Vis	Schraube	Tornillo
-	12034571	4	Rosetta	Lock washer	Rondelle frein	Federring	Arandela grower
-	12034671	3	Rosetta	Lock washer	Rondelle frein	Federring	Arandela grower
-	12034771	2	Rosetta	Lock washer	Rondelle frein	Federring	Arandela grower
-	14607970	1	Spina elastica	Plug	Goupille elastique	Stecker	Enchufe
-	14617170	1	Spina elastica	Plug	Goupille elastique	Stecker	Enchufe
-	15540521	1	Vite	Screw	Vis	Schraube	Tornillo
-	16043824	4	Vite	Screw	Vis	Schraube	Tornillo
-	23111990	3	Cuscinetto	Bearing	Roulement	Lager	Coijnete de bolas
-	28996530	1	Cuscinetto	Bearing	Roulement	Lager	Coijnete de bolas
-	300015238	1	Flangia	Flange	Flasque	Flansch	Pletina
-	300135448	1	Guarnizione	Gasket	Guarniture	Dichtung	Junta
-	320947250	1	Coperchio scatola	Cover box	Couvercle	Deckel schachtel	Tapa caja
-	320947350	1	Pignone	Pinion	Pignon	Ritzel	Pinon
-	320947850	1	Ingranaggio	Gear	Pignon	Zahnrad	Engranaje
-	320948350	1	Pignone	Pinion	Pignon	Ritzel	Pinon
-	320948550	1	Rondella	Washer	Rondelle	Unterlegscheibe	Arandela
-	320948650	1	Distanziatore	Spacer	Entetoise	Distanzstueck	Distanciador
-	320948850	1	Distanziatore	Spacer	Entetoise	Distanzstueck	Distanciador
-	320948950	1	Distanziale	Spacer	Entretoise	Abstandstueck	Separador
-	320949350	1	Albero	Shaft	Arbre	Welle	Arbol
-	322017050	1	Raccordo	Union	Raccord	Verschraubung	Racor

Serbatoio e carenature
Tank and fairings
Tremie et carenages
Korntank and karosserie
Deposito y emplanchados

MTB "L" - L 626

25.07.5
.A

Elementi scatola inferiore
Lower case elements
Elements boite inferieur
Unter gehaeuseelemente
Elementos inferior caja

Laverda\25.07_A.L626mcs.png

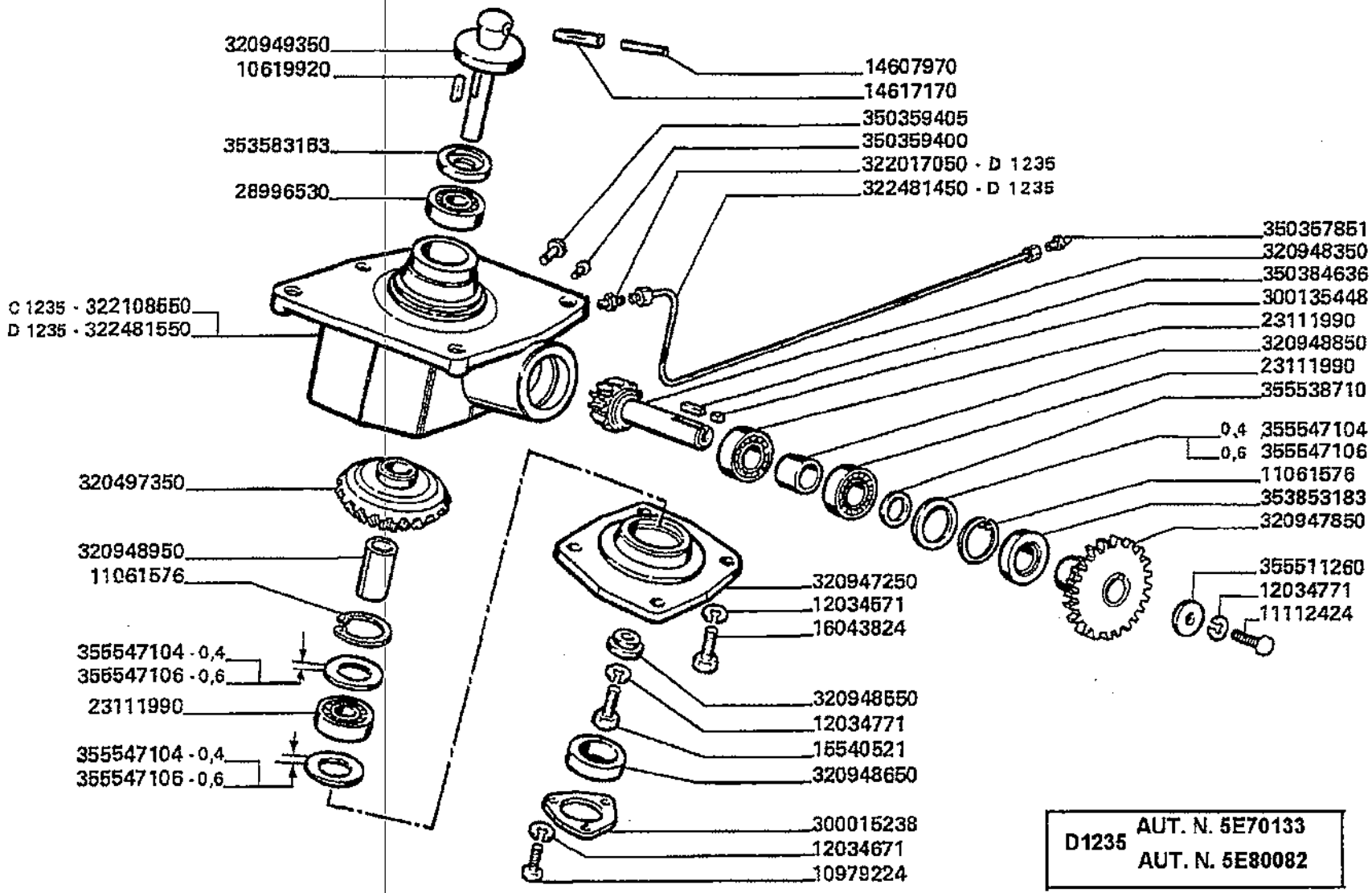

D1235 AUT. N. 5E70133
AUT. N. 5E80082

Serbatoio e carenature
Tank and fairings
Tremie et carenages
Korntank and karosserie
Deposito y emplanchados

MTB "L" - L 626

25.07.5
.A

Elementi scatola inferiore
Lower case elements
Elements boite inferieur
Unter gehaeuseelemente
Elementos inferior caja

Laverda\25.07_A.L626mcs.png

			Italiano	Inglese	Francese	Tedesco	Spagnolo
-	322108550	1	Scatola	Box	Boite	Schachtel	Caja
			003224815500 (1)				
-	322481450	1	Tubo	Pipe	Canalisation	Rohrleitung	Cano
-	322481550	1	Scatola	Box	Boite	Schachtel	Caja
-	350357851	1	Ingrassatore	Nipple, lube	Graisseur	Schmiernippel	Engrasador
-	350359400	1	Tappo	Plug	Bouchon	Verschl.stopfen	Tapon
-	350359405	1	Tappo	Plug	Bouchon	Verschl.stopfen	Tapon
-	350384636	1	Linguetta	Key	Clavette	Keil	Chaveta
-	353583183	2	Guarnizione	Gasket	Guarniture	Dichtung	Junta
-	355511260	1	Rondella	Washer	Rondelle	Unterlegscheibe	Arandela
-	355538710	2	Rondella	Washer	Rondelle	Unterlegscheibe	Arandela
-	355547104	6	Rondella	Washer	Rondelle	Unterlegscheibe	Arandela
-	355547106	6	Rondella	Washer	Rondelle	Unterlegscheibe	Arandela

Serbatoio e carenature
Tank and fairings
Tremie et carenages
Korntank and karosserie
Deposito y emplanchados

MTB "L" - L 626

25.07.6
.B

Elementi scatola superiore
Upper case elements
Elements boite superieur
Ober gehaeuseelemente
Elementos caja superior

Laverda\25.07_B.L626mcs.png

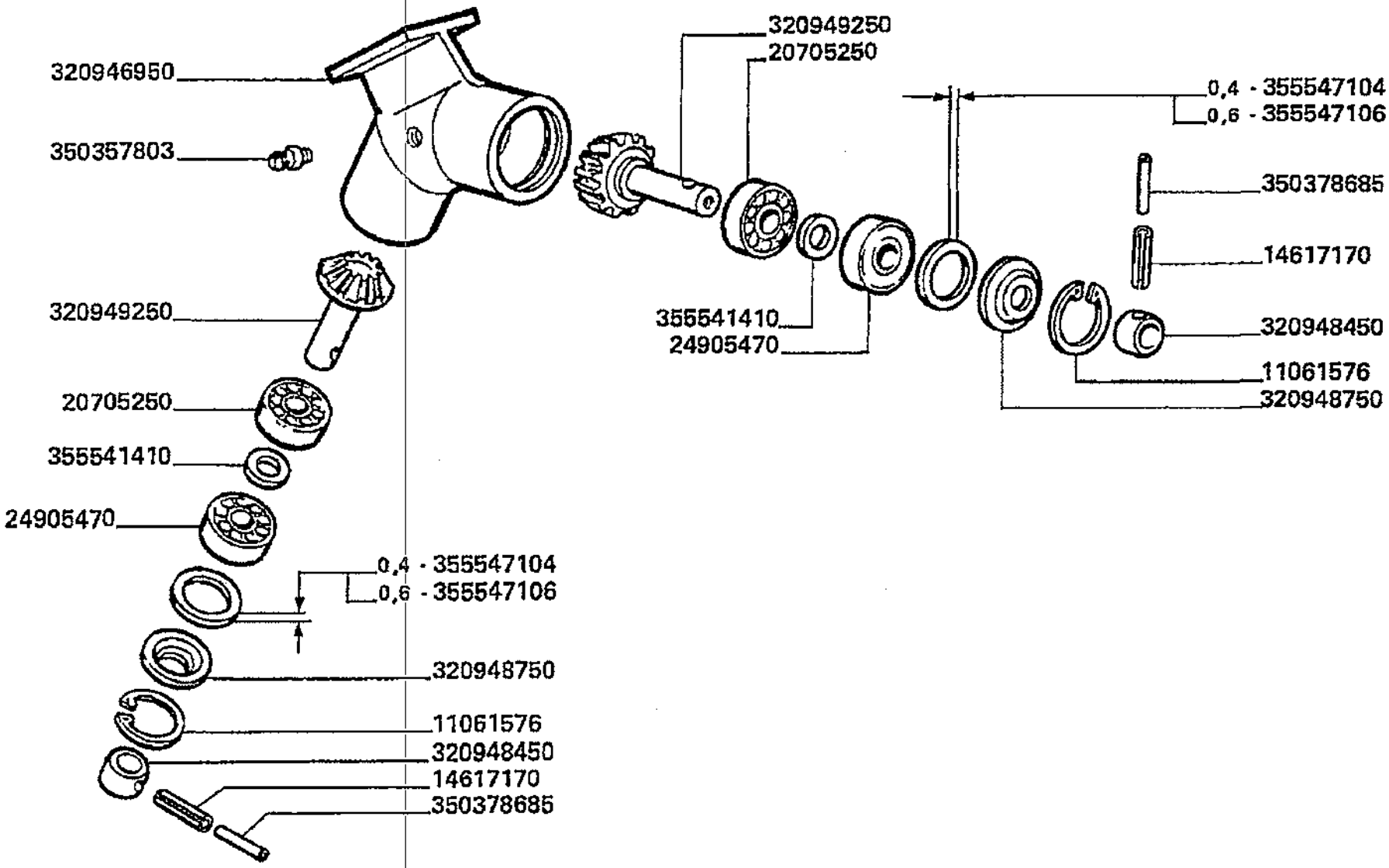

Serbatoio e carenature
Tank and fairings
Tremie et carenages
Korntank and karosserie
Deposito y emplanchados

MT8 "L" - L 626

25.07.6
.B

Elementi scatola superiore
Upper case elements
Elements boite superieur
Ober gehaeuseelemente
Elementos caja superior

Laverda\25.07_B.L626mcs.png

			Italiano	Inglese	Francese	Tedesco	Spagnolo
-	11061576	2	Anello elastico	Spring lockwasher	Circlips	Ring	Anillo
-	14617170	2	Spina elastica	Plug	Goupille elastique	Stecker	Enchufe
-	20705250	2	Cuscinetto	Bearing	Roulement	Lager	Coijnete de bolas
-	24905470	2	Cuscinetto	Bearing	Roulement	Lager	Coijnete de bolas
-	320946950	1	Scatola	Box	Boite	Schachtel	Caja
-	320948450	2	Snodo	Ball joint	Rotule	Kardangelenk	Articulacion
-	320948750	2	Protezione cuscinetto	Protection pad	Protection roulement	Schutz polster	Proteccion almohadilla
-	320949250	2	Pignone	Pinion	Pignon	Ritzel	Pinon
-	350357803	1	Ingrassatore	Nipple, lube	Graisseur	Schmiernippel	Engrasador
-	350378685	2	Spina elastica	Plug	Goupille elastique	Stecker	Enchufe
-	355541410	2	Rondella	Washer	Rondelle	Unterlegscheibe	Arandela
-	355547104	4	Rondella	Washer	Rondelle	Unterlegscheibe	Arandela
-	355547106	4	Rondella	Washer	Rondelle	Unterlegscheibe	Arandela

Serbatoio e carenature
Tank and fairings
Tremie et carenages
Korntank and karosserie
Deposito y empianchados

MTB "L" - L 626

25.08

Trasmissione e innesto scarico serbatoio pag.1
Drive and unloading tank clutch
Transmission et embrayage vidange de tremie
Antrieb und kortankentleerungkupplung
Trasmision y embrague descarga de la tolva

Laverda\25.08.L626mcs.png

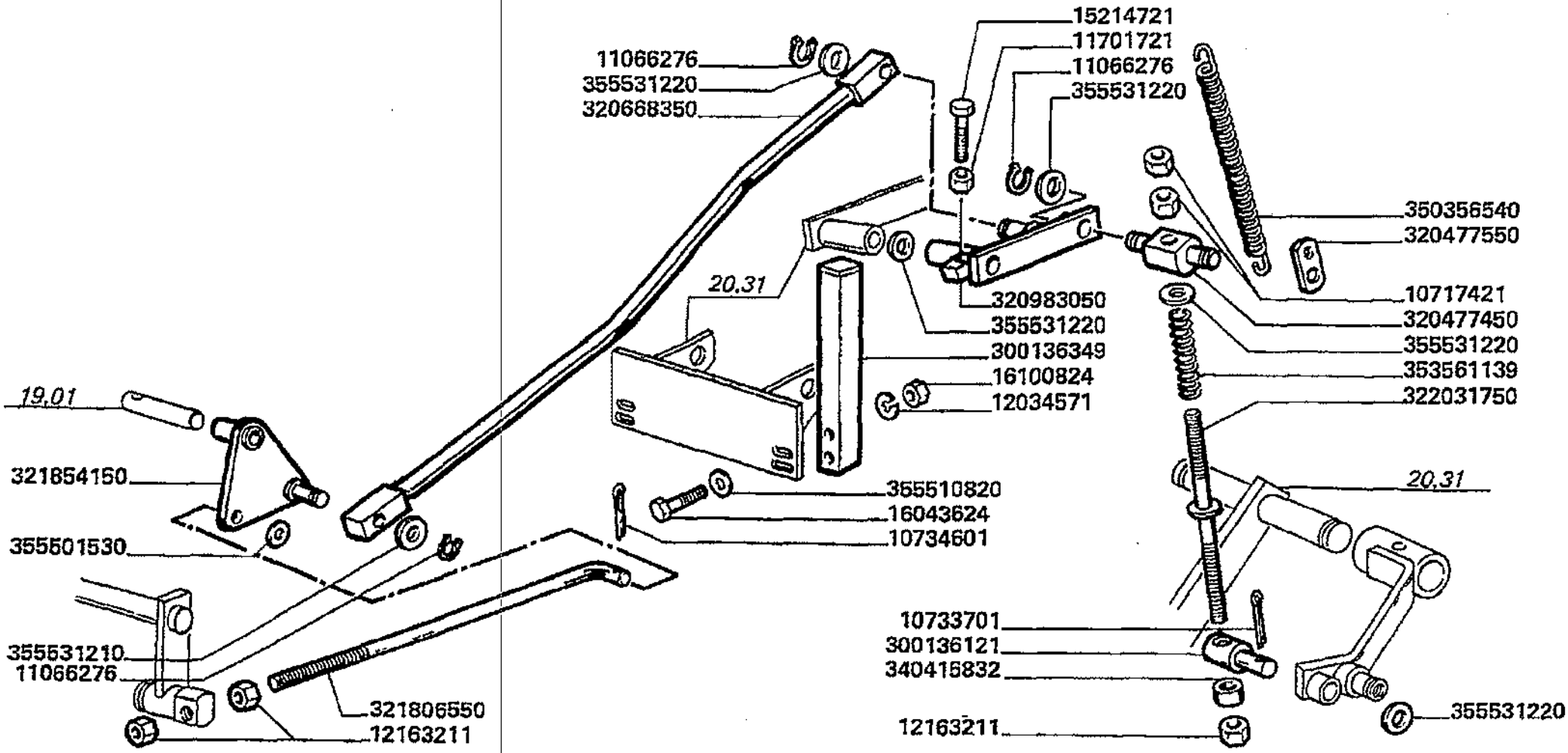

Serbatoio e carenature
Tank and fairings
Tremie et carenages
Korntank and karosserie
Deposito y emplanchados

25.08

Trasmissione e innesto scarico serbatoio pag.1
Drive and unloading tank clutch
Transmission et embrayage vidange de tremie
Antrieb und kortankentleerungkupplung
Trasmision y embrague descarga de la tolva

MTB "L" - L 626

Laverda\25.08.L626mcs.png

			Italiano	Inglese	Francese	Tedesco	Spagnolo
-	10717421	2	Dado	Nut	Ecrou	Mutter	Tuerca
-	10733701	1	Copiglia	Linch pin	Gouplle ferguson	Vorstecker	Pasador para eje
-	10734601	3	Copiglia	Linch pin	Gouplle ferguson	Vorstecker	Pasador para eje
-	11066276	4	Anello elastico	Spring lockwasher	Circlips	Ring	Anillo
-	11701721	7	Dado	Nut	Ecrou	Mutter	Tuerca
-	12034571	9	Rosetta	Lock washer	Rondelle frein	Federring	Arandela grower
-	12163211	3	Dado	Nut	Ecrou	Mutter	Tuerca
-	15214721	1	Vite	Screw	Vis	Schraube	Tornillo
-	16043624	7	Vite	Screw	Vis	Schraube	Tornillo
-	16100824	9	Dado	Nut	Ecrou	Mutter	Tuerca
-	300136121	1	Snodo	Ball joint	Rotule	Kardangelenk	Articulacion
-	300136349	1	Angolare	Angular	Corniere	Eckig	Angular
-	320477450	1	Snodo	Ball joint	Rotule	Kardangelenk	Articulacion
-	320477550	1	Piastrina	Plate	Plaquette	Plaettchen	Plaquita
-	320668350	1	Asta	Rod	Tringle	Stange	Varilla
-	320983050	1	Leva comando	Lever leadership	Levier direction	Hebel fuhrung	Palanca direccion
-	321806550	1	Tirante	Tie rod	Tringlerie	Zugstange	Brazo de enlace
-	321854150	1	Bilanciere	Counter weight	Contrepoids	Gegengewicht	Contrapeso
-	322031750	1	Tirante	Tie rod	Tringlerie	Zugstange	Brazo de enlace
-	340415832	1	Boccola	Bush	Bague	Buchse	Casquillo
-	350356540	1	Molla	Spring	Ressort	Feder	Accionador
-	353561139	1	Molla	Spring	Ressort	Feder	Accionador
-	355501530	3	Rondella	Washer	Rondelle	Unterlegscheibe	Arandela
-	355510820	13	Rondella	Washer	Rondelle	Unterlegscheibe	Arandela
-	355531210	2	Rondella	Washer	Rondelle	Unterlegscheibe	Arandela
-	355531220	4	Rondella	Washer	Rondelle	Unterlegscheibe	Arandela

Serbatoio e carenature
Tank and fairings
Tremie et carenages
Korntank and karosserie
Deposito y emplanchados

MTB "L" - L 626

25.08.1

Trasmissione e innesto scarico serbatoio pag.2
Drive and unloading tank clutch
Transmission et embrayage vidange de tremie
Antrieb und kortankentleerungkupplung
Trasmision y embrague descarga de la tolva

Laverda\25.08p2.L626mcs.png

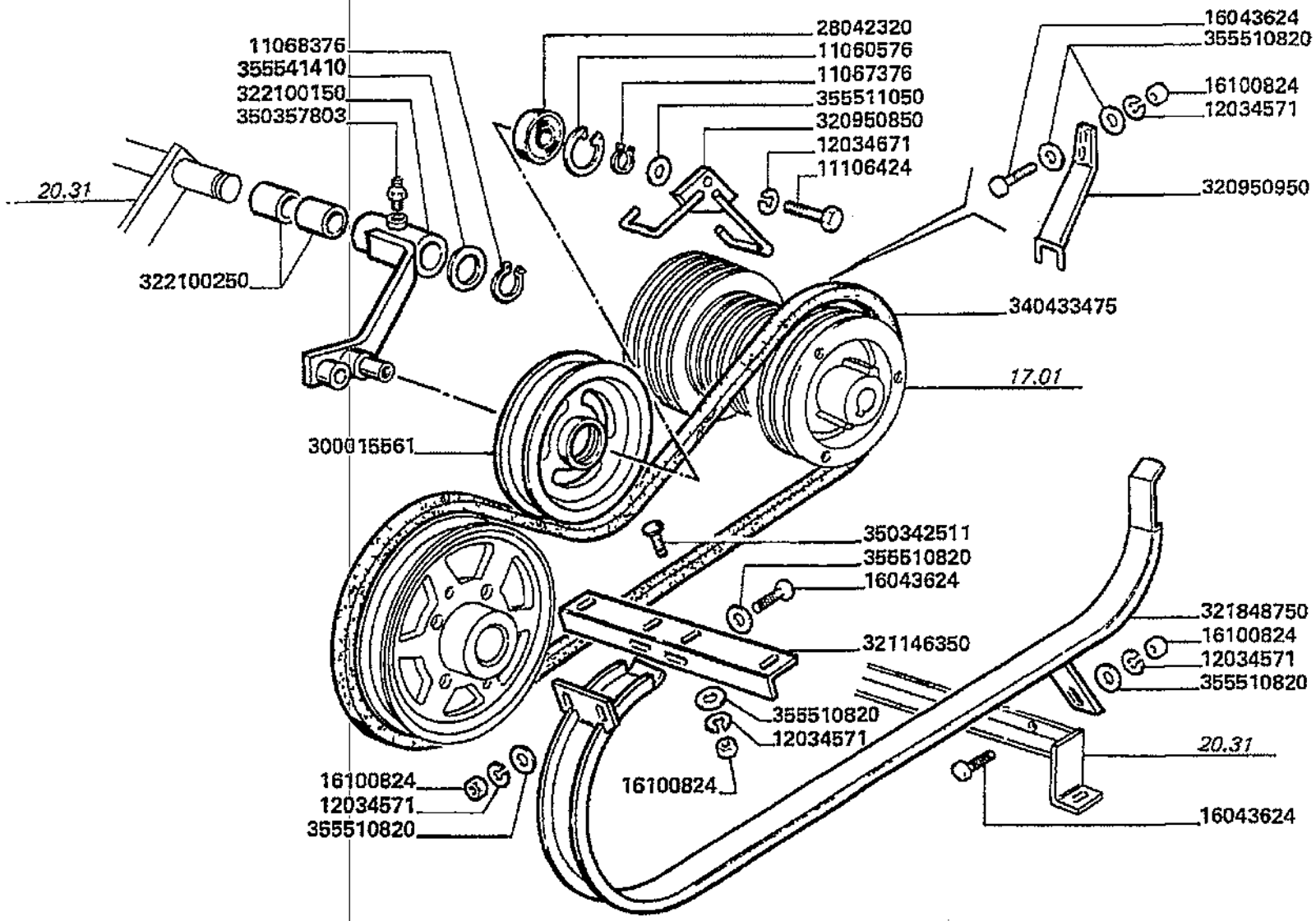

Serbatoio e carenature
Tank and fairings
Tremie et carenages
Korntank and karosserie
Deposito y emplanchados

MTB *L* - L 626

25.08.1

Trasmissione e innesto scarico serbatoio pag.2
Drive and unloading tank clutch
Transmission et embrayage vidange de tremie
Antrieb und kortankentleerungkupplung
Trasmision y embrague descarga de la tolva

Laverda\25.08p2.L626mcs.png

			Italiano	Inglese	Francese	Tedesco	Spagnolo
-	11060576	1	Anello elastico	Spring lockwasher	Circlips	Ring	Anillo
-	11067376	1	Anello elastico	Spring lockwasher	Circlips	Ring	Anillo
-	11068376	1	Anello elastico	Spring lockwasher	Circlips	Ring	Anillo
-	11106424	1	Vite	Screw	Vis	Schraube	Tornillo
-	12034571	9	Rosetta	Lock washer	Rondelle frein	Federring	Arandela grower
-	12034671	7	Rosetta	Lock washer	Rondelle frein	Federring	Arandela grower
-	16043624	7	Vite	Screw	Vis	Schraube	Tornillo
-	16100824	9	Dado	Nut	Ecrou	Mutter	Tuerca
-	28042320	1	Cuscinetto	Bearing	Roulement	Lager	Coijnete de bolas
-	300015561	1	Galoppino	Pulley gear	Pignon poulie	Zahnrad	Engranaje
-	320950850	1	Arco	Bail	Anse	Henkel	Anillo sujeccion
-	320950950	1	Forcella	Yoke	Chape articulat	Gelenkgabel	Yugo
			● N.A. (1)				
-	321146350	1	Supporto pattino	Support	Support	Traeger	Soporte
			● N.A. (1)				
-	321848750	1	Pattino	Skate	Patin	Schlitten-kufe	Patin
-	322100150	1	Supporto	Support	Support	Lagerung	Dispos.de sosten
-	322100250	2	Cuscinetto	Bearing	Roulement	Lager	Coijnete de bolas
-	340433475	1	Cinghia	Belt	Courroie	Riemen	Cinghia
-	350342511	2	Vite	Screw	Vis	Schraube	Tornillo
-	350357803	1	Ingrassatore	Nipple, lube	Graisseur	Schmiernippel	Engrasador
-	355510820	13	Rondella	Washer	Rondelle	Unterlegscheibe	Arandela
-	355511050	1	Rondella	Washer	Rondelle	Unterlegscheibe	Arandela
-	355541410	2	Rondella	Washer	Rondelle	Unterlegscheibe	Arandela

Serbatoio e carenature
Tank and fairings
Tremie et carenages
Korntank and karosserie
Deposito y emplanchados

MTB "L" - L 626

25.08.2

Trasmissione e innesto scarico serbatoio pag.3
Drive and unloading tank clutch
Transmission et embrayage vidange de tremie
Antrieb und kortankentleerungkupplung
Trasmision y embrague descarga de la tolva

Laverda\25.08p3.L626mcs.png

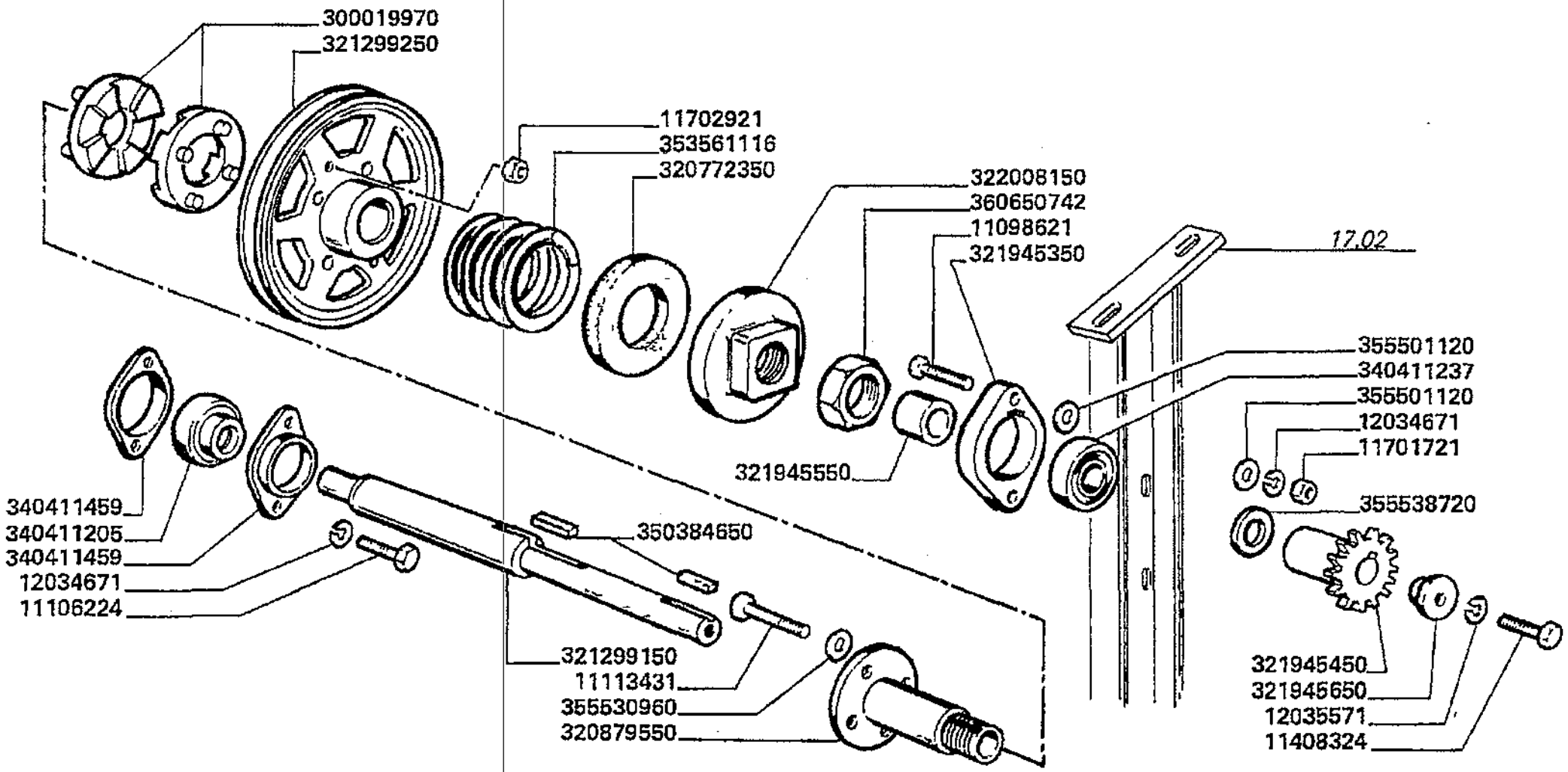

Serbatoio e carenature
Tank and fairings
Tremie et carenages
Korntank and karosserie
Deposito y empianchados

MTB "L" - L 626

25.08.2

Trasmissione e innesto scarico serbatoio pag.3
Drive and unloading tank clutch
Transmission et embrayage vidange de tremie
Antrieb und kortankentleerungkupplung
Trasmision y embrague descarga de la tolva

Laverda\25.08p3.L626mcs.png

			Italiano	Inglese	Francese	Tedesco	Spagnolo
-	11098621	2	Vite	Screw	Vis	Schraube	Tornillo
-	11106224	2	Vite	Screw	Vis	Schraube	Tornillo
-	11113431	2	Vite	Screw	Vis	Schraube	Tornillo
-	11408324	1	Vite	Screw	Vis	Schraube	Tornillo
-	11701721	7	Dado	Nut	Ecrou	Mutter	Tuerca
-	11702921	2	Dado	Nut	Ecrou	Mutter	Tuerca
-	12034671	7	Rosetta	Lock washer	Rondelle frein	Federring	Arandela grower
-	12035571	1	Rosetta	Lock washer	Rondelle frein	Federring	Arandela grower
-	300019970	2	Manicotto	Sleeve	Manchon	Muffe	Manguito
-	320772350	1	Rondella	Washer	Rondelle	Unterlegscheibe	Arandela
-	320879550	1	Mozzo	Hub	Moyeu	Nabe	Cubo
-	321299150	1	Albero rinvio	Mast return	Arbre de renvoi	Mat	Mastil
-	321299250	1	Puleggia	Pulley	Poulie	Riemenscheibe	Polea
-	321945350	1	Supporto albero	Support	Support arbre	Traeger	Soporte
-	321945450	1	Ingranaggio	Gear	Pignon	Zahnrad	Engranaje
-	321945550	1	Distanziale	Spacer	Entretoise	Abstandstueck	Separador
-	321945650	1	Rondella	Washer	Rondelle	Unterlegscheibe	Arandela
-	322008150	1	Scodellino	Cup	Cuve	Tellerscheibe	Taza
-	340411205	1	Cuscinetto	Bearing	Roulement	Lager	Coijnete de bolas
-	340411237	1	Cuscinetto	Bearing	Roulement	Lager	Coijnete de bolas
-	340411459	2	Flangia	Flange	Flasque	Flansch	Pletina
-	350384650	2	Linguetta	Key	Clavette	Keil	Chaveta
-	353561116	1	Molla	Spring	Ressort	Feder	Accionador
-	355501120	10	Rondella	Washer	Rondelle	Unterlegscheibe	Arandela
-	355530960	2	Rondella	Washer	Rondelle	Unterlegscheibe	Arandela
-	355538720	1	Rondella	Washer	Rondelle	Unterlegscheibe	Arandela

Serbatoio e carenature
Tank and fairings
Tremie et carenages
Korntank and karosserie
Deposito y emplanchados

MTB "L" - L 626

25.08.2

Trasmissione e innesto scarico serbatoio pag.3
Drive and unloading tank clutch
Transmission et embrayage vidange de tremie
Antrieb und kortankentleerungkupplung
Trasmision y embrague descarga de la tolva

Laverda\25.08p3.L626mcs.png

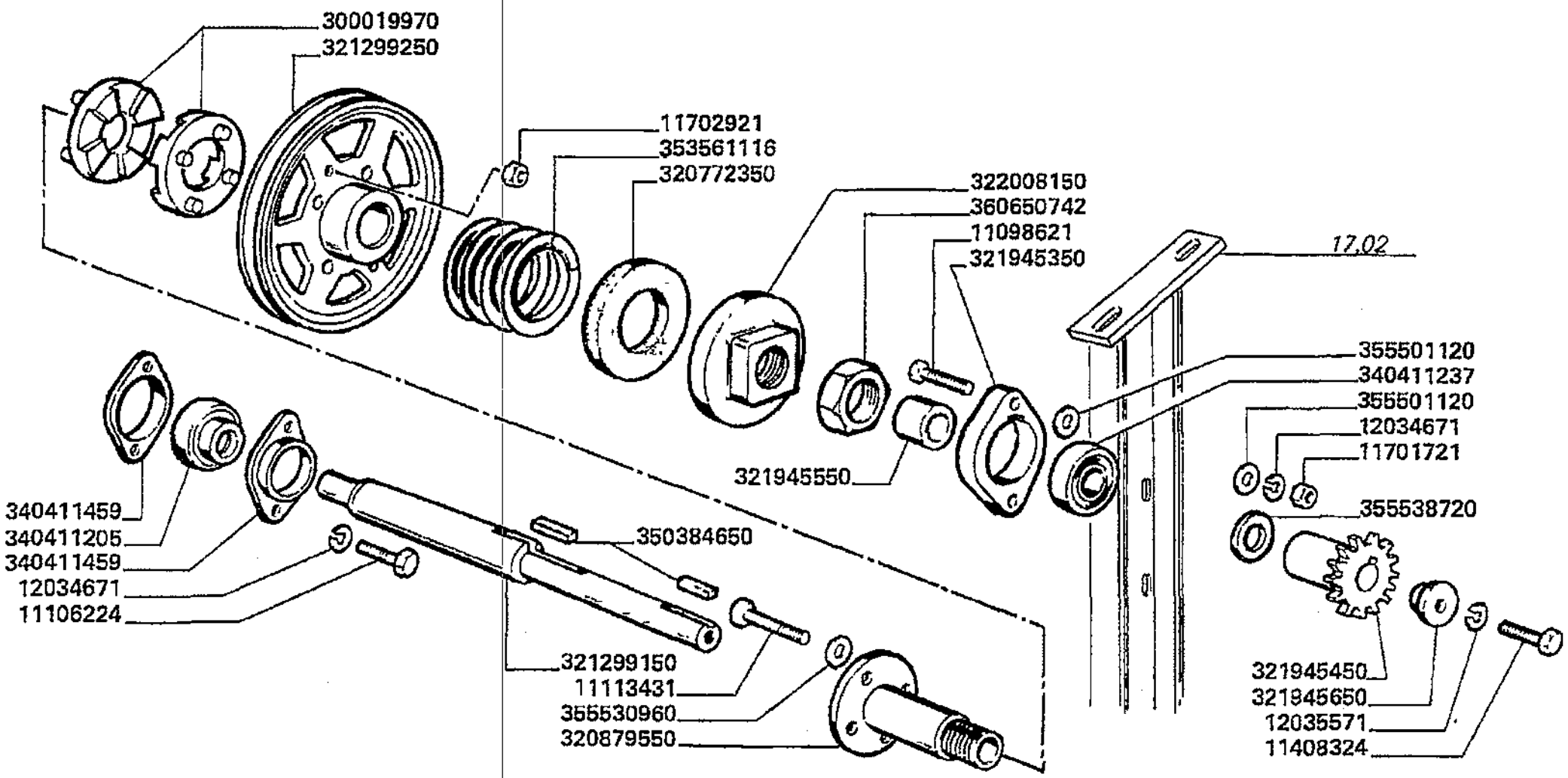

Serbatoio e carenature
Tank and fairings
Tremie et carenages
Korntank and karosserie
Deposito y emplanchados

MTB "L" - L 626

25.08.2

Trasmissione e innesto scarico serbatoio pag.3
Drive and unloading tank clutch
Transmission et embrayage vidange de tremie
Antrieb und kortankentleerungkupplung
Trasmision y embrague descarga de la tolva

Laverda\25.08p3.L626mcs.png

			Italiano	Inglese	Francese	Tedesco	Spagnolo
-	360650742	1	Dado	Nut	Ecrou	Mutter	Tuerca

Serbatoio e carenature
Tank and fairings
Tremie et carenages
Korntank and karosserie
Deposito y emplanchados

MTB "L" - L 626

25.08.3

Trasmissione e innesto scarico serbatoio pag.4
Drive and unloading tank clutch
Transmission et embrayage vidange de tremie
Antrieb und kortankentleerungkupplung
Trasmision y embrague descarga de la tolva

Laverda\25.08p4.L626mcs.png

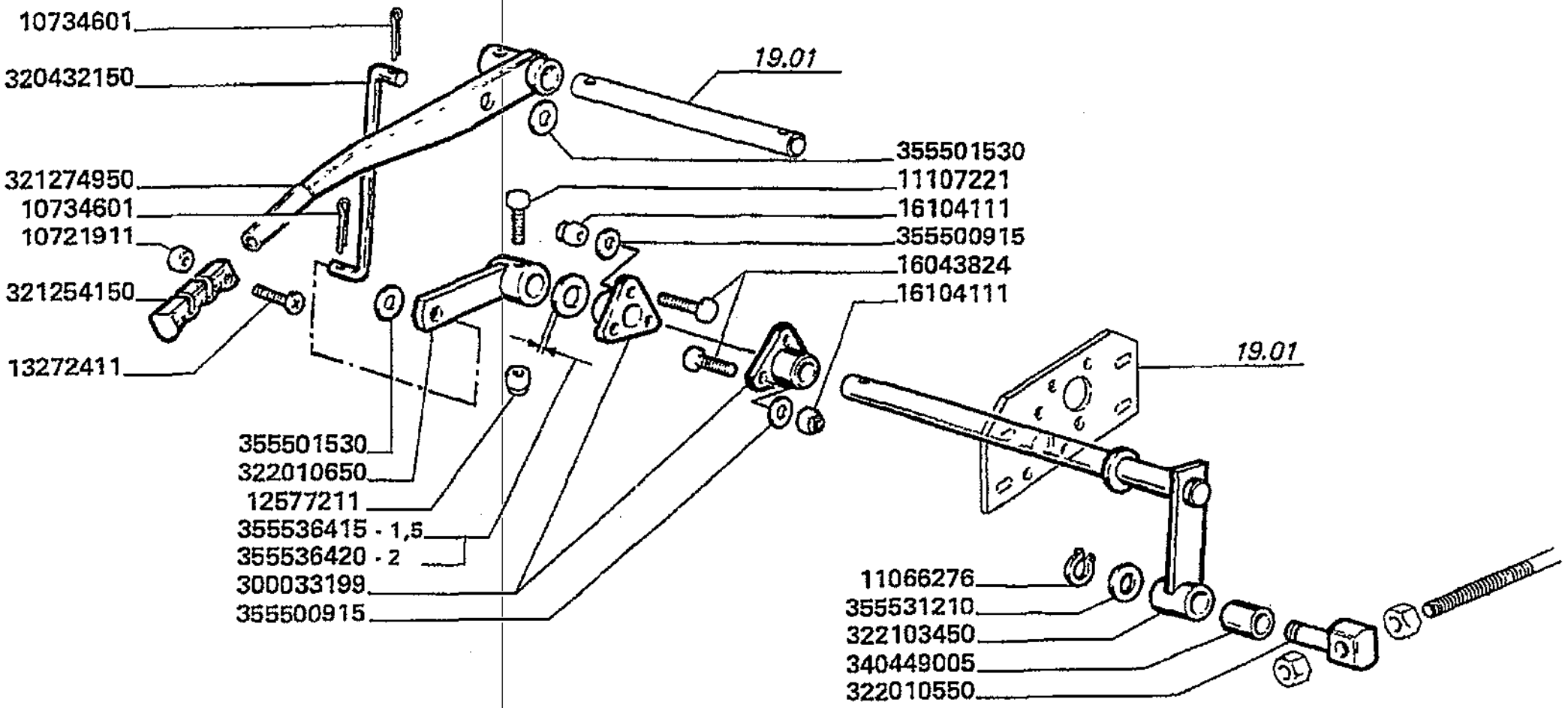

Serbatoio e carenature
Tank and fairings
Tremie et carenages
Korntank and karosserie
Deposito y emplanchados

25.08.3

Trasmissione e innesto scarico serbatoio pag.4
Drive and unloading tank clutch
Transmission et embrayage vidange de tremie
Antrieb und kortankentleerungkupplung
Trasmision y embrague descarga de la tolva

MTB "L" - L 626

Laverda\25.08p4.L626mcs.png

			Italiano	Inglese	Francese	Tedesco	Spagnolo
-	10721911	1	Dado	Nut	Ecrou	Mutter	Tuerca
-	10734601	3	Copiglia	Linch pin	Goupille ferguson	Vorstecker	Pasador para eje
-	11066276	4	Anello elastico	Spring lockwasher	Circlips	Ring	Anillo
-	11107221	1	Vite	Screw	Vis	Schraube	Tornillo
-	12577211	1	Dado	Nut	Ecrou	Mutter	Tuerca
-	13272411	1	Vite	Screw	Vis	Schraube	Tornillo
-	16043824	6	Vite	Screw	Vis	Schraube	Tornillo
-	16104111	6	Dado	Nut	Ecrou	Mutter	Tuerca
-	300033199	2	Supporto albero	Support	Support arbre	Traeger	Soporte
-	320432150	1	Tirante	Tie rod	Tringlerie	Zugstange	Brazo de enlace
			● N.A. (1)				
-	321254150	1	Impugnatura	Handle grip	Pommeau	Kugelgriff	Perilla
			● 003234115500 (1)				
-	321274950	1	Leva comando	Lever leadership	Levier direction	Hebel fuhrung	Palanca direccion
-	322010550	1	Snodo	Ball joint	Rotule	Kardangelenk	Articulacion
-	322010650	1	Bilanciere	Counter weight	Contrepoids	Gegengewicht	Contrapeso
-	322103450	1	Leva innesto	Lever	Levier embrayage	Hebel	Palanca
			● N.A. (1)				
-	340449005	1	Silentblock	Silentblock	Silent bloc	Silentblock	Silentblock
-	355500915	6	Rondella	Washer	Rondelle	Unterlegscheibe	Arandela
-	355501530	3	Rondella	Washer	Rondelle	Unterlegscheibe	Arandela
-	355531210	2	Rondella	Washer	Rondelle	Unterlegscheibe	Arandela
-	355536415	3	Rondella	Washer	Rondelle	Unterlegscheibe	Arandela
-	355536420	3	Rondella	Washer	Rondelle	Unterlegscheibe	Arandela

Serbatoio e carenature
Tank and fairings
Tremie et carenages
Korntank and karosserie
Deposito y emplanchados

MTB "L" - L 626

25.10

Tubazioni e martinetto brandeggio
Swing-type control ram and pipings
Tuyauteries et verin de vidange tremie
Rohre und hub zylinder fuer schwenkbares
Tuberias y martinete tubo descarga

Laverda\25.10.L626mcs.png

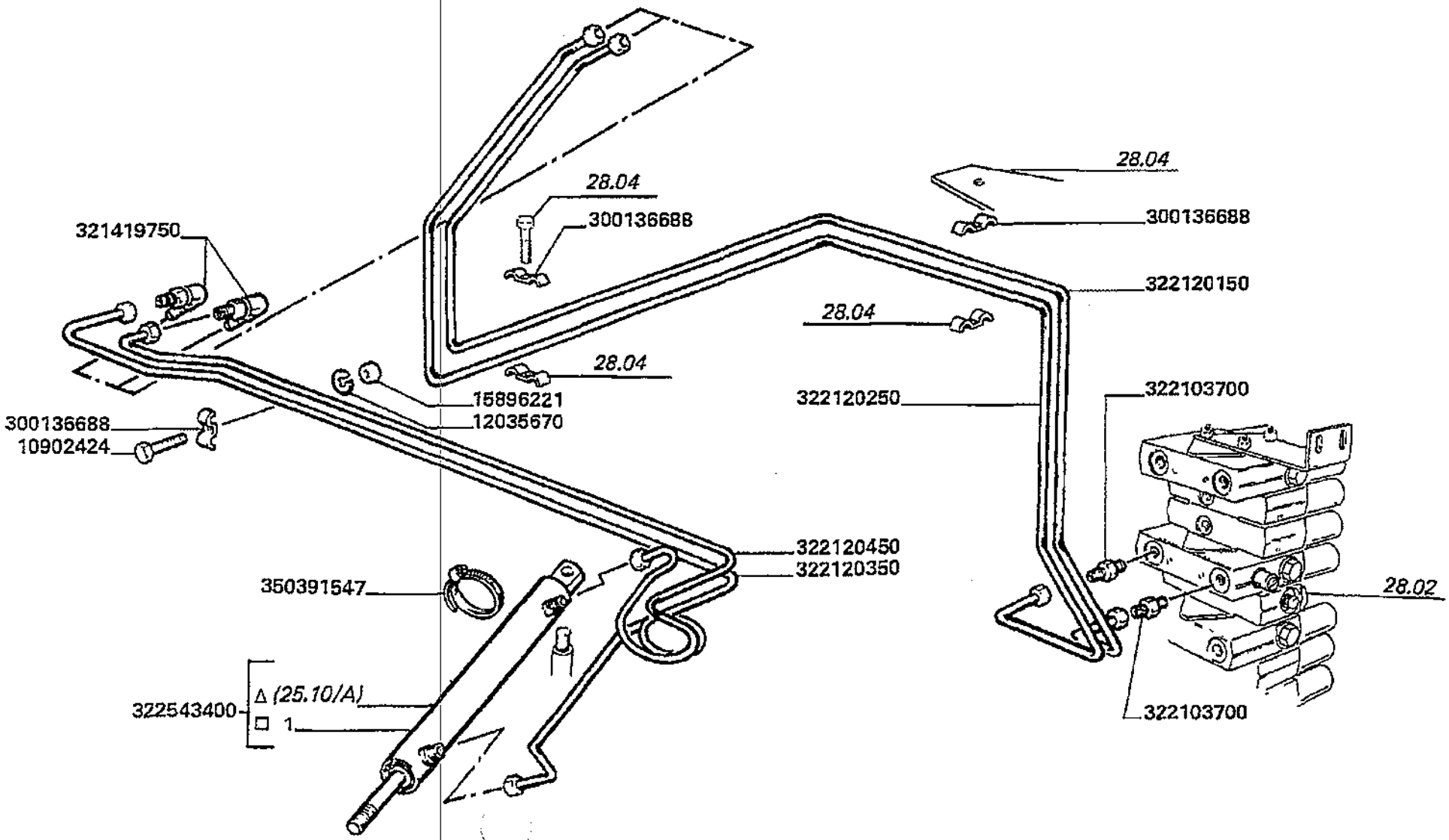

Serbatoio e carenature
Tank and fairings
Tremie et carenages
Korntank and karosserie
Deposito y emplanchados

25.10

Tubazioni e martinetto brandeggio
Swing-type control ram and pipings
Tuyauteries et verin de vidange tremie
Rohre und hub zylinder fuer schwenkbares
Tuberias y martinete tubo descarga

MTB "L" - L 626

Laverda\25.10.L626mcs.png

			Italiano	Inglese	Francese	Tedesco	Spagnolo
-	10902424	2	Vite	Screw	Vis	Schraube	Tornillo
			000109024240 (2)				
-	12035670	2	Rosetta	Lock washer	Rondelle frein	Federring	Arandela grower
			000120356710 (2)				
-	15896221	2	Dado	Nut	Ecrou	Mutter	Tuerca
-	300136688	4	Briglia	Bridle	Bride	Spannband	Brida
-	321419750	2	Raccordo	Union	Raccord	Verschraubung	Racor
-	322103700	2	Raccordo	Union	Raccord	Verschraubung	Racor
-	322120150	1	Tubo rigido	Standpipe	Tube	Steigrohr	Tubo alimentador
-	322120250	1	Tubo	Pipe	Canalisation	Rohrleitung	Cano
-	322120350	1	Tubo	Pipe	Canalisation	Rohrleitung	Cano
-	322120450	1	Tubo rigido	Standpipe	Tube	Steigrohr	Tubo alimentador
-	322543400	1	Martinetto	Jack	Verin	Wagenheber	Gato
-	322543600	1	Serie guarnizioni	Kit seals	Lot guarnitures	Dichtungssatz	Serie de juntas
-	350391547	1	Collare	Collar	Collerette	Flanschring	Collar

Serbatoio e carenature
Tank and fairings
Tremie et carenages
Korntank and karosserie
Deposito y emplanchados

MTB "L" - L 626

25.10.1
.A

Elementi martinetto brandeggio 321874300
Ram elements for swivel of unloading tub
Elements de verin vis de vidange tremie
Zylinderelemente fuer schwenkbares ausla
Elementos del martinete tubo descarga 32

Laverda\25.10_A.L626mcs.png

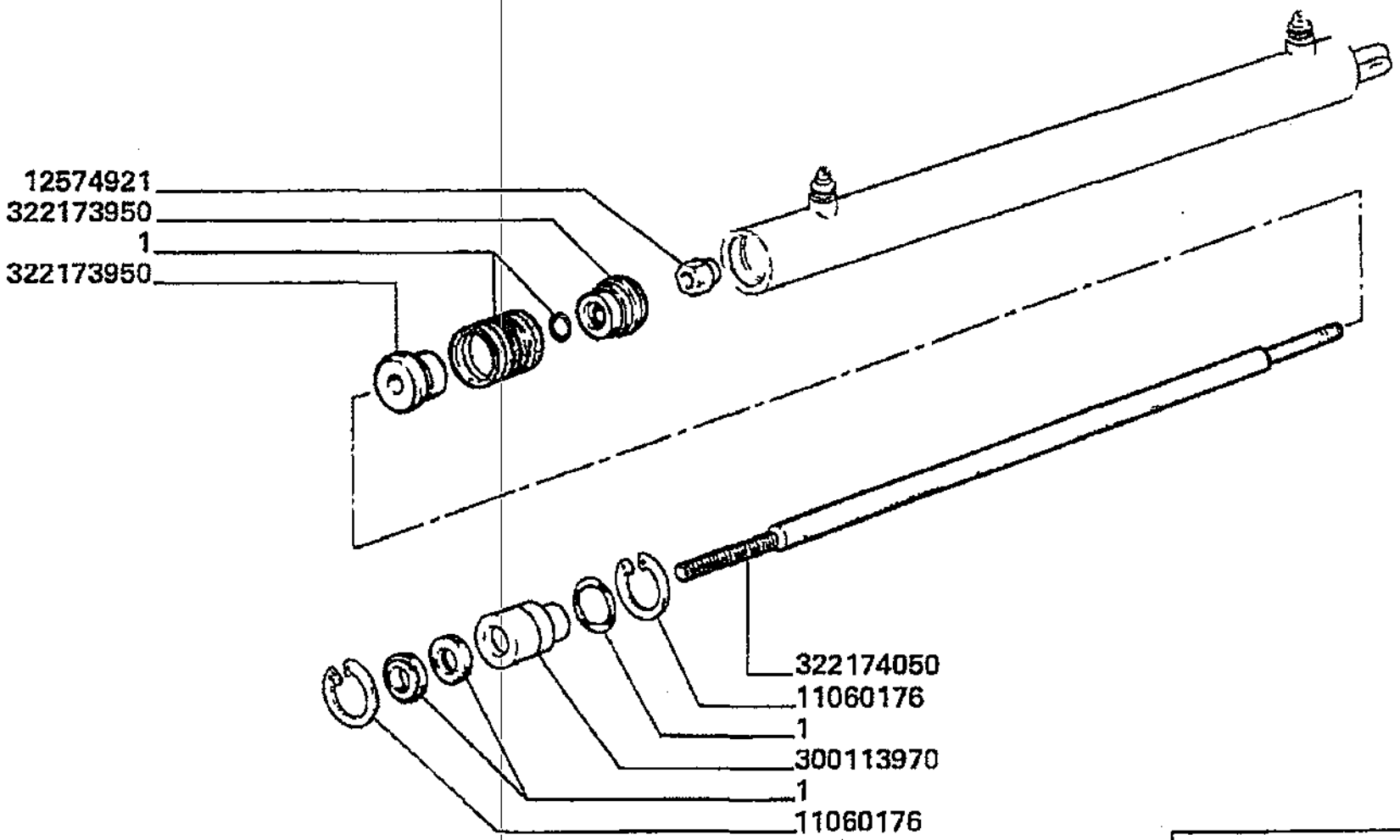

Serbatoio e carenature
Tank and fairings
Tremie et carenages
Korntank and karosserie
Deposito y emplanchados

MTB "L" - L 626

25.10.1
.A

Elementi martinetto brandeggio 321874300
Ram elements for swivel of unloading tub
Elements de verin vis de vidange tremie
Zylinderelemente fuer schwenkbares ausla
Elementos del martinete tubo descarga 32

Laverda\25.10_A.L626mcs.png

			Italiano	Inglese	Francese	Tedesco	Spagnolo
-	11060176	2	Anello elastico	Spring lockwasher	Circlips	Ring	Anillo
-	12574921	1	Dado	Nut	Ecrou	Mutter	Tuerca
-	300113970	1	Boccola	Bush	Bague	Buchse	Casquillo
-	322173950	2	Boccola	Bush	Bague	Buchse	Casquillo
-	322174050	1	Stelo	Stem	Tige	Stiel	Vastago
-	344853121	1	Serie guarnizioni	Kit seals	Lot guarnitures	Dichtungssatz	Serie de juntas

Serbatoio e carenature Tank and fairings Tremie et carenages Korntank and karosserie Deposito y emplanchados	25.14	Brandeggio Swivel Goulotte orientable Schwenkbare Tubo descarga del tanque
MTB "L" - L 626		Laverda\25.14.L626mcs.png

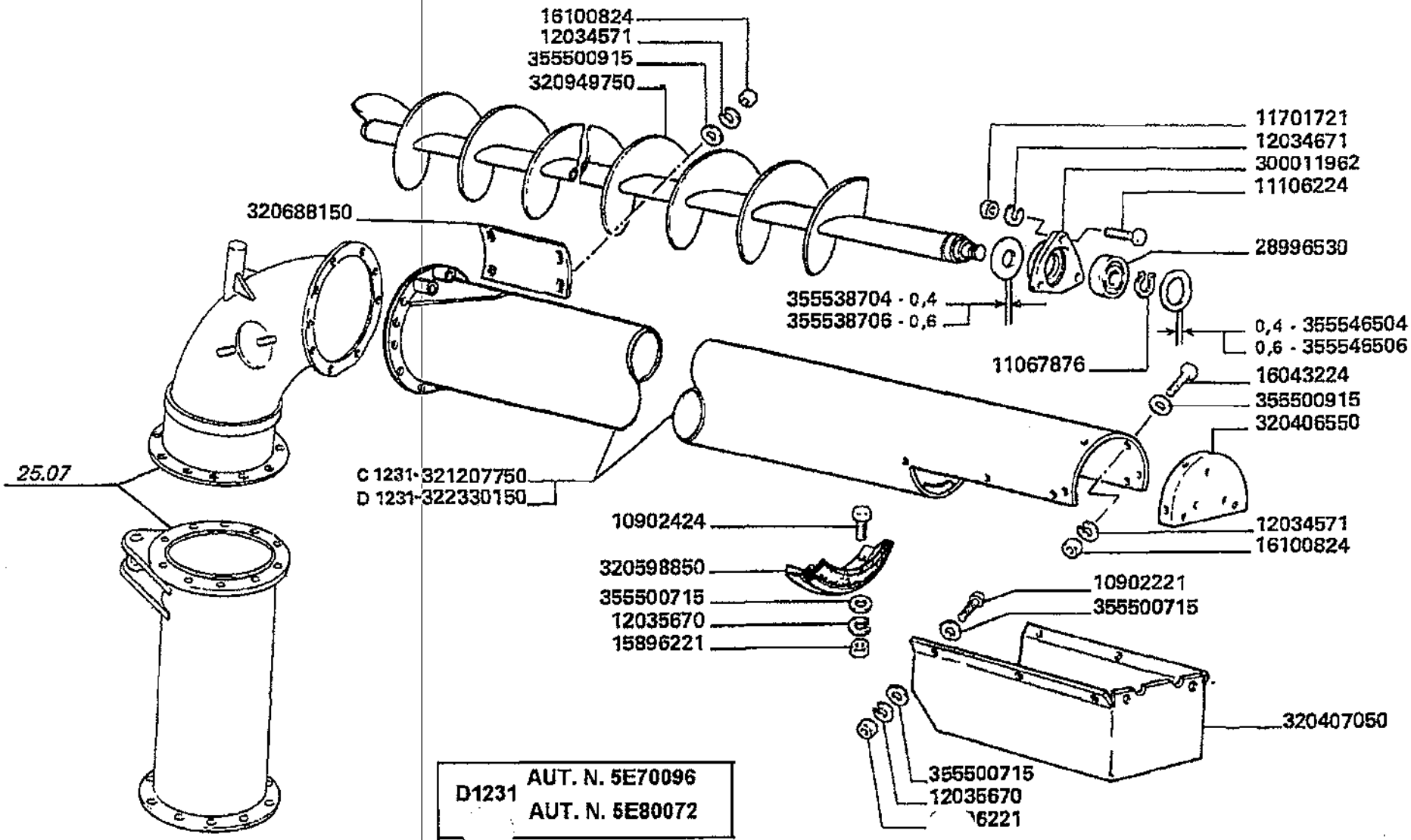

Serbatoio e carenature
Tank and fairings
Tremie et carenages
Korntank and karosserie
Deposito y emplanchados

25.14

Brandeggio
Swivel
Goulotte orientable
Schwenkbare
Tubo descarga del tanque

MTB "L" - L 626

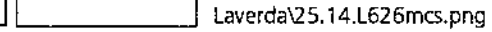
Laverda\25.14.L626mcs.png

			Italiano	Inglese	Francese	Tedesco	Spagnolo
-	10902221	8	Vite	Screw	Vis	Schraube	Tornillo
-	10902424	2	Vite	Screw	Vis	Schraube	Tornillo
			000109024240 (2)				
-	11067876	1	Anello elastico	Spring lockwasher	Circlips	Ring	Anillo
-	11106224	3	Vite	Screw	Vis	Schraube	Tornillo
-	11701721	3	Dado	Nut	Ecrou	Mutter	Tuerca
-	12034571	8	Rosetta	Lock washer	Rondelle frein	Federring	Arandela grower
-	12034671	3	Rosetta	Lock washer	Rondelle frein	Federring	Arandela grower
-	12035670	10	Rosetta	Lock washer	Rondelle frein	Federring	Arandela grower
			000120356710 (10)				
-	15896221	10	Dado	Nut	Ecrou	Mutter	Tuerca
-	16043224	4	Vite	Screw	Vis	Schraube	Tornillo
-	16100824	8	Dado	Nut	Ecrou	Mutter	Tuerca
-	28996530	1	Cuscinetto	Bearing	Roulement	Lager	Coijnete de bolas
-	300011962	1	Supporto coclea	Support	Support vis	Traeger	Soporte
-	320406550	1	Lamiera	Plate	Plaque	Platte	Plato
-	320407050	1	Convogliatore	Conveyor	Convoyeur	Leitblech	Canalizador
-	320598850	1	Elemento	Element	Element	Element	Elemento
-	320688150	1	Portello	Hatch	Demi porte	Schauloch	Compuerta
-	320949750	1	Coclea	Auger	Vis sans fin	Foerderschnecke	Sinfin
-	321207750	1	Tubo	Pipe	Canalisation	Rohrleitung	Cano
			003223301500 (1)				
-	322330150	1	Tubo rigido	Standpipe	Tube	Steigrohr	Tubo alimentador
-	355500715	18	Rondella	Washer	Rondelle	Unterlegscheibe	Arandela
-	355500915	8	Rondella	Washer	Rondelle	Unterlegscheibe	Arandela
-	355538704	1	Rondella	Washer	Rondelle	Unterlegscheibe	Arandela

Serbatoio e carenature
Tank and fairings
Tremie et carenages
Korntank and karosserie
Deposito y emplanchados

MTB "L" - L 626

25.14

Brandeggio
Swivel
Goulotte orientable
Schwenkbare
Tubo descarga del tanque

Laverda\25.14.L626mcs.png

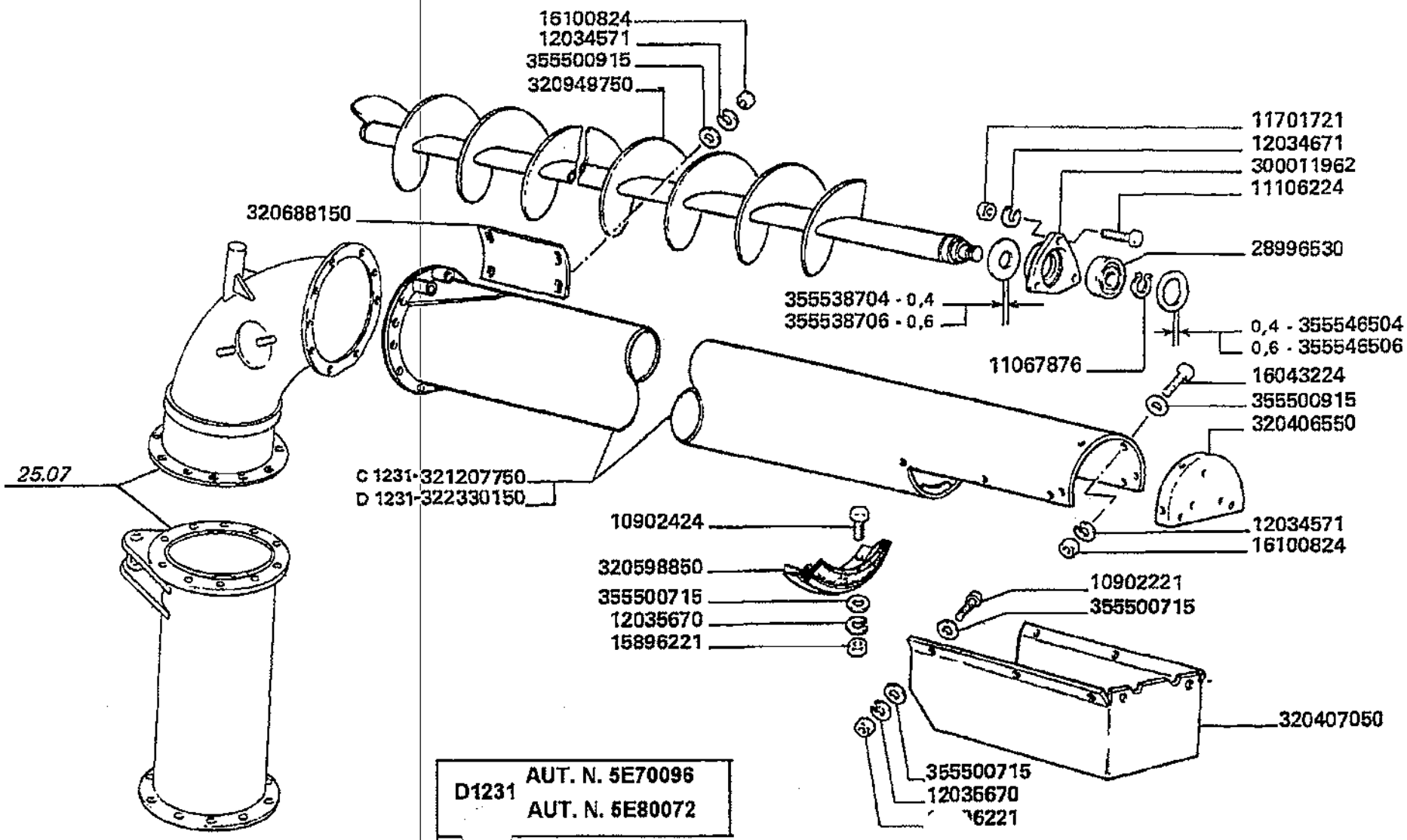

Serbatoio e carenature
Tank and fairings
Tremie et carenages
Korntank and karosserie
Deposito y emplanchados

MTB "L" - L 626

25.14

Brandeggio
Swivel
Goulotte orientable
Schwenkbare
Tubo descarga del tanque

Laverda\25.14.L626mcs.png

			Italiano	Inglese	Francese	Tedesco	Spagnolo
-	355538706	1	Rondella	Washer	Rondelle	Unterlegscheibe	Arandela
-	355546504	1	Rondella	Washer	Rondelle	Unterlegscheibe	Arandela
-	355546506	1	Rondella	Washer	Rondelle	Unterlegscheibe	Arandela

Serbatoio e carenature
Tank and fairings
Tremie et carenages
Korntank and karosserie
Deposito y emplanchados

MTB "L" - L 626

25.21

Carenatura destra motore pag.1
Body, r.h. for engine
Carenage droite du moteur
Motorhaube rechts
Carenado derecho del motor

Laverda\25.21.L626mcs.png

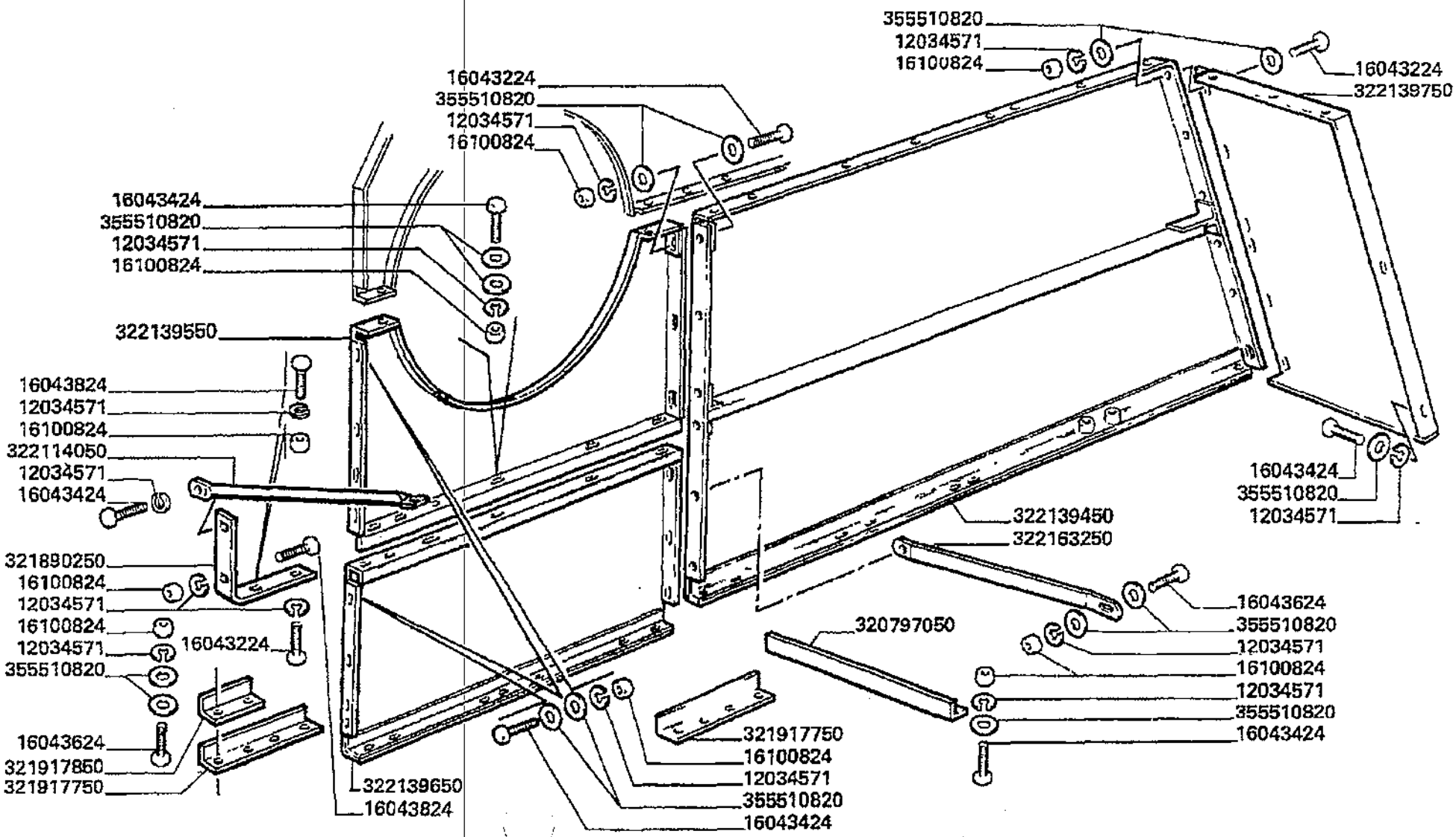

Serbatoio e carenature
Tank and fairings
Tremie et carenages
Korntank and karosserie
Deposito y emplanchados

MTB "L" - L 626

25.21

Carenatura destra motore pag.1
Body, r.h. for engine
Carenage droite du moteur
Motorhaube rechts
Carenado derecho del motor

Laverda\25.21.L626mcs.png

			Italiano	Inglese	Francese	Tedesco	Spagnolo
-	11106424	1	Vite	Screw	Vis	Schraube	Tornillo
-	12034571	68	Rosetta	Lock washer	Rondelle frein	Federring	Arandela grower
-	16043224	12	Vite	Screw	Vis	Schraube	Tornillo
-	16043424	45	Vite	Screw	Vis	Schraube	Tornillo
-	16043624	10	Vite	Screw	Vis	Schraube	Tornillo
-	16043824	2	Vite	Screw	Vis	Schraube	Tornillo
-	320797050	1	Angolare	Angular	Corniere	Eckig	Angular
			N.A. (1)				
-	321890250	1	Supporto	Support	Support	Lagerung	Dispos.de sosten
-	321917750	2	Irrigidimento	Reinforcement	Renfort	Verstaerkung	Refuerzo
-	321917850	1	Spessore	Shim	Cale reglage	Einstellblech	Calce
-	322114050	1	Tubo	Pipe	Canalisation	Rohrleitung	Cano
			N.A. (1)				
-	322139450	1	Carenatura	Cover	Carenage	Schutz	Proteccion
-	322139550	1	Carenatura	Cover	Carenage	Schutz	Proteccion
-	322139650	1	Carenatura	Cover	Carenage	Schutz	Proteccion
-	322139750	1	Carenatura	Cover	Carenage	Schutz	Proteccion
-	322163250	1	Rinforzo	Reinforcement	Renfort	Verstaerkung	Refuerzo
-	355510820	104	Rondella	Washer	Rondelle	Unterlegscheibe	Arandela

Serbatoio e carenature
Tank and fairings
Tremie et carenages
Korntank and karosserie
Deposito y emplanchados

MTB "L" - L 626

25.21.1

Carenatura destra motore pag.2
Body, r.h. for engine
Carenage droite du moteur
Motorhaube rechts
Carenado derecho del motor

Laverda\25.21p2.L626mcs.png

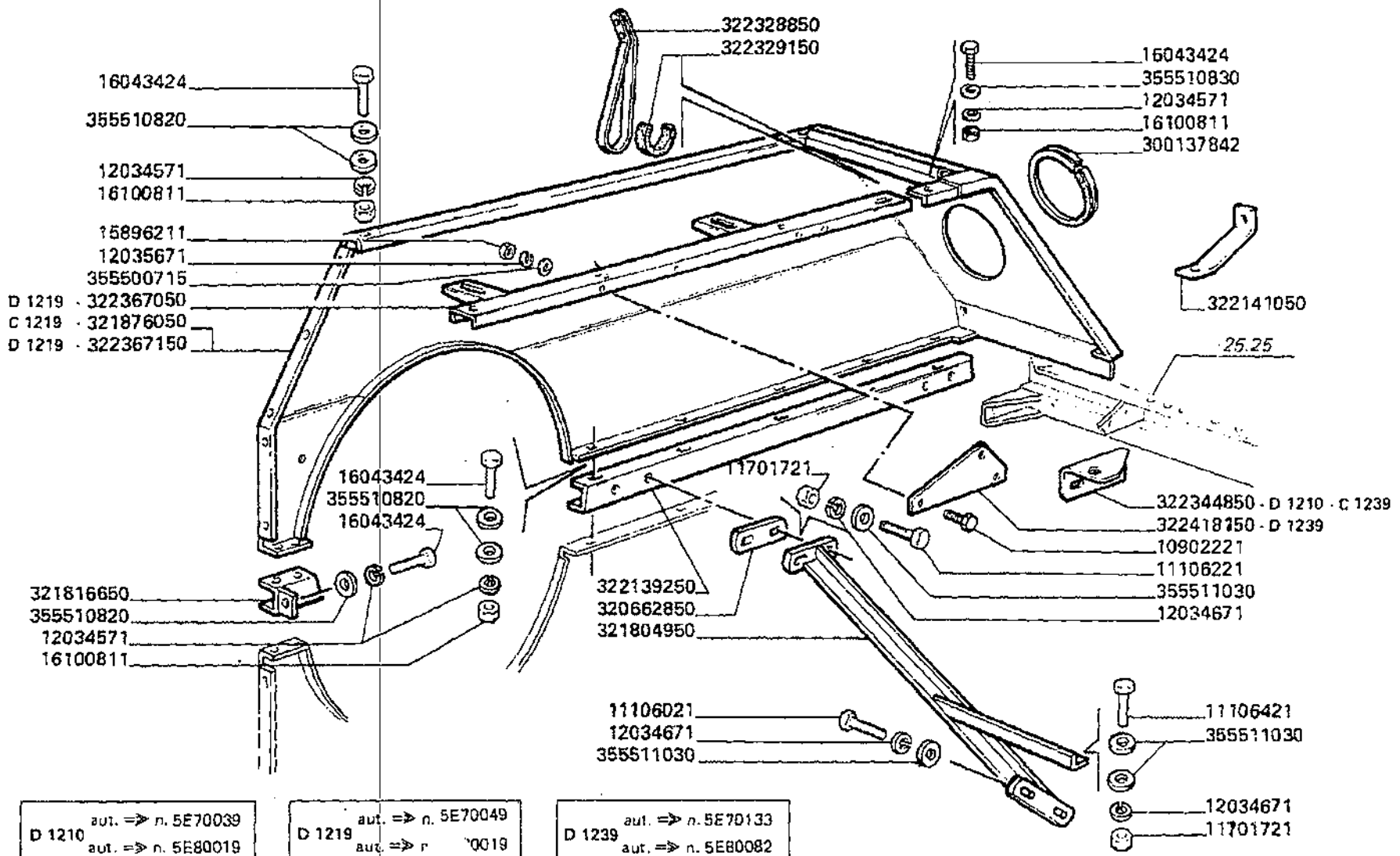

D 1210	aut. => n. 5E70039 aut. => n. 5E80019	
D 1219	aut. => n. 5E70049 aut. => n. 5E80019	
D 1239	aut. => n. 5E70133 aut. => n. 5E80082	

Serbatoio e carenature
Tank and fairings
Tremie et carenages
Korntank and karosserie
Deposito y emplanchados

MTB "L" - L 626

25.21.1

Carenatura destra motore pag.2
Body, r.h. for engine
Carenage droite du moteur
Motorhaube rechts
Carenado derecho del motor

Laverda\25.21p2.L626mcs.png

			Italiano	Inglese	Francese	Tedesco	Spagnolo
-	10902221	5	Vite	Screw	Vis	Schraube	Tornillo
-	11106021	2	Vite	Screw	Vis	Schraube	Tornillo
-	11106221	2	Vite	Screw	Vis	Schraube	Tornillo
-	11106424	1	Vite	Screw	Vis	Schraube	Tornillo
-	11701721	3	Dado	Nut	Ecrou	Mutter	Tuerca
-	12034571	68	Rosetta	Lock washer	Rondelle frein	Federring	Arandela grower
-	12034671	5	Rosetta	Lock washer	Rondelle frein	Federring	Arandela grower
-	12035671	7	Rosetta	Lock washer	Rondelle frein	Federring	Arandela grower
-	15896211	5	Dado	Nut	Ecrou	Mutter	Tuerca
-	16043424	45	Vite	Screw	Vis	Schraube	Tornillo
-	16100811	46	Dado	Nut	Ecrou	Mutter	Tuerca
-	300137842	1	Profilo	Profile	Profile	Profil	Perfil
-	320662850	1	Spessore	Shim	Cale reglage	Einstellblech	Calce
-	321804950	1	Puntone	Strut	Jambe de force	Verstrebung	Codal
-	321816650	1	Profilo	Profile	Profile	Profil	Perfil
			N.A. (1)				
-	321876050	1	Carenatura	Cover	Carenage	Schutz	Proteccion
-	322139250	1	Profilo	Profile	Profile	Profil	Perfil
-	322141050	1	Irrigidimento	Reinforcement	Renfort	Verstaerkung	Refuerzo
			N.A. (1)				
-	322344850	1	Squadretta	Bracket, supporting	Equerre	Schalter,autom.ausloesen	Pieza de apoyo
			N.A. (1)				
-	322367050	1	Irrigidimento	Reinforcement	Renfort	Verstaerkung	Refuerzo
-	322367150	1	Carenatura	Cover	Carenage	Schutz	Proteccion
-	322418150	1	Piastra fissaggio	Plate retaining	Plaque	Kemmplatte	Placa de sujecion
-	355500715	2	Rondella	Washer	Rondelle	Unterlegscheibe	Arandela

Serbatoio e carenature
Tank and fairings
Tremie et carenages
Korntank and karosserie
Deposito y emplanchados

MT8 "L" - L 626

25.21.1

Carenatura destra motore pag.2
Body, r.h. for engine
Carenage droite du moteur
Motorhaube rechts
Carenado derecho del motor

Laverda\25.21p2.L626mcs.png

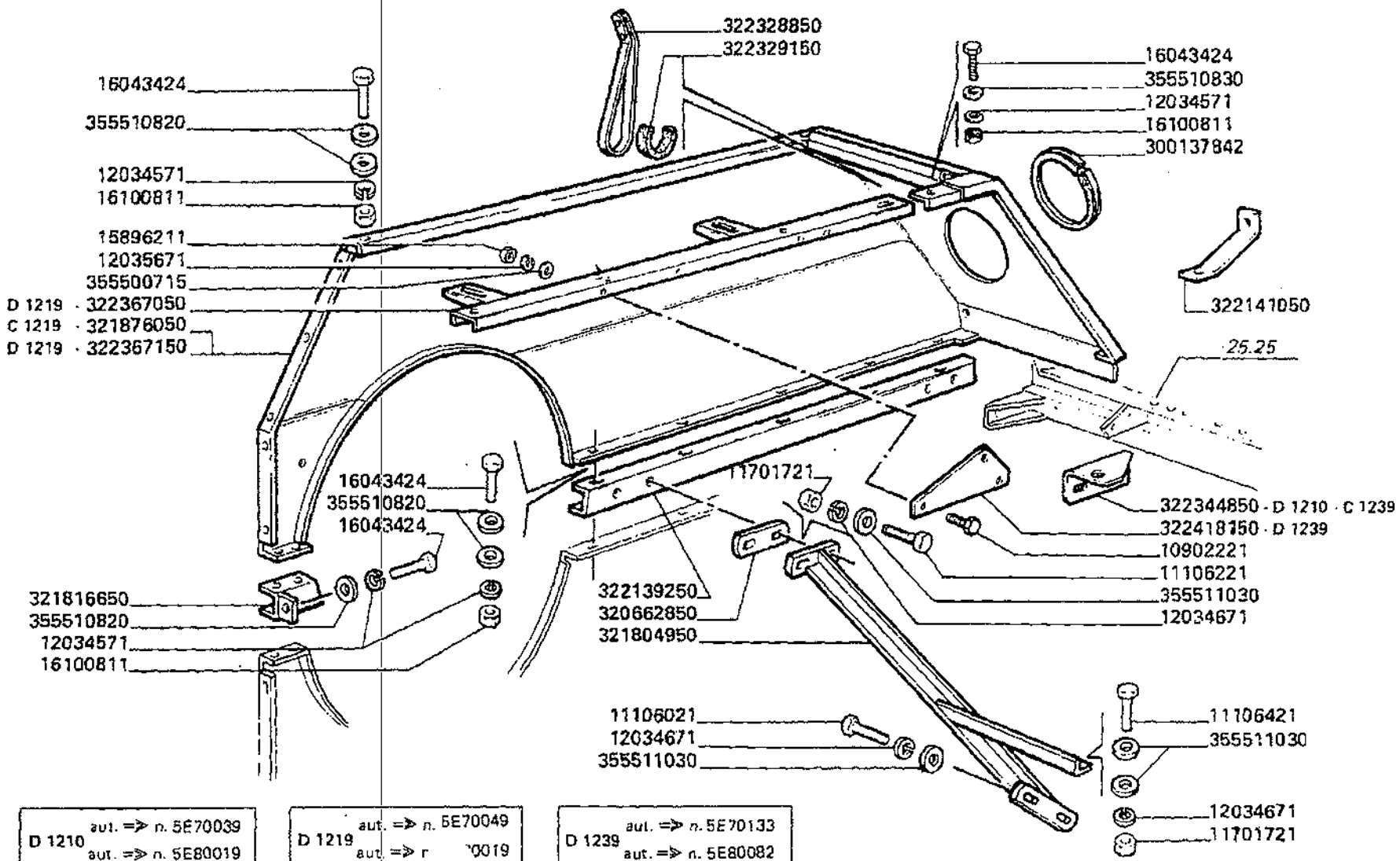

D 1210	aut. => n. 5E70039 aut. => n. 5E80019	
D 1219	aut. => n. 5E70049 aut. => n. [illegible]0019	
D 1239	aut. => n. 5E70133 aut. => n. 5E80082	

Serbatoio e carenature
Tank and fairings
Tremie et carenages
Korntank and karosserie
Deposito y emplanchados

25.21.1

Carenatura destra motore pag.2
Body, r.h. for engine
Carenage droite du moteur
Motorhaube rechts
Carenado derecho del motor

MTB "L" - L 626

Laverda\25.21p2.L626mcs.png

			Italiano	Inglese	Francese	Tedesco	Spagnolo
-	355510820	104	Rondella	Washer	Rondelle	Unterlegscheibe	Arandela
-	355510830	1	Rondella	Washer	Rondelle	Unterlegscheibe	Arandela
-	355511030	6	Rondella	Washer	Rondelle	Unterlegscheibe	Arandela

Serbatoio e carenature
Tank and fairings
Tremie et carenages
Korntank and karosserie
Deposito y emplanchados

MTB "L" - L 626

25.21.2

Carenatura destra motore pag.3
Body, r.h. for engine
Carenage droite du moteur
Motorhaube rechts
Carenado derecho del motor

Laverda\25.21p3.L626mcs.png

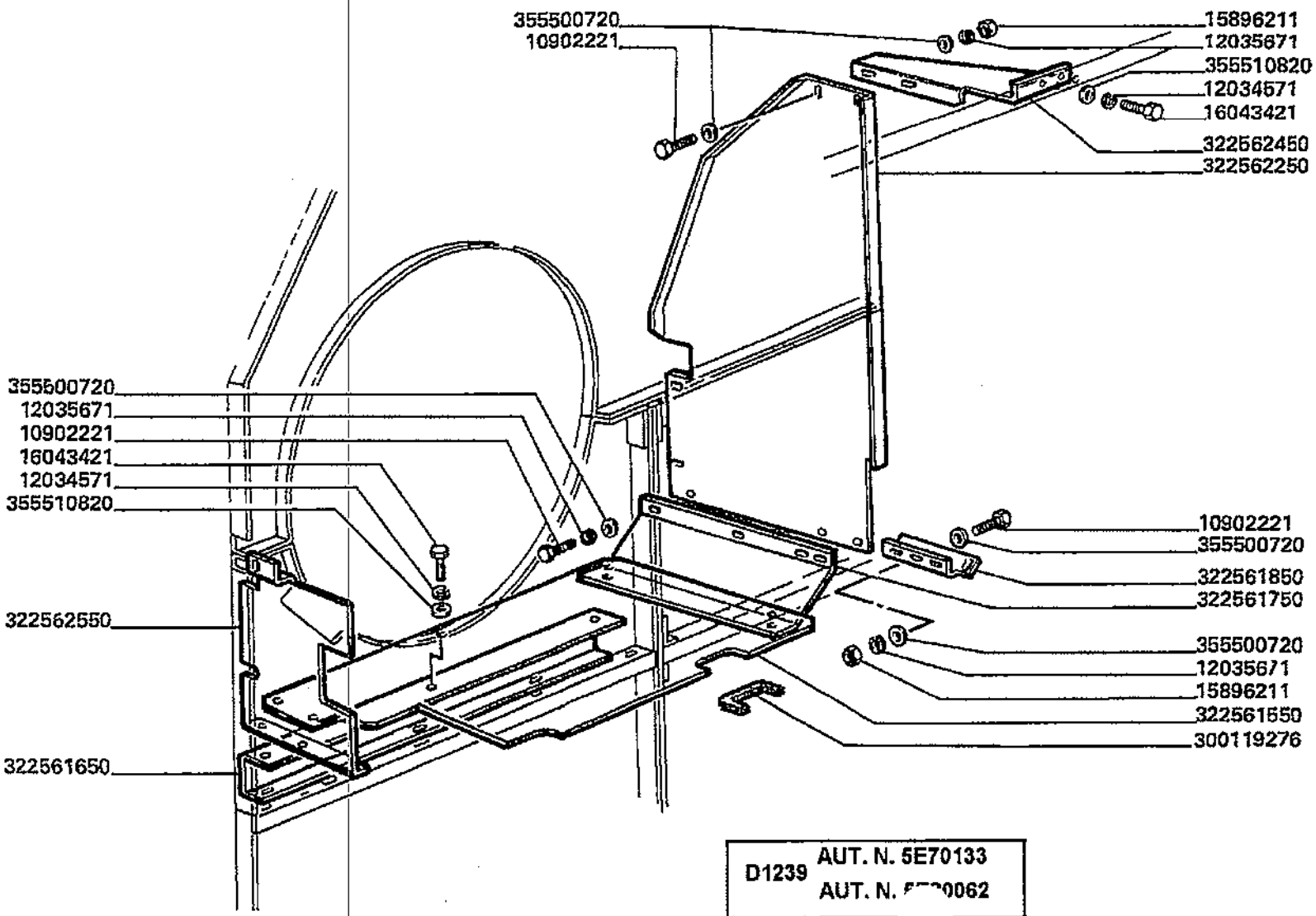

D1239 AUT. N. 5E70133
AUT. N. [illegible]0062

Serbatoio e carenature
Tank and fairings
Tremie et carenages
Korntank and karosserie
Deposito y emplanchados

MTB "L" - L 626

25.21.2

Carenatura destra motore pag.3
Body, r.h. for engine
Carenage droite du moteur
Motorhaube rechts
Carenado derecho del motor

Laverda\25.21p3.L626mcs.png

			Italiano	Inglese	Francese	Tedesco	Spagnolo
-	10902221	5	Vite	Screw	Vis	Schraube	Tornillo
-	11106424	1	Vite	Screw	Vis	Schraube	Tornillo
-	12034571	68	Rosetta	Lock washer	Rondelle frein	Federring	Arandela grower
-	12035671	7	Rosetta	Lock washer	Rondelle frein	Federring	Arandela grower
-	15896211	5	Dado	Nut	Ecrou	Mutter	Tuerca
-	300119276	1	Guarnizione	Gasket	Guarniture	Dichtung	Junta
-	322561550	1	Chiusura	Panel	Couvercle	Deckel	Cubierta
-	322561650	1	Supporto	Support	Support	Lagerung	Dispos.de sosten
-	322561750	1	Chiusura	Panel	Couvercle	Deckel	Cubierta
			● 003227531500 (1)				
-	322561850	1	Supporto	Support	Support	Lagerung	Dispos.de sosten
-	322562250	1	Chiusura	Panel	Couvercle	Deckel	Cubierta
-	322562450	1	Supporto	Support	Support	Lagerung	Dispos.de sosten
-	322562550	1	Chiusura	Panel	Couvercle	Deckel	Cubierta
-	355500720	10	Rondella	Washer	Rondelle	Unterlegscheibe	Arandela
			● 003555007150 (10)				
-	355510820	104	Rondella	Washer	Rondelle	Unterlegscheibe	Arandela

Serbatoio e carenature
Tank and fairings
Tremie et carenages
Korntank and karosserie
Deposito y empianchados

MTB *L* - L 626

25.22

Carenatura sinistra motore pag.1
Body, l.h. for engine
Carenage gauche du moteur
Motorhaube links
Carenado izquierdo del motor

Laverda\25.22.L626mcs.png

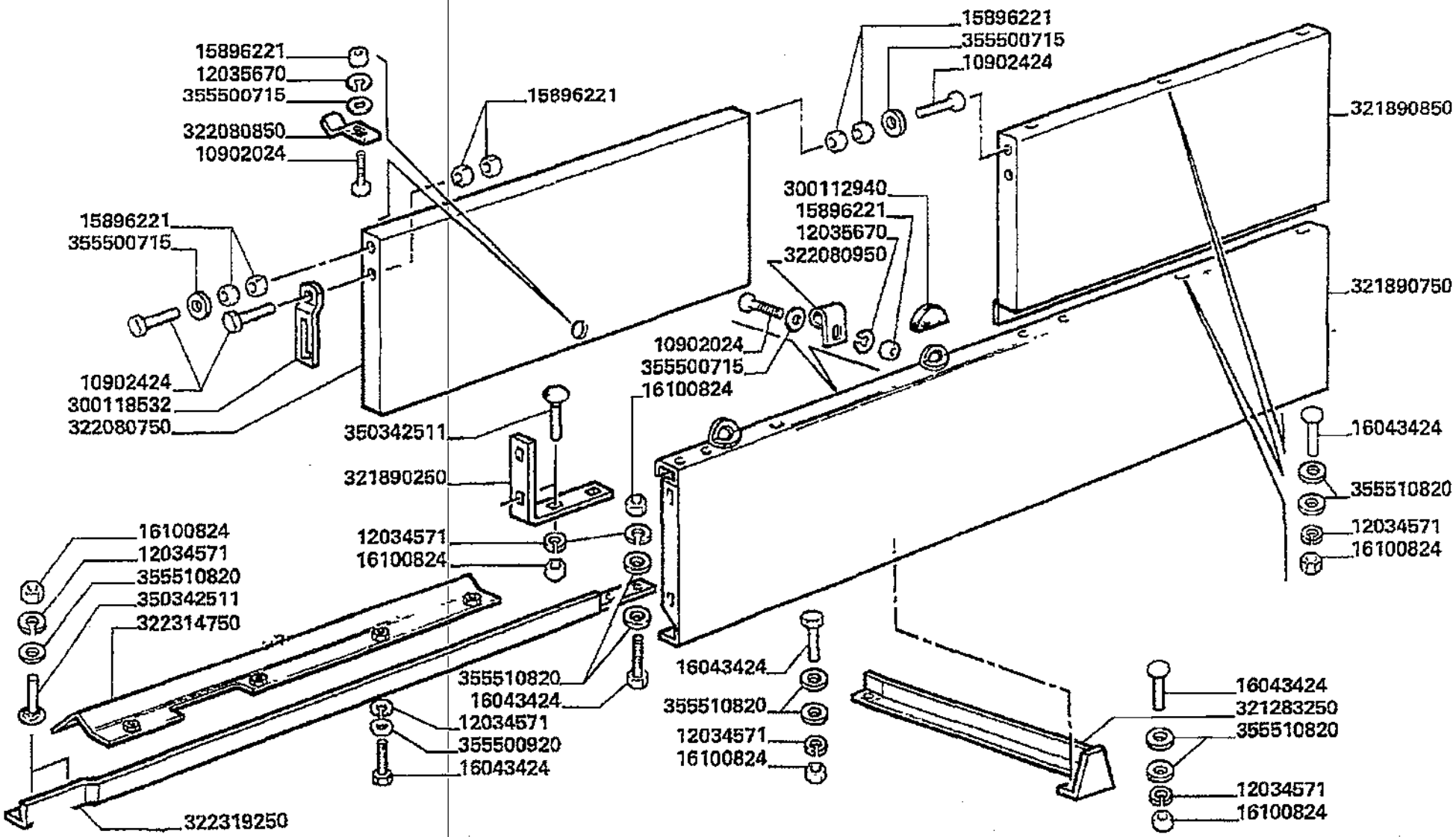

Serbatoio e carenature
Tank and fairings
Tremie et carenages
Korntank and karosserie
Deposito y emplanchados

25.22

Carenatura sinistra motore pag.1
Body, l.h. for engine
Carenage gauche du moteur
Motorhaube links
Carenado izquierdo del motor

MTB "L" - L 626

Laverda\25.22.L626mcs.png

			Italiano	Inglese	Francese	Tedesco	Spagnolo
-	10902024	2	Vite	Screw	Vis	Schraube	Tornillo
-	10902224	1	Vite	Screw	Vis	Schraube	Tornillo
-	10902424	3	Vite	Screw	Vis	Schraube	Tornillo
			000109024240 (3)				
-	12034571	58	Rosetta	Lock washer	Rondelle frein	Federring	Arandela grower
-	12035670	3	Rosetta	Lock washer	Rondelle frein	Federring	Arandela grower
			000120356710 (3)				
-	15896221	9	Dado	Nut	Ecrou	Mutter	Tuerca
-	16043424	49	Vite	Screw	Vis	Schraube	Tornillo
-	16100824	50	Dado	Nut	Ecrou	Mutter	Tuerca
-	300112940	2	Gommino	Grommet	Passe fil	Gummituelle	Pasacable
-	300118532	1	Sostegno	Backbone	Renfort backbone	Haupttraeger	Sosten
-	321283250	1	Angolare	Angular	Corniere	Eckig	Angular
-	321890250	1	Supporto	Support	Support	Lagerung	Dispos.de sosten
-	321890750	1	Carenatura	Cover	Carenage	Schutz	Proteccion
-	321890850	1	Carenatura	Cover	Carenage	Schutz	Proteccion
-	322080750	1	Sportello	Lid	Trappe	Klappe	Tapa
-	322080850	1	Piastrina	Plate	Plaquette	Plaettchen	Plaquita
-	322080950	1	Fermo	Retainer	Reteneur	Haltering	Retenedor
-	322190750	1	Piastrina	Plate	Plaquette	Plaettchen	Plaquita
-	322314750	1	Profilo	Profile	Profile	Profil	Perfil
-	322319250	1	Angolare	Angular	Corniere	Eckig	Angular
-	350342511	6	Vite	Screw	Vis	Schraube	Tornillo
-	355500715	4	Rondella	Washer	Rondelle	Unterlegscheibe	Arandela
-	355500920	7	Rondella	Washer	Rondelle	Unterlegscheibe	Arandela
-	355510820	88	Rondella	Washer	Rondelle	Unterlegscheibe	Arandela

Serbatoio e carenature
Tank and fairings
Tremie et carenages
Korntank and karosserie
Deposito y emplanchados

MTB "L" - L 626

25.22.1

Carenatura sinistra motore pag.2
Body, l.h. for engine
Carenage gauche du moteur
Motorhaube links
Carenado izquierdo del motor

Laverda\25.22p2.L626mcs.png

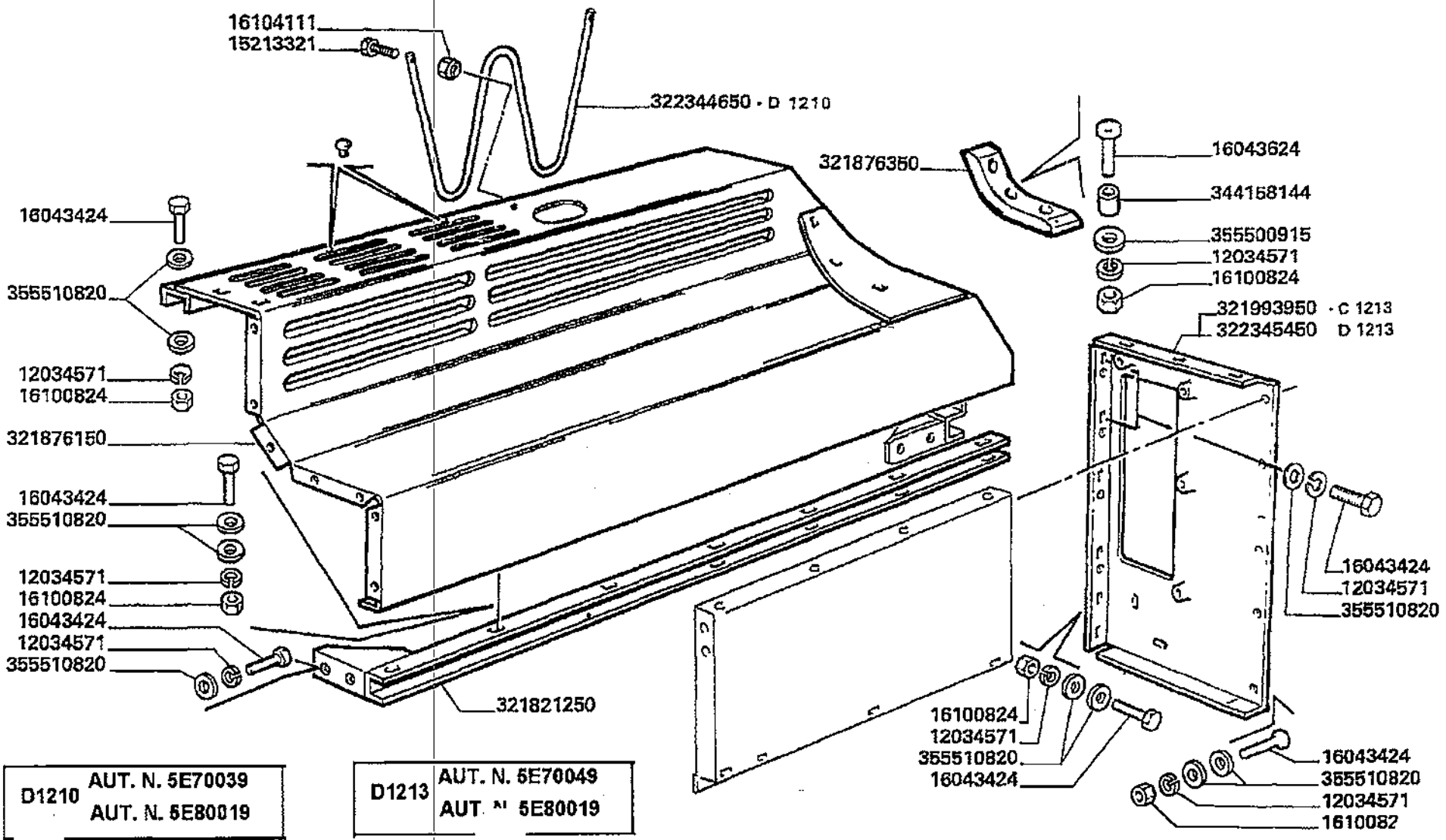

D1210	AUT. N. 5E70039 AUT. N. 5E80019
D1213	AUT. N. 5E70049 AUT. N. 5E80019

Serbatoio e carenature
Tank and fairings
Tremie et carenages
Korntank and karosserie
Deposito y emplanchados

25.22.1

Carenatura sinistra motore pag.2
Body, l.h. for engine
Carenage gauche du moteur
Motorhaube links
Carenado izquierdo del motor

MT8 "L" - L 626

Laverda\25.22p2.L626mcs.png

			Italiano	Inglese	Francese	Tedesco	Spagnolo
-	10902224	1	Vite	Screw	Vis	Schraube	Tornillo
-	12034571	58	Rosetta	Lock washer	Rondelle frein	Federring	Arandela grower
-	15213321	2	Vite	Screw	Vis	Schraube	Tornillo
-	16043424	49	Vite	Screw	Vis	Schraube	Tornillo
-	16043624	3	Vite	Screw	Vis	Schraube	Tornillo
-	16100824	50	Dado	Nut	Ecrou	Mutter	Tuerca
-	16104111	2	Dado	Nut	Ecrou	Mutter	Tuerca
-	300118532	1	Sostegno	Backbone	Renfort backbone	Haupttraeger	Sosten
-	321821250	1	Profilo	Profile	Profile	Profil	Perfil
-	321876150	1	Carenatura	Cover	Carenage	Schutz	Proteccion
-	321876350	1	Appoggio	Abutment	Contrefort	Widerlager	Contrafuerte
-	321993950	1	Carenatura	Cover	Carenage	Schutz	Proteccion
-	322190750	1	Piastrina	Plate	Plaquette	Plaettchen	Plaquita
-	322344650	1	Protezione	Shield	Protection	Schutz	Proteccion
-	322345450	1	Carenatura	Cover	Carenage	Schutz	Proteccion
-	344158144	3	Boccola	Bush	Bague	Buchse	Casquillo
-	355510820	88	Rondella	Washer	Rondelle	Unterlegscheibe	Arandela

Serbatoio e carenature
Tank and fairings
Tremie et carenages
Korntank and karosserie
Deposito y emplanchados

MTB "L" - L 626

25.25

Portello vano motore
Engine cover
Couvercle du moteur
Motorabdeckung
Guardera motor

Laverda\25.25.L626mcs.png

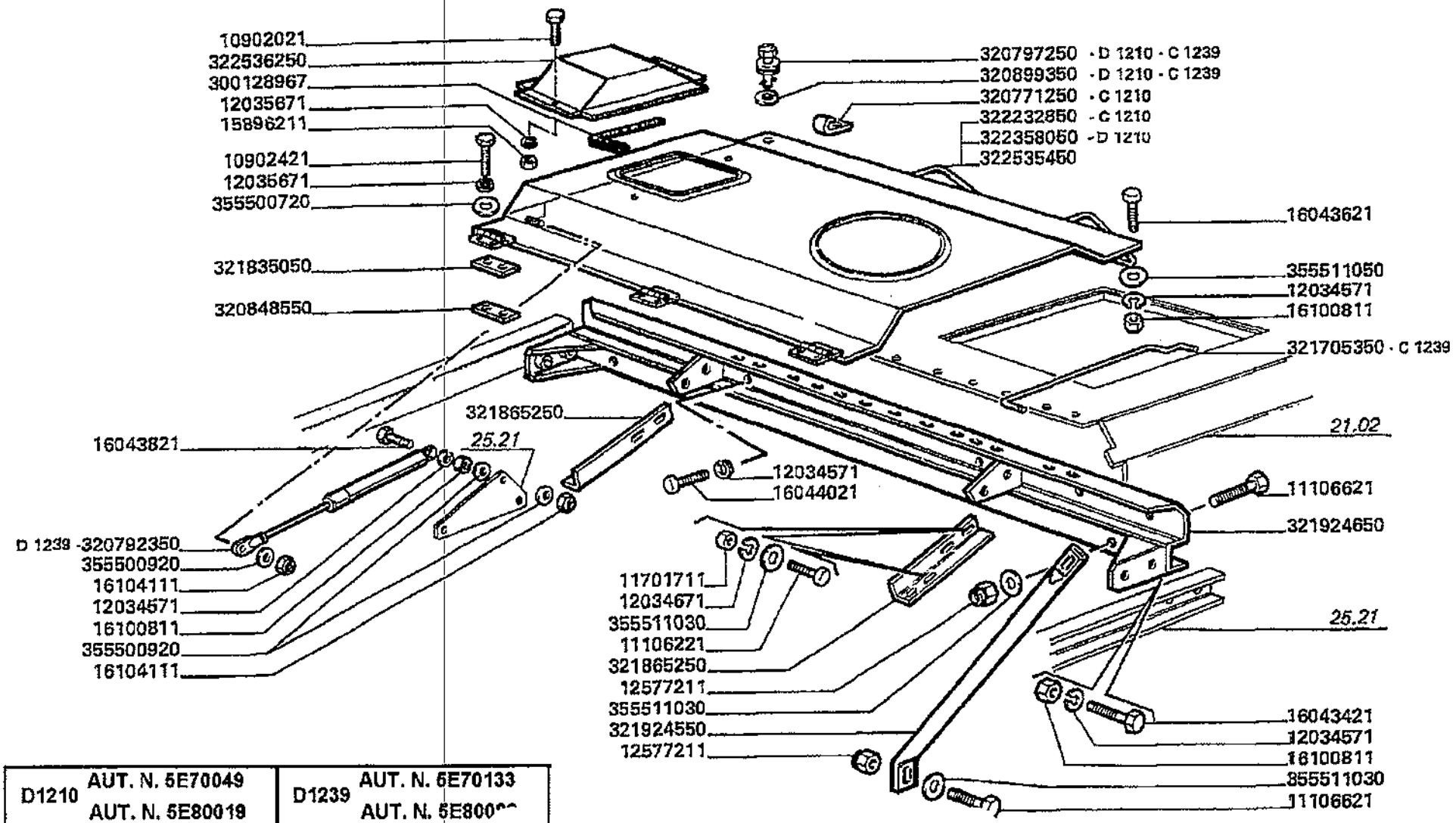

D1210	AUT. N. 5E70049 AUT. N. 5E80019	D1239	AUT. N. 5E70133 AUT. N. 5E800[illegible]

Serbatoio e carenature
Tank and fairings
Tremie et carenages
Korntank and karosserie
Deposito y emplanchados

25.25

Portello vano motore
Engine cover
Couvercle du moteur
Motorabdeckung
Guardera motor

MTB "L" - L 626

Laverda\25.25.L626mcs.png

			Italiano	Inglese	Francese	Tedesco	Spagnolo
-	10902021	2	Vite	Screw	Vis	Schraube	Tornillo
-	10902421	6	Vite	Screw	Vis	Schraube	Tornillo
			000109024240 (6)				
-	11106221	8	Vite	Screw	Vis	Schraube	Tornillo
-	11106621	2	Vite	Screw	Vis	Schraube	Tornillo
-	11701711	8	Dado	Nut	Ecrou	Mutter	Tuerca
-	12034571	8	Rosetta	Lock washer	Rondelle frein	Federring	Arandela grower
-	12034671	8	Rosetta	Lock washer	Rondelle frein	Federring	Arandela grower
-	12035671	8	Rosetta	Lock washer	Rondelle frein	Federring	Arandela grower
-	12577211	2	Dado	Nut	Ecrou	Mutter	Tuerca
-	15896211	2	Dado	Nut	Ecrou	Mutter	Tuerca
-	16043421	4	Vite	Screw	Vis	Schraube	Tornillo
-	16043621	1	Vite	Screw	Vis	Schraube	Tornillo
-	16043821	1	Vite	Screw	Vis	Schraube	Tornillo
-	16044021	2	Vite	Screw	Vis	Schraube	Tornillo
-	16100811	6	Dado	Nut	Ecrou	Mutter	Tuerca
-	16104111	2	Dado	Nut	Ecrou	Mutter	Tuerca
-	300128967	1	Protezione	Shield	Protection	Schutz	Proteccion
			003001289673 (1)				
-	320771250	1	Gancio	Hook	Crochet	Haken	Gancho
-	320792350	1	Molla	Spring	Ressort	Feder	Accionador
-	320797250	1	Stelo	Stem	Tige	Stiel	Vastago
-	320848550	3	Piastrina fissaggio	Retaining plate	Plaquette	Halteplatte	Pletina retencio
-	320899350	1	Rondella	Washer	Rondelle	Unterlegscheibe	Arandela
-	321705350	1	Asta	Rod	Tringle	Stange	Varilla
-	321835050	3	Spessore	Shim	Cale reglage	Einstellblech	Calce

Serbatoio e carenature
Tank and fairings
Tremie et carenages
Korntank and karosserie
Deposito y emplanchados

MTB "L" - L 626

25.25

Portello vano motore
Engine cover
Couvercle du moteur
Motorabdeckung
Guardera motor

Laverda\25.25.L626mcs.png

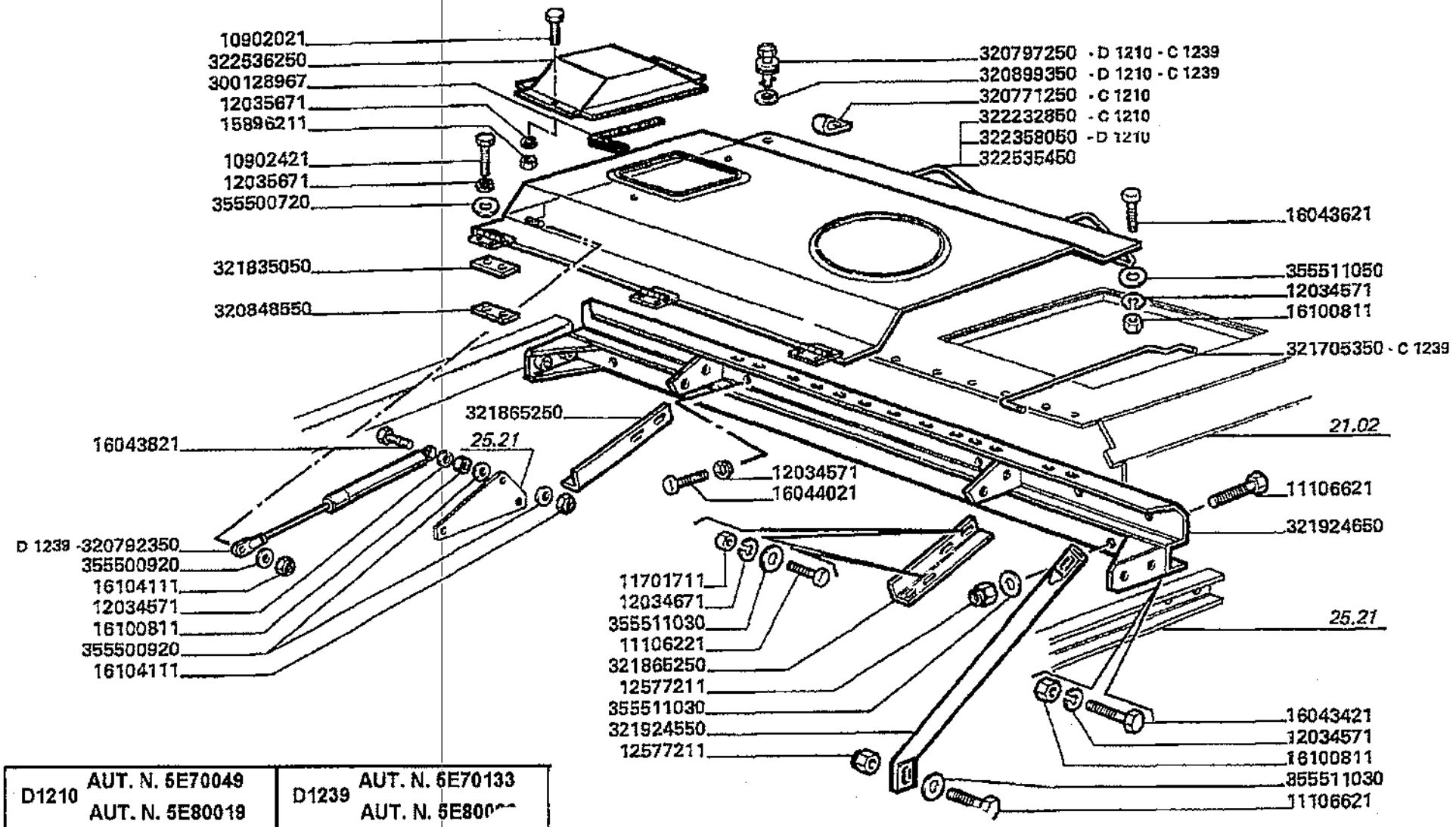

D1210	AUT. N. 5E70049 AUT. N. 5E80019	D1239	AUT. N. 6E70133 AUT. N. 5E80[illegible]

Serbatoio e carenature
Tank and fairings
Tremie et carenages
Korntank and karosserie
Deposito y emplanchados

MTB "L" - L 626

25.25

Portello vano motore
Engine cover
Couvercle du moteur
Motorabdeckung
Guardera motor

Laverda\25.25.L626mcs.png

			Italiano	Inglese	Francese	Tedesco	Spagnolo
-	321865250	2	Angolare	Angular	Corniere	Eckig	Angular
-	321924550	1	Puntone	Strut	Jambe de force	Verstrebung	Codal
-	321924650	1	Profilo	Profile	Profile	Profil	Perfil
-	322232850	1	Coperchio	Cover	Couvercle	Deckel	Tapadera
-	322294350	1	Graffa	Claw	Griffe	Greifklaue	Garra
-	322358050	1	Coperchio	Cover	Couvercle	Deckel	Tapadera
			● 003207923500 (1), 003224181500 (1), 003225354500 (1)				
-	322535450	1	Coperchio	Cover	Couvercle	Deckel	Tapadera
-	322536250	1	Chiusura	Panel	Couvercle	Deckel	Cubierta
-	355500720	6	Rondella	Washer	Rondelle	Unterlegscheibe	Arandela
			● 003555007150 (6)				
-	355500920	3	Rondella	Washer	Rondelle	Unterlegscheibe	Arandela
-	355511030	10	Rondella	Washer	Rondelle	Unterlegscheibe	Arandela
-	355511050	1	Rondella	Washer	Rondelle	Unterlegscheibe	Arandela

Serbatoio e carenature
Tank and fairings
Tremie et carenages
Korntank and karosserie
Deposito y empianchados

MTB "L" - L 626

25.26

Scala accesso motore pag.1
Engine access ladder
Escalier acces moteur
Leiter zum motor rechts
Escalera acceso motor

Laverda\25.26.L626mcs.png

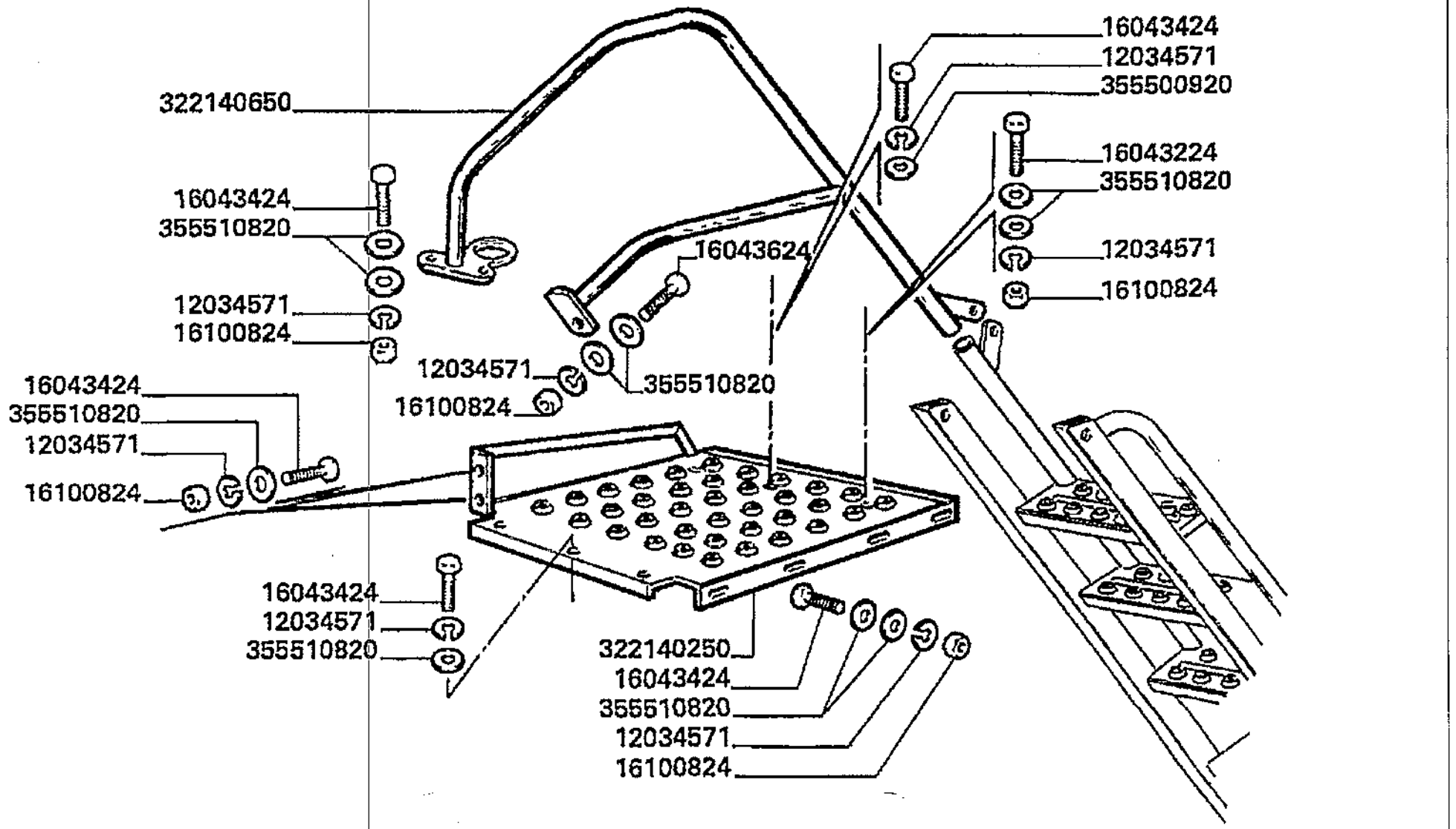

Serbatoio e carenature
Tank and fairings
Tremie et carenages
Korntank and karosserie
Deposito y emplanchados

25.26

Scala accesso motore pag.1
Engine access ladder
Escalier acces moteur
Leiter zum motor rechts
Escalera acceso motor

MTB "L" - L 626

Laverda\25.26.L626mcs.png

			Italiano	Inglese	Francese	Tedesco	Spagnolo
-	12034571	16	Rosetta	Lock washer	Rondelle frein	Federring	Arandela grower
-	16043224	1	Vite	Screw	Vis	Schraube	Tornillo
-	16043424	13	Vite	Screw	Vis	Schraube	Tornillo
-	16043624	3	Vite	Screw	Vis	Schraube	Tornillo
-	16100824	9	Dado	Nut	Ecrou	Mutter	Tuerca
-	322140250	1	Pianerottolo	Landing	Palier	Treppenabsatz	Rellano
			N.A. (1)				
-	322140650	1	Corrimano	Handrail	Arceau	Schutz	Proteccion
-	355500920	4	Rondella	Washer	Rondelle	Unterlegscheibe	Arandela
-	355510820	22	Rondella	Washer	Rondelle	Unterlegscheibe	Arandela

Serbatoio e carenature
Tank and fairings
Tremie et carenages
Korntank and karosserie
Deposito y emplanchados

MTB "L" - L 626

25.26.1

Scala accesso motore pag.2
Engine access ladder
Escalier acces moteur
Leiter zum motor rechts
Escalera acceso motor

Laverda\25.26p2.L626mcs.png

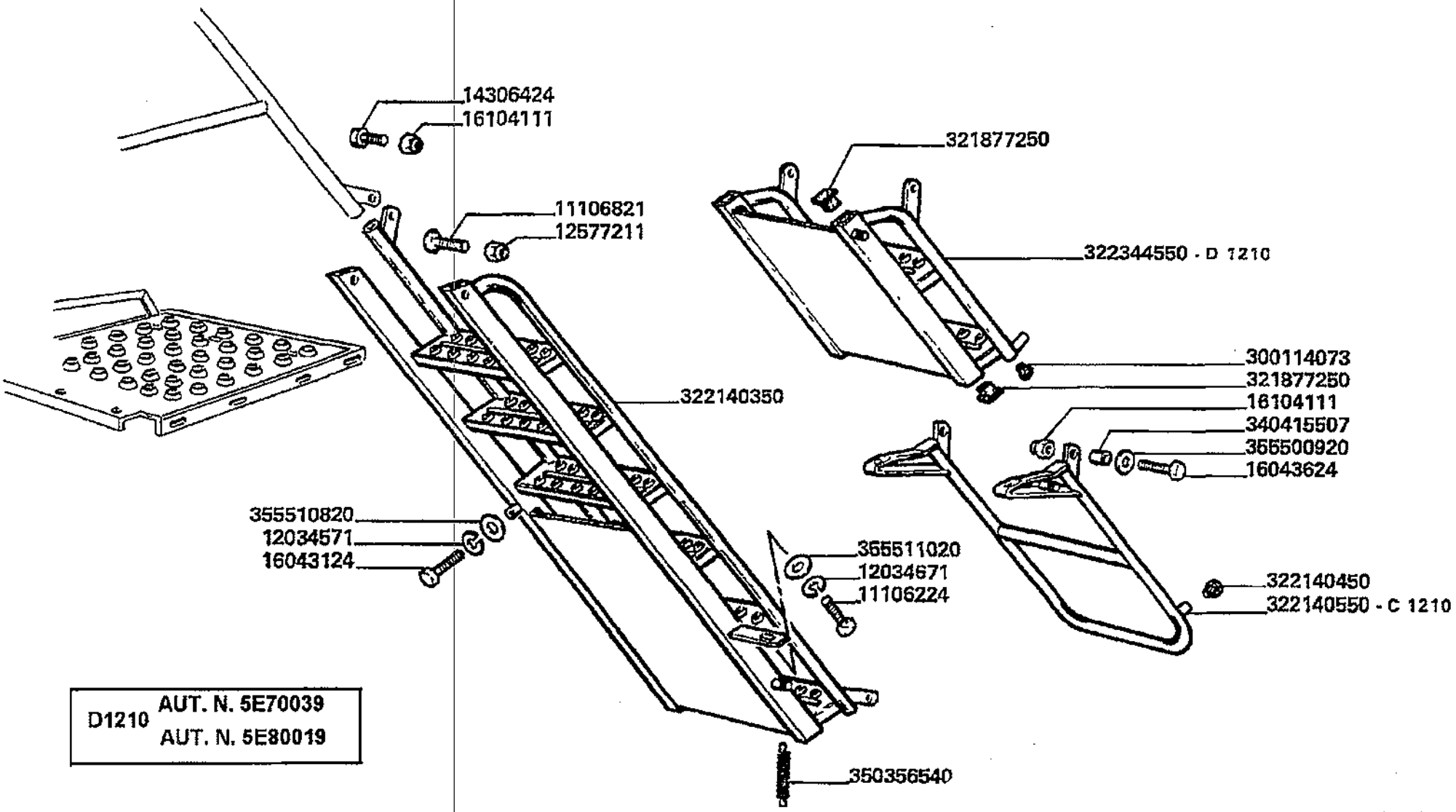

D1210 AUT. N. 5E70039
AUT. N. 5E80019

Serbatoio e carenature
Tank and fairings
Tremie et carenages
Korntank and karosserie
Deposito y emplanchados

25.26.1

Scala accesso motore pag.2
Engine access ladder
Escalier acces moteur
Leiter zum motor rechts
Escalera acceso motor

MTB "L" - L 626

Laverda\25.26p2.L626mcs.png

			Italiano	Inglese	Francese	Tedesco	Spagnolo
-	11106224	1	Vite	Screw	Vis	Schraube	Tornillo
-	11106821	2	Vite	Screw	Vis	Schraube	Tornillo
-	12034571	16	Rosetta	Lock washer	Rondelle frein	Federring	Arandela grower
-	12034671	1	Rosetta	Lock washer	Rondelle frein	Federring	Arandela grower
-	12577211	2	Dado	Nut	Ecrou	Mutter	Tuerca
-	14306424	1	Vite	Screw	Vis	Schraube	Tornillo
-	16043124	1	Vite	Screw	Vis	Schraube	Tornillo
-	16043624	3	Vite	Screw	Vis	Schraube	Tornillo
-	16104111	3	Dado	Nut	Ecrou	Mutter	Tuerca
-	300114073	2	Gommino	Grommet	Passe fil	Gummituelle	Pasacable
-	321877250	4	Tappo	Plug	Bouchon	Verschl.stopfen	Tapon
-	322140350	1	Scala	Ladder	Echelle	Leiter	Escalera
-	322140450	1	Gommino	Grommet	Passe fil	Gummituelle	Pasacable
-	322140550	1	Scala	Ladder	Echelle	Leiter	Escalera
			003223445500 (1)				
-	322344550	1	Scala	Ladder	Echelle	Leiter	Escalera
-	340415507	2	Boccola	Bush	Bague	Buchse	Casquillo
-	350356540	1	Molla	Spring	Ressort	Feder	Accionador
-	355500920	4	Rondella	Washer	Rondelle	Unterlegscheibe	Arandela
-	355510820	22	Rondella	Washer	Rondelle	Unterlegscheibe	Arandela
-	355511020	1	Rondella	Washer	Rondelle	Unterlegscheibe	Arandela

Protezioni
Guard
Protection
Schutzblech
Protecciones

Simboli - Symbols - Symboles - Symbole - Symbolos

(X) Qta x macchine vendute (aa.bbb.ccc.ddd) (aa) per 1,(bbb) 2-10 (ccc) 11-25 (ddd) 26-50 - Qty per tractors sold (aa.bbb.ccc.ddd) (aa) for 1,(bbb) 2-10 (ccc) 11-25 (ddd) 26-50 - Qte pour parc tracteurs (aa,bbb,ccc,ddd) (aa) pour 1,(bbb) 2-10 (ccc) 11-25 (ddd) 26-50 - Anzahl pro schleppersverkauf (aa,bbb,ccc,ddd) (aa) fuer 1,(bbb) 2-10 (ccc) 11-25 (ddd) 26-50 - Cantidad por maquinas vendidas (aa.bbb.ccc.ddd) (aa) 1,(bbb) 2-10 (ccc) 11-25 (ddd) 26-50

T-A Sostituzione - Replacement - Substitution - Ersetzung - Substituciòn

T-B Revisione - Overhaul - Revision - Uberprufung - Revisiòn

T-C Registrazione - Setting - Enregistrement - Einstellung - Regulatiòn

T-D Da classificare - ?da classificare - ?da classificare - ?da classificare - ?da classificare

Protezioni Guard Protection Schutzblech Protecciones	26.03	Protezione anteriore lato destro (mcs) pag.1 R.h. front side wall guard Protection avant flanc droite Vornschutzblech seitenwand rekts Proteccion anterior costado derecho
MTB "L" - L 626		Laverda\26.03.L626mcs.png

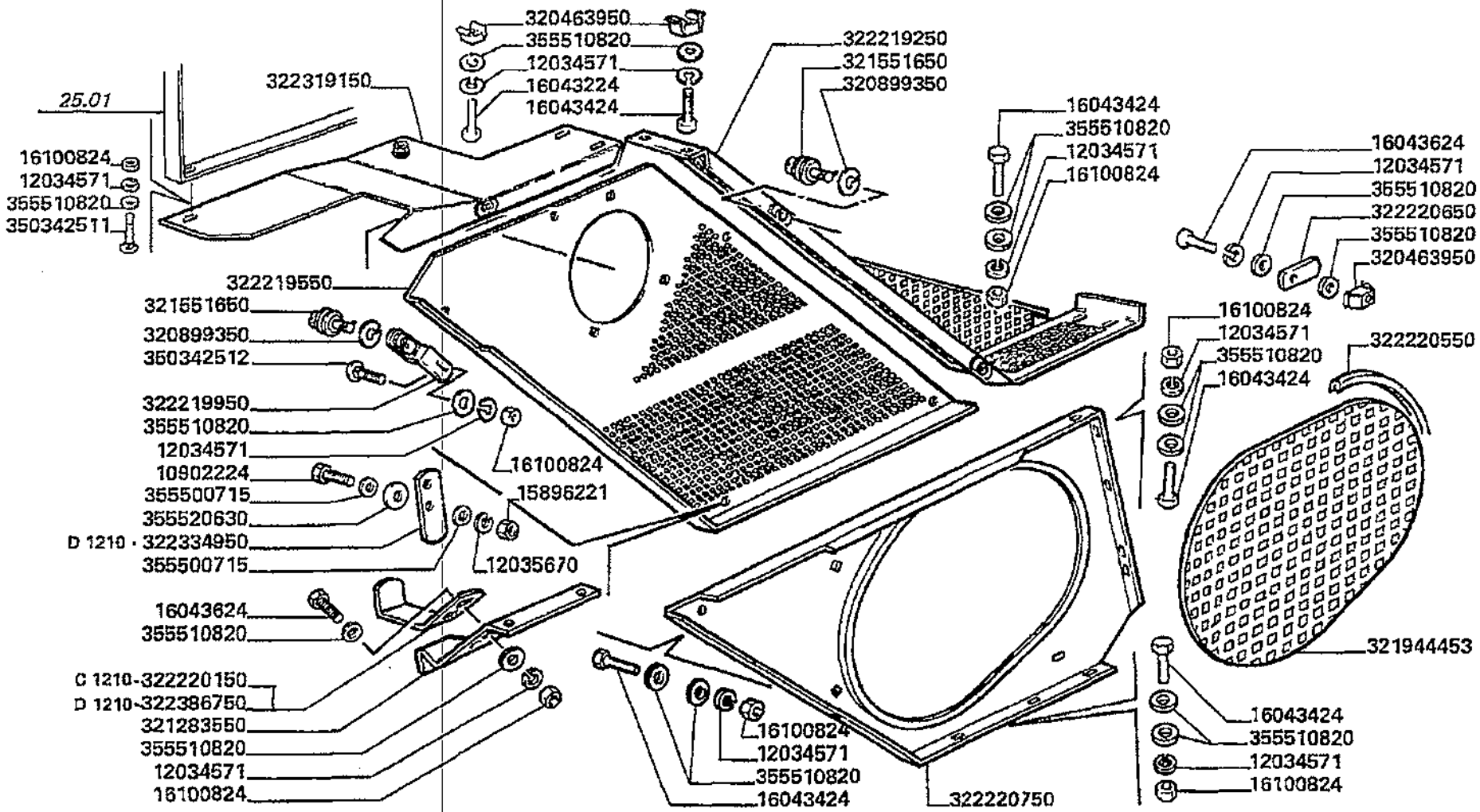

D1210 [illegible]. N.

Protezioni
Guard
Protection
Schutzblech
Protecciones

MTB "L" - L 626

26.03

Protezione anteriore lato destro (mcs) pag.1
R.h. front side wall guard
Protection avant flanc droite
Vornschutzblech seitenwand rekts
Proteccion anterior costado derecho

Laverda\26.03.L626mcs.png

			Italiano	Inglese	Francese	Tedesco	Spagnolo
-	10902224	2	Vite	Screw	Vis	Schraube	Tornillo
-	12034571	20	Rosetta	Lock washer	Rondelle frein	Federring	Arandela grower
-	12035670	2	Rosetta	Lock washer	Rondelle frein	Federring	Arandela grower
			● 000120356710 (2)				
-	15896221	2	Dado	Nut	Ecrou	Mutter	Tuerca
-	16043224	1	Vite	Screw	Vis	Schraube	Tornillo
-	16043424	13	Vite	Screw	Vis	Schraube	Tornillo
-	16043624	4	Vite	Screw	Vis	Schraube	Tornillo
-	16100824	12	Dado	Nut	Ecrou	Mutter	Tuerca
-	320463950	5	Dado	Nut	Ecrou	Mutter	Tuerca
-	320899350	7	Rondella	Washer	Rondelle	Unterlegscheibe	Arandela
-	321283550	1	Mensola	Console	Console	Konsole	Consola
-	321551650	5	Stelo	Stem	Tige	Stiel	Vastago
-	321944453	1	Lamiera forata	Spring plate	Tole percee	Federplatte	Placa
-	322219250	1	Protezione	Shield	Protection	Schutz	Proteccion
-	322219550	1	Protezione	Shield	Protection	Schutz	Proteccion
-	322219950	2	Piastrina	Plate	Plaquette	Plaettchen	Plaquita
-	322220150	1	Piastrina	Plate	Plaquette	Plaettchen	Plaquita
-	322220550	1	Guarnizione	Gasket	Guarniture	Dichtung	Junta
-	322220650	2	Piatto appoggio	Base plate	Plaque de base	Grundplatte	Plato base
-	322220750	1	Protezione	Shield	Protection	Schutz	Proteccion
			● 003222204500 (1)				
-	322319150	1	Protezione	Shield	Protection	Schutz	Proteccion
-	322334950	1	Piastrina	Plate	Plaquette	Plaettchen	Plaquita
-	322386750	1	Piastrina	Plate	Plaquette	Plaettchen	Plaquita
-	350342511	1	Vite	Screw	Vis	Schraube	Tornillo

Protezioni Guard Protection Schutzblech Protecciones	26.03	Protezione anteriore lato destro (mcs) pag.1 R.h. front side wall guard Protection avant flanc droite Vornschutzblech seitenwand rekts Proteccion anterior costado derecho
MT8 *L* - L 626		Laverda\26.03.L626mcs.png

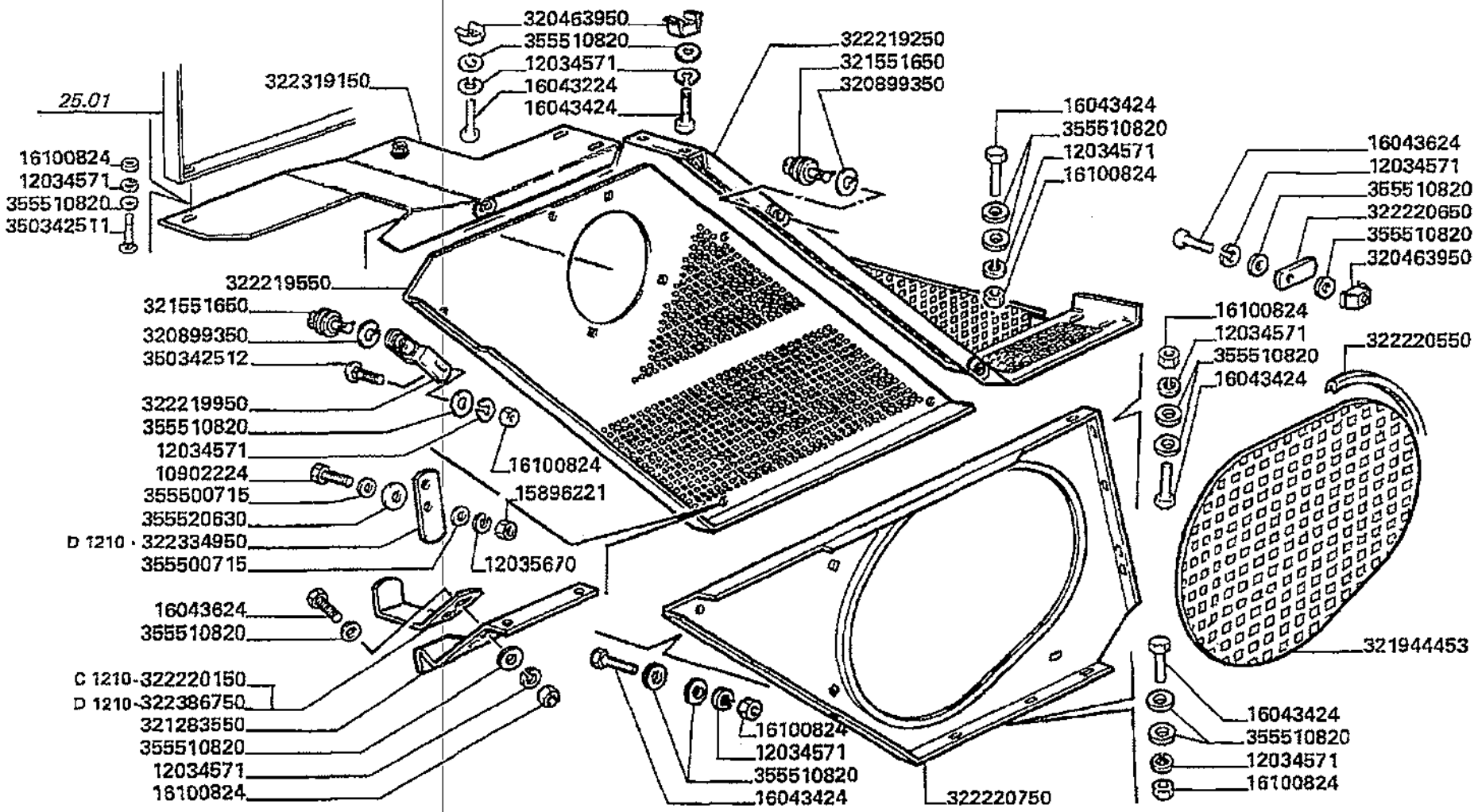

D1210 [illegible]. N.

Protezioni
Guard
Protection
Schutzblech
Protecciones

MTB "L" - L 626

26.03

Protezione anteriore lato destro (mcs) pag.1
R.h. front side wall guard
Protection avant flanc droite
Vornschutzblech seitenwand rekts
Proteccion anterior costado derecho

Laverda\26.03.L626mcs.png

			Italiano	Inglese	Francese	Tedesco	Spagnolo
-	350342512	1	Vite	Screw	Vis	Schraube	Tornillo
-	355500715	4	Rondella	Washer	Rondelle	Unterlegscheibe	Arandela
-	355510820	29	Rondella	Washer	Rondelle	Unterlegscheibe	Arandela
-	355520630	2	Rondella	Washer	Rondelle	Unterlegscheibe	Arandela

Protezioni Guard Protection Schutzblech Protecciones	26.03.0 1	Protezione anteriore lato destro (ls) pag.2 R.h. front side wall guard Protection avant flanc droite Vornschutzblech seitenwand rekts Proteccion anterior costado derecho
MTB "L" - L 626		Laverda\26.03p2.L626mcs.png

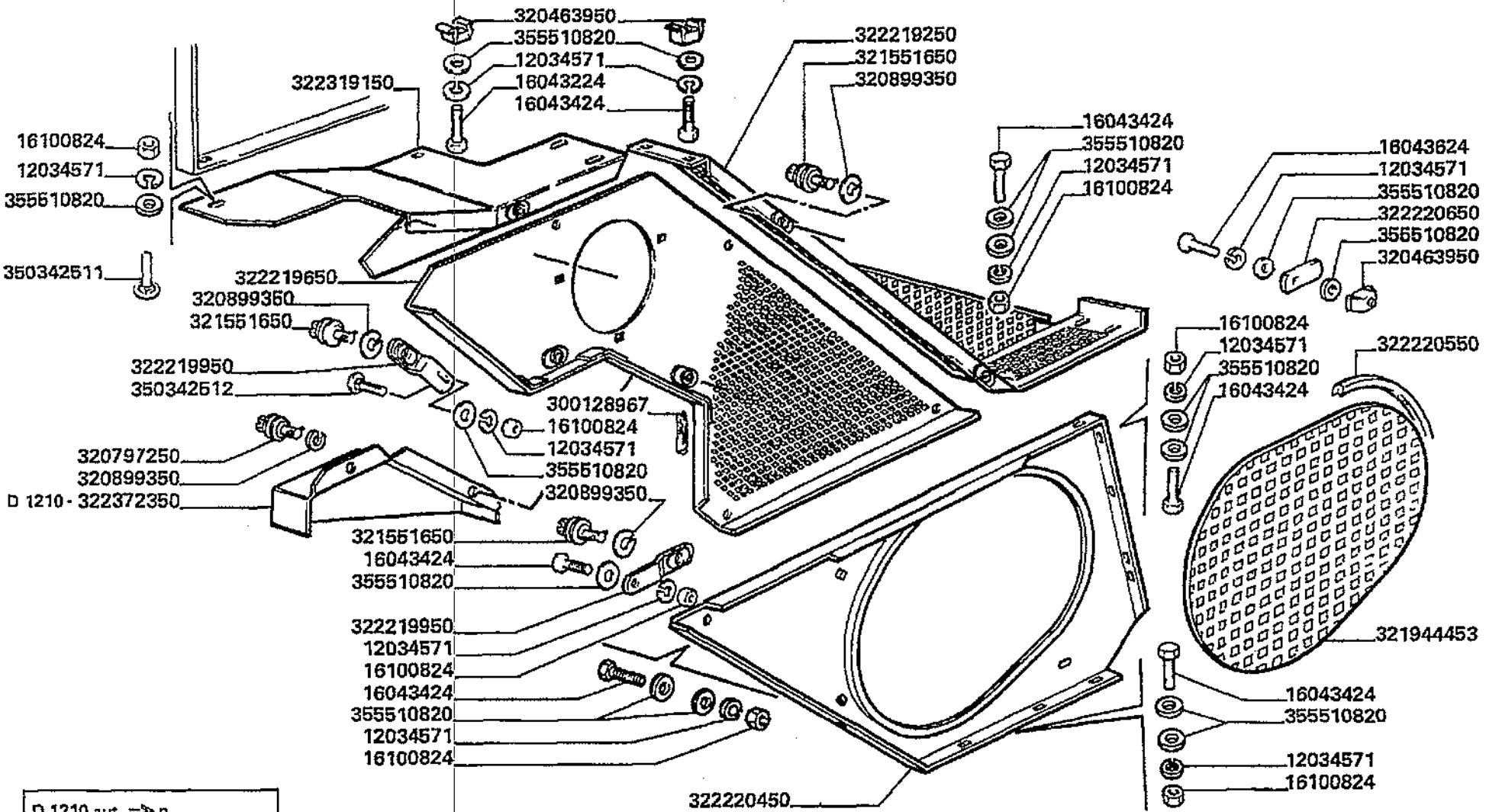

D 1210 aut. ⇒ n.

Protezioni
Guard
Protection
Schutzblech
Protecciones

26.03.0
1

Protezione anteriore lato destro (ls) pag.2
R.h. front side wall guard
Protection avant flanc droite
Vornschutzblech seitenwand rekts
Proteccion anterior costado derecho

MTB "L" - L 626

Laverda\26.03p2.L626mcs.png

			Italiano	Inglese	Francese	Tedesco	Spagnolo
-	12034571	20	Rosetta	Lock washer	Rondelle frein	Federring	Arandela grower
-	16043224	1	Vite	Screw	Vis	Schraube	Tornillo
-	16043424	13	Vite	Screw	Vis	Schraube	Tornillo
-	16043624	4	Vite	Screw	Vis	Schraube	Tornillo
-	16100824	12	Dado	Nut	Ecrou	Mutter	Tuerca
-	300128967	2	Protezione	Shield	Protection	Schutz	Proteccion
			● 003001289673 (2)				
-	320463950	5	Dado	Nut	Ecrou	Mutter	Tuerca
-	320797250	2	Stelo	Stem	Tige	Stiel	Vastago
-	320899350	7	Rondella	Washer	Rondelle	Unterlegscheibe	Arandela
-	321551650	5	Stelo	Stem	Tige	Stiel	Vastago
-	321944453	1	Lamiera forata	Spring plate	Tole percee	Federplatte	Placa
-	322219250	1	Protezione	Shield	Protection	Schutz	Proteccion
-	322219650	1	Protezione	Shield	Protection	Schutz	Proteccion
-	322219950	2	Piastrina	Plate	Plaquette	Plaettchen	Plaquita
-	322220450	1	Protezione	Shield	Protection	Schutz	Proteccion
-	322220550	1	Guarnizione	Gasket	Guarniture	Dichtung	Junta
-	322220650	2	Piatto appoggio	Base plate	Plaque de base	Grundplatte	Plato base
-	322319150	1	Protezione	Shield	Protection	Schutz	Proteccion
-	322372350	1	Protezione	Shield	Protection	Schutz	Proteccion
-	350342511	1	Vite	Screw	Vis	Schraube	Tornillo
-	350342512	1	Vite	Screw	Vis	Schraube	Tornillo
-	355510820	29	Rondella	Washer	Rondelle	Unterlegscheibe	Arandela

Protezioni
Guard
Protection
Schutzblech
Protecciones

MTB "L" - L 626

26.03.0
2

Protezione anteriore lato destro pag.3
R.h. front side wall guard
Protection avant flanc droite
Vornschutzblech seitenwand rekts
Proteccion anterior costado derecho

Laverda\26.03p3.L626mcs.png

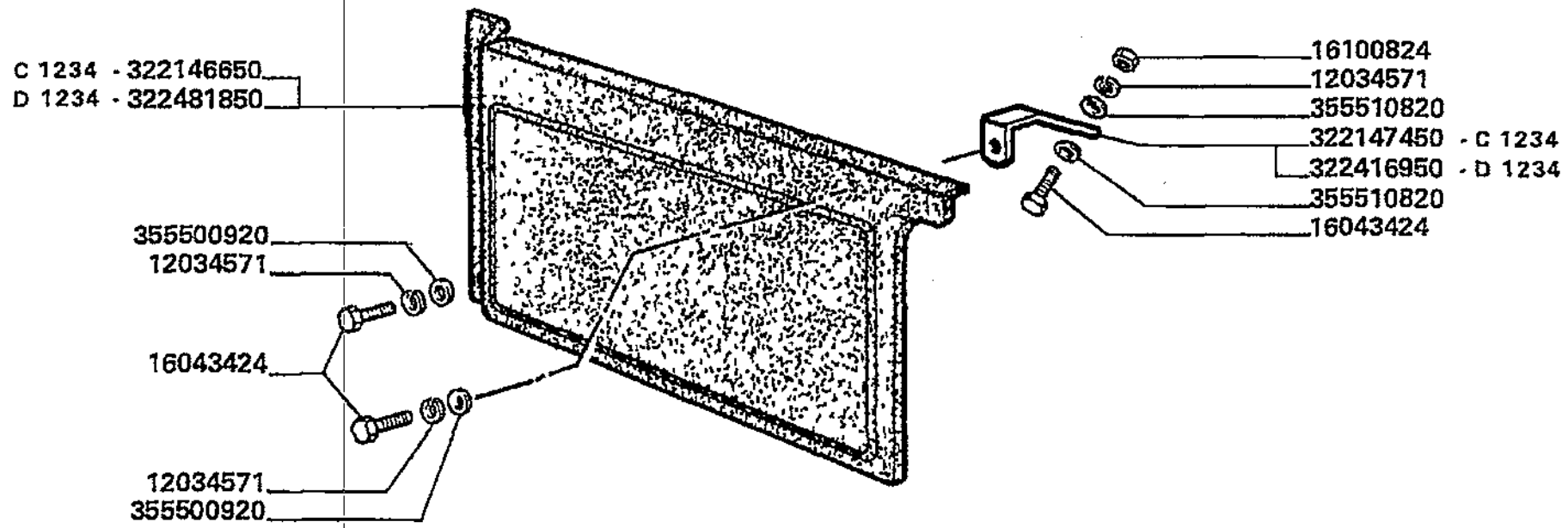

D1234 AUT. N. 5E70096
AUT. N. 5E80065

Protezioni
Guard
Protection
Schutzblech
Protecciones

26.03.02

Protezione anteriore lato destro pag.3
R.h. front side wall guard
Protection avant flanc droite
Vornschutzblech seitenwand rekts
Proteccion anterior costado derecho

MTB "L" - L 626

Laverda\26.03p3.L626mcs.png

			Italiano	Inglese	Francese	Tedesco	Spagnolo
-	12034571	20	Rosetta	Lock washer	Rondelle frein	Federring	Arandela grower
-	16043424	13	Vite	Screw	Vis	Schraube	Tornillo
-	16100824	12	Dado	Nut	Ecrou	Mutter	Tuerca
-	322146650	1	Sportello	Lid	Trappe	Klappe	Tapa
-	322147450	1	Supporto	Support	Support	Lagerung	Dispos.de sosten
-	322416950	1	Supporto	Support	Support	Lagerung	Dispos.de sosten
-	322481850	1	Sportello	Lid	Trappe	Klappe	Tapa
-	355500920	3	Rondella	Washer	Rondelle	Unterlegscheibe	Arandela
-	355510820	29	Rondella	Washer	Rondelle	Unterlegscheibe	Arandela

Protezioni
Guard
Protection
Schutzblech
Protecciones

MTB "L" - L 626

26.04

Protezione anteriore lato sinistro (mcs) pag.1
L.h. front side wall guard
Protection avant flanc gauche
Vornschutzblech seitenwand links
Proteccion anterior costado izquierdo

Laverda\26.04.L626mcs.png

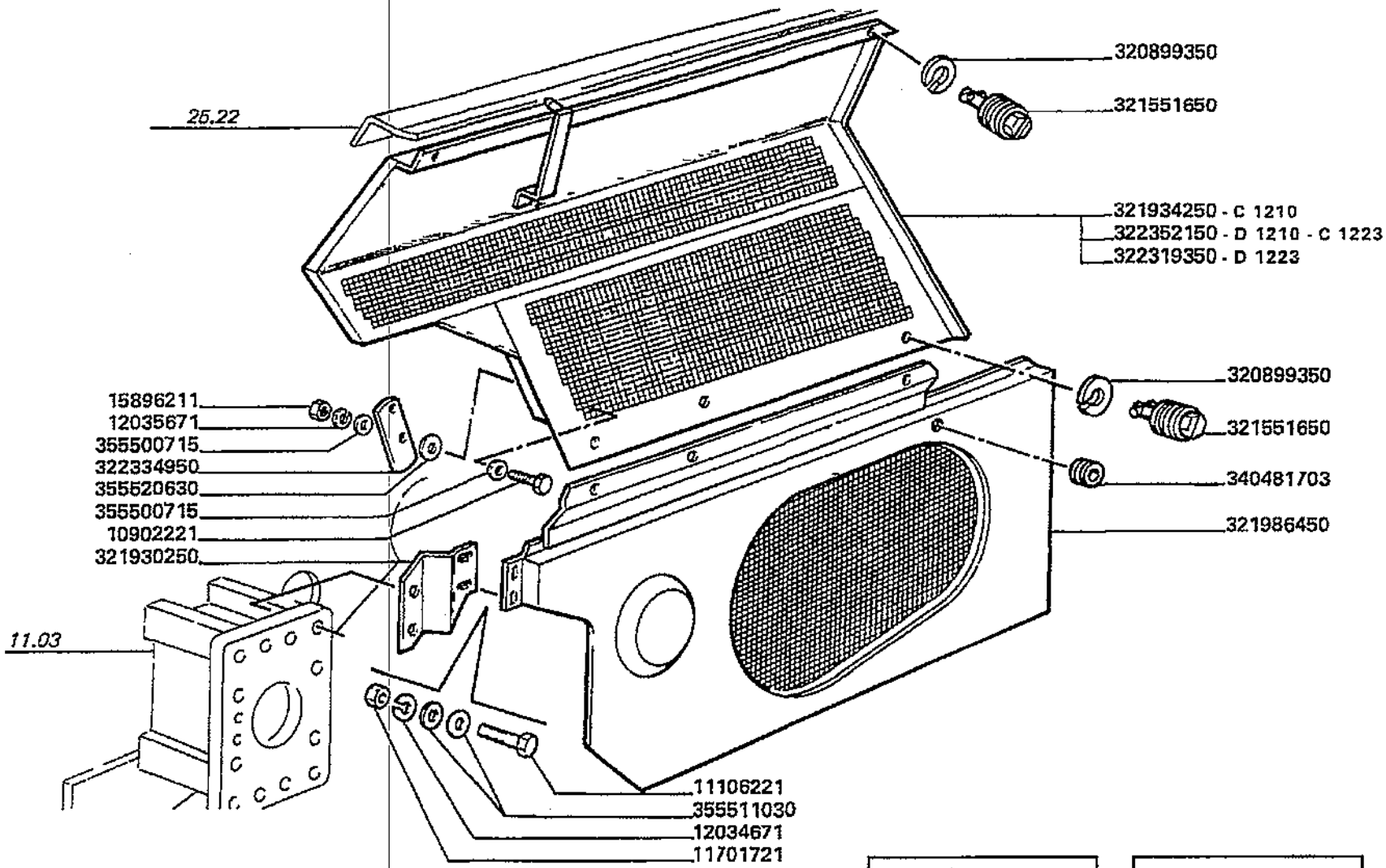

D121[illegible] UT. N.

D1223 AUT. N.

Protezioni
Guard
Protection
Schutzblech
Protecciones

MTB "L" - L 626

26.04

Protezione anteriore lato sinistro (mcs) pag.1
L.h. front side wall guard
Protection avant flanc gauche
Vornschutzblech seitenwand links
Proteccion anterior costado izquierdo

Laverda\26.04.L626mcs.png

			Italiano	Inglese	Francese	Tedesco	Spagnolo
-	10902221	2	Vite	Screw	Vis	Schraube	Tornillo
-	11106221	2	Vite	Screw	Vis	Schraube	Tornillo
-	11701721	2	Dado	Nut	Ecrou	Mutter	Tuerca
-	12034671	2	Rosetta	Lock washer	Rondelle frein	Federring	Arandela grower
-	12035671	2	Rosetta	Lock washer	Rondelle frein	Federring	Arandela grower
-	15896211	2	Dado	Nut	Ecrou	Mutter	Tuerca
-	320899350	5	Rondella	Washer	Rondelle	Unterlegscheibe	Arandela
-	321551650	5	Stelo	Stem	Tige	Stiel	Vastago
-	321930250	1	Piastra fissaggio	Plate retaining	Plaque	Kemmplatte	Placa de sujecion
-	321934250	1	Protezione	Shield	Protection	Schutz	Proteccion
			N.A. (1)				
-	321986450	1	Protezione	Shield	Protection	Schutz	Proteccion
-	322319350	1	Protezione	Shield	Protection	Schutz	Proteccion
-	322334950	1	Piastrina	Plate	Plaquette	Plaettchen	Plaquita
-	322352150	1	Protezione	Shield	Protection	Schutz	Proteccion
-	340481703	1	Passacavo	Grommet	Passe fil	Drehdurchfuehrung	Cabeza de articulaci
-	355500715	4	Rondella	Washer	Rondelle	Unterlegscheibe	Arandela
-	355511030	4	Rondella	Washer	Rondelle	Unterlegscheibe	Arandela
-	355520630	2	Rondella	Washer	Rondelle	Unterlegscheibe	Arandela

Protezioni
Guard
Protection
Schutzblech
Protecciones

MTB "L" - L 626

26.04.0
1

Protezione anteriore lato sinistro (ls) pag.2
L.h. front side wall guard
Protection avant flanc gauche
Vornschutzblech seitenwand links
Proteccion anterior costado izquierdo

Laverda\26.04p2.L626mcs.png

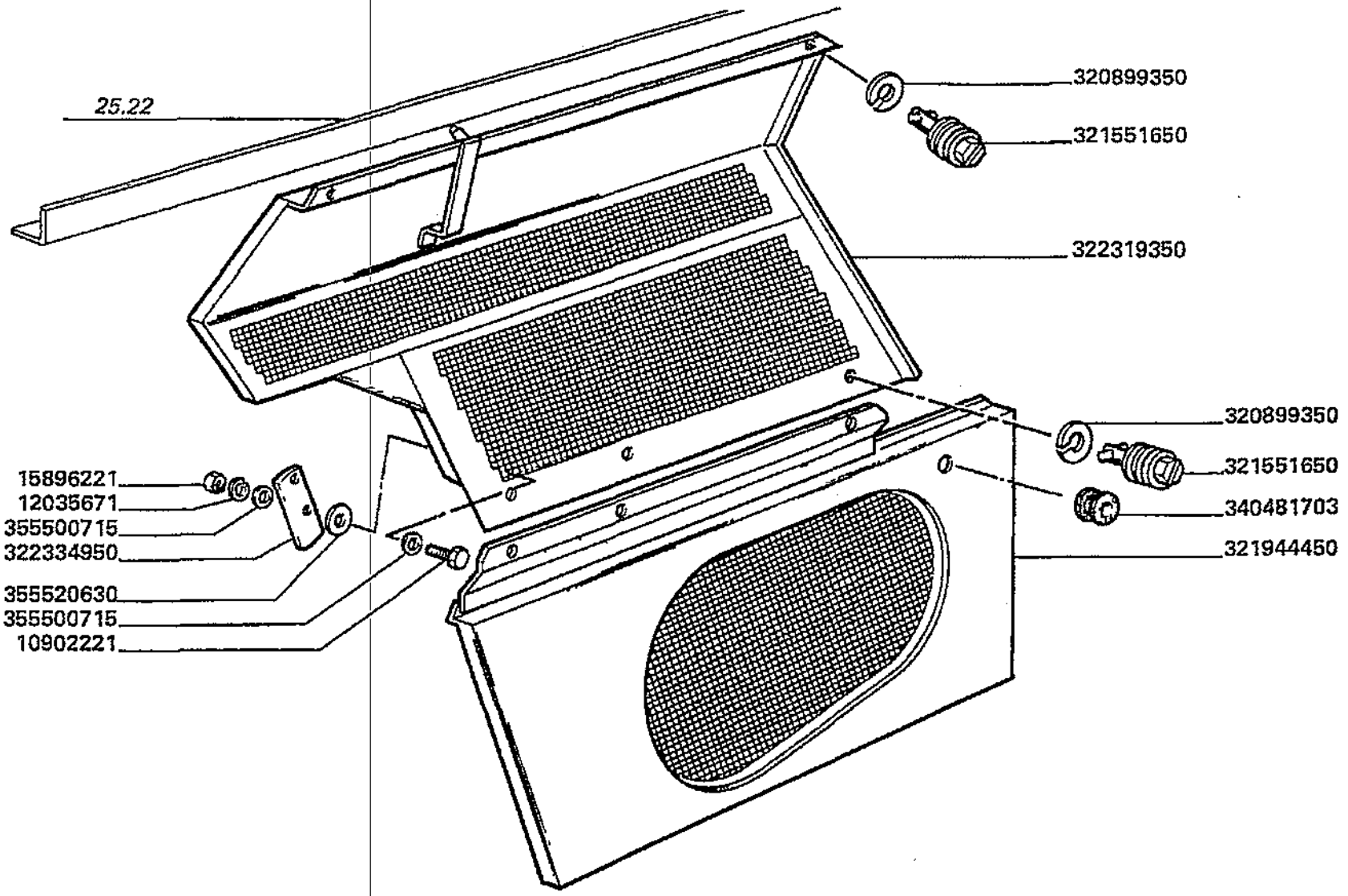

Protezioni
Guard
Protection
Schutzblech
Protecciones

MTB "L" - L 626

26.04.0
1

Protezione anteriore lato sinistro (ls) pag.2
L.h. front side wall guard
Protection avant flanc gauche
Vornschutzblech seitenwand links
Proteccion anterior costado izquierdo

Laverda\26.04p2.L626mcs.png

			Italiano	Inglese	Francese	Tedesco	Spagnolo
-	10902221	2	Vite	Screw	Vis	Schraube	Tornillo
-	12035671	2	Rosetta	Lock washer	Rondelle frein	Federring	Arandela grower
-	320899350	5	Rondella	Washer	Rondelle	Unterlegscheibe	Arandela
-	321551650	5	Stelo	Stem	Tige	Stiel	Vastago
-	321944450	1	Protezione	Shield	Protection	Schutz	Proteccion
-	322319350	1	Protezione	Shield	Protection	Schutz	Proteccion
-	322334950	1	Piastrina	Plate	Plaquette	Plaettchen	Plaquita
-	340481703	1	Passacavo	Grommet	Passe fil	Drehdurchfuehrung	Cabeza de articulaci
-	355500715	4	Rondella	Washer	Rondelle	Unterlegscheibe	Arandela
-	355520630	2	Rondella	Washer	Rondelle	Unterlegscheibe	Arandela

Protezioni
Guard
Protection
Schutzblech
Protecciones

MTB "L" - L 626

26.05

Protezione posteriore lato destro pag.1
R.h. rear side wall guard
Protection arriere flanc droite
Hinterschutzblech seitenwand rechts
Proteccion posterior costado derecho

Laverda\26.05.L626mcs.png

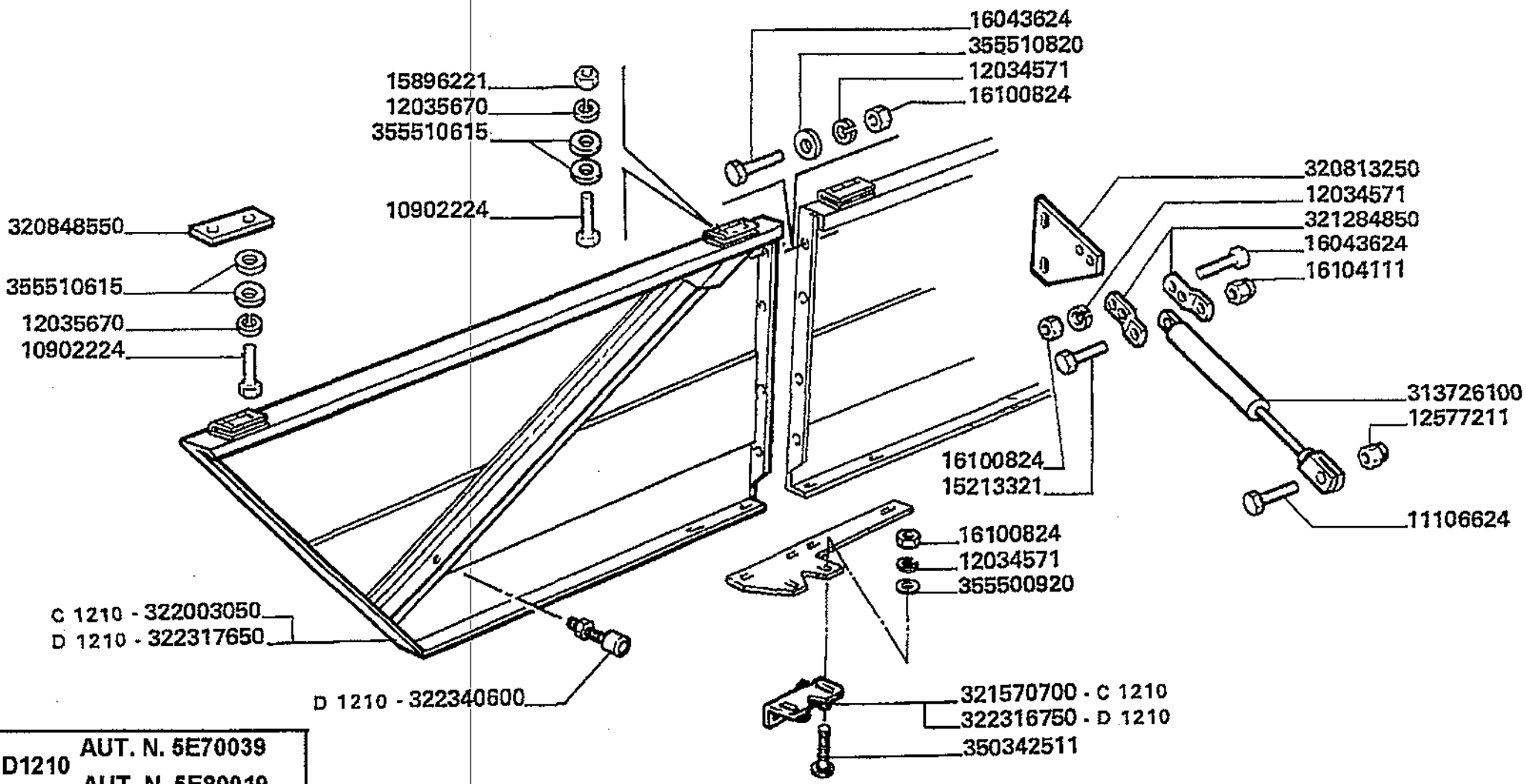

D1210 AUT. N. 5E70039
AUT. N. 5E80019

Protezioni
Guard
Protection
Schutzblech
Protecciones

26.05

Protezione posteriore lato destro pag.1
R.h. rear side wall guard
Protection arriere flanc droite
Hinterschutzblech seitenwand rechts
Proteccion posterior costado derecho

MTB *L* - L 626

Laverda\26.05.L626mcs.png

			Italiano	Inglese	Francese	Tedesco	Spagnolo
-	10902224	8	Vite	Screw	Vis	Schraube	Tornillo
-	11106624	1	Vite	Screw	Vis	Schraube	Tornillo
-	12034571	27	Rosetta	Lock washer	Rondelle frein	Federring	Arandela grower
-	12035670	8	Rosetta	Lock washer	Rondelle frein	Federring	Arandela grower
			● 000120356710 (8)				
-	12577211	1	Dado	Nut	Ecrou	Mutter	Tuerca
-	15213321	1	Vite	Screw	Vis	Schraube	Tornillo
-	15896221	6	Dado	Nut	Ecrou	Mutter	Tuerca
-	16043624	6	Vite	Screw	Vis	Schraube	Tornillo
-	16100824	27	Dado	Nut	Ecrou	Mutter	Tuerca
-	16104111	1	Dado	Nut	Ecrou	Mutter	Tuerca
-	313726100	1	Molla	Spring	Ressort	Feder	Accionador
-	320813250	1	Staffa	Stirrup	Etrier	Buegel	Estribo
-	320848550	1	Piastrina fissaggio	Retaining plate	Plaquette	Halteplatte	Pletina retencio
-	321284850	2	Piastrina	Plate	Plaquette	Plaettchen	Plaquita
-	321570700	1	Serratura	Lock	Serrure	Schloss	Cerradura
-	322003050	1	Carenatura	Cover	Carenage	Schutz	Proteccion
-	322316750	1	Serratura	Lock	Serrure	Schloss	Cerradura
-	322317650	1	Sportello	Lid	Trappe	Klappe	Tapa
-	322340600	1	Tassello in gomma	Block	Tampon caoutchouc	Block	Bloque
-	350342511	2	Vite	Screw	Vis	Schraube	Tornillo
-	355500920	14	Rondella	Washer	Rondelle	Unterlegscheibe	Arandela
-	355510615	16	Rondella	Washer	Rondelle	Unterlegscheibe	Arandela
-	355510820	18	Rondella	Washer	Rondelle	Unterlegscheibe	Arandela

Protezioni
Guard
Protection
Schutzblech
Protecciones

MTB "L" - L 626

26.05.0
1

Protezione posteriore lato destro pag.2
R.h. rear side wall guard
Protection arriere flanc droite
Hinterschutzblech seitenwand rechts
Proteccion posterior costado derecho

Laverda\26.05p2.L626mcs.png

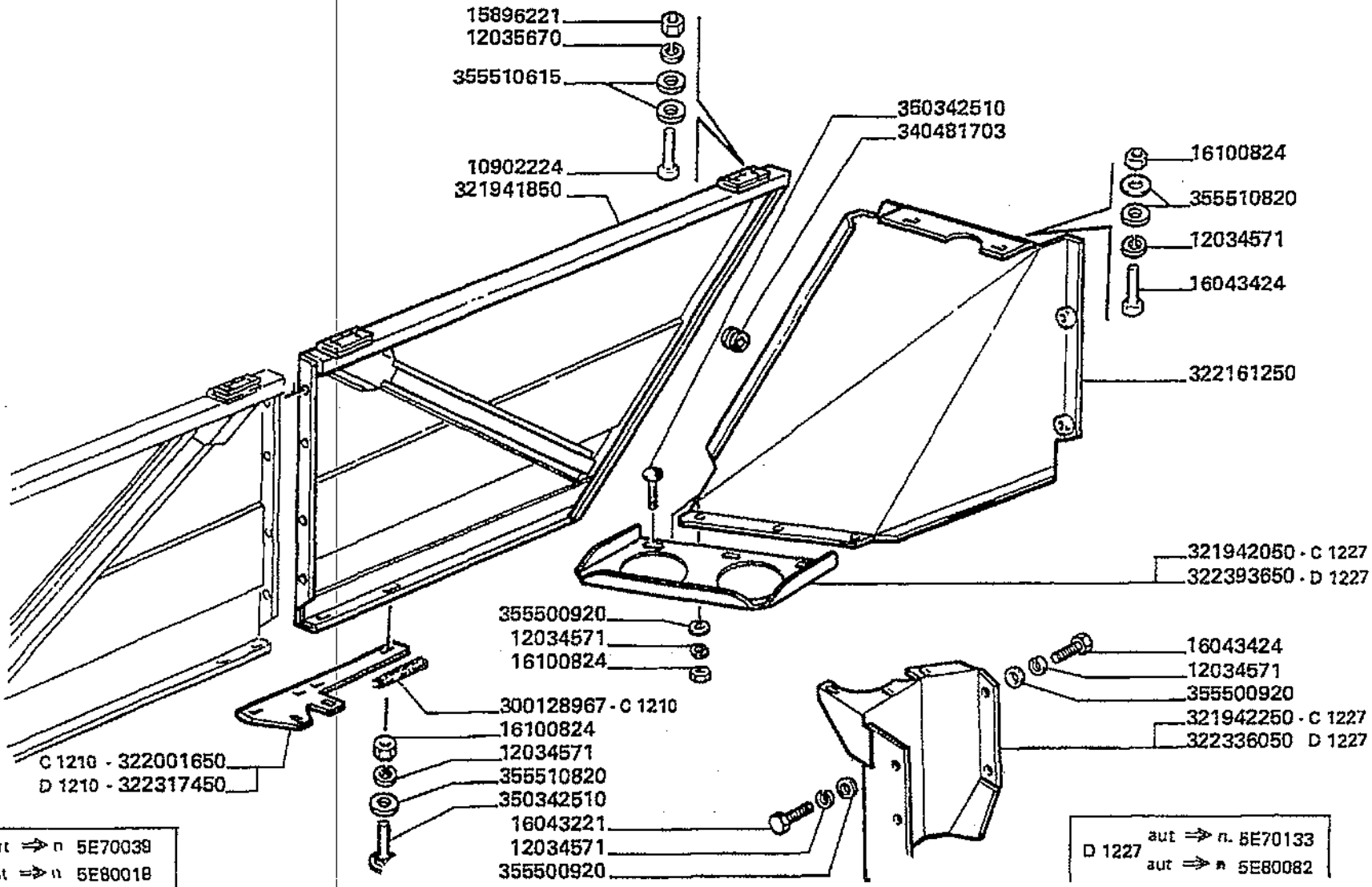

C 1210 aut ⇒ n 5E70039
aut ⇒ n 5E80018

D 1227 aut ⇒ n. 5E70133
aut ⇒ n 5E80082

Protezioni
Guard
Protection
Schutzblech
Protecciones

26.05.0
1

Protezione posteriore lato destro pag.2
R.h. rear side wall guard
Protection arriere flanc droite
Hinterschutzblech seitenwand rechts
Proteccion posterior costado derecho

MTB "L" - L 626

Laverda\26.05p2.L626mcs.png

			Italiano	Inglese	Francese	Tedesco	Spagnolo
-	10902224	8	Vite	Screw	Vis	Schraube	Tornillo
-	12034571	27	Rosetta	Lock washer	Rondelle frein	Federring	Arandela grower
-	12035670	8	Rosetta	Lock washer	Rondelle frein	Federring	Arandela grower
			000120356710 (8)				
-	15896221	6	Dado	Nut	Ecrou	Mutter	Tuerca
-	16043221	2	Vite	Screw	Vis	Schraube	Tornillo
-	16043424	14	Vite	Screw	Vis	Schraube	Tornillo
-	16100824	27	Dado	Nut	Ecrou	Mutter	Tuerca
-	300128967	2	Protezione	Shield	Protection	Schutz	Proteccion
			003001289673 (2)				
-	321941850	1	Sportello	Lid	Trappe	Klappe	Tapa
-	321942050	1	Chiusura	Panel	Couvercle	Deckel	Cubierta
			N.A. (1)				
-	321942250	1	Protezione	Shield	Protection	Schutz	Proteccion
-	322001650	1	Profilo	Profile	Profile	Profil	Perfil
-	322161250	1	Protezione	Shield	Protection	Schutz	Proteccion
-	322317450	1	Profilo	Profile	Profile	Profil	Perfil
-	322336050	1	Protezione	Shield	Protection	Schutz	Proteccion
-	322393650	1	Supporto	Support	Support	Lagerung	Dispos.de sosten
-	340481703	2	Passacavo	Grommet	Passe fil	Drehdurchfuehrung	Cabeza de articulaci
-	350342510	10	Vite	Screw	Vis	Schraube	Tornillo
-	355500920	14	Rondella	Washer	Rondelle	Unterlegscheibe	Arandela
-	355510615	16	Rondella	Washer	Rondelle	Unterlegscheibe	Arandela
-	355510820	18	Rondella	Washer	Rondelle	Unterlegscheibe	Arandela

Protezioni
Guard
Protection
Schutzblech
Protecciones

MTB "L" - L 626

26.06

Protezione posteriore lato sinistro pag.1
L.h. rear side wall guard
Protection arriere flanc gauche
Hinterschutzblech seitenwand links
Proteccion posterior costado izquierdo

Laverda\26.06.L626mcs.png

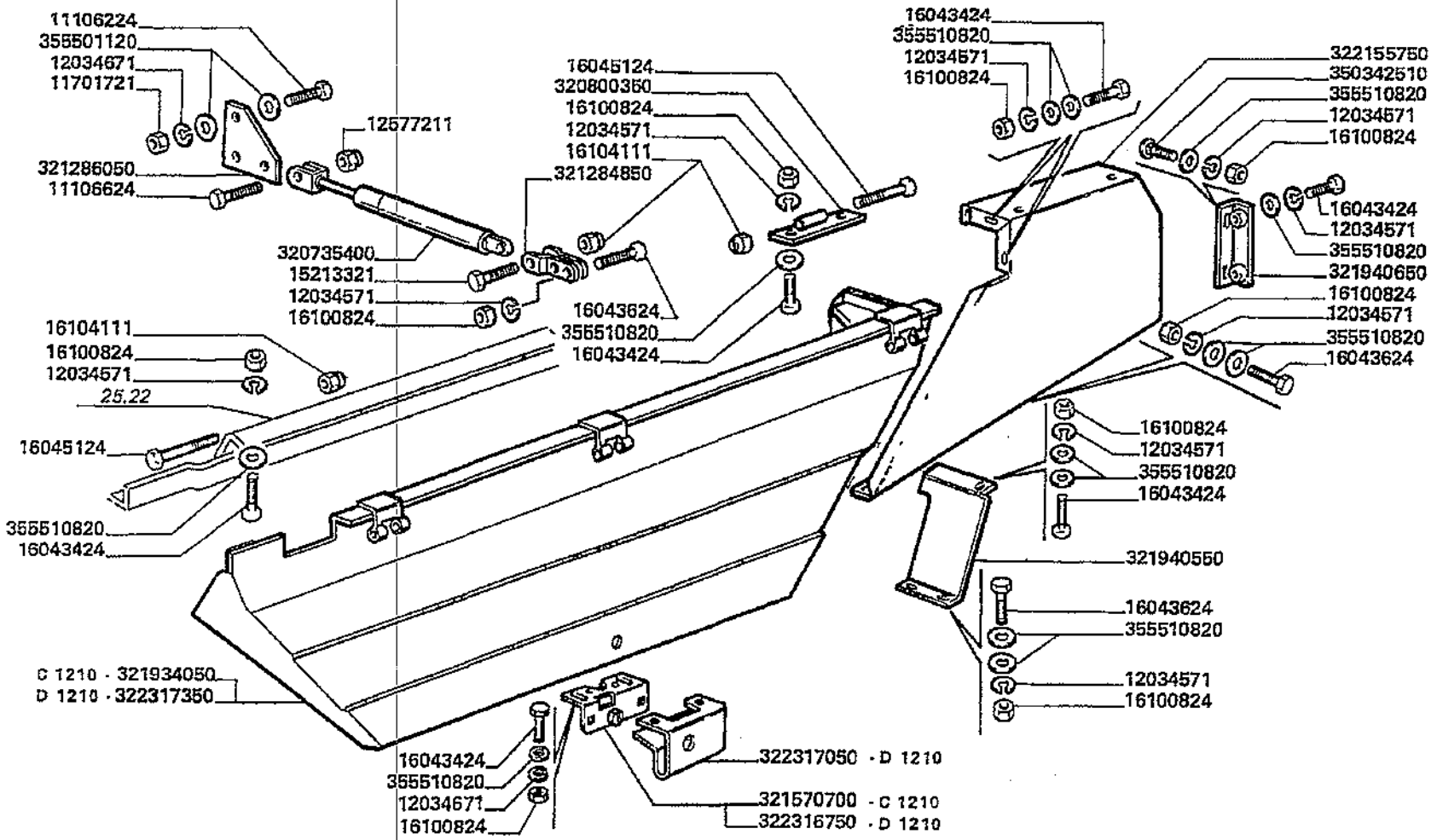

D1210 AUT. N. 5E70039
AUT. N. 5E80019

Protezioni
Guard
Protection
Schutzblech
Protecciones

26.06

Protezione posteriore lato sinistro pag.1
L.h. rear side wall guard
Protection arriere flanc gauche
Hinterschutzblech seitenwand links
Proteccion posterior costado izquierdo

MTB "L" - L 626

Laverda\26.06.L626mcs.png

			Italiano	Inglese	Francese	Tedesco	Spagnolo
-	11106224	2	Vite	Screw	Vis	Schraube	Tornillo
-	11106624	1	Vite	Screw	Vis	Schraube	Tornillo
-	11701721	2	Dado	Nut	Ecrou	Mutter	Tuerca
-	12034571	36	Rosetta	Lock washer	Rondelle frein	Federring	Arandela grower
-	12034671	2	Rosetta	Lock washer	Rondelle frein	Federring	Arandela grower
-	12577211	1	Dado	Nut	Ecrou	Mutter	Tuerca
-	15213321	1	Vite	Screw	Vis	Schraube	Tornillo
-	16043424	21	Vite	Screw	Vis	Schraube	Tornillo
-	16043624	9	Vite	Screw	Vis	Schraube	Tornillo
-	16045124	3	Vite	Screw	Vis	Schraube	Tornillo
-	16100824	32	Dado	Nut	Ecrou	Mutter	Tuerca
-	16104111	4	Dado	Nut	Ecrou	Mutter	Tuerca
-	320735400	1	Ammortizzatore	Shock absorber	Amortisseur	Stossdaempfer	Amortiguador
-	320800350	2	Cerniera	Hinge	Charniere	Scharnier	Bisagra
-	321284850	2	Piastrina	Plate	Plaquette	Plaettchen	Plaquita
-	321286050	1	Piastrina	Plate	Plaquette	Plaettchen	Plaquita
			N.A. (1)				
-	321570700	1	Serratura	Lock	Serrure	Schloss	Cerradura
-	321934050	1	Protezione	Shield	Protection	Schutz	Proteccion
-	321940550	1	Protezione	Shield	Protection	Schutz	Proteccion
-	321940650	1	Supporto	Support	Support	Lagerung	Dispos.de sosten
-	322155750	1	Protezione	Shield	Protection	Schutz	Proteccion
-	322316750	1	Serratura	Lock	Serrure	Schloss	Cerradura
-	322317050	1	Protezione	Shield	Protection	Schutz	Proteccion
-	322317350	1	Protezione	Shield	Protection	Schutz	Proteccion
-	350342510	2	Vite	Screw	Vis	Schraube	Tornillo

Protezioni
Guard
Protection
Schutzblech
Protecciones

MTB "L" - L 626

26.06

Protezione posteriore lato sinistro pag.1
L.h. rear side wall guard
Protection arriere flanc gauche
Hinterschutzblech seitenwand links
Proteccion posterior costado izquierdo

Laverda\26.06.L626mcs.png

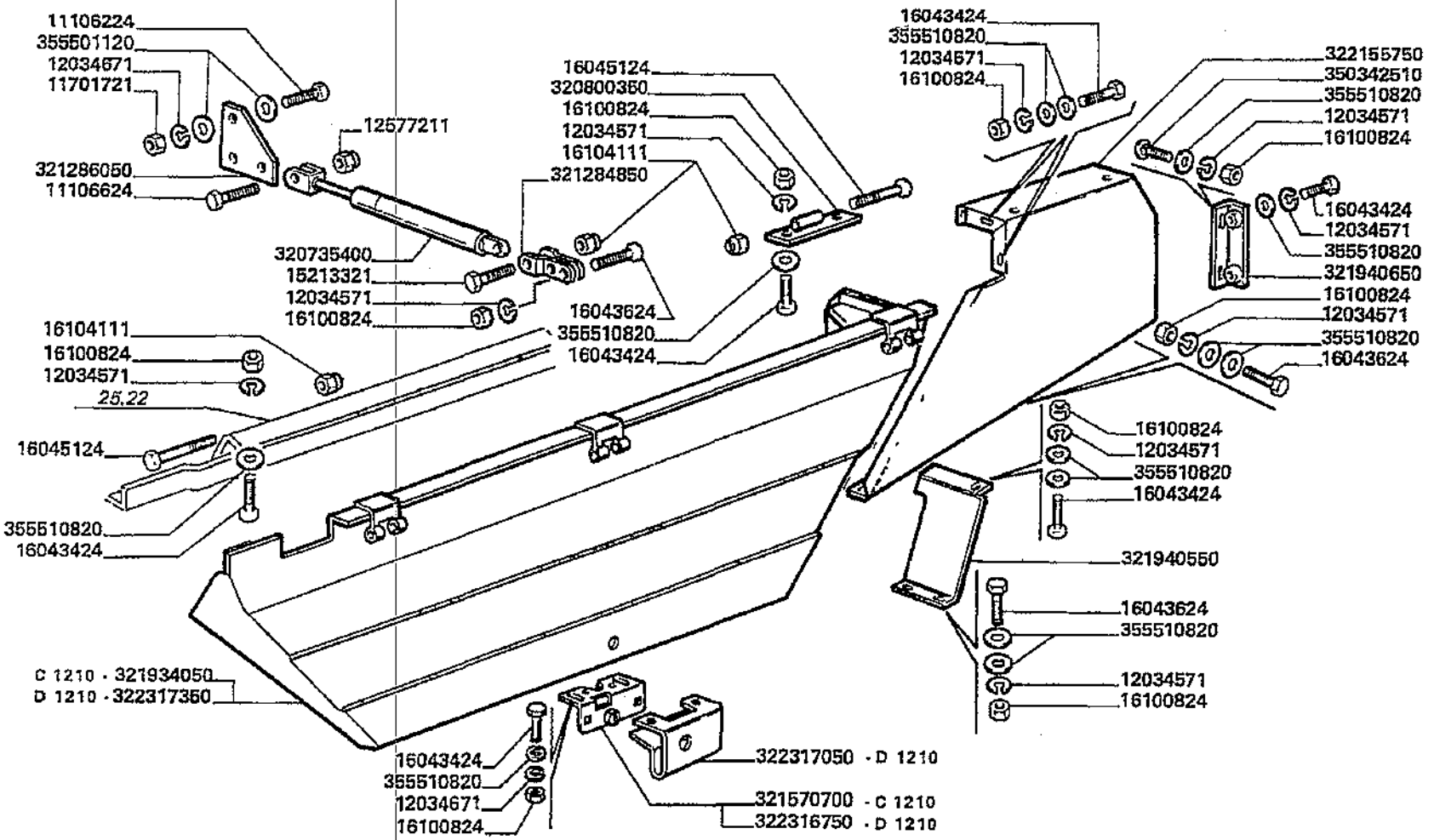

D1210 AUT. N. 5E70039
AUT. N. 5E80019

Protezioni
Guard
Protection
Schutzblech
Protecciones

MTB "L" - L 626

26.06

Protezione posteriore lato sinistro pag.1
L.h. rear side wall guard
Protection arriere flanc gauche
Hinterschutzblech seitenwand links
Proteccion posterior costado izquierdo

Laverda\26.06.L626mcs.png

			Italiano	Inglese	Francese	Tedesco	Spagnolo
-	355501120	6	Rondella	Washer	Rondelle	Unterlegscheibe	Arandela
-	355510820	47	Rondella	Washer	Rondelle	Unterlegscheibe	Arandela

Protezioni
Guard
Protection
Schutzblech
Protecciones

MTB "L" - L 626

26.06.0
1

Protezione posteriore lato sinistro pag.2
L.h. rear side wall guard
Protection arriere flanc gauche
Hinterschutzblech seitenwand links
Proteccion posterior costado izquierdo

Laverda\26.06p2.L626mcs.png

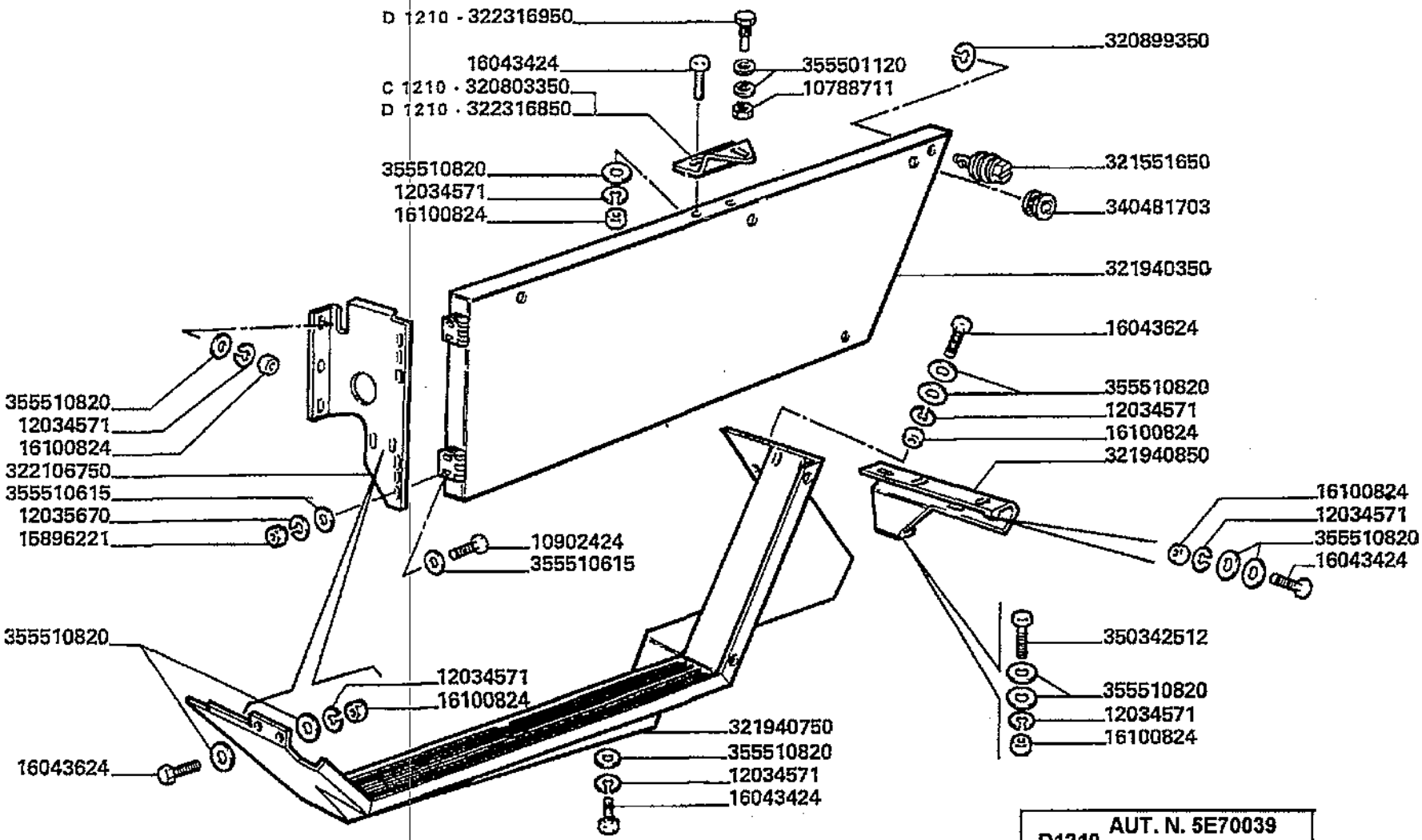

D1210 AUT. N. 5E70039
AUT. N. 5E80019

Protezioni
Guard
Protection
Schutzblech
Protecciones

MTB "L" - L 626

26.06.0
1

Protezione posteriore lato sinistro pag.2
L.h. rear side wall guard
Protection arriere flanc gauche
Hinterschutzblech seitenwand links
Proteccion posterior costado izquierdo

Laverda\26.06p2.L626mcs.png

			Italiano	Inglese	Francese	Tedesco	Spagnolo
-	10788711	1	Dado	Nut	Ecrou	Mutter	Tuerca
-	10902424	4	Vite	Screw	Vis	Schraube	Tornillo
			000109024240 (4)				
-	12034571	36	Rosetta	Lock washer	Rondelle frein	Federring	Arandela grower
-	12035670	4	Rosetta	Lock washer	Rondelle frein	Federring	Arandela grower
			000120356710 (4)				
-	15896221	4	Dado	Nut	Ecrou	Mutter	Tuerca
-	16043424	21	Vite	Screw	Vis	Schraube	Tornillo
-	16043624	9	Vite	Screw	Vis	Schraube	Tornillo
-	16100824	32	Dado	Nut	Ecrou	Mutter	Tuerca
-	320803350	1	Staffa	Stirrup	Etrier	Buegel	Estribo
			N.A. (1)				
-	320899350	2	Rondella	Washer	Rondelle	Unterlegscheibe	Arandela
-	321551650	2	Stelo	Stem	Tige	Stiel	Vastago
-	321940350	1	Protezione	Shield	Protection	Schutz	Proteccion
-	321940750	1	Protezione	Shield	Protection	Schutz	Proteccion
-	321940850	1	Supporto	Support	Support	Lagerung	Dispos.de sosten
-	322106750	1	Costola	Grouser	Renfort	Plattensteg	Garra de zapata
-	322316850	1	Supporto	Support	Support	Lagerung	Dispos.de sosten
-	322316950	1	Perno	Pin	Goupille	Bolzen	Pasador
-	340481703	3	Passacavo	Grommet	Passe fil	Drehdurchfuehrung	Cabeza de articulaci
-	350342512	1	Vite	Screw	Vis	Schraube	Tornillo
-	355501120	6	Rondella	Washer	Rondelle	Unterlegscheibe	Arandela
-	355510615	8	Rondella	Washer	Rondelle	Unterlegscheibe	Arandela
-	355510820	47	Rondella	Washer	Rondelle	Unterlegscheibe	Arandela

Piattaforma di guida
Drive's platform
Poste de conduite
Fahrerstand
Plataforma de guia

Simboli - Symbols - Symboles - Symbole - Symbolos

(X) Qta x macchine vendute (aa.bbb.ccc.ddd) (aa) per 1,(bbb) 2-10 (ccc) 11-25 (ddd) 26-50 - Qty per tractors sold (aa.bbb.ccc.ddd) (aa) for 1,(bbb) 2-10 (ccc) 11-25 (ddd) 26-50 - Qte pour parc tracteurs (aa,bbb,ccc,ddd) (aa) pour 1,(bbb) 2-10 (ccc) 11-25 (ddd) 26-50 - Anzahl pro schleppersverkauf (aa,bbb,ccc,ddd) (aa) fuer 1,(bbb) 2-10 (ccc) 11-25 (ddd) 26-50 - Cantidad por maquinas vendidas (aa.bbb.ccc.ddd) (aa) 1,(bbb) 2-10 (ccc) 11-25 (ddd) 26-50

T-A Sostituzione - Replacement - Substitution - Ersetzung - Substituciòn

T-B Revisione - Overhaul - Revision - Uberprufung - Revisiòn

T-C Registrazione - Setting - Enregistrement - Einstellung - Regulatiòn

T-D Da classificare - ?da classificare - ?da classificare - ?da classificare - ?da classificare

Piattaforma di guida
Drive's platform
Poste de conduite
Fahrerstand
Plataforma de guia

MTB "L" - L 626

27.01

Supporto modulo di guida pag.1
Platform support
Support poste de conduite
Fahrerstandplattform halterung
Soporte plataforma

Laverda\27.01.L626mcs.png

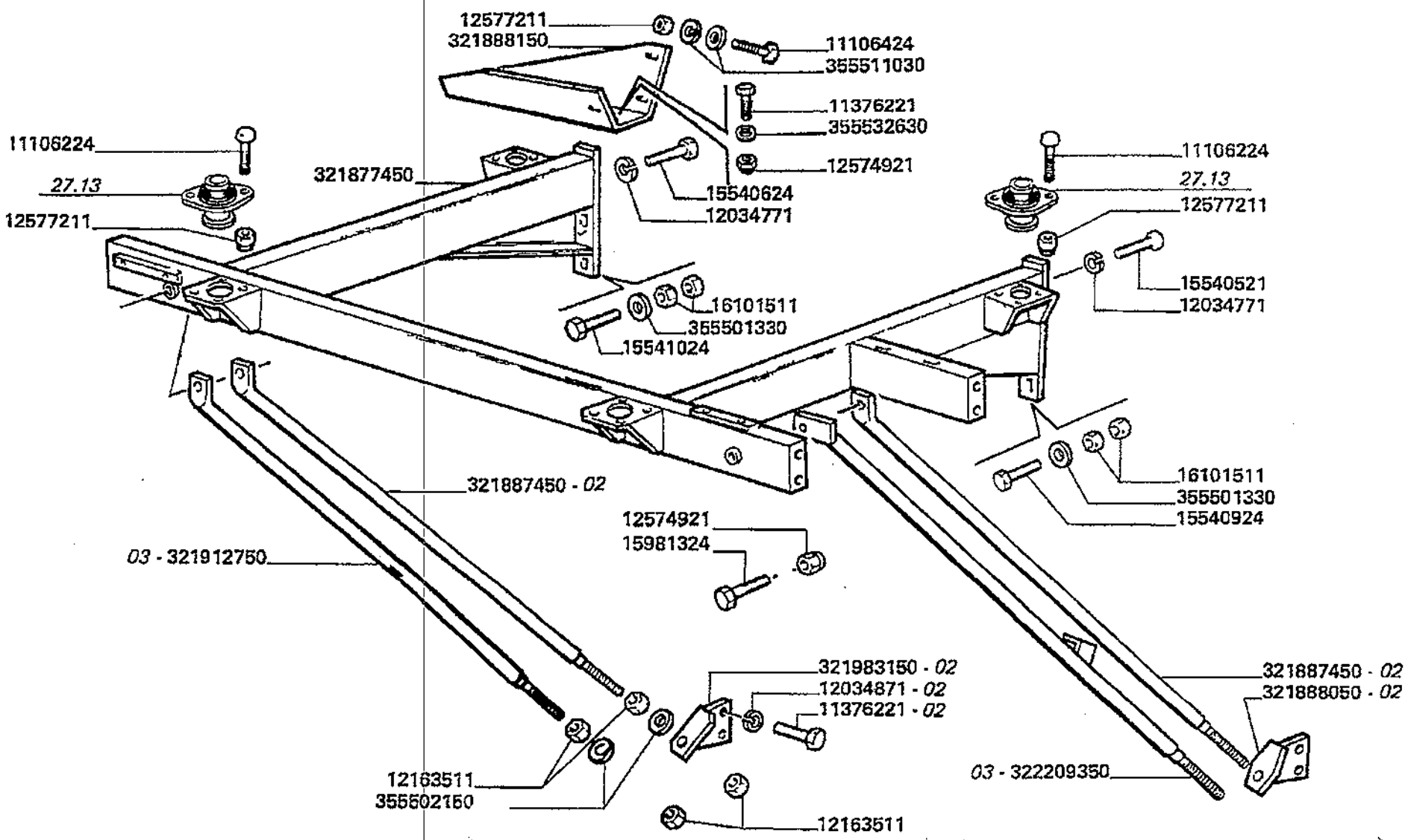

Piattaforma di guida
Drive's platform
Poste de conduite
Fahrerstand
Plataforma de guia

MTB "L" - L 626

27.01

Supporto modulo di guida pag.1
Platform support
Support poste de conduite
Fahrerstandplattform halterung
Soporte plataforma

Laverda\27.01.L626mcs.png

			Italiano	Inglese	Francese	Tedesco	Spagnolo
-	11106224	8	Vite	Screw	Vis	Schraube	Tornillo
-	11106424	3	Vite	Screw	Vis	Schraube	Tornillo
-	11376221	5	Vite	Screw	Vis	Schraube	Tornillo
-	12034771	2	Rosetta	Lock washer	Rondelle frein	Federring	Arandela grower
-	12034871	4	Rosetta	Lock washer	Rondelle frein	Federring	Arandela grower
-	12163511	6	Dado	Nut	Ecrou	Mutter	Tuerca
-	12574921	3	Dado	Nut	Ecrou	Mutter	Tuerca
-	12577211	11	Dado	Nut	Ecrou	Mutter	Tuerca
-	15540521	1	Vite	Screw	Vis	Schraube	Tornillo
-	15540624	1	Vite	Screw	Vis	Schraube	Tornillo
-	15540924	2	Vite	Screw	Vis	Schraube	Tornillo
-	15541024	2	Vite	Screw	Vis	Schraube	Tornillo
-	15981324	3	Vite	Screw	Vis	Schraube	Tornillo
-	16044031	6	Vite	Screw	Vis	Schraube	Tornillo
-	16101511	8	Dado	Nut	Ecrou	Mutter	Tuerca
-	16104111	4	Dado	Nut	Ecrou	Mutter	Tuerca
-	16104121	6	Dado	Nut	Ecrou	Mutter	Tuerca
-	321877450	1	Telaio	Frame	Bati	Rahmen	Bastidor
-	321887450	2	Puntone	Strut	Jambe de force	Verstrebung	Codal
-	321888050	1	Staffa	Stirrup	Etrier	Buegel	Estribo
-	321888150	1	Staffa	Stirrup	Etrier	Buegel	Estribo
-	321912750	1	Puntone	Strut	Jambe de force	Verstrebung	Codal
			N.A. (1)				
-	321983150	1	Staffa	Stirrup	Etrier	Buegel	Estribo
-	322209350	1	Puntone	Strut	Jambe de force	Verstrebung	Codal
			N.A. (1)				

Piattaforma di guida
Drive's platform
Poste de conduite
Fahrerstand
Plataforma de guia

MTB "L" - L 626

27.01

Supporto modulo di guida pag.1
Platform support
Support poste de conduite
Fahrerstandplattform halterung
Soporte plataforma

Laverda\27.01.L626mcs.png

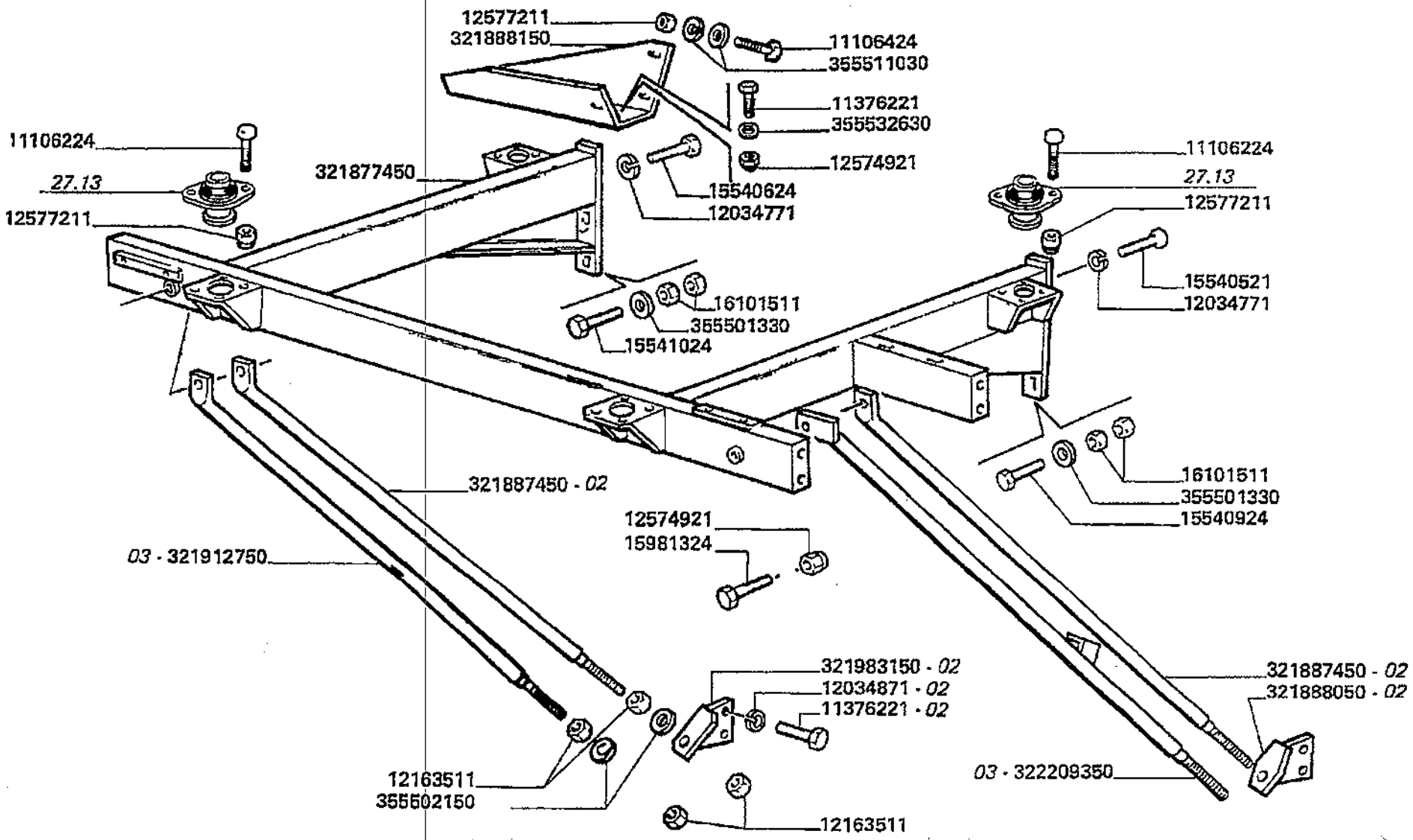

Piattaforma di guida
Drive's platform
Poste de conduite
Fahrerstand
Plataforma de guia

MTB "L" - L 626

27.01

Supporto modulo di guida pag.1
Platform support
Support poste de conduite
Fahrerstandplattform halterung
Soporte plataforma

Laverda\27.01.L626mcs.png

			Italiano	Inglese	Francese	Tedesco	Spagnolo
-	355501330	4	Rondella	Washer	Rondelle	Unterlegscheibe	Arandela
-	355502150	3	Rondella	Washer	Rondelle	Unterlegscheibe	Arandela
-	355511030	6	Rondella	Washer	Rondelle	Unterlegscheibe	Arandela
-	355532630	2	Rondella	Washer	Rondelle	Unterlegscheibe	Arandela

Piattaforma di guida
Drive's platform
Poste de conduite
Fahrerstand
Plataforma de guia

MTB "L" - L 626

27.01.0
1

Supporto modulo di guida pag.2
Platform support
Support poste de conduite
Fahrerstandplattform halterung
Soporte plataforma

Laverda\27.01p2.L626mcs.png

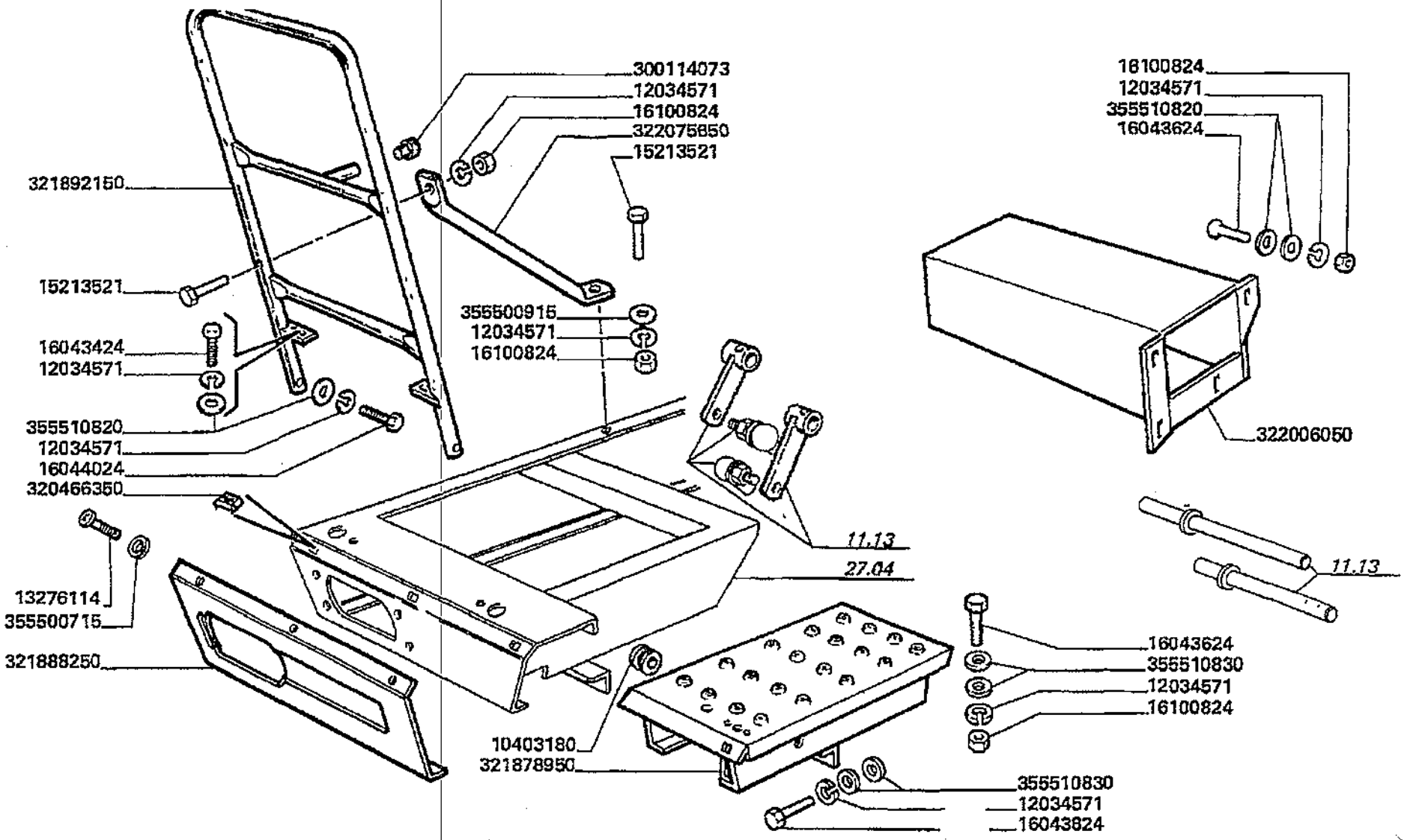

Piattaforma di guida
Drive's platform
Poste de conduite
Fahrerstand
Plataforma de guia

MTB "L" - L 626

27.01.0
1

Supporto modulo di guida pag.2
Platform support
Support poste de conduite
Fahrerstandplattform halterung
Soporte plataforma

Laverda\27.01p2.L626mcs.png

			Italiano	Inglese	Francese	Tedesco	Spagnolo
-	10403180	1	Passacavo	Grommet	Passe fil	Drehdurchfuehrung	Cabeza de articulaci
-	12034571	14	Rosetta	Lock washer	Rondelle frein	Federring	Arandela grower
-	13276114	8	Vite	Screw	Vis	Schraube	Tornillo
-	15213521	2	Vite	Screw	Vis	Schraube	Tornillo
-	16043424	2	Vite	Screw	Vis	Schraube	Tornillo
-	16043624	6	Vite	Screw	Vis	Schraube	Tornillo
-	16043824	2	Vite	Screw	Vis	Schraube	Tornillo
-	16044024	2	Vite	Screw	Vis	Schraube	Tornillo
-	16044031	6	Vite	Screw	Vis	Schraube	Tornillo
-	16100824	8	Dado	Nut	Ecrou	Mutter	Tuerca
-	16104111	4	Dado	Nut	Ecrou	Mutter	Tuerca
-	16104121	6	Dado	Nut	Ecrou	Mutter	Tuerca
-	300114073	1	Gommino	Grommet	Passe fil	Gummituelle	Pasacable
-	320466350	8	Dado	Nut	Ecrou	Mutter	Tuerca
-	321878950	1	Elemento	Element	Element	Element	Elemento
-	321888250	1	Frontale	Front	Nez de capot	Vorderseite	Frontal
-	321892150	1	Protezione	Shield	Protection	Schutz	Proteccion
			N.A. (1)				
-	321907050	2	Supporto	Support	Support	Lagerung	Dispos.de sosten
-	322005850	2	Boccola	Bush	Bague	Buchse	Casquillo
			N.A. (2)				
-	322005950	2	Albero	Shaft	Arbre	Welle	Arbol
-	322006050	1	Supporto	Support	Support	Lagerung	Dispos.de sosten
-	322075650	1	Puntone	Strut	Jambe de force	Verstrebung	Codal
-	355500715	8	Rondella	Washer	Rondelle	Unterlegscheibe	Arandela
-	355500915	1	Rondella	Washer	Rondelle	Unterlegscheibe	Arandela

Piattaforma di guida
Drive's platform
Poste de conduite
Fahrerstand
Plataforma de guia

MTB "L" - L 626

27.01.0
1

Supporto modulo di guida pag.2
Platform support
Support poste de conduite
Fahrerstandplattform halterung
Soporte plataforma

Laverda\27.01p2.L626mcs.png

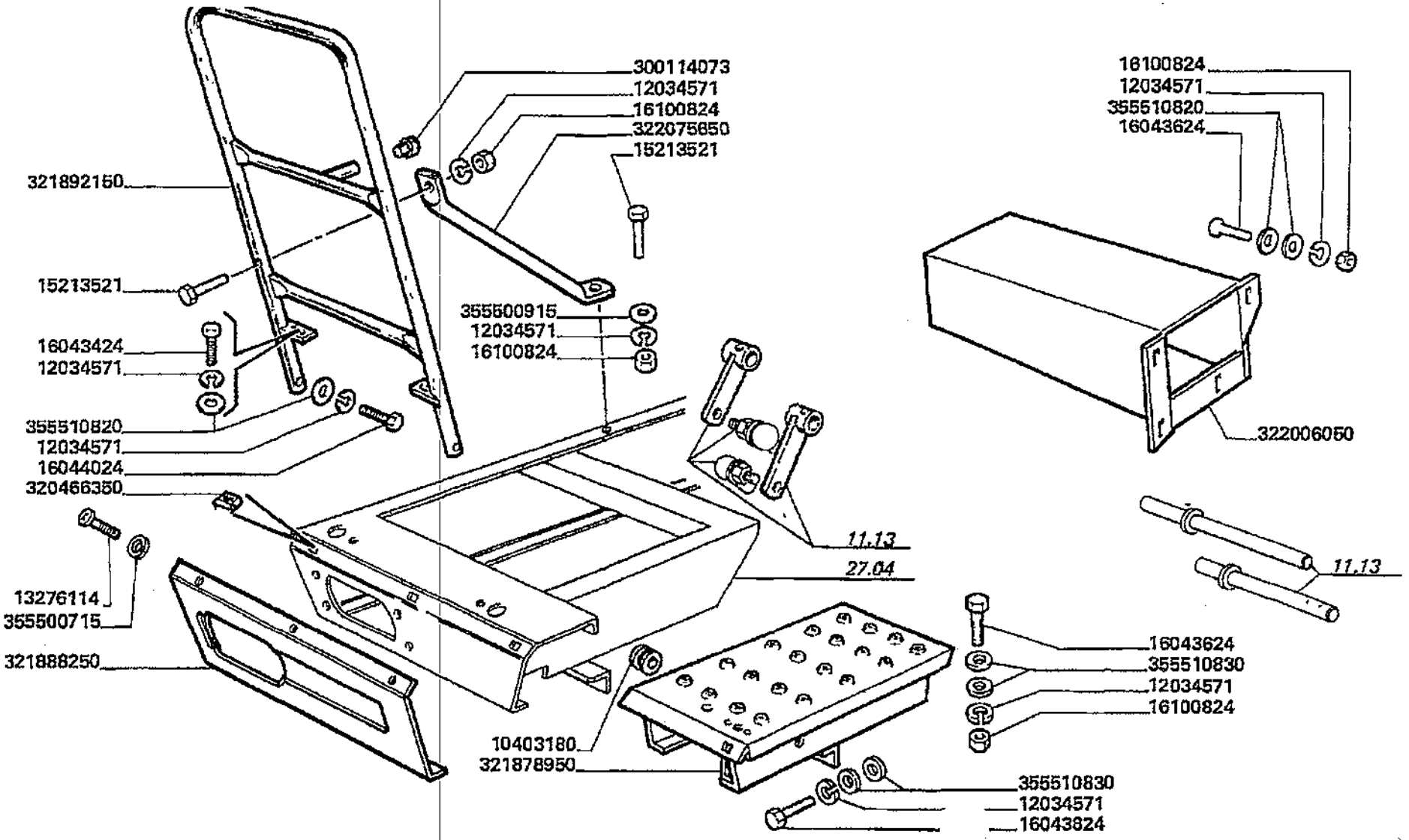

Piattaforma di guida
Drive's platform
Poste de conduite
Fahrerstand
Plataforma de guia

MTB "L" - L 626

27.01.01

Supporto modulo di guida pag.2
Platform support
Support poste de conduite
Fahrerstandplattform halterung
Soporte plataforma

Laverda\27.01p2.L626mcs.png

			Italiano	Inglese	Francese	Tedesco	Spagnolo
-	355510820	12	Rondella	Washer	Rondelle	Unterlegscheibe	Arandela
-	355510830	10	Rondella	Washer	Rondelle	Unterlegscheibe	Arandela

Piattaforma di guida
Drive's platform
Poste de conduite
Fahrerstand
Plataforma de guia

MTB "L" - L 626

27.02

Piattaforma di guida pag.1
Drive's platform
Poste de conduite
Fahrerstand
Plataforma de conduccio'n

Laverda\27.02.L626mcs.png

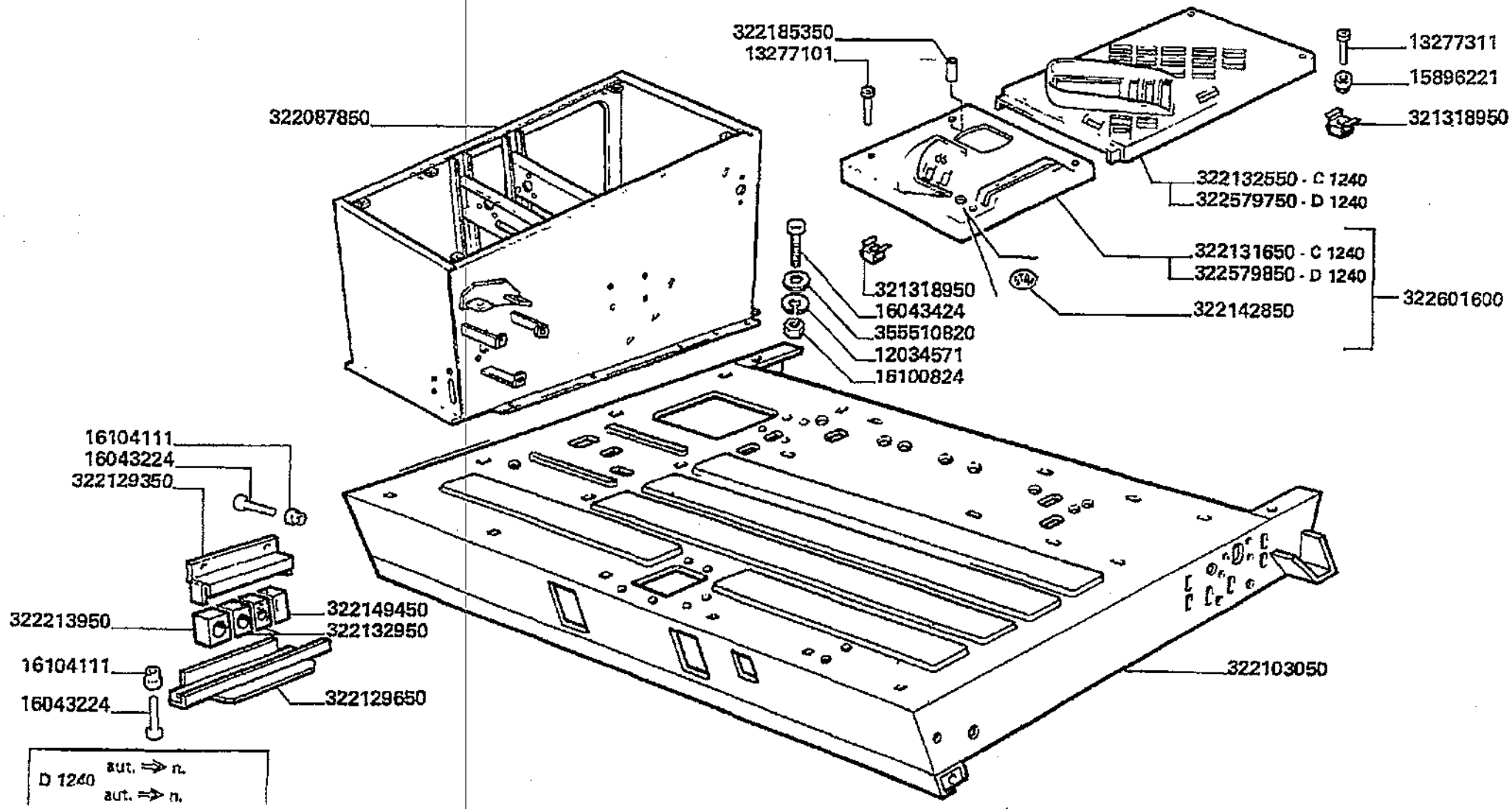

Piattaforma di guida
Drive's platform
Poste de conduite
Fahrerstand
Plataforma de guia

MTB "L" - L 626

27.02

Piattaforma di guida pag.1
Drive's platform
Poste de conduite
Fahrerstand
Plataforma de conduccio'n

Laverda\27.02.L626mcs.png

			Italiano	Inglese	Francese	Tedesco	Spagnolo
-	12034571	26	Rosetta	Lock washer	Rondelle frein	Federring	Arandela grower
-	13277101	4	Vite	Screw	Vis	Schraube	Tornillo
-	13277311	2	Vite	Screw	Vis	Schraube	Tornillo
			● N.A. (2)				
-	15896221	2	Dado	Nut	Ecrou	Mutter	Tuerca
-	16043224	3	Vite	Screw	Vis	Schraube	Tornillo
-	16043424	26	Vite	Screw	Vis	Schraube	Tornillo
-	16100824	21	Dado	Nut	Ecrou	Mutter	Tuerca
-	16104111	4	Dado	Nut	Ecrou	Mutter	Tuerca
-	321318950	6	Dado	Nut	Ecrou	Mutter	Tuerca
-	322087850	1	Supporto	Support	Support	Lagerung	Dispos.de sosten
-	322103050	1	Piattaforma	Platform	Plate forme	Plattform	Plataforma
-	322129350	1	Supporto	Support	Support	Lagerung	Dispos.de sosten
-	322129650	1	Staffa	Stirrup	Etrier	Buegel	Estribo
-	322131650	1	Plancia	Dash board	Planche de bord	Armaturenbrett	Tabliero
			● 003226016000 (1)				
-	322132550	1	Plancia	Dash board	Planche de bord	Armaturenbrett	Tabliero
-	322132950	2	Tassello in gomma	Block	Tampon caoutchouc	Block	Bloque
-	322142850	1	Targhetta	Plaque, data	Plaquette identification	Schild	Placa indicadora
-	322149450	1	Tassello in gomma	Block	Tampon caoutchouc	Block	Bloque
-	322185350	1	Distanziale	Spacer	Entretoise	Abstandstueck	Separador
-	322213950	1	Tassello in gomma	Block	Tampon caoutchouc	Block	Bloque
-	322579750	1	Plancia	Dash board	Planche de bord	Armaturenbrett	Tabliero
-	322579850	1	Plancia	Dash board	Planche de bord	Armaturenbrett	Tabliero
			● 003226016000 (1)				
-	322601600	1	Plancia	Dash board	Planche de bord	Armaturenbrett	Tabliero

Piattaforma di guida
Drive's platform
Poste de conduite
Fahrerstand
Plataforma de guia

MTB "L" - L 626

27.02

Piattaforma di guida pag.1
Drive's platform
Poste de conduite
Fahrerstand
Plataforma de conduccio'n

Laverda\27.02.L626mcs.png

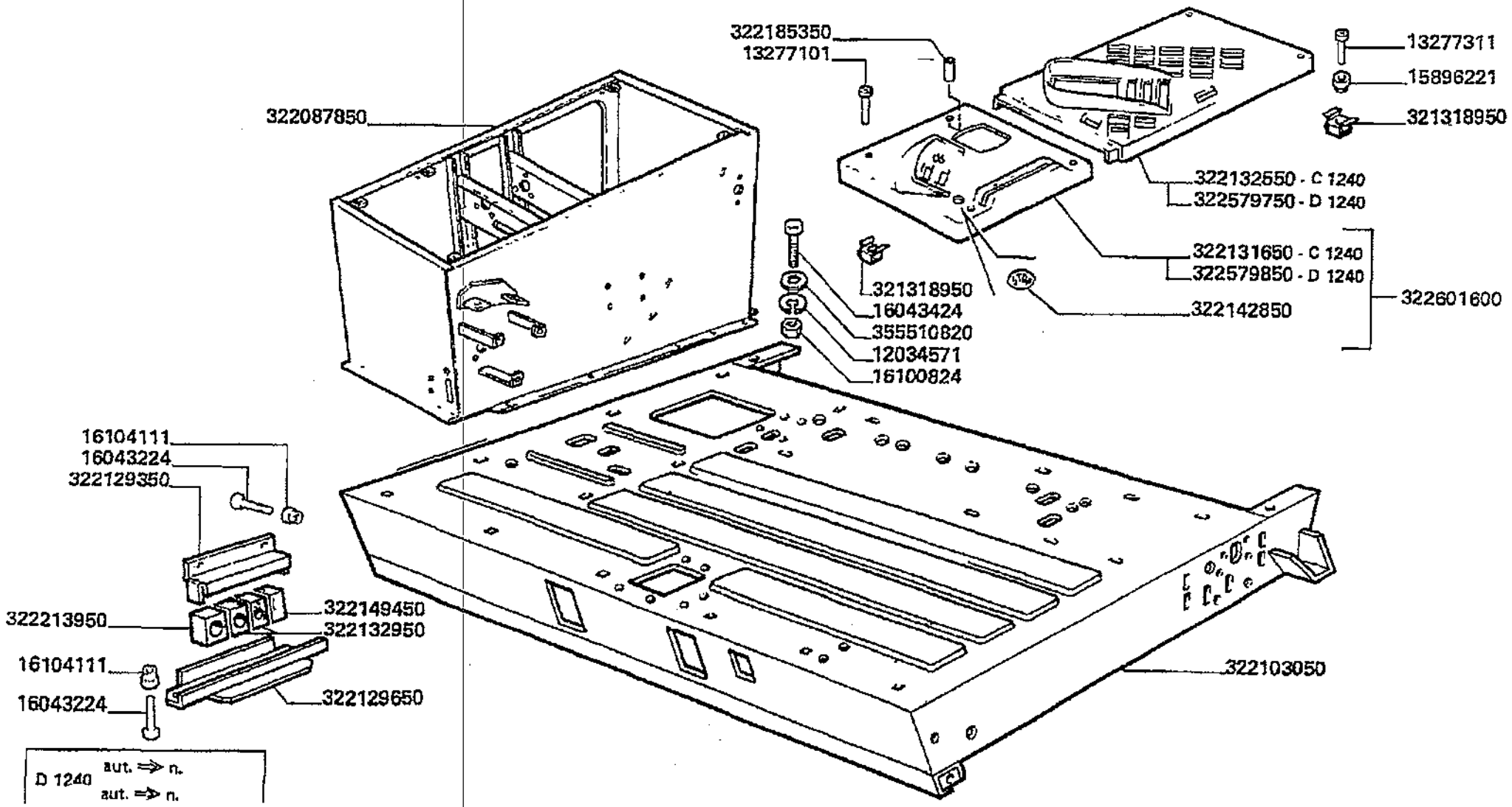

Piattaforma di guida
Drive's platform
Poste de conduite
Fahrerstand
Plataforma de guia

MTB "L" - L 626

27.02

Piattaforma di guida pag.1
Drive's platform
Poste de conduite
Fahrerstand
Plataforma de conduccio'n

Laverda\27.02.L626mcs.png

			Italiano	Inglese	Francese	Tedesco	Spagnolo
-	355510820	38	Rondella	Washer	Rondelle	Unterlegscheibe	Arandela

Piattaforma di guida
Drive's platform
Poste de conduite
Fahrerstand
Plataforma de guia

MTB *L* - L 626

27.02.0
1

Piattaforma di guida pag.2
Drive's platform
Poste de conduite
Fahrerstand
Plataforma de conduccio'n

Laverda\27.02p2.L626mcs.png

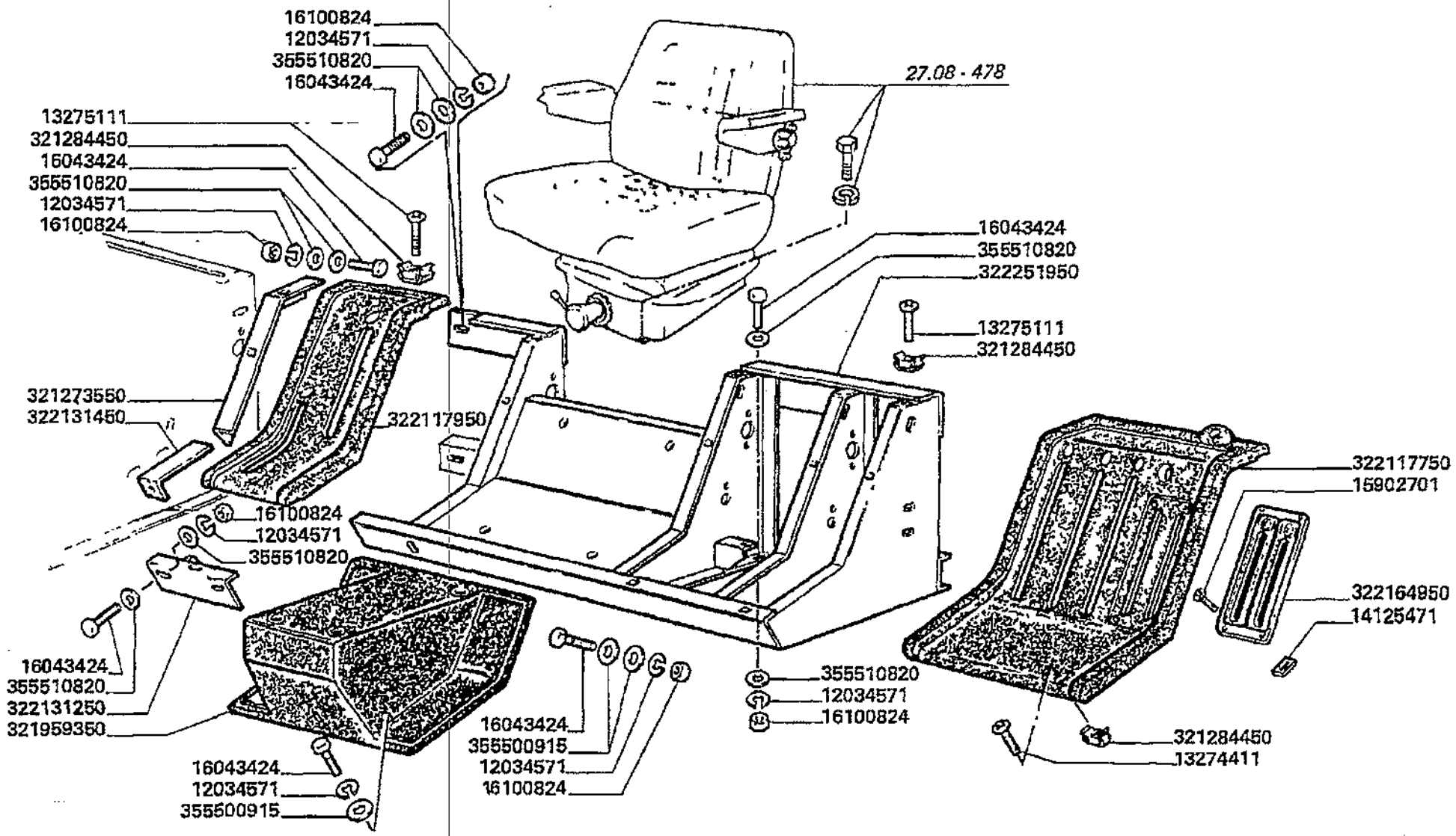

Piattaforma di guida
Drive's platform
Poste de conduite
Fahrerstand
Plataforma de guia

MTB "L" - L 626

27.02.0
1

Piattaforma di guida pag.2
Drive's platform
Poste de conduite
Fahrerstand
Plataforma de conduccio'n

Laverda\27.02p2.L626mcs.png

			Italiano	Inglese	Francese	Tedesco	Spagnolo
-	12034571	26	Rosetta	Lock washer	Rondelle frein	Federring	Arandela grower
-	13274411	3	Vite	Screw	Vis	Schraube	Tornillo
-	13275111	8	Vite	Screw	Vis	Schraube	Tornillo
-	14125471	4	Piastrina	Plate	Plaquette	Plaettchen	Plaquita
-	15902701	4	Vite	Screw	Vis	Schraube	Tornillo
-	16043424	26	Vite	Screw	Vis	Schraube	Tornillo
-	16100824	21	Dado	Nut	Ecrou	Mutter	Tuerca
-	321273550	1	Supporto	Support	Support	Lagerung	Dispos.de sosten
-	321284450	11	Dado	Nut	Ecrou	Mutter	Tuerca
-	321959350	1	Supporto	Support	Support	Lagerung	Dispos.de sosten
-	322117750	1	Carenatura	Cover	Carenage	Schutz	Proteccion
-	322117950	1	Carenatura	Cover	Carenage	Schutz	Proteccion
-	322131250	1	Profilo	Profile	Profile	Profil	Perfil
			N.A. (1)				
-	322131450	1	Supporto	Support	Support	Lagerung	Dispos.de sosten
-	322164950	1	Targhetta	Plaque, data	Plaquette identification	Schild	Placa indicadora
-	322251950	1	Supporto	Support	Support	Lagerung	Dispos.de sosten
-	355500915	6	Rondella	Washer	Rondelle	Unterlegscheibe	Arandela
-	355510820	38	Rondella	Washer	Rondelle	Unterlegscheibe	Arandela

Piattaforma di guida Drive's platform Poste de conduite Fahrerstand Plataforma de guia	27.03	Scala accesso piattaforma pag.1 Platform ladder Escalier poste de conduite Plattformleiter Escalera plataforma
MTB "L" - L 626		Laverda\27.03.L626mcs.png

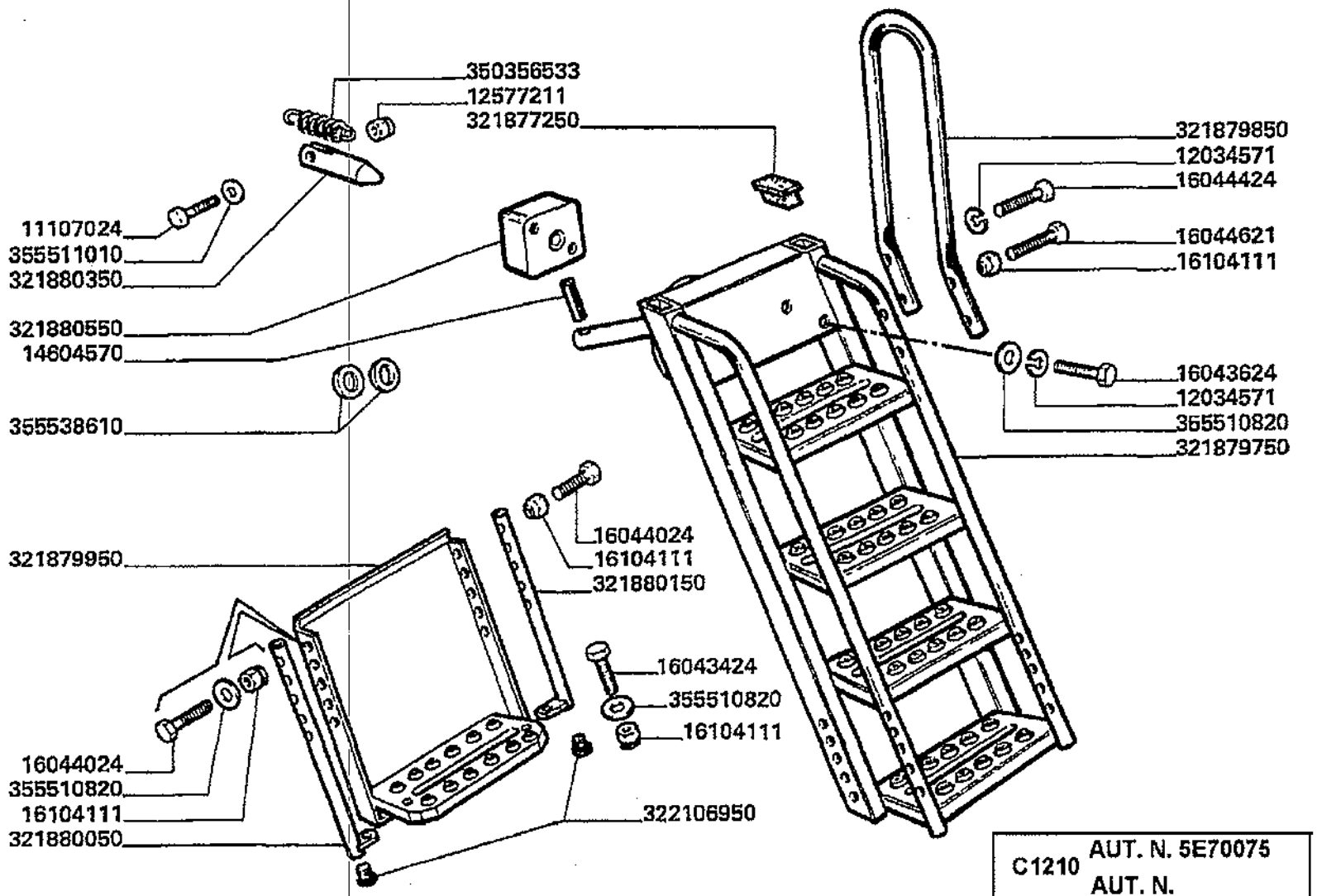

C1210 AUT. N. 5E70075
AUT. N.

Piattaforma di guida
Drive's platform
Poste de conduite
Fahrerstand
Plataforma de guia

27.03

Scala accesso piattaforma pag.1
Platform ladder
Escalier poste de conduite
Plattformleiter
Escalera plataforma

MTB "L" - L 626

Laverda\27.03.L626mcs.png

			Italiano	Inglese	Francese	Tedesco	Spagnolo
-	11107024	1	Vite	Screw	Vis	Schraube	Tornillo
-	12034571	8	Rosetta	Lock washer	Rondelle frein	Federring	Arandela grower
-	12577211	1	Dado	Nut	Ecrou	Mutter	Tuerca
-	14604570	1	Spina elastica	Plug	Goupille elastique	Stecker	Enchufe
-	16043424	2	Vite	Screw	Vis	Schraube	Tornillo
-	16043624	2	Vite	Screw	Vis	Schraube	Tornillo
-	16044024	4	Vite	Screw	Vis	Schraube	Tornillo
-	16044424	2	Vite	Screw	Vis	Schraube	Tornillo
-	16044621	2	Vite	Screw	Vis	Schraube	Tornillo
-	16104111	8	Dado	Nut	Ecrou	Mutter	Tuerca
-	321877250	2	Tappo	Plug	Bouchon	Verschl.stopfen	Tapon
-	321879750	1	Scala	Ladder	Echelle	Leiter	Escalera
-	321879850	1	Corrimano	Handrail	Arceau	Schutz	Proteccion
-	321879950	1	Piattaforma	Platform	Plate forme	Plattform	Plataforma
-	321880050	1	Corrimano	Handrail	Arceau	Schutz	Proteccion
-	321880150	1	Corrimano	Handrail	Arceau	Schutz	Proteccion
-	321880350	1	Perno	Pin	Goupille	Bolzen	Pasador
-	321880550	1	Piastra	Plate	Plaque	Platte	Plato
-	322106950	2	Tappo	Plug	Bouchon	Verschl.stopfen	Tapon
-	350356533	1	Molla	Spring	Ressort	Feder	Accionador
-	355510820	14	Rondella	Washer	Rondelle	Unterlegscheibe	Arandela
-	355511010	1	Rondella	Washer	Rondelle	Unterlegscheibe	Arandela
-	355538610	3	Rondella	Washer	Rondelle	Unterlegscheibe	Arandela

Piattaforma di guida
Drive's platform
Poste de conduite
Fahrerstand
Plataforma de guia

MTB "L" - L 626

27.03.0
1

Scala accesso piattaforma pag.2
Platform ladder
Escalier poste de conduite
Plattformleiter
Escalera plataforma

Laverda\27.03p2.L626mcs.png

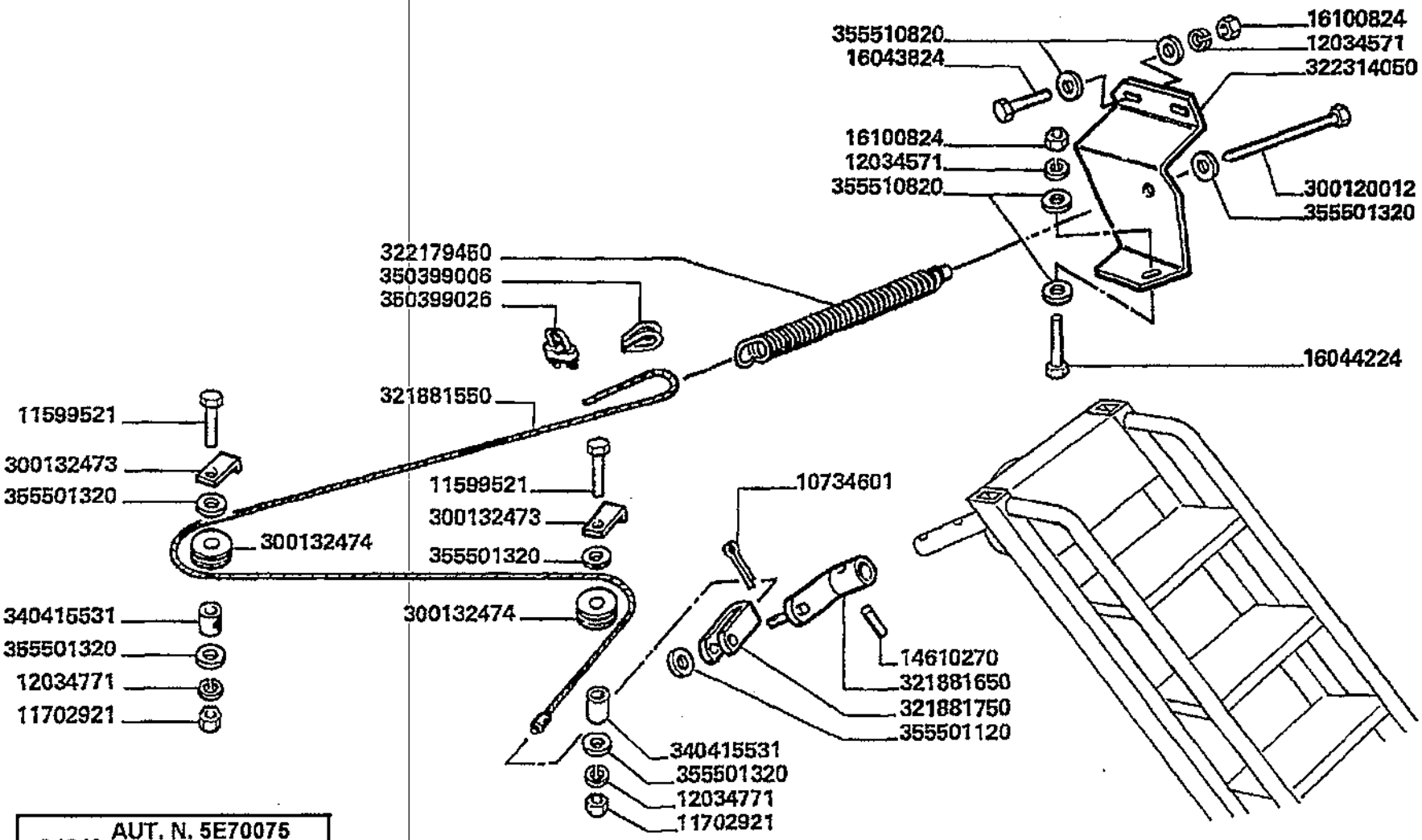

C1210 AUT. N. 5E70075
AUT. N.

Piattaforma di guida
Drive's platform
Poste de conduite
Fahrerstand
Plataforma de guia

27.03.0
1

Scala accesso piattaforma pag.2
Platform ladder
Escalier poste de conduite
Plattformleiter
Escalera plataforma

MTB "L" - L 626

Laverda\27.03p2.L626mcs.png

			Italiano	Inglese	Francese	Tedesco	Spagnolo
-	10734601	1	Copiglia	Linch pin	Goupile ferguson	Vorstecker	Pasador para eje
-	11599521	2	Vite	Screw	Vis	Schraube	Tornillo
-	11702921	2	Dado	Nut	Ecrou	Mutter	Tuerca
-	12034571	8	Rosetta	Lock washer	Rondelle frein	Federring	Arandela grower
-	12034771	2	Rosetta	Lock washer	Rondelle frein	Federring	Arandela grower
-	14610270	1	Spina elastica	Plug	Goupille elastique	Stecker	Enchufe
-	16043824	2	Vite	Screw	Vis	Schraube	Tornillo
-	16044224	2	Vite	Screw	Vis	Schraube	Tornillo
-	16100824	4	Dado	Nut	Ecrou	Mutter	Tuerca
-	300120012	1	Tirante	Tie rod	Tringlerie	Zugstange	Brazo de enlace
-	300132473	2	Squadretta	Bracket, supporting	Equerre	Schalter,autom.ausloesen	Pieza de apoyo
-	300132474	2	Guida cavo	Guide cable	Guide cable	Kablefuehrung	Guia de cable
-	321881550	1	Cavo elettrico	Wire/cable	Faisceau electrique	Draht	Hilo
-	321881650	1	Bilanciere	Counter weight	Contrepoids	Gegengewicht	Contrapeso
-	321881750	1	Ancoraggio	Anchor	Attache	Verankerung	Fijacion
-	322179450	1	Estremita'	End assy,track rod	Extremite	Ende	Extremo
-	322314050	1	Staffa ancoraggio	Stirrup	Etrier	Buegel	Fijacion
			N.A. (1)				
-	340415531	2	Boccola	Bush	Bague	Buchse	Casquillo
-	350399006	1	Gancio	Hook	Crochet	Haken	Gancho
-	350399026	1	Morsetto	Connector	Borne	Doppelnippel	Conector
-	355501120	1	Rondella	Washer	Rondelle	Unterlegscheibe	Arandela
-	355501320	5	Rondella	Washer	Rondelle	Unterlegscheibe	Arandela
-	355510820	14	Rondella	Washer	Rondelle	Unterlegscheibe	Arandela

Piattaforma di guida
Drive's platform
Poste de conduite
Fahrerstand
Plataforma de guia

MTB *L* - L 626

27.03.0
2

Scala accesso piattaforma pag.3
Plattaform ladder
Escalier poste de conduite
Plattformleiter
Escalera plataforma

Laverda\27.03_1.L626mcs.png

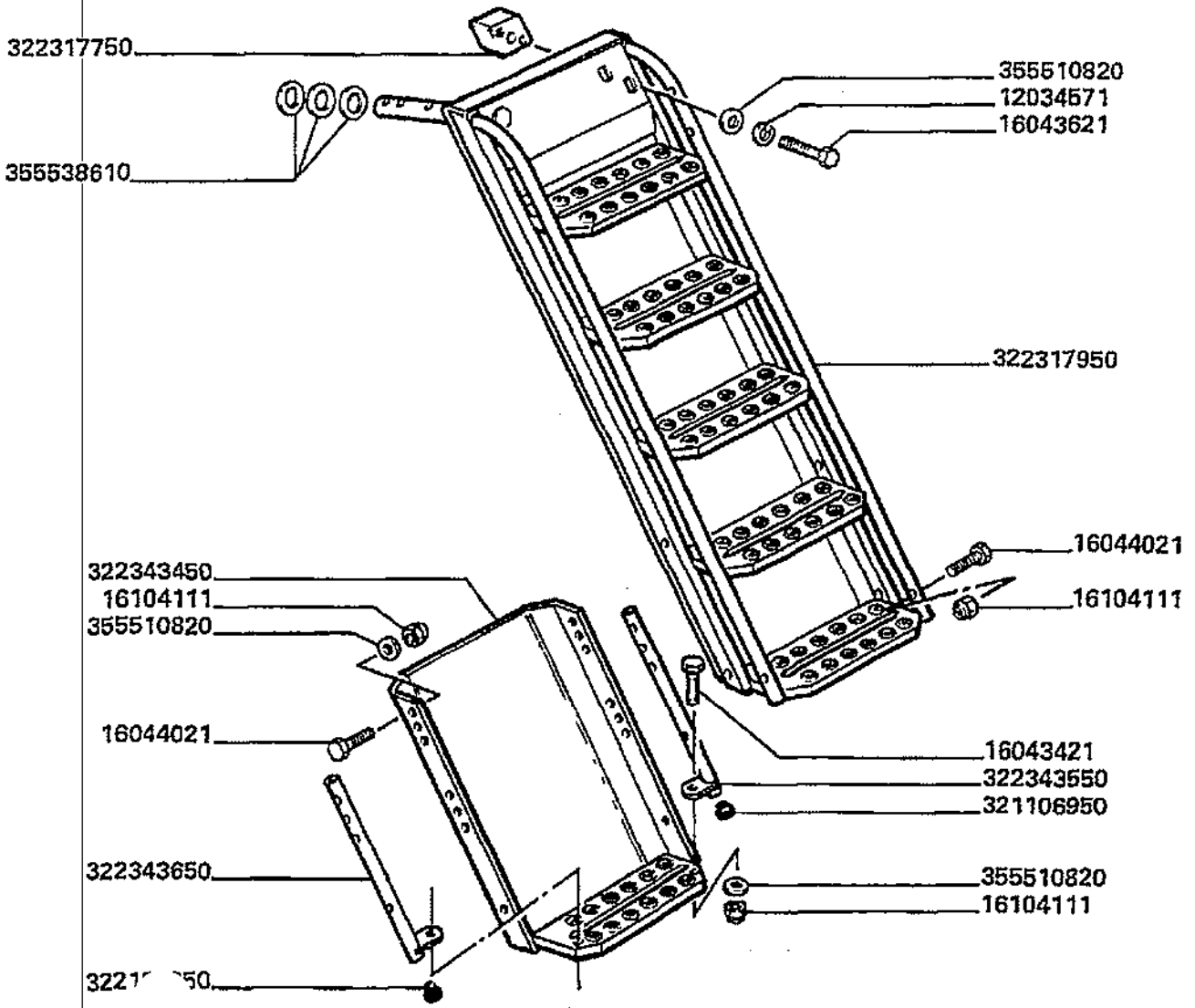

D 1210 aut ⇒ n 5E70076
aut. ⇒ n

Piattaforma di guida
Drive's platform
Poste de conduite
Fahrerstand
Plataforma de guia

MTB "L" - L 626

27.03.02

Scala accesso piattaforma pag.3
Plattaform ladder
Escalier poste de conduite
Plattformleiter
Escalera plataforma

Laverda\27.03_1.L626mcs.png

			Italiano	Inglese	Francese	Tedesco	Spagnolo
-	12034571	2	Rosetta	Lock washer	Rondelle frein	Federring	Arandela grower
-	16043421	2	Vite	Screw	Vis	Schraube	Tornillo
-	16043621	2	Vite	Screw	Vis	Schraube	Tornillo
-	16044021	4	Vite	Screw	Vis	Schraube	Tornillo
-	16104111	6	Dado	Nut	Ecrou	Mutter	Tuerca
-	322106950	2	Tappo	Plug	Bouchon	Verschl.stopfen	Tapon
-	322317750	1	Blocchetto	Block	Bloc	Platte	Bloque
-	322317950	1	Scala	Ladder	Echelle	Leiter	Escalera
-	322343450	1	Prolunga scala	Extension lead	Rallonge escalier	Verlangerungsschnur	Cordon de extension
-	322343550	1	Corrimano	Handrail	Arceau	Schutz	Proteccion
-	322343650	1	Corrimano	Handrail	Arceau	Schutz	Proteccion
-	355510820	6	Rondella	Washer	Rondelle	Unterlegscheibe	Arandela
-	355538610	3	Rondella	Washer	Rondelle	Unterlegscheibe	Arandela

Piattaforma di guida
Drive's platform
Poste de conduite
Fahrerstand
Plataforma de guia

MTB "L" - L 626

27.04

Pedane piattaforma (sinistra) pag.1
Platform footboards
Marche pieds poste de conduite
Plattformtrittbretter
Estribos plataforma

Laverda\27.04.L626mcs.png

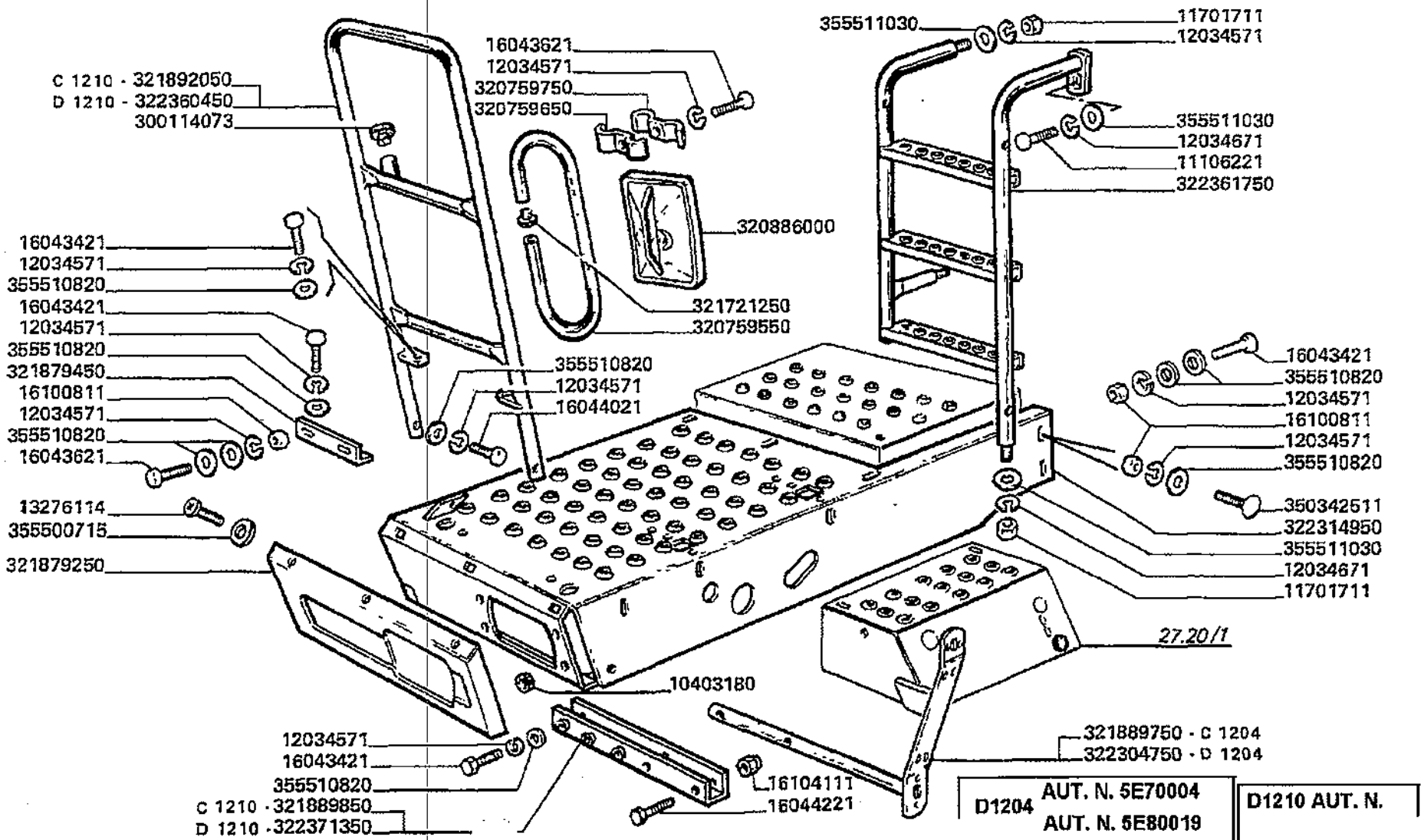

Piattaforma di guida
Drive's platform
Poste de conduite
Fahrerstand
Plataforma de guia

MTB "L" - L 626

27.04

Pedane piattaforma (sinistra) pag.1
Platform footboards
Marche pieds poste de conduite
Plattformtrittbretter
Estribos plataforma

Laverda\27.04.L626mcs.png

			Italiano	Inglese	Francese	Tedesco	Spagnolo
-	10403180	2	Passacavo	Grommet	Passe fil	Drehdurchfuehrung	Cabeza de articulaci
-	11106221	1	Vite	Screw	Vis	Schraube	Tornillo
-	11701711	3	Dado	Nut	Ecrou	Mutter	Tuerca
-	12034571	46	Rosetta	Lock washer	Rondelle frein	Federring	Arandela grower
-	12034671	4	Rosetta	Lock washer	Rondelle frein	Federring	Arandela grower
-	13276114	6	Vite	Screw	Vis	Schraube	Tornillo
-	16043421	15	Vite	Screw	Vis	Schraube	Tornillo
-	16043621	13	Vite	Screw	Vis	Schraube	Tornillo
-	16044021	2	Vite	Screw	Vis	Schraube	Tornillo
-	16044221	4	Vite	Screw	Vis	Schraube	Tornillo
-	16100811	28	Dado	Nut	Ecrou	Mutter	Tuerca
-	16104111	4	Dado	Nut	Ecrou	Mutter	Tuerca
-	300114073	1	Gommino	Grommet	Passe fil	Gummituelle	Pasacable
-	320759100	1	Specchio	Mirror	Retroviseur	Rueckspiegel	Retrovisor
			003208860000 (1)				
-	320759550	2	Braccio	Arm	Bras	Arm	Brazo
-	320759650	4	Briglia	Bridle	Bride	Spannband	Brida
-	320759750	4	Briglia	Bridle	Bride	Spannband	Brida
-	320886000	1	Coppa	Pan	Recepteur	Auffangwanne	Cuba
-	321721250	4	Tappo	Plug	Bouchon	Verschl.stopfen	Tapon
-	321879250	1	Frontale	Front	Nez de capot	Vorderseite	Frontal
-	321879450	2	Angolare	Angular	Corniere	Eckig	Angular
-	321889750	2	Braccio	Arm	Bras	Arm	Brazo
-	321892050	1	Parapetto	Shield	Protection	Schutz	Proteccion
			N.A. (1)				
-	322304750	2	Braccio	Arm	Bras	Arm	Brazo

Piattaforma di guida
Drive's platform
Poste de conduite
Fahrerstand
Plataforma de guia

MTB "L" - L 626

27.04

Pedane piattaforma (sinistra) pag.1
Platform footboards
Marche pieds poste de conduite
Plattformtrittbretter
Estribos plataforma

Laverda\27.04.L626mcs.png

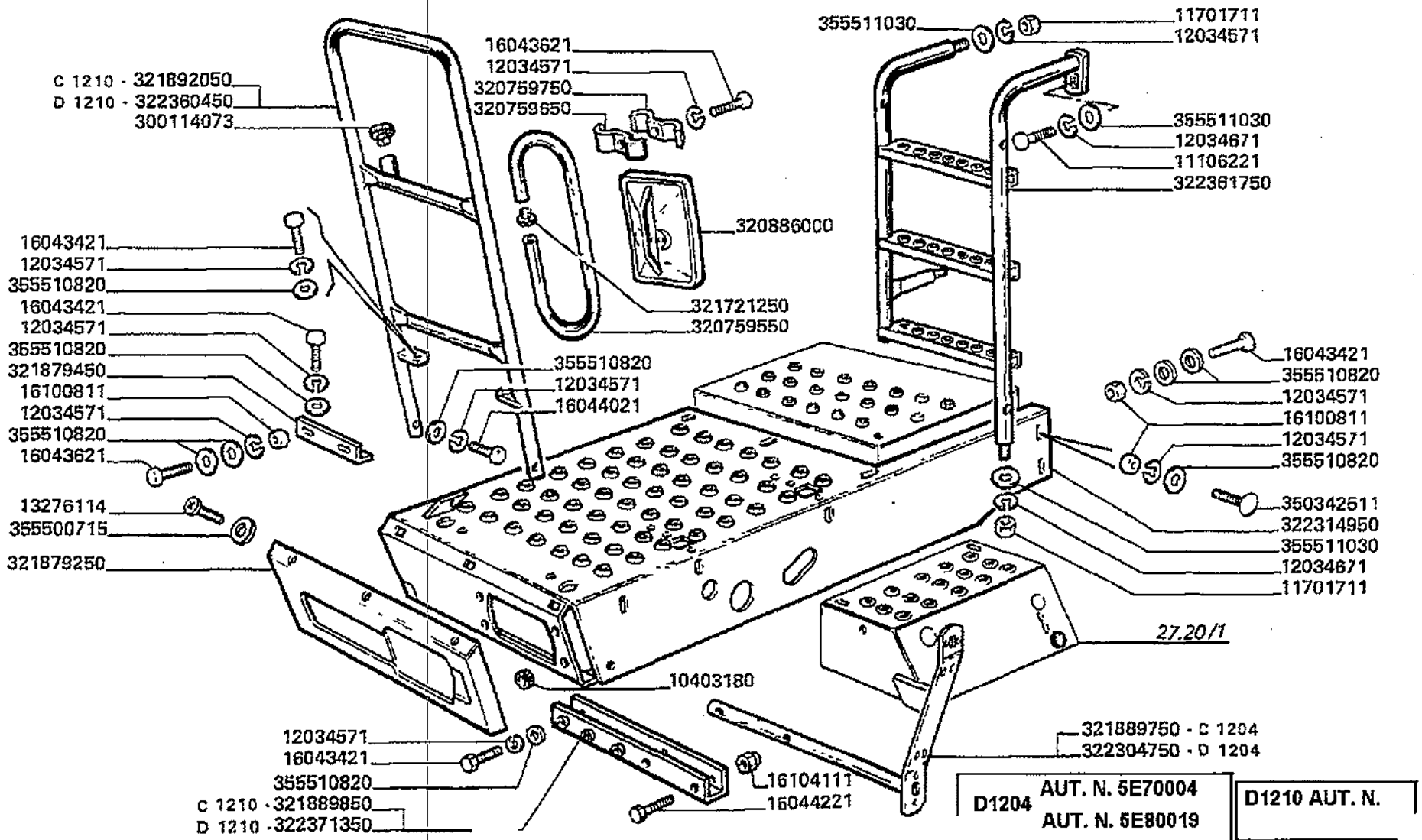

Piattaforma di guida
Drive's platform
Poste de conduite
Fahrerstand
Plataforma de guia

MTB "L" - L 626

27.04

Pedane piattaforma (sinistra) pag.1
Platform footboards
Marche pieds poste de conduite
Plattformtrittbretter
Estribos plataforma

Laverda\27.04.L626mcs.png

			Italiano	Inglese	Francese	Tedesco	Spagnolo
-	322314950	1	Pedana	Floor	Plancher	Fussboden	Piso
-	322360450	1	Protezione	Shield	Protection	Schutz	Proteccion
-	322361750	1	Scala	Ladder	Echelle	Leiter	Escalera
-	322371350	2	Supporto	Support	Support	Lagerung	Dispos.de sosten
-	350342511	8	Vite	Screw	Vis	Schraube	Tornillo
-	355500715	6	Rondella	Washer	Rondelle	Unterlegscheibe	Arandela
-	355500915	2	Rondella	Washer	Rondelle	Unterlegscheibe	Arandela
-	355510820	47	Rondella	Washer	Rondelle	Unterlegscheibe	Arandela
-	355511030	4	Rondella	Washer	Rondelle	Unterlegscheibe	Arandela

Piattaforma di guida Drive's platform Poste de conduite Fahrerstand Plataforma de guia	27.04.0 1	Pedane piattaforma (sinistra) pag.2 Platform footboards Marche pieds poste de conduite Plattformtrittbretter Estribos plataforma
MT8 "L" - L 626		Laverda\27.04p2.L626mcs.png

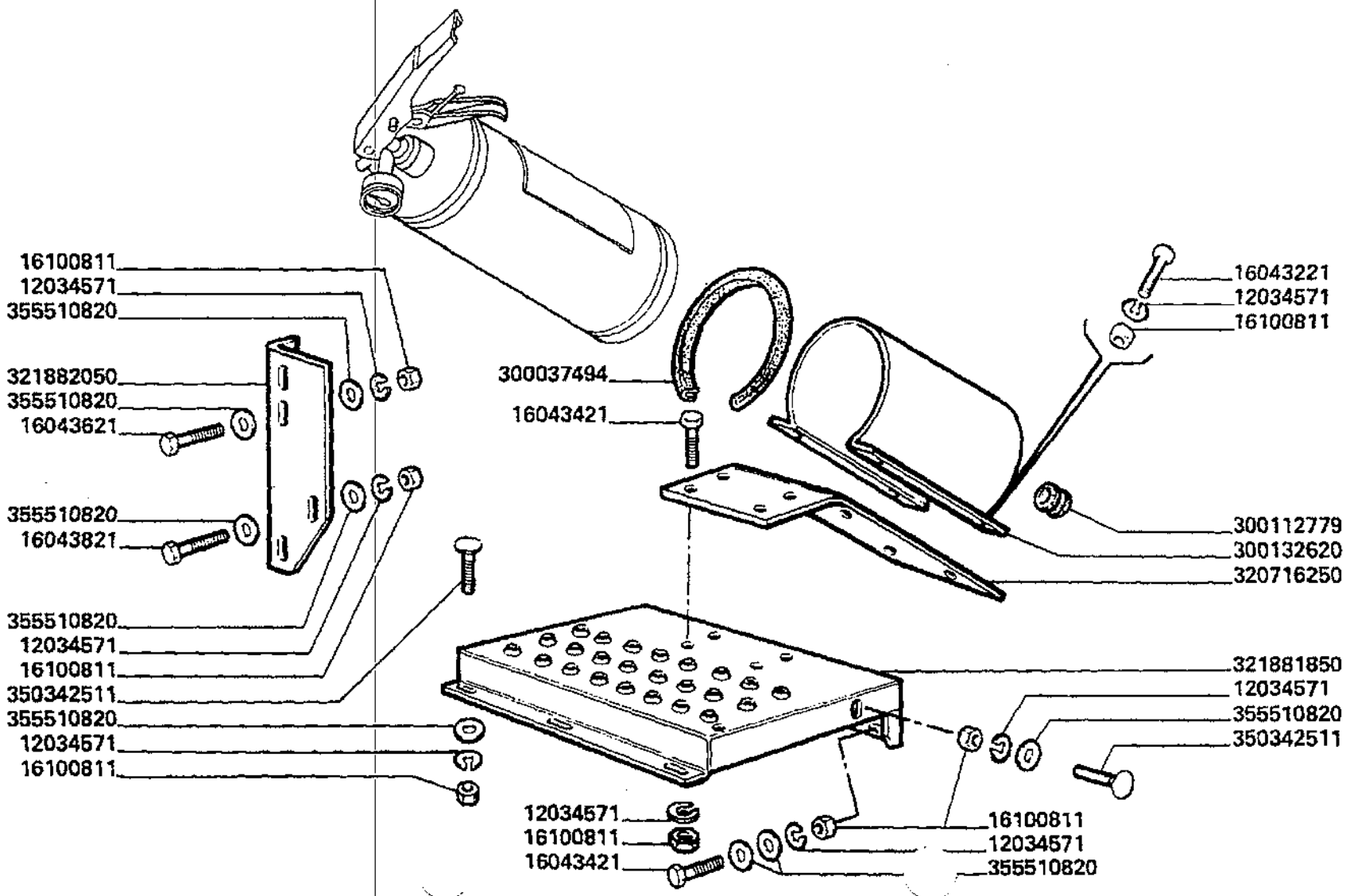

Piattaforma di guida
Drive's platform
Poste de conduite
Fahrerstand
Plataforma de guia

MTB "L" - L 626

27.04.0
1

Pedane piattaforma (sinistra) pag.2
Platform footboards
Marche pieds poste de conduite
Plattformtrittbretter
Estribos plataforma

Laverda\27.04p2.L626mcs.png

			Italiano	Inglese	Francese	Tedesco	Spagnolo
-	12034571	46	Rosetta	Lock washer	Rondelle frein	Federring	Arandela grower
-	16043221	4	Vite	Screw	Vis	Schraube	Tornillo
-	16043421	15	Vite	Screw	Vis	Schraube	Tornillo
-	16043621	13	Vite	Screw	Vis	Schraube	Tornillo
-	16043821	4	Vite	Screw	Vis	Schraube	Tornillo
-	16100811	28	Dado	Nut	Ecrou	Mutter	Tuerca
-	300037494	1	Guarnizione	Gasket	Guarniture	Dichtung	Junta
-	300112779	1	Gommino	Grommet	Passe fil	Gummituelle	Pasacable
-	300132620	1	Supporto	Support	Support	Lagerung	Dispos.de sosten
-	320716250	1	Mensola	Console	Console	Konsole	Consola
-	320759100	1	Specchio	Mirror	Retroviseur	Rueckspiegel	Retrovisor
			003208860000 (1)				
-	321881850	1	Pedana	Floor	Plancher	Fussboden	Piso
-	321882050	1	Supporto	Support	Support	Lagerung	Dispos.de sosten
-	350342511	8	Vite	Screw	Vis	Schraube	Tornillo
-	355500915	2	Rondella	Washer	Rondelle	Unterlegscheibe	Arandela
-	355510820	47	Rondella	Washer	Rondelle	Unterlegscheibe	Arandela

Piattaforma di guida
Drive's platform
Poste de conduite
Fahrerstand
Plataforma de guia

MTB "L" - L 626

27.04.0
2

Pedane piattaforma (destra)
Platform footboards
Marche pieds poste de conduite
Plattformtrittbretter
Estribos plataforma

Laverda\27.04p3.L626mcs.png

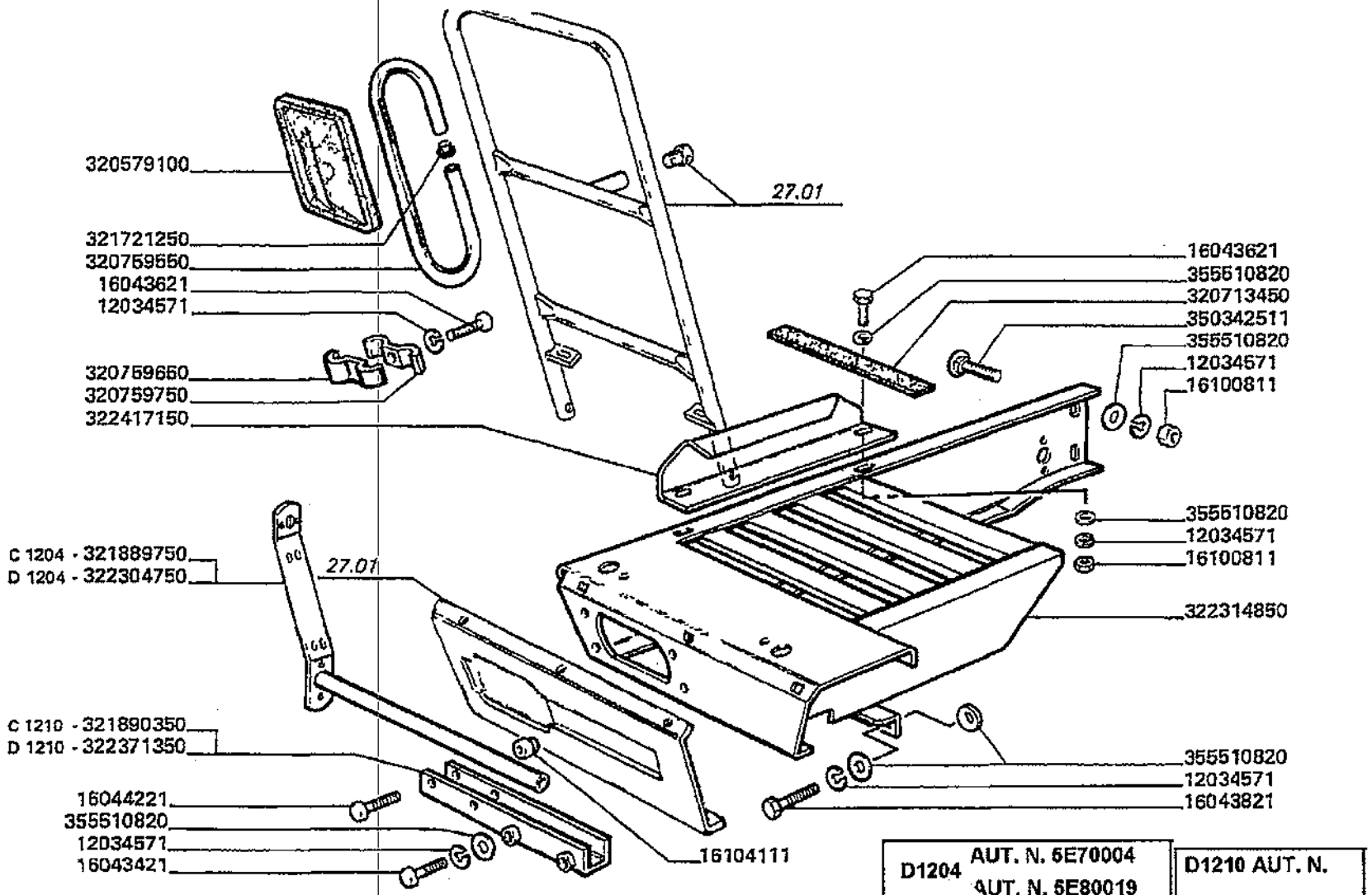

Piattaforma di guida
Drive's platform
Poste de conduite
Fahrerstand
Plataforma de guia

27.04.02

Pedane piattaforma (destra)
Platform footboards
Marche pieds poste de conduite
Plattformtrittbretter
Estribos plataforma

MTB "L" - L 626

Laverda\27.04p3.L626mcs.png

			Italiano	Inglese	Francese	Tedesco	Spagnolo
-	12034571	46	Rosetta	Lock washer	Rondelle frein	Federring	Arandela grower
-	16043421	15	Vite	Screw	Vis	Schraube	Tornillo
-	16043621	13	Vite	Screw	Vis	Schraube	Tornillo
-	16043821	4	Vite	Screw	Vis	Schraube	Tornillo
-	16044221	4	Vite	Screw	Vis	Schraube	Tornillo
-	16100811	28	Dado	Nut	Ecrou	Mutter	Tuerca
-	16104111	4	Dado	Nut	Ecrou	Mutter	Tuerca
-	320713450	4	Antisdrucciolo	Nonskid	Antiderapant	Rutschfest	Antideslizante
-	320759100	1	Specchio	Mirror	Retroviseur	Rueckspiegel	Retrovisor
			● 003208860000 (1)				
-	320759550	2	Braccio	Arm	Bras	Arm	Brazo
-	320759650	4	Briglia	Bridle	Bride	Spannband	Brida
-	320759750	4	Briglia	Bridle	Bride	Spannband	Brida
-	321721250	4	Tappo	Plug	Bouchon	Verschl.stopfen	Tapon
-	321889750	2	Braccio	Arm	Bras	Arm	Brazo
-	321890350	1	Supporto	Support	Support	Lagerung	Dispos.de sosten
			● N.A. (1)				
-	322304750	2	Braccio	Arm	Bras	Arm	Brazo
-	322314850	1	Pedana	Floor	Plancher	Fussboden	Piso
-	322371350	2	Supporto	Support	Support	Lagerung	Dispos.de sosten
-	322417150	1	Protezione	Shield	Protection	Schutz	Proteccion
			● N.A. (1)				
-	350342511	8	Vite	Screw	Vis	Schraube	Tornillo
-	355500915	2	Rondella	Washer	Rondelle	Unterlegscheibe	Arandela
-	355510820	47	Rondella	Washer	Rondelle	Unterlegscheibe	Arandela

Piattaforma di guida
Drive's platform
Poste de conduite
Fahrerstand
Plataforma de guia

MTB "L" - L 626

27.08

Sedile panno con braccioli (isri)
Seat (isri)
Siege (isri)
Fahrersitz (isri)
Asiento (isri)

Laverda\27.08.L626mcs.png

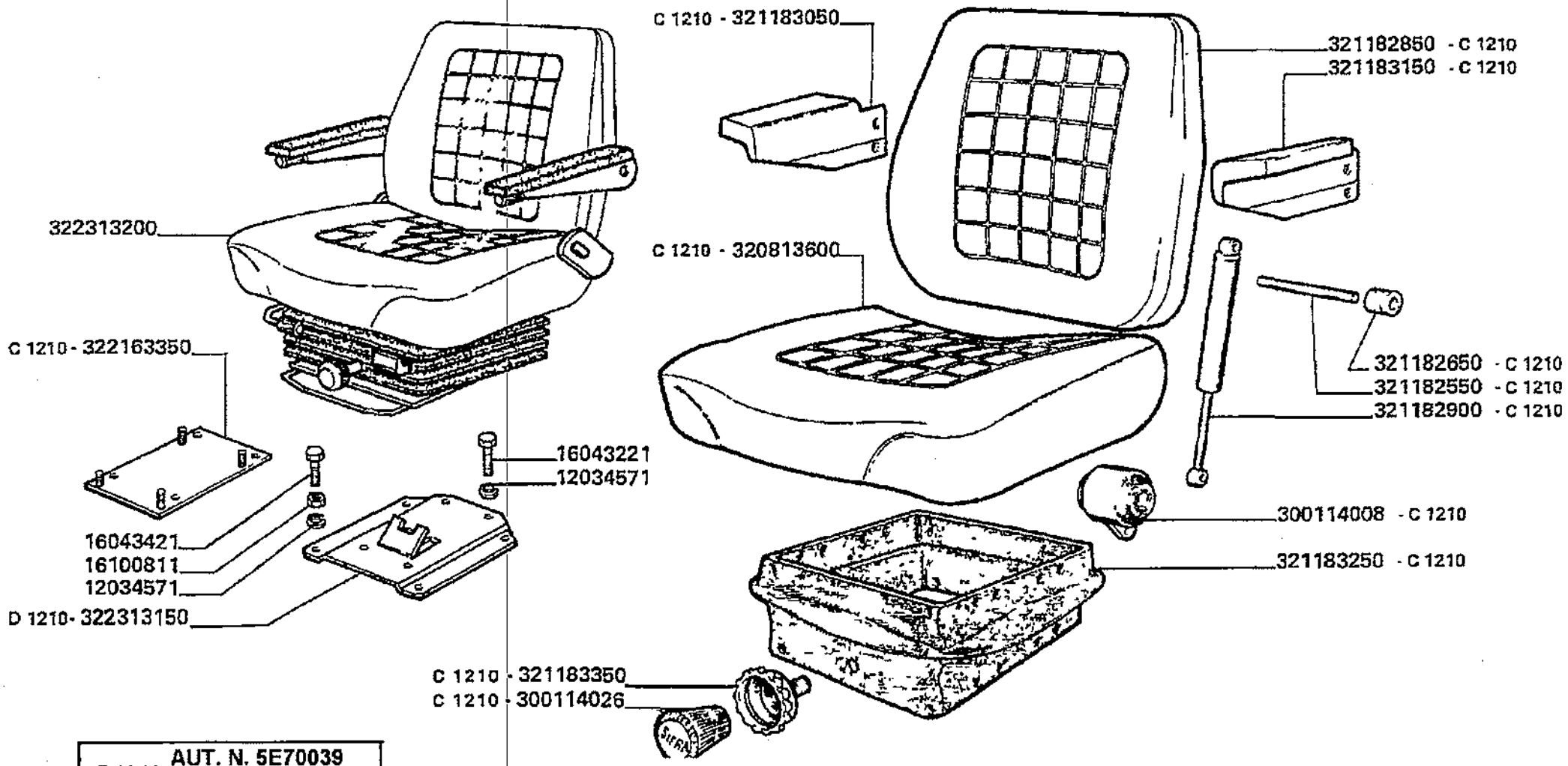

D1210 AUT. N. 5E70039
AUT. N. 5E80019

Piattaforma di guida
Drive's platform
Poste de conduite
Fahrerstand
Plataforma de guia

MTB "L" - L 626

27.08

Sedile panno con braccioli (isri)
Seat (isri)
Siege (isri)
Fahrersitz (isri)
Asiento (isri)

Laverda\27.08.L626mcs.png

			Italiano	Inglese	Francese	Tedesco	Spagnolo
-	12034571	8	Rosetta	Lock washer	Rondelle frein	Federring	Arandela grower
-	16043221	4	Vite	Screw	Vis	Schraube	Tornillo
-	16043421	4	Vite	Screw	Vis	Schraube	Tornillo
-	16100811	4	Dado	Nut	Ecrou	Mutter	Tuerca
-	300114008	1	Silentblock	Silentblock	Silent bloc	Silentblock	Silentblock
-	300114026	1	Impugnatura	Handle grip	Pommeau	Kugelgriff	Perilla
-	320813600	1	Sedile	Seat	Siege	Sitz	Asiento
-	321182550	1	Perno	Pin	Goupille	Bolzen	Pasador
			N.A. (1)				
-	321182650	1	Tassello	Pad	Tampon	Duebel	Taco
-	321182850	1	Schienale	Seat, back	Siege	Rueckenlehne	Respaldo
-	321182900	1	Ammortizzatore	Shock absorber	Amortisseur	Stossdaempfer	Amortiguador
-	321183050	1	Bracciolo	Armrest	Accoudoir	Armlehne	Brazo
			N.A. (1)				
-	321183150	1	Bracciolo	Armrest	Accoudoir	Armlehne	Brazo
-	321183250	1	Soffietto	Bellows	Soufflet	Griffueberzug re	Fuelle
			N.A. (1)				
-	321183350	1	Volantino	Handwheel	Tract	Handrad	Volante pequeno
			N.A. (1)				
-	322163350	1	Piastra	Plate	Plaque	Platte	Plato
-	322313150	1	Piastra supporto	Plate	Support	Platte	Placa
-	322313200	1	Sedile	Seat	Siege	Sitz	Asiento

Piattaforma di guida
Drive's platform
Poste de conduite
Fahrerstand
Plataforma de guia

MTB "L" - L 626

27.13

Installazione cabina pag.1
Cab installation
Installation cabine
Kabine installation
Instalacion cabina

Laverda\27.13.L626mcs.png

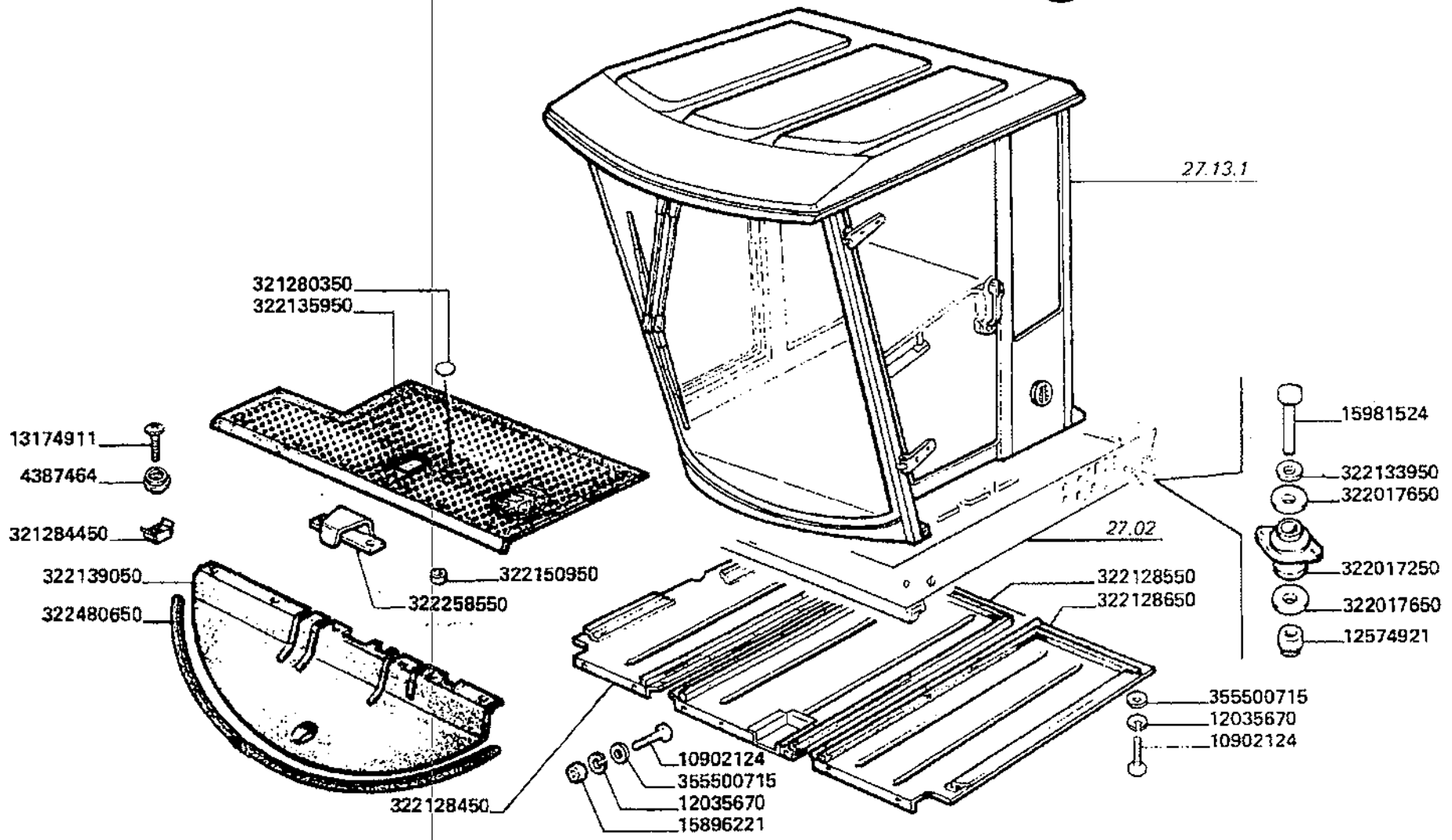

Piattaforma di guida
Drive's platform
Poste de conduite
Fahrerstand
Plataforma de guia

MTB "L" - L 626

27.13

Installazione cabina pag.1
Cab installation
Installation cabine
Kabine installation
Instalacion cabina

Laverda\27.13.L626mcs.png

			Italiano	Inglese	Francese	Tedesco	Spagnolo
-	10902124	23	Vite	Screw	Vis	Schraube	Tornillo
-	12035670	31	Rosetta	Lock washer	Rondelle frein	Federring	Arandela grower
			000120356710 (31)				
-	12574921	4	Dado	Nut	Ecrou	Mutter	Tuerca
-	13274911	6	Vite	Screw	Vis	Schraube	Tornillo
-	15896221	15	Dado	Nut	Ecrou	Mutter	Tuerca
-	15981524	4	Vite	Screw	Vis	Schraube	Tornillo
			000159815310 (4)				
-	16100824	4	Dado	Nut	Ecrou	Mutter	Tuerca
-	321280350	1	Targhetta	Plaque, data	Plaquette identification	Schild	Placa indicadora
			003225112500 (1)				
-	321284450	6	Dado	Nut	Ecrou	Mutter	Tuerca
-	322017250	4	Silentblock	Silentblock	Silent bloc	Silentblock	Silentblock
-	322017550	4	Rondella	Washer	Rondelle	Unterlegscheibe	Arandela
-	322017650	4	Rondella	Washer	Rondelle	Unterlegscheibe	Arandela
-	322128450	1	Chiusura	Panel	Couvercle	Deckel	Cubierta
-	322128550	1	Chiusura	Panel	Couvercle	Deckel	Cubierta
-	322128650	1	Chiusura	Panel	Couvercle	Deckel	Cubierta
-	322133950	4	Rondella	Washer	Rondelle	Unterlegscheibe	Arandela
-	322135950	1	Tappeto cabina	Carpet	Tapis de cabine	Teppich	Alfombra
-	322139050	1	Tappeto	Matting	Tresse	Bodenmatte	Estera
-	322150950	6	Boccola	Bush	Bague	Buchse	Casquillo
-	322258550	1	Piastrina	Plate	Plaquette	Plaettchen	Plaquita
-	322480650	1	Profilo	Profile	Profile	Profil	Perfil
-	355500715	26	Rondella	Washer	Rondelle	Unterlegscheibe	Arandela

Piattaforma di guida
Drive's platform
Poste de conduite
Fahrerstand
Plataforma de guia

MTB "L" - L 626

27.13

Installazione cabina pag.1
Cab installation
Installation cabine
Kabine installation
Instalacion cabina

Laverda\27.13.L626mcs.png

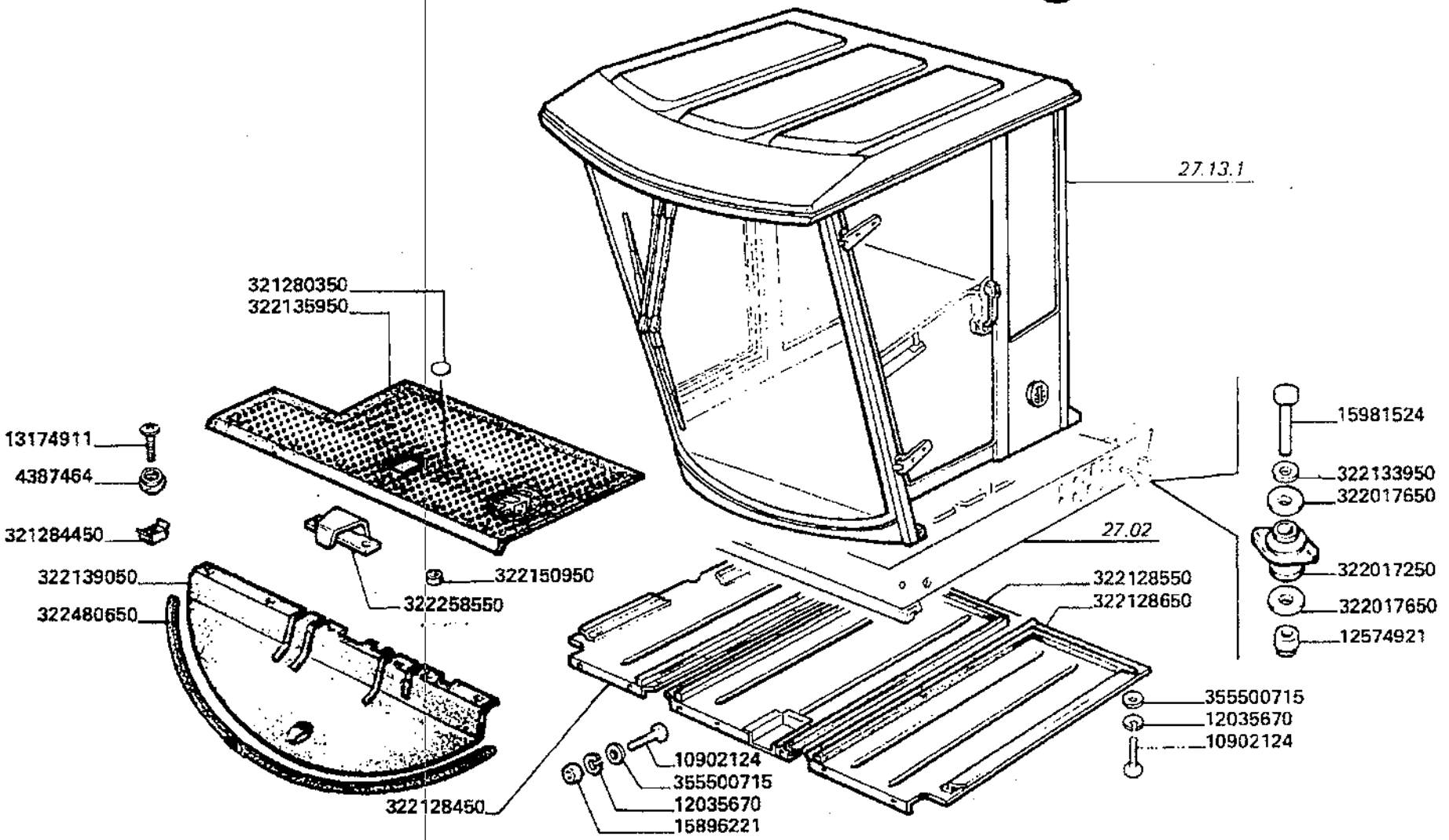

Piattaforma di guida
Drive's platform
Poste de conduite
Fahrerstand
Plataforma de guia

MTB "L" - L 626

27.13

Installazione cabina pag.1
Cab installation
Installation cabine
Kabine installation
Instalacion cabina

Laverda\27.13.L626mcs.png

			Italiano	Inglese	Francese	Tedesco	Spagnolo
-	4387464	6	Rondella	Washer	Rondelle	Unterlegscheibe	Arandela
			N.A. (6)				

Piattaforma di guida
Drive's platform
Poste de conduite
Fahrerstand
Plataforma de guia

MTB "L" - L 626

27.13.0
1

Installazione cabina pag.2
Cab installation
Installation cabine
Kabine installation
Instalacion cabina

Laverda\27.13p2.L626mcs.png

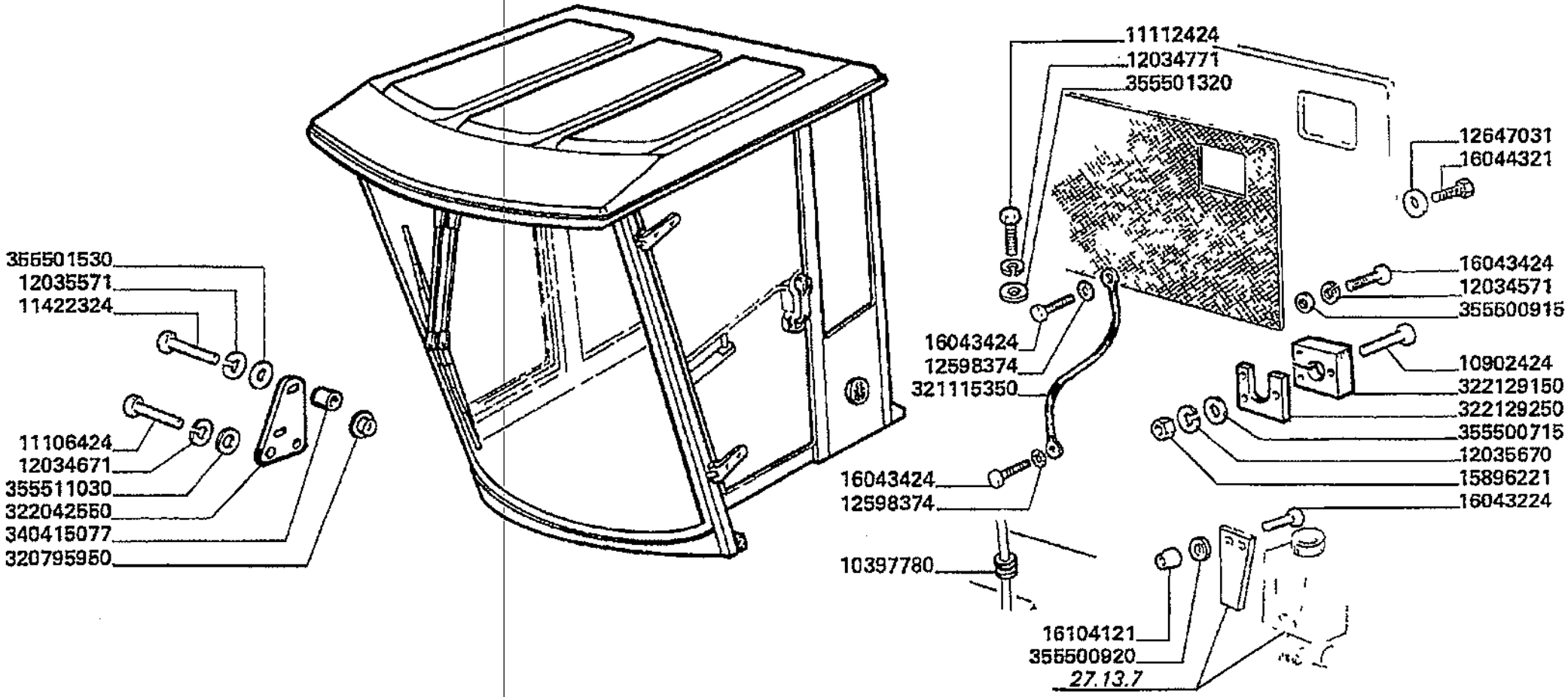

Piattaforma di guida
Drive's platform
Poste de conduite
Fahrerstand
Plataforma de guia

MTB "L" - L 626

27.13.0
1

Installazione cabina pag.2
Cab installation
Installation cabine
Kabine installation
Instalacion cabina

Laverda\27.13p2.L626mcs.png

			Italiano	Inglese	Francese	Tedesco	Spagnolo
-	10397780	1	Anello	Ring	Anneau	Ring	Aro
-	10902424	8	Vite	Screw	Vis	Schraube	Tornillo
			000109024240 (8)				
-	11106424	5	Vite	Screw	Vis	Schraube	Tornillo
-	11112424	2	Vite	Screw	Vis	Schraube	Tornillo
-	11422324	2	Vite	Screw	Vis	Schraube	Tornillo
-	12034571	22	Rosetta	Lock washer	Rondelle frein	Federring	Arandela grower
-	12034671	4	Rosetta	Lock washer	Rondelle frein	Federring	Arandela grower
-	12034771	2	Rosetta	Lock washer	Rondelle frein	Federring	Arandela grower
-	12035571	2	Rosetta	Lock washer	Rondelle frein	Federring	Arandela grower
-	12035670	31	Rosetta	Lock washer	Rondelle frein	Federring	Arandela grower
			000120356710 (31)				
-	12598374	2	Rosetta	Lock washer	Rondelle frein	Federring	Arandela grower
-	12647031	4	Rosetta	Lock washer	Rondelle frein	Federring	Arandela grower
			N.A. (4)				
-	13274911	6	Vite	Screw	Vis	Schraube	Tornillo
-	15896221	15	Dado	Nut	Ecrou	Mutter	Tuerca
-	16043224	15	Vite	Screw	Vis	Schraube	Tornillo
-	16043424	10	Vite	Screw	Vis	Schraube	Tornillo
-	16044321	4	Vite	Screw	Vis	Schraube	Tornillo
-	16100824	4	Dado	Nut	Ecrou	Mutter	Tuerca
-	16104121	2	Dado	Nut	Ecrou	Mutter	Tuerca
-	320795950	4	Tappo	Plug	Bouchon	Verschl.stopfen	Tapon
-	321115350	1	Cavo massa	Earth wire	Cable de masse	Kabel	Cable
-	322017550	4	Rondella	Washer	Rondelle	Unterlegscheibe	Arandela
-	322042550	2	Staffa	Stirrup	Etrier	Buegel	Estribo

Piattaforma di guida
Drive's platform
Poste de conduite
Fahrerstand
Plataforma de guia

MTB "L" - L 626

27.13.0
1

Installazione cabina pag.2
Cab installation
Installation cabine
Kabine installation
Instalacion cabina

Laverda\27.13p2.L626mcs.png

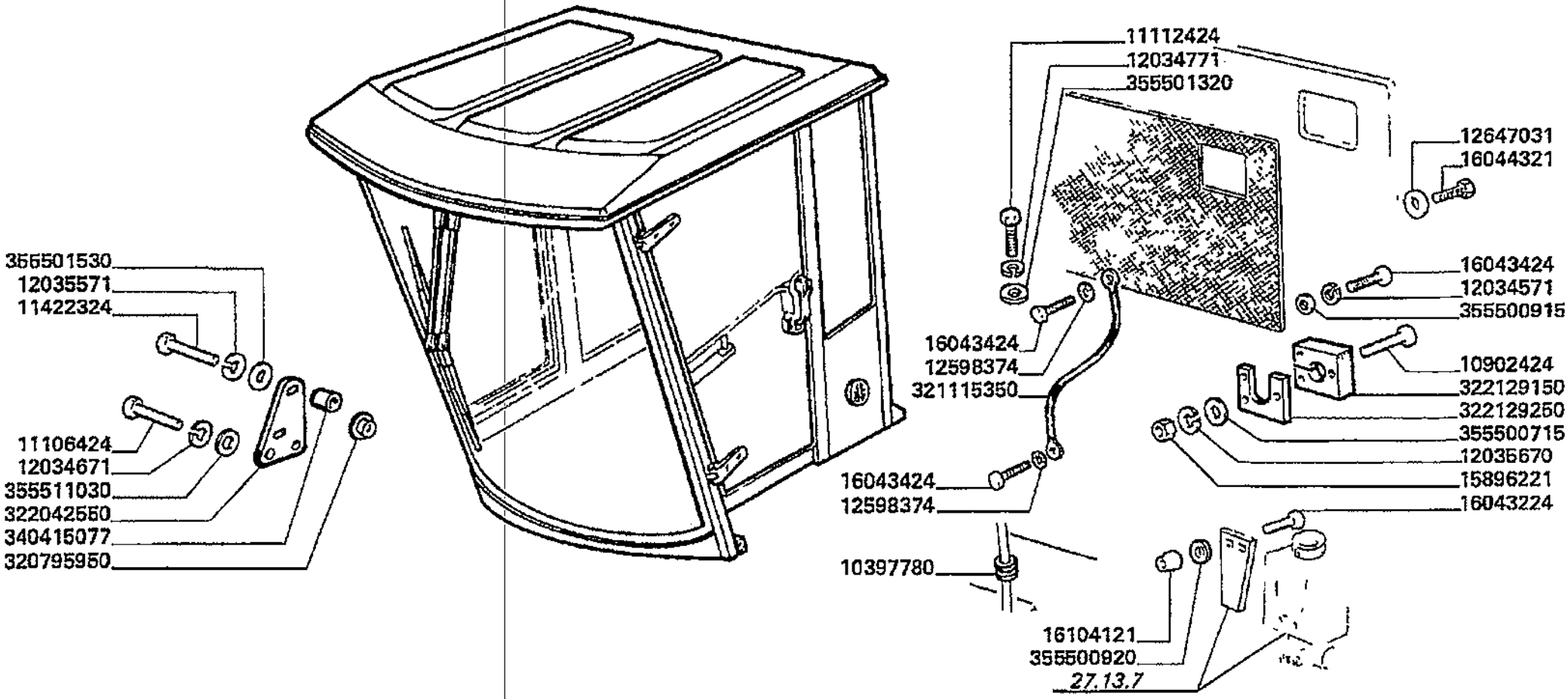

Piattaforma di guida
Drive's platform
Poste de conduite
Fahrerstand
Plataforma de guia

MTB "L" - L 626

27.13.0
1

Installazione cabina pag.2
Cab installation
Installation cabine
Kabine installation
Instalacion cabina

Laverda\27.13p2.L626mcs.png

			Italiano	Inglese	Francese	Tedesco	Spagnolo
-	322129150	1	Guarnizione	Gasket	Guarniture	Dichtung	Junta
-	322129250	1	Flangia	Flange	Flasque	Flansch	Pletina
-	340415077	2	Boccola	Bush	Bague	Buchse	Casquillo
			N.A. (2)				
-	355500715	26	Rondella	Washer	Rondelle	Unterlegscheibe	Arandela
-	355500915	3	Rondella	Washer	Rondelle	Unterlegscheibe	Arandela
-	355500920	3	Rondella	Washer	Rondelle	Unterlegscheibe	Arandela
-	355501320	2	Rondella	Washer	Rondelle	Unterlegscheibe	Arandela
-	355501530	2	Rondella	Washer	Rondelle	Unterlegscheibe	Arandela
-	355511030	4	Rondella	Washer	Rondelle	Unterlegscheibe	Arandela

Piattaforma di guida
Drive's platform
Poste de conduite
Fahrerstand
Plataforma de guia

MTB "L" - L 626

27.13.0
2

Installazione cabina pag.3
Cab installation
Installation cabine
Kabine installation
Instalacion cabina

Laverda\27.13p3.L626mcs.png

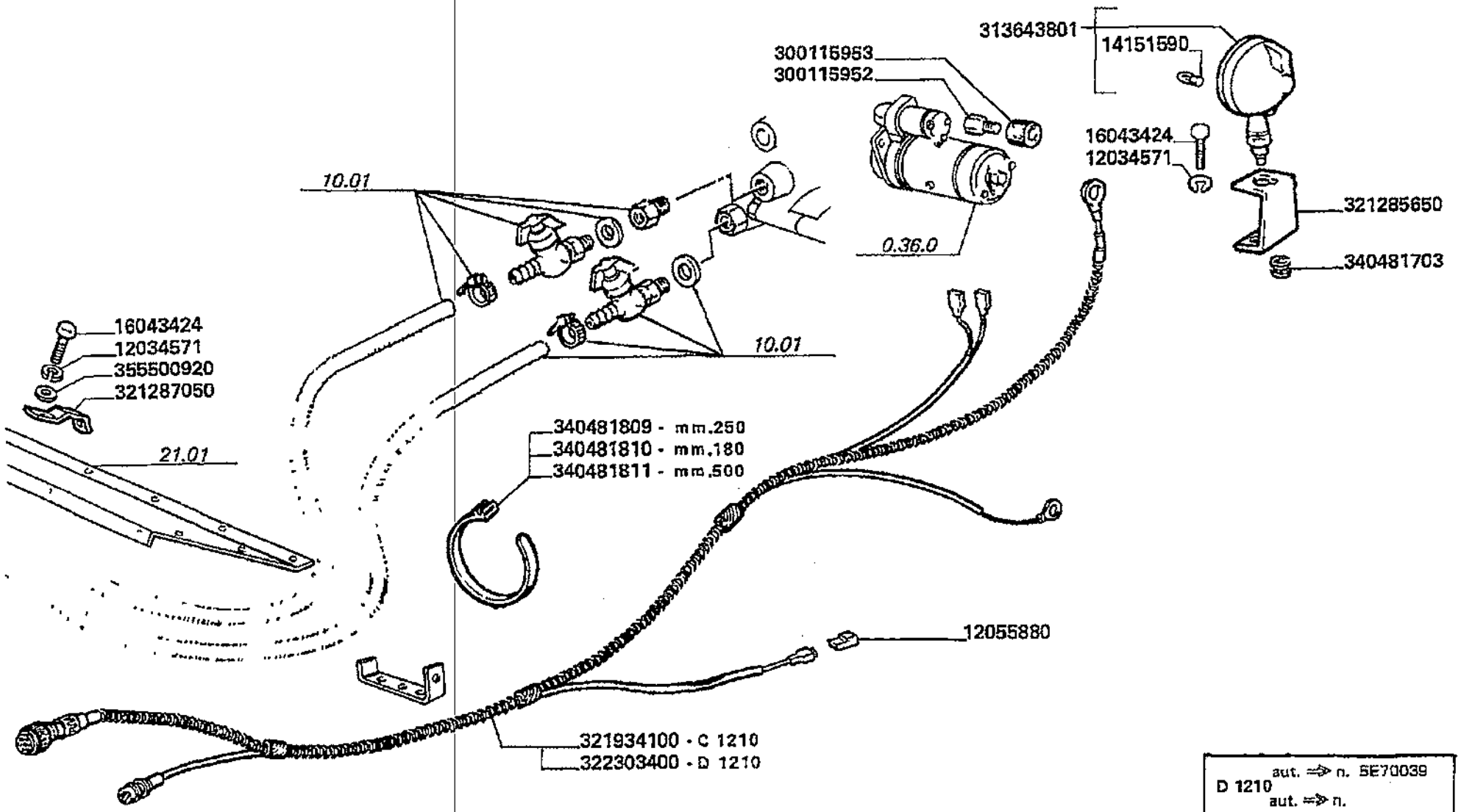

D 1210 aut. => n. 5E70039
aut. => n.

Piattaforma di guida
Drive's platform
Poste de conduite
Fahrerstand
Plataforma de guia

27.13.02

Installazione cabina pag.3
Cab installation
Installation cabine
Kabine installation
Instalacion cabina

MTB "L" - L 626

Laverda\27.13p3.L626mcs.png

			Italiano	Inglese	Francese	Tedesco	Spagnolo
-	12034571	22	Rosetta	Lock washer	Rondelle frein	Federring	Arandela grower
-	12055880	1	Blocchetto	Block	Bloc	Platte	Bloque
			● N.A. (1)				
-	13274911	6	Vite	Screw	Vis	Schraube	Tornillo
-	14151590	1	Lampeggiante	Light	Clignotant	Blinklicht	Destello
-	16043424	10	Vite	Screw	Vis	Schraube	Tornillo
-	16100824	4	Dado	Nut	Ecrou	Mutter	Tuerca
-	300115952	1	Raccordo	Union	Raccord	Verschraubung	Racor
-	300115953	1	Protezione	Shield	Protection	Schutz	Proteccion
-	313643801	1	Faro	Light	Feu	Leuchte	Alumbrado
-	321285650	1	Supporto faro	Bracket plowlamp	Support phare	Halter-arb.sch.w	Portalampara
-	321287050	1	Squadretta	Bracket, supporting	Equerre	Schalter,autom.ausloesen	Pieza de apoyo
-	321934100	1	Cavo elettrico	Wire/cable	Faisceau electrique	Draht	Hilo
-	322017550	4	Rondella	Washer	Rondelle	Unterlegscheibe	Arandela
-	322303400	1	Cavo elettrico	Wire/cable	Faisceau electrique	Draht	Hilo
-	340481703	1	Passacavo	Grommet	Passe fil	Drehdurchfuehrung	Cabeza de articulaci
-	340481809	15	Fascetta	Clamp	Collier	Halteschelle	Abrazadera
-	340481810	10	Fascetta	Clamp	Collier	Halteschelle	Abrazadera
-	340481811	3	Fascetta	Clamp	Collier	Halteschelle	Abrazadera
-	355500920	3	Rondella	Washer	Rondelle	Unterlegscheibe	Arandela

Piattaforma di guida
Drive's platform
Poste de conduite
Fahrerstand
Plataforma de guia

MTB "L" - L 626

27.13.0
3

Installazione cabina condizionata (radiatore)
Cab installation (conditioned)
Installation cabine (climditioned)
Kabine installation (klimaanlage)
Instalacion cabina (acondicionada)

Laverda\27.13p4.L626mcs.png

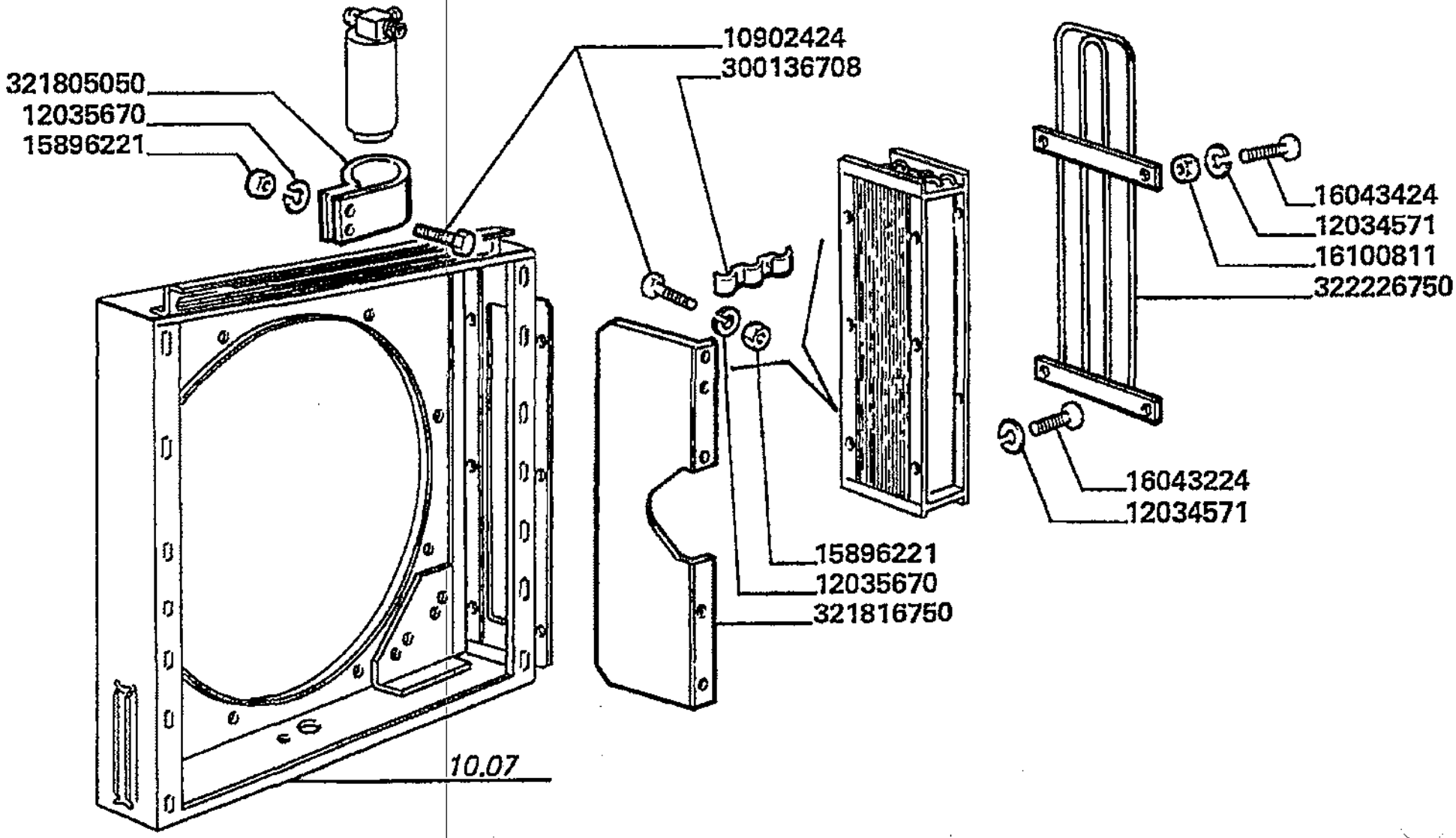

Piattaforma di guida
Drive's platform
Poste de conduite
Fahrerstand
Plataforma de guia

27.13.03

Installazione cabina condizionata (radiatore)
Cab installation (conditioned)
Installation cabine (climditioned)
Kabine installation (klimaanlage)
Instalacion cabina (acondicionada)

MTB "L" - L 626

Laverda\27.13p4.L626mcs.png

			Italiano	Inglese	Francese	Tedesco	Spagnolo
-	10902424	8	Vite	Screw	Vis	Schraube	Tornillo
			000109024240 (8)				
-	12034571	22	Rosetta	Lock washer	Rondelle frein	Federring	Arandela grower
-	12035670	31	Rosetta	Lock washer	Rondelle frein	Federring	Arandela grower
			000120356710 (31)				
-	13274911	6	Vite	Screw	Vis	Schraube	Tornillo
-	15896221	15	Dado	Nut	Ecrou	Mutter	Tuerca
-	16043224	15	Vite	Screw	Vis	Schraube	Tornillo
-	16043424	10	Vite	Screw	Vis	Schraube	Tornillo
-	16100824	4	Dado	Nut	Ecrou	Mutter	Tuerca
-	300136708	1	Briglia	Bridle	Bride	Spannband	Brida
-	321805050	1	Supporto filtro	Support	Support filtre	Traeger	Soporte
-	321816750	1	Deviatore	Shunter	Deviateur	Schalter	Rele de desviacion
			N.A. (1)				
-	322017550	4	Rondella	Washer	Rondelle	Unterlegscheibe	Arandela
-	322226750	1	Protezione	Shield	Protection	Schutz	Proteccion

Piattaforma di guida
Drive's platform
Poste de conduite
Fahrerstand
Plataforma de guia

MTB "L" - L 626

27.13.0
4

Installazione cabina ventilata (radiatore)
Cab installation (ventilated)
Installation cabine (ventilee)
Kabine installation (ventiliert)
Instalacion cabina (ventilada)

Laverda\27.13p5.L626mcs.png

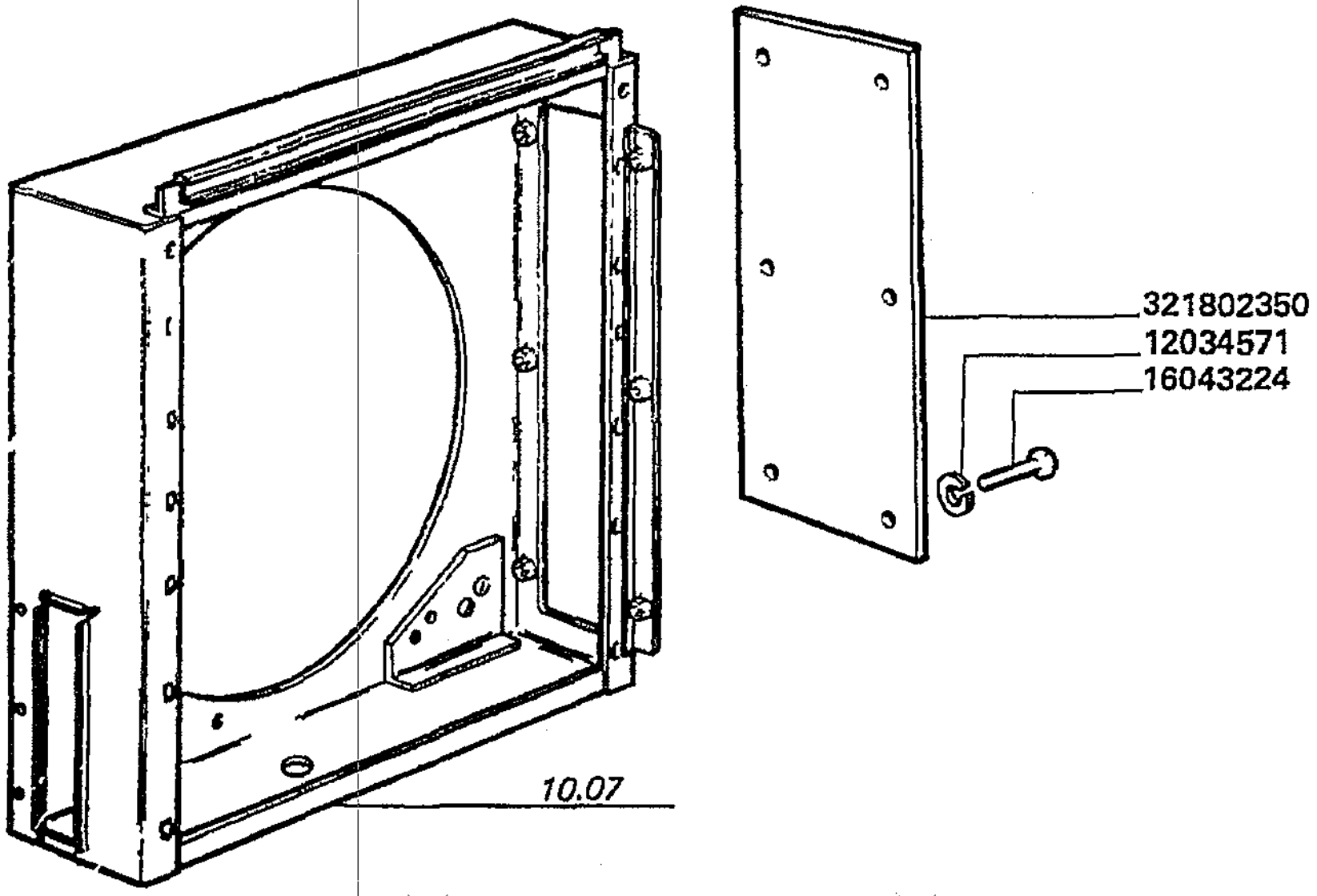

Piattaforma di guida
Drive's platform
Poste de conduite
Fahrerstand
Plataforma de guia

MTB "L" - L 626

27.13.04

Installazione cabina ventilata (radiatore)
Cab installation (ventilated)
Installation cabine (ventilee)
Kabine installation (ventiliert)
Instalacion cabina (ventilada)

Laverda\27.13p5.L626mcs.png

			Italiano	Inglese	Francese	Tedesco	Spagnolo
-	12034571	22	Rosetta	Lock washer	Rondelle frein	Federring	Arandela grower
-	13274911	6	Vite	Screw	Vis	Schraube	Tornillo
-	16043224	15	Vite	Screw	Vis	Schraube	Tornillo
-	16100824	4	Dado	Nut	Ecrou	Mutter	Tuerca
-	321802350	1	Chiusura	Panel	Couvercle	Deckel	Cubierta
-	322017550	4	Rondella	Washer	Rondelle	Unterlegscheibe	Arandela

Piattaforma di guida
Drive's platform
Poste de conduite
Fahrerstand
Plataforma de guia

MT8 "L" - L 626

27.13.0
5

Cabina - cabina condizionata
Cab - climatized cab
Cabine - cabine climatizee
Kabine - mit klimaniage
Cabina - con acondicionador

Laverda\27.13.1.L626mcs.png

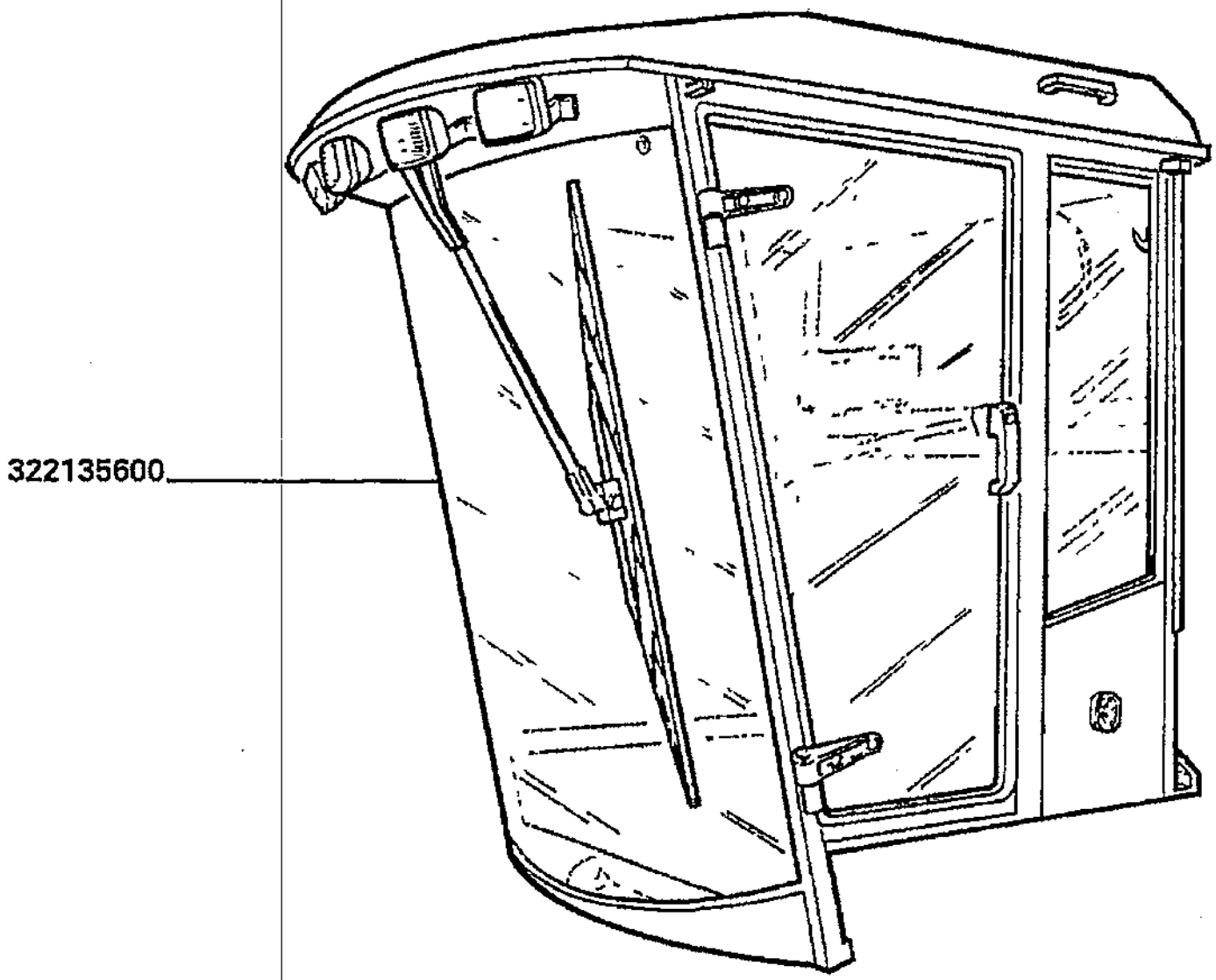

Piattaforma di guida
Drive's platform
Poste de conduite
Fahrerstand
Plataforma de guia

MTB "L" - L 626

27.13.05

Cabina - cabina condizionata
Cab - climatized cab
Cabine - cabine climatizee
Kabine - mit klimanlage
Cabina - con acondicionador

Laverda\27.13.1.L626mcs.png

			Italiano	Inglese	Francese	Tedesco	Spagnolo
-	322135600	1	Cabina	Cab	Cabine	Kabine	Cabina
			● N.A. (1)				

Piattaforma di guida
Drive's platform
Poste de conduite
Fahrerstand
Plataforma de guia

MTB "L" - L 626

27.13.0
6

Cabina - telaio
Cab - framing
Cabine - structure
Kabine-- rahmenwerk
Cabina bastidor

Laverda\27.13.2.L626mcs.png

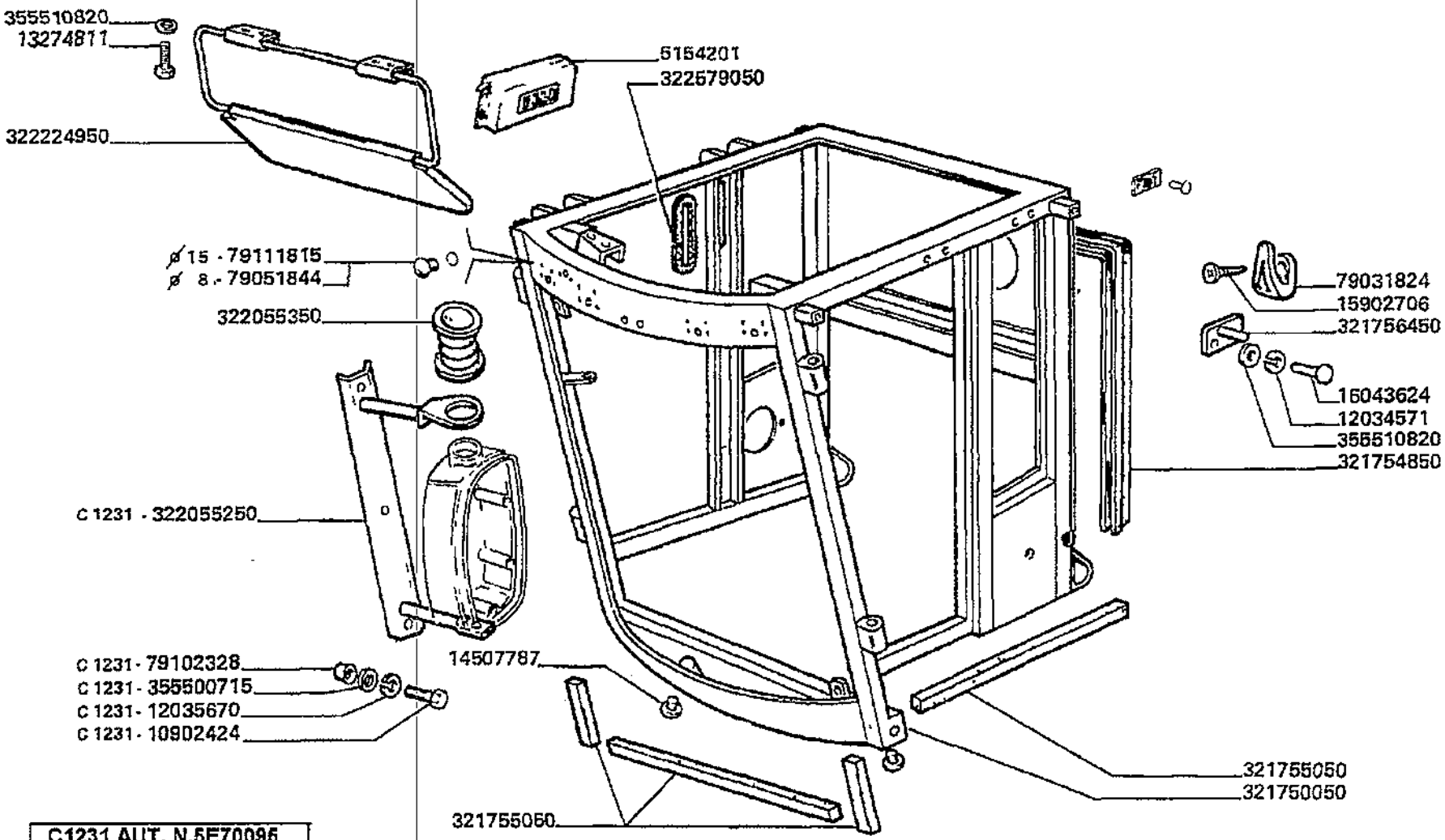

C1231 AUT. N.5E70095
AUT. N.5E80064

Piattaforma di guida
Drive's platform
Poste de conduite
Fahrerstand
Plataforma de guia

27.13.06

Cabina - telaio
Cab - framing
Cabine - structure
Kabine - rahmenwerk
Cabina bastidor

MTB *L* - L 626

Laverda\27.13.2.L626mcs.png

			Italiano	Inglese	Francese	Tedesco	Spagnolo
-	10902424	1	Vite	Screw	Vis	Schraube	Tornillo
			000109024240 (1)				
-	12034571	2	Rosetta	Lock washer	Rondelle frein	Federring	Arandela grower
-	12035670	1	Rosetta	Lock washer	Rondelle frein	Federring	Arandela grower
			000120356710 (1)				
-	13274811	4	Vite	Screw	Vis	Schraube	Tornillo
-	13313011	8	Vite	Screw	Vis	Schraube	Tornillo
-	14496531	2	Rosetta	Lock washer	Rondelle frein	Federring	Arandela grower
-	14507787	3	Tappo	Plug	Bouchon	Verschl.stopfen	Tapon
-	15902706	2	Vite	Screw	Vis	Schraube	Tornillo
			N.A. (2)				
-	16043624	2	Vite	Screw	Vis	Schraube	Tornillo
-	321750050	1	Telaio	Frame	Bati	Rahmen	Bastidor
-	321754850	1	Guarnizione	Gasket	Guarniture	Dichtung	Junta
			N.A. (1)				
-	321755050	0	Guarnizione	Gasket	Guarniture	Dichtung	Junta
-	321756450	1	Perno	Pin	Goupille	Bolzen	Pasador
			N.A. (1)				
-	322055250	1	Supporto	Support	Support	Lagerung	Dispos.de sosten
-	322055350	1	Soffietto	Bellows	Soufflet	Griffueberzug re	Fuelle
-	322224950	1	Parasole	Visor	Visiere	Sonnenblende	Visera
-	322579050	1	Guarnizione	Gasket	Guarniture	Dichtung	Junta
			N.A. (1)				
-	355500715	4	Rondella	Washer	Rondelle	Unterlegscheibe	Arandela
-	355510620	4	Rondella	Washer	Rondelle	Unterlegscheibe	Arandela
			003555106150 (4)				
-	355510820	2	Rondella	Washer	Rondelle	Unterlegscheibe	Arandela

Piattaforma di guida
Drive's platform
Poste de conduite
Fahrerstand
Plataforma de guia

MTB "L" - L 626

27.13.0
6

Cabina - telaio
Cab - framing
Cabine - structure
Kabine - rahmenwerk
Cabina bastidor

Laverda\27.13.2.L626mcs.png

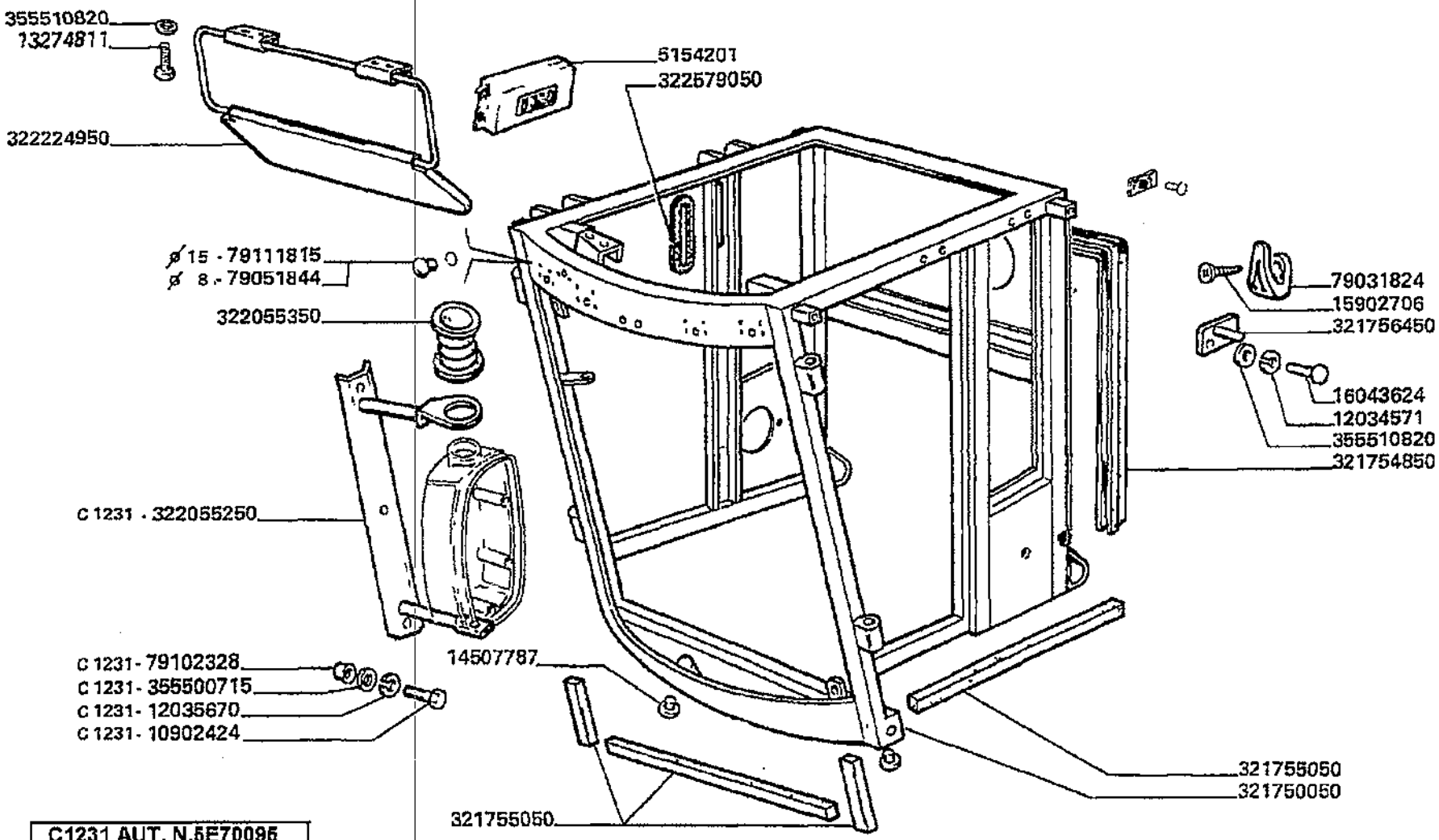

C1231 AUT. N.5E70095
AUT. N.5E80064

Piattaforma di guida
Drive's platform
Poste de conduite
Fahrerstand
Plataforma de guia

27.13.06

Cabina - telaio
Cab - framing
Cabine - structure
Kabine - rahmenwerk
Cabina bastidor

MTB "L" - L 626

Laverda\27.13.2.L626mcs.png

			Italiano	Inglese	Francese	Tedesco	Spagnolo
-	5154201	1	Orologio	Clock	Montre	Uhr	Reloj
			N.A. (1)				
-	79031824	1	Appendiabiti	Clothes stand	Porte-manteau	Griff	Manecilla
			N.A. (1)				
-	79051844	2	Tappo	Plug	Bouchon	Verschl.stopfen	Tapon
			N.A. (2)				
-	79102328	1	Inserto	Insert	Douille	Einsatzstueck	Insercion
			N.A. (1)				
-	79111815	1	Tappo	Plug	Bouchon	Verschl.stopfen	Tapon
			N.A. (1)				

Piattaforma di guida
Drive's platform
Poste de conduite
Fahrerstand
Plataforma de guia

MTB "L" - L 626

27.13.0
7

Cabina - protezione tubazioni
Cab - lines guards
Cabine - protections canalisations
Kabine - leitungen schutz
Cabine - protecciones tuberias

Laverda\27.13.2p2.L626mcs.png

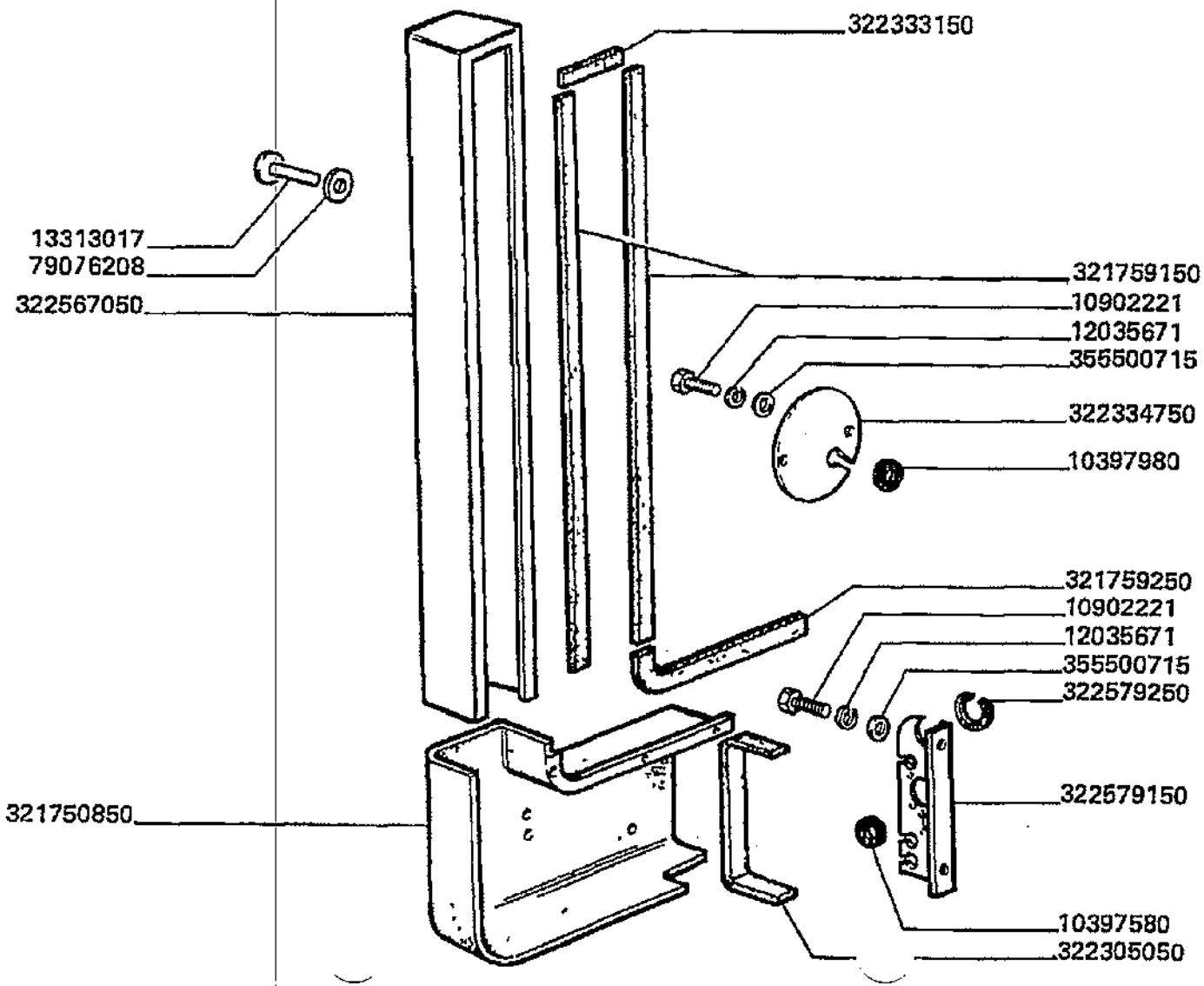

Piattaforma di guida
Drive's platform
Poste de conduite
Fahrerstand
Plataforma de guia

MTB "L" - L 626

27.13.07

Cabina - protezione tubazioni
Cab - lines guards
Cabine - protections canalisations
Kabine - leitungen schutz
Cabine - protecciones tuberias

Laverda\27.13.2p2.L626mcs.png

			Italiano	Inglese	Francese	Tedesco	Spagnolo
-	10397580	3	Anello	Ring	Anneau	Ring	Aro
-	10397980	1	Anello	Ring	Anneau	Ring	Aro
-	10902221	4	Vite	Screw	Vis	Schraube	Tornillo
-	12035671	4	Rosetta	Lock washer	Rondelle frein	Federring	Arandela grower
-	13313011	8	Vite	Screw	Vis	Schraube	Tornillo
-	14496531	2	Rosetta	Lock washer	Rondelle frein	Federring	Arandela grower
-	321750850	1	Carenatura	Cover	Carenage	Schutz	Proteccion
-	321759150	2	Guarnizione	Gasket	Guarniture	Dichtung	Junta
-	321759250	1	Guarnizione	Gasket	Guarniture	Dichtung	Junta
-	322305050	1	Guarnizione	Gasket	Guarniture	Dichtung	Junta
-	322333150	1	Guarnizione	Gasket	Guarniture	Dichtung	Junta
-	322334750	1	Chiusura	Panel	Couvercle	Deckel	Cubierta
			N.A. (1)				
-	322567050	1	Protezione	Guard	Garde	Schutzvorr	Defensa
-	322579150	1	Staffa	Stirrup	Etrier	Buegel	Estribo
			N.A. (1)				
-	322579250	1	Guarnizione	Gasket	Guarniture	Dichtung	Junta
			N.A. (1)				
-	355500715	4	Rondella	Washer	Rondelle	Unterlegscheibe	Arandela
-	355510620	4	Rondella	Washer	Rondelle	Unterlegscheibe	Arandela
			003555106150 (4)				
-	79076208	8	Rosetta	Lock washer	Rondelle frein	Federring	Arandela grower

Piattaforma di guida Drive's platform Poste de conduite Fahrerstand Plataforma de guia	27.13.0 8	Cabina - porta sinistra Cab - door, left Cabine - porte gauche Kabine - tueren links Cabina - puerta izquierda
MTB "L" - L 626		Laverda\27.13.3.L626mcs.png

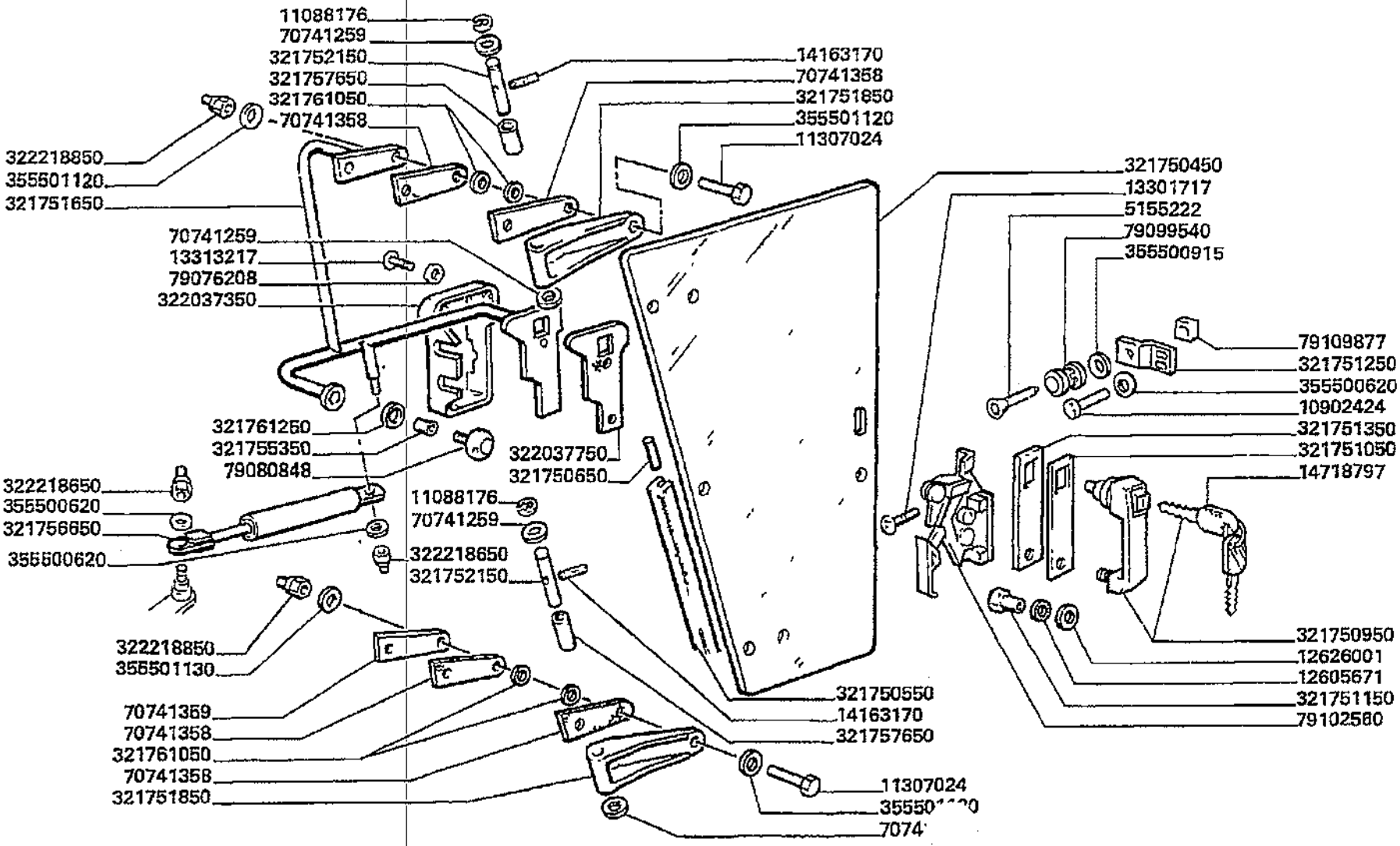

Piattaforma di guida
Drive's platform
Poste de conduite
Fahrerstand
Plataforma de guia

MT8 "L" - L 626

27.13.0
8

Cabina - porta sinistra
Cab - door, left
Cabine - porte gauche
Kabine - tueren links
Cabina - puerta izquierda

Laverda\27.13.3.L626mcs.png

			Italiano	Inglese	Francese	Tedesco	Spagnolo
-	10902424	2	Vite	Screw	Vis	Schraube	Tornillo
			000109024240 (2)				
-	11088176	4	Anello elastico	Spring lockwasher	Circlips	Ring	Anillo
			000110881710 (4)				
-	11307024	8	Vite	Screw	Vis	Schraube	Tornillo
-	12605671	2	Rosetta	Lock washer	Rondelle frein	Federring	Arandela grower
-	13301717	3	Vite	Screw	Vis	Schraube	Tornillo
			N.A. (3)				
-	13313217	3	Vite	Screw	Vis	Schraube	Tornillo
-	14163170	4	Spina elastica	Plug	Goupille elastique	Stecker	Enchufe
-	14718797	1	Chiave	Key	Cle	Schr.schluessel	Llave de rueda
-	321750450	1	Cristallo	Glass assy, cab	Vitre, verre	Glasscheibe	Cristal
-	321750550	2	Guarnizione	Gasket	Guarniture	Dichtung	Junta
-	321750650	2	Giunto universal	Universal joint	Cardan	Kardangelenk	Cruceta cardan
-	321750950	1	Maniglia	Handle	Poignee	Handgriff	Maneta
-	321751050	1	Piastra	Plate	Plaque	Platte	Plato
-	321751150	2	Dado	Nut	Ecrou	Mutter	Tuerca
-	321751250	1	Staffa fissaggio	Stirrup	Etrier	Buegel	Fijacion
			N.A. (1)				
-	321751350	1	Guarnizione	Gasket	Guarniture	Dichtung	Junta
-	321751650	1	Maniglia	Handle	Poignee	Handgriff	Maneta
-	321751850	4	Cerniera	Hinge	Charniere	Scharnier	Bisagra
			N.A. (4)				
-	321752150	4	Perno	Pin	Goupille	Bolzen	Pasador
-	321755350	3	Anello in gomma	Ring	Joint	Ring	Anillo
-	321756650	2	Molla	Spring	Ressort	Feder	Accionador

Piattaforma di guida
Drive's platform
Poste de conduite
Fahrerstand
Plataforma de guia

MTB *L* - L 626

27.13.0
8

Cabina - porta sinistra
Cab - door, left
Cabine - porte gauche
Kabine - tueren links
Cabina - puerta izquierda

Laverda\27.13.3.L626mcs.png

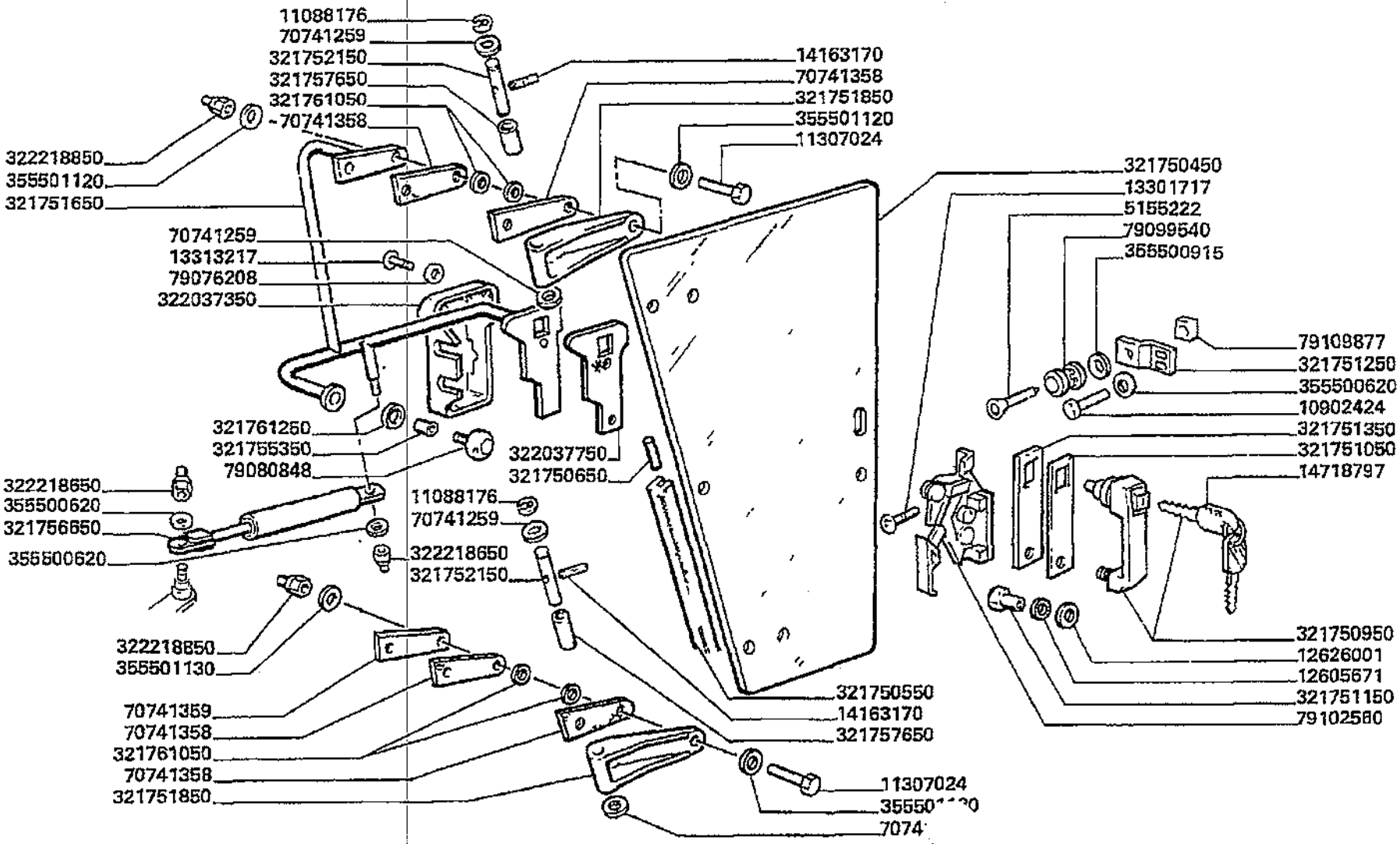

Piattaforma di guida
Drive's platform
Poste de conduite
Fahrerstand
Plataforma de guia

MTB "L" - L 626

27.13.0
8

Cabina - porta sinistra
Cab - door, left
Cabine - porte gauche
Kabine - tueren links
Cabina - puerta izquierda

Laverda\27.13.3.L626mcs.png

			Italiano	Inglese	Francese	Tedesco	Spagnolo
-	321757650	4	Boccola	Bush	Bague	Buchse	Casquillo
-	321761050	16	Guarnizione	Gasket	Guarniture	Dichtung	Junta
-	321761250	6	Guarnizione	Gasket	Guarniture	Dichtung	Junta
-	322037350	1	Protezione	Guard	Garde	Schutzvorr	Defensa
-	322037750	1	Guarnizione	Gasket	Guarniture	Dichtung	Junta
-	322218650	4	Dado	Nut	Ecrou	Mutter	Tuerca
-	322218850	8	Dado	Nut	Ecrou	Mutter	Tuerca
-	355500620	6	Rondella	Washer	Rondelle	Unterlegscheibe	Arandela
			● 003555006150 (6)				
-	355500915	1	Rondella	Washer	Rondelle	Unterlegscheibe	Arandela
-	355501120	12	Rondella	Washer	Rondelle	Unterlegscheibe	Arandela
-	355501130	6	Rondella	Washer	Rondelle	Unterlegscheibe	Arandela
-	5155222	1	Vite	Screw	Vis	Schraube	Tornillo
-	70741259	8	Rondella	Washer	Rondelle	Unterlegscheibe	Arandela
-	70741358	8	Guarnizione	Gasket	Guarniture	Dichtung	Junta
-	70741359	3	Piastra	Plate	Plaque	Platte	Plato
			● N.A. (3)				
-	79076208	2	Rosetta	Lock washer	Rondelle frein	Federring	Arandela grower
-	79080848	3	Ghiera	Ferrule	Virole	Zwinge	Mangto metalico
-	79099540	1	Riscontro	Strap	Patte de fixation	Lasche	Banda
-	79102560	1	Serratura	Lock	Serrure	Schloss	Cerradura
-	79109877	1	Dado	Nut	Ecrou	Mutter	Tuerca

Piattaforma di guida
Drive's platform
Poste de conduite
Fahrerstand
Plataforma de guia

MTB "L" - L 626

27.13.0
9

Cabina - porta destra
Cab - door, right
Cabine - porte droite
Kabine - tueren, rechts
Cabina - puerta derecha

Laverda\27.13.3p2.L626mcs.png

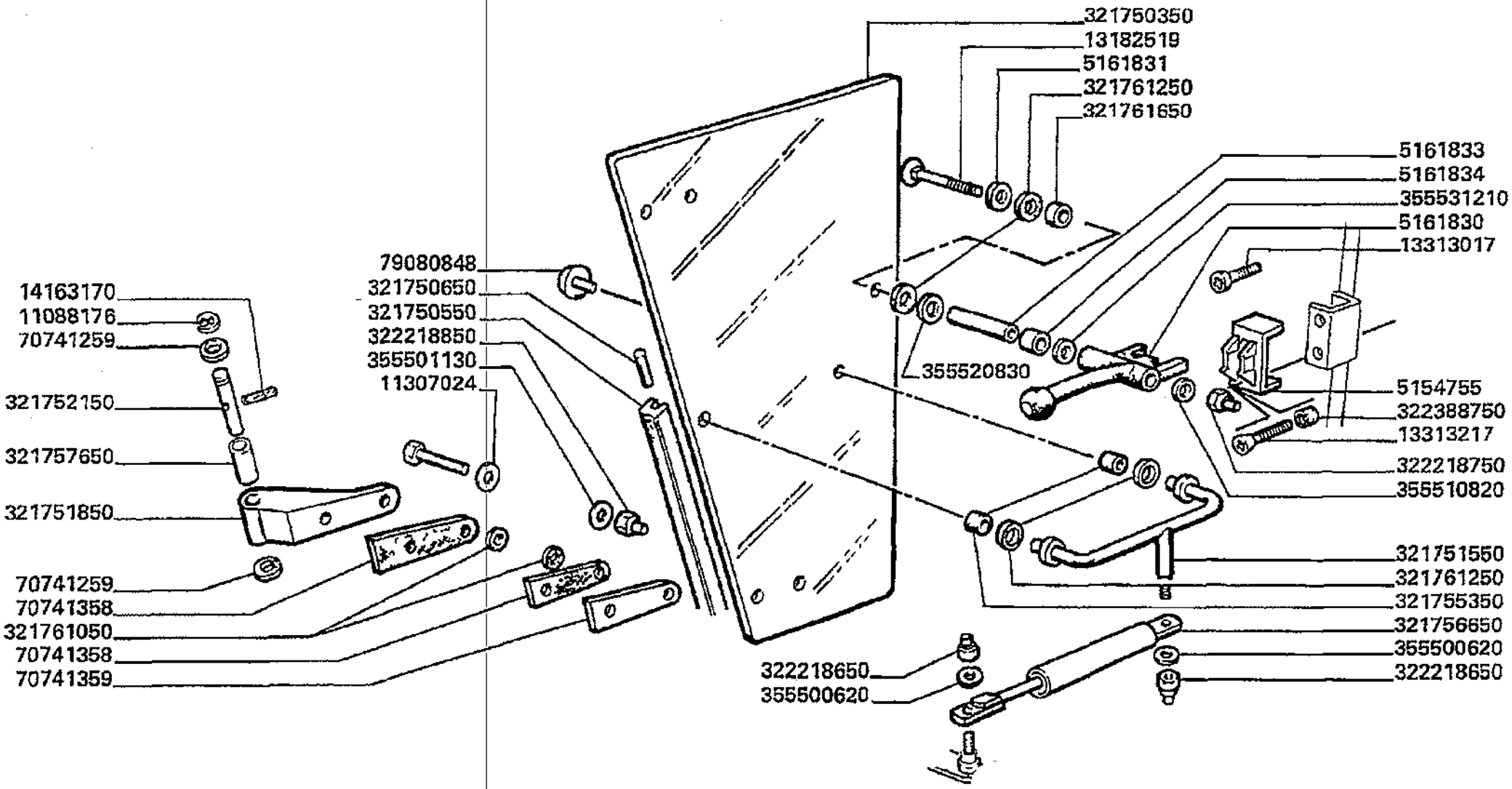

Piattaforma di guida
Drive's platform
Poste de conduite
Fahrerstand
Plataforma de guia

MT8 "L" - L 626

27.13.09

Cabina - porta destra
Cab - door, right
Cabine - porte droite
Kabine - tueren, rechts
Cabina - puerta derecha

Laverda\27.13.3p2.L626mcs.png

			Italiano	Inglese	Francese	Tedesco	Spagnolo
-	11088176	4	Anello elastico	Spring lockwasher	Circlips	Ring	Anillo
			● 000110881710 (4)				
-	11307024	8	Vite	Screw	Vis	Schraube	Tornillo
-	13182519	1	Vite	Screw	Vis	Schraube	Tornillo
-	13313017	1	Vite	Screw	Vis	Schraube	Tornillo
-	13313217	3	Vite	Screw	Vis	Schraube	Tornillo
-	14163170	4	Spina elastica	Plug	Goupille elastique	Stecker	Enchufe
-	321750350	1	Cristallo	Glass assy, cab	Vitre, verre	Glasscheibe	Cristal
-	321750550	2	Guarnizione	Gasket	Guarniture	Dichtung	Junta
-	321750650	2	Giunto universal	Universal joint	Cardan	Kardangelenk	Cruceta cardan
-	321751550	1	Maniglia	Handle	Poignee	Handgriff	Maneta
-	321751850	4	Cerniera	Hinge	Charniere	Scharnier	Bisagra
			● N.A. (4)				
-	321752150	4	Perno	Pin	Goupille	Bolzen	Pasador
-	321755350	3	Anello in gomma	Ring	Joint	Ring	Anillo
-	321756650	2	Molla	Spring	Ressort	Feder	Accionador
-	321757650	4	Boccola	Bush	Bague	Buchse	Casquillo
-	321761050	16	Guarnizione	Gasket	Guarniture	Dichtung	Junta
-	321761250	6	Guarnizione	Gasket	Guarniture	Dichtung	Junta
-	321761650	1	Distanziale	Spacer	Entretoise	Abstandstueck	Separador
-	322218650	4	Dado	Nut	Ecrou	Mutter	Tuerca
-	322218750	1	Dado	Nut	Ecrou	Mutter	Tuerca
-	322218850	8	Dado	Nut	Ecrou	Mutter	Tuerca
-	322388750	1	Boccola	Bush	Bague	Buchse	Casquillo
			● N.A. (1)				

Piattaforma di guida
Drive's platform
Poste de conduite
Fahrerstand
Plataforma de guia

MTB "L" - L 626

27.13.0
9

Cabina - porta destra
Cab - door, right
Cabine - porte droite
Kabine - tueren, rechts
Cabina - puerta derecha

Laverda\27.13.3p2.L626mcs.png

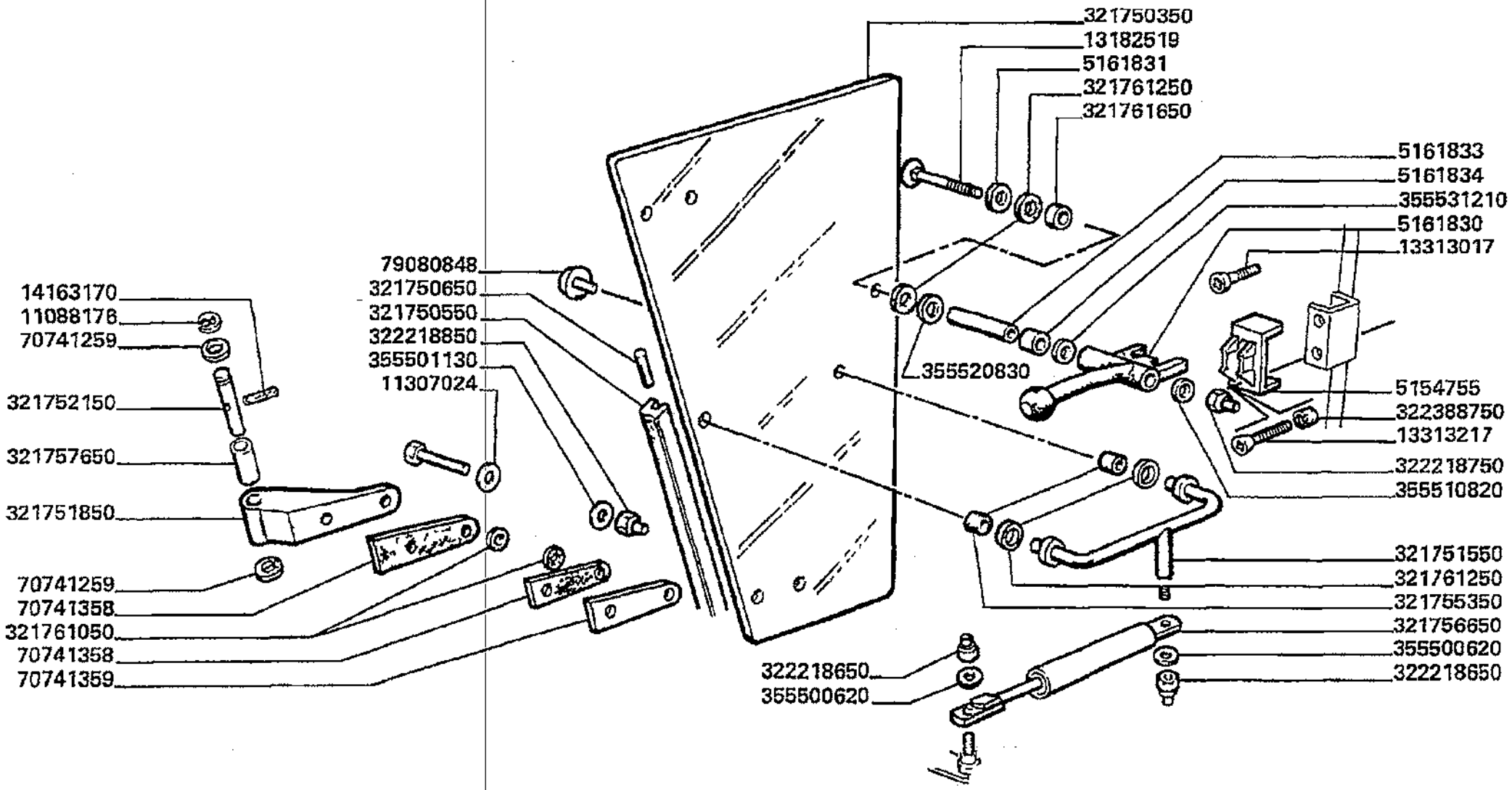

Piattaforma di guida
Drive's platform
Poste de conduite
Fahrerstand
Plataforma de guia

MTB "L" - L 626

27.13.09

Cabina - porta destra
Cab - door, right
Cabine - porte droite
Kabine - tueren, rechts
Cabina - puerta derecha

Laverda\27.13.3p2.L626mcs.png

			Italiano	Inglese	Francese	Tedesco	Spagnolo
-	355500620	6	Rondella	Washer	Rondelle	Unterlegscheibe	Arandela
			003555006150 (6)				
-	355501130	6	Rondella	Washer	Rondelle	Unterlegscheibe	Arandela
-	355510820	1	Rondella	Washer	Rondelle	Unterlegscheibe	Arandela
-	355520830	1	Rondella	Washer	Rondelle	Unterlegscheibe	Arandela
-	355531210	1	Rondella	Washer	Rondelle	Unterlegscheibe	Arandela
-	5154755	1	Riscontro	Strap	Patte de fixation	Lasche	Banda
-	5161830	1	Maniglia	Handle	Poignee	Handgriff	Maneta
-	5161831	1	Rosetta	Lock washer	Rondelle frein	Federring	Arandela grower
-	5161833	1	Tubo	Pipe	Canalisation	Rohrleitung	Cano
-	5161834	1	Distanziale	Spacer	Entretoise	Abstandstueck	Separador
-	70741259	8	Rondella	Washer	Rondelle	Unterlegscheibe	Arandela
-	70741358	8	Guarnizione	Gasket	Guarniture	Dichtung	Junta
-	70741359	3	Piastra	Plate	Plaque	Platte	Plato
			N.A. (3)				
-	79080848	3	Ghiera	Ferrule	Virole	Zwinge	Mangto metalico

Piattaforma di guida Drive's platform Poste de conduite Fahrerstand Plataforma de guia	27.13.1 0	Cabina - vetri Cab - glasses Cabine - glaces Kabine - glasscheibe Cabina - cristales
MTB "L" - L 626		Laverda\27.13.4.L626mcs.png

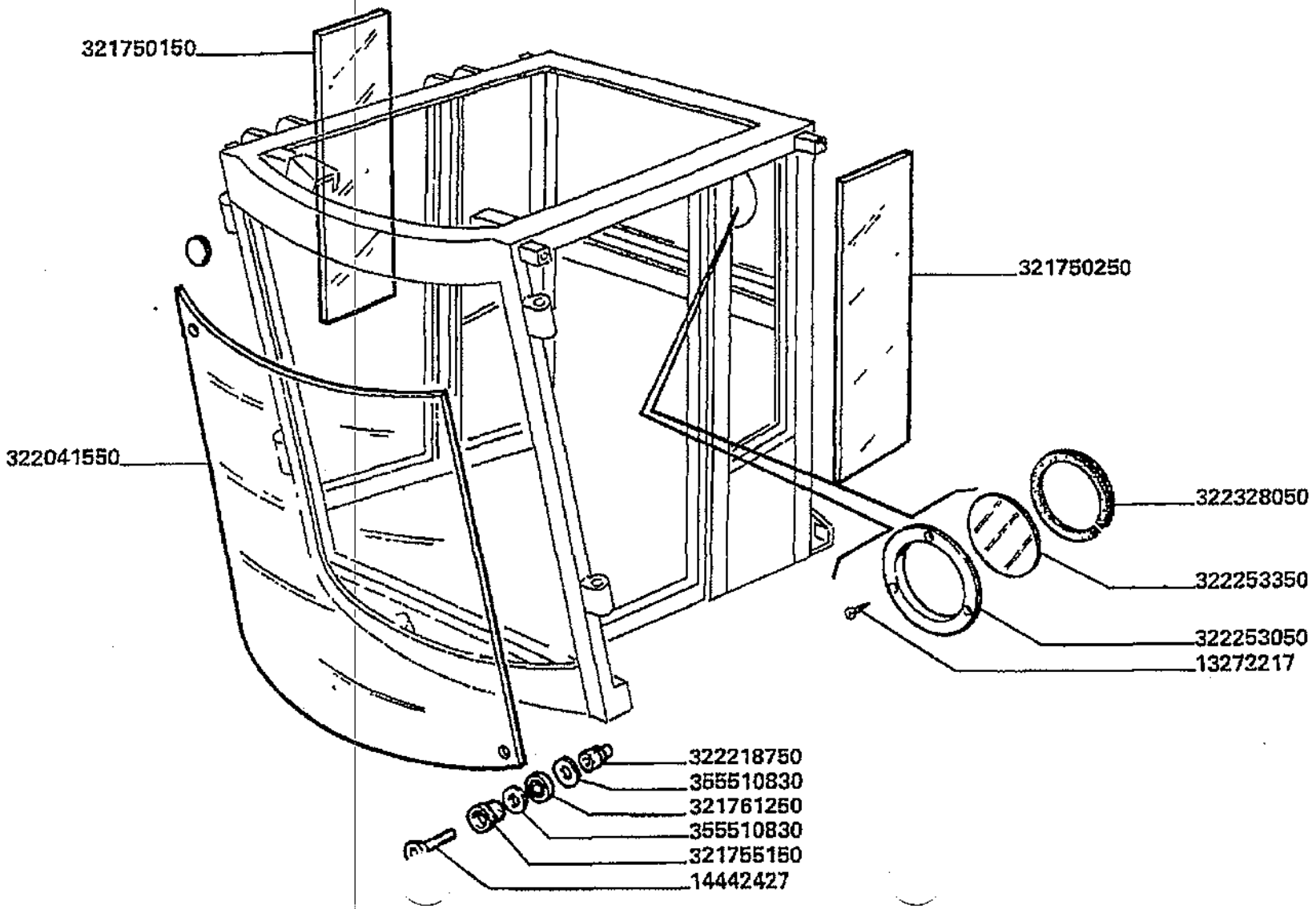

Piattaforma di guida
Drive's platform
Poste de conduite
Fahrerstand
Plataforma de guia

27.13.10

Cabina - vetri
Cab - glasses
Cabine - glaces
Kabine - glasscheibe
Cabina - cristales

MTB "L" - L 626

Laverda\27.13.4.L626mcs.png

			Italiano	Inglese	Francese	Tedesco	Spagnolo
-	10902224	3	Vite	Screw	Vis	Schraube	Tornillo
-	13272217	3	Vite	Screw	Vis	Schraube	Tornillo
-	14442421	2	Vite	Screw	Vis	Schraube	Tornillo
-	14442427	2	Vite	Screw	Vis	Schraube	Tornillo
-	321750150	1	Cristallo	Glass assy, cab	Vitre, verre	Glasscheibe	Cristal
-	321750250	1	Cristallo	Glass assy, cab	Vitre, verre	Glasscheibe	Cristal
-	321755150	2	Boccola	Bush	Bague	Buchse	Casquillo
-	321761250	2	Guarnizione	Gasket	Guarniture	Dichtung	Junta
-	322041550	1	Cristallo	Glass assy, cab	Vitre, verre	Glasscheibe	Cristal
-	322218750	2	Dado	Nut	Ecrou	Mutter	Tuerca
-	322253050	1	Anello	Ring	Anneau	Ring	Aro
			● N.A. (1)				
-	322253350	1	Tappo	Plug	Bouchon	Verschl.stopfen	Tapon
-	322328050	1	Guarnizione	Gasket	Guarniture	Dichtung	Junta
-	355510830	4	Rondella	Washer	Rondelle	Unterlegscheibe	Arandela

Piattaforma di guida
Drive's platform
Poste de conduite
Fahrerstand
Plataforma de guia

MTB "L" - L 626

27.13.1
1

Cabina - rivestimenti
Cab - upholstery
Cabine - revetements
Kabine - verkleidung
Cabina - rivestimientos

Laverda\27.13.4p2.L626mcs.png

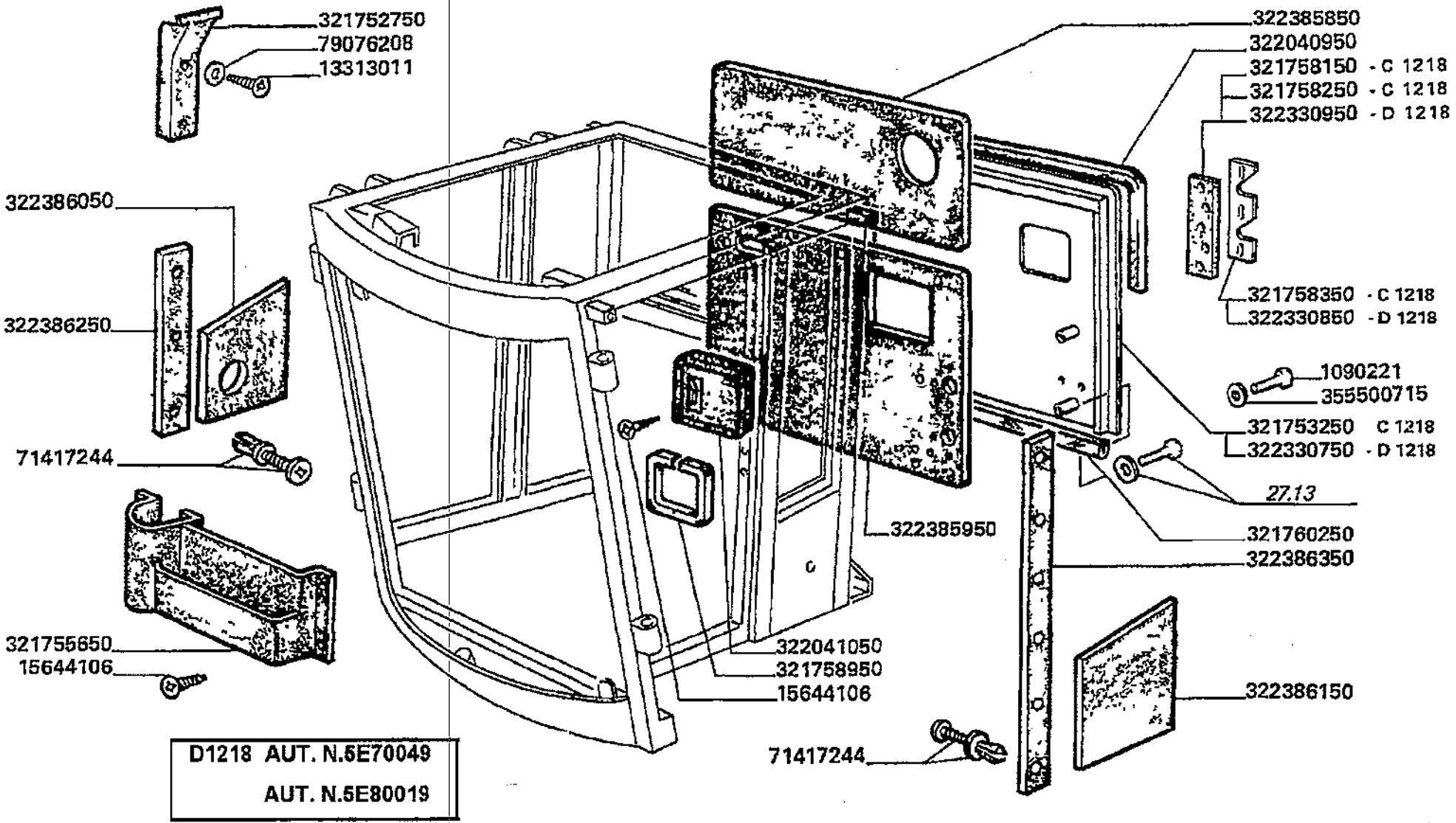

D1218 AUT. N.5E70049
AUT. N.5E80019

Piattaforma di guida
Drive's platform
Poste de conduite
Fahrerstand
Plataforma de guia

MTB "L" - L 626

27.13.1
1

Cabina - rivestimenti
Cab - upholstery
Cabine - revetements
Kabine - verkleidung
Cabina - rivestimientos

Laverda\27.13.4p2.L626mcs.png

			Italiano	Inglese	Francese	Tedesco	Spagnolo
-	10902224	3	Vite	Screw	Vis	Schraube	Tornillo
-	13313011	2	Vite	Screw	Vis	Schraube	Tornillo
-	14442421	2	Vite	Screw	Vis	Schraube	Tornillo
-	15644106	7	Vite	Screw	Vis	Schraube	Tornillo
-	321752750	1	Rivestimento	Soft trim	Revetement	Verkleidung	Rivestimiento
			N.A. (1)				
-	321753250	1	Protezione	Shield	Protection	Schutz	Proteccion
-	321755650	1	Borsa	Bag	Sac	Sack	Saco
-	321758150	1	Guarnizione	Gasket	Guarniture	Dichtung	Junta
-	321758250	1	Guarnizione	Gasket	Guarniture	Dichtung	Junta
-	321758350	2	Flangia	Flange	Flasque	Flansch	Pletina
-	321758950	1	Guarnizione	Gasket	Guarniture	Dichtung	Junta
-	321760250	1	Guarnizione	Gasket	Guarniture	Dichtung	Junta
			N.A. (1)				
-	322040950	1	Guarnizione	Gasket	Guarniture	Dichtung	Junta
			N.A. (1)				
-	322041050	1	Sportello	Lid	Trappe	Klappe	Tapa
-	322330750	1	Protezione	Guard	Garde	Schutzvorr	Defensa
-	322330850	1	Riscontro	Strap	Patte de fixation	Lasche	Banda
			N.A. (1)				
-	322330950	1	Guarnizione	Gasket	Guarniture	Dichtung	Junta
			N.A. (1)				
-	322385850	1	Rivestimento	Soft trim	Revetement	Verkleidung	Rivestimiento
			003226828500 (1), 003226835500 (2)				
-	322385950	1	Rivestimento	Soft trim	Revetement	Verkleidung	Rivestimiento
			003226827500 (1)				

Piattaforma di guida
Drive's platform
Poste de conduite
Fahrerstand
Plataforma de guia

MTB "L" - L 626

27.13.1
1

Cabina - rivestimenti
Cab - upholstery
Cabine - revetements
Kabine - verkleidung
Cabina - rivestimientos

Laverda\27.13.4p2.L626mcs.png

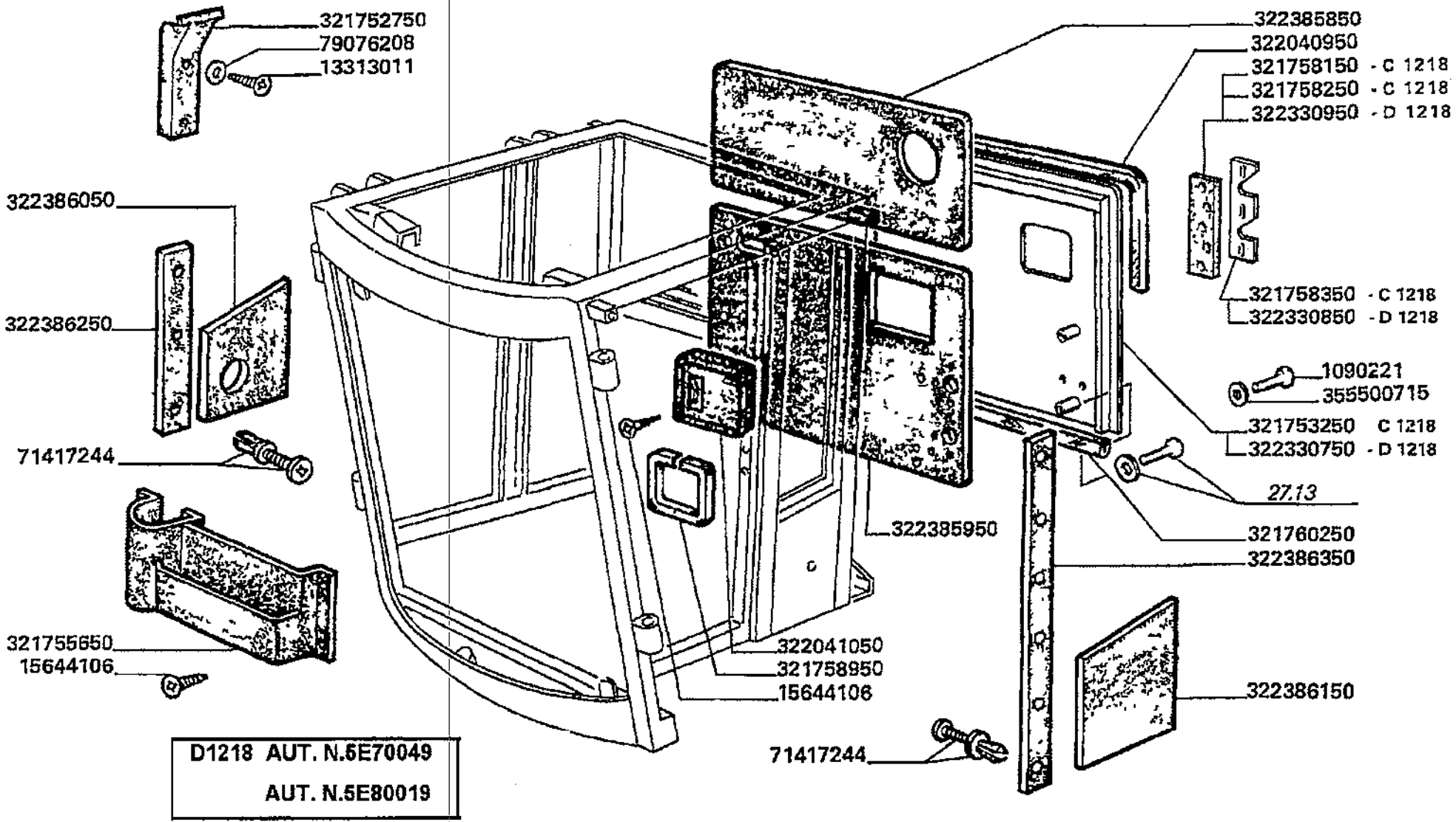

D1218 AUT. N.5E70049
AUT. N.5E80019

Piattaforma di guida
Drive's platform
Poste de conduite
Fahrerstand
Plataforma de guia

MTB "L" - L 626

27.13.1
1

Cabina - rivestimenti
Cab - upholstery
Cabine - revetements
Kabine - verkleidung
Cabina - rivestimientos

Laverda\27.13.4p2.L626mcs.png

			Italiano	Inglese	Francese	Tedesco	Spagnolo
-	322386050	1	Rivestimento	Soft trim	Revetement	Verkleidung	Rivestimiento
-	322386150	1	Rivestimento	Soft trim	Revetement	Verkleidung	Rivestimiento
-	322386250	1	Rivestimento	Soft trim	Revetement	Verkleidung	Rivestimiento
-	322386350	1	Rivestimento	Soft trim	Revetement	Verkleidung	Rivestimiento
-	355500715	3	Rondella	Washer	Rondelle	Unterlegscheibe	Arandela
-	71417244	9	Tappo	Plug	Bouchon	Verschl.stopfen	Tapon
			000714167340 (9)				
-	79076208	2	Rosetta	Lock washer	Rondelle frein	Federring	Arandela grower

Piattaforma di guida Drive's platform Poste de conduite Fahrerstand Plataforma de guia	27.13.1 2	Cabina - tetto Cab - roof panel Cabine - toit Kabine - dach Cabina - techo
MTB "L" - L 626		Laverda\27.13.5.L626mcs.png

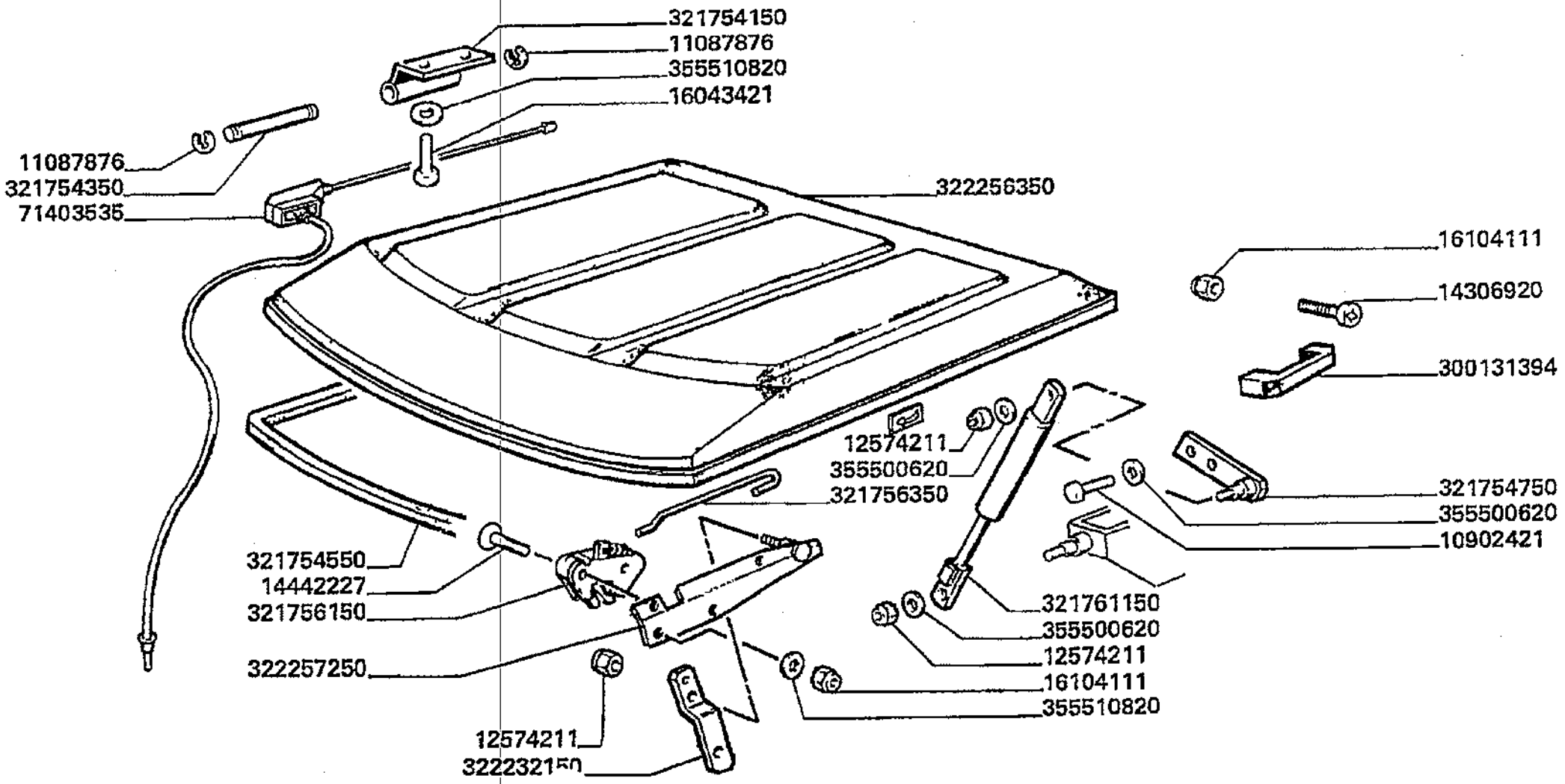

Piattaforma di guida
Drive's platform
Poste de conduite
Fahrerstand
Plataforma de guia

MTB *L* - L 626

27.13.1
2

Cabina - tetto
Cab - roof panel
Cabine - toit
Kabine - dach
Cabina - techo

Laverda\27.13.5.L626mcs.png

			Italiano	Inglese	Francese	Tedesco	Spagnolo
-	10902421	7	Vite	Screw	Vis	Schraube	Tornillo
			000109024240 (7)				
-	11087876	4	Anello elastico	Spring lockwasher	Circlips	Ring	Anillo
-	12574211	5	Dado	Nut	Ecrou	Mutter	Tuerca
-	14306920	2	Vite	Screw	Vis	Schraube	Tornillo
-	14442227	2	Vite	Screw	Vis	Schraube	Tornillo
-	16043421	7	Vite	Screw	Vis	Schraube	Tornillo
-	16043624	2	Vite	Screw	Vis	Schraube	Tornillo
-	16104111	12	Dado	Nut	Ecrou	Mutter	Tuerca
-	300131394	1	Maniglia	Handle	Poignee	Handgriff	Maneta
-	321754150	2	Cerniera	Hinge	Charniere	Scharnier	Bisagra
-	321754350	2	Perno	Pin	Goupille	Bolzen	Pasador
-	321754550	1	Guarnizione	Gasket	Guarniture	Dichtung	Junta
			003226834500 (1)				
-	321754750	1	Staffa	Stirrup	Etrier	Buegel	Estribo
			N.A. (1)				
-	321756150	1	Serratura	Lock	Serrure	Schloss	Cerradura
-	321756350	1	Tirante	Tie rod	Tringlerie	Zugstange	Brazo de enlace
-	321761150	1	Cilindro	Cylinder	Cylindre	Zylinder	Cilindro
-	322232150	1	Leva comando	Lever leadership	Levier direction	Hebel fuhrung	Palanca direccion
-	322256350	1	Padiglione	Roof	Pavillon	Dach	Techo
-	322257250	1	Staffa	Stirrup	Etrier	Buegel	Estribo
-	355500620	3	Rondella	Washer	Rondelle	Unterlegscheibe	Arandela
			003555006150 (3)				
-	355500715	3	Rondella	Washer	Rondelle	Unterlegscheibe	Arandela
-	355500720	5	Rondella	Washer	Rondelle	Unterlegscheibe	Arandela
			003555007150 (5)				

Piattaforma di guida Drive's platform Poste de conduite Fahrerstand Plataforma de guia	27.13.1 2	Cabina - tetto Cab - roof panel Cabine - toit Kabine - dach Cabina - techo
MTB "L" - L 626		Laverda\27.13.5.L626mcs.png

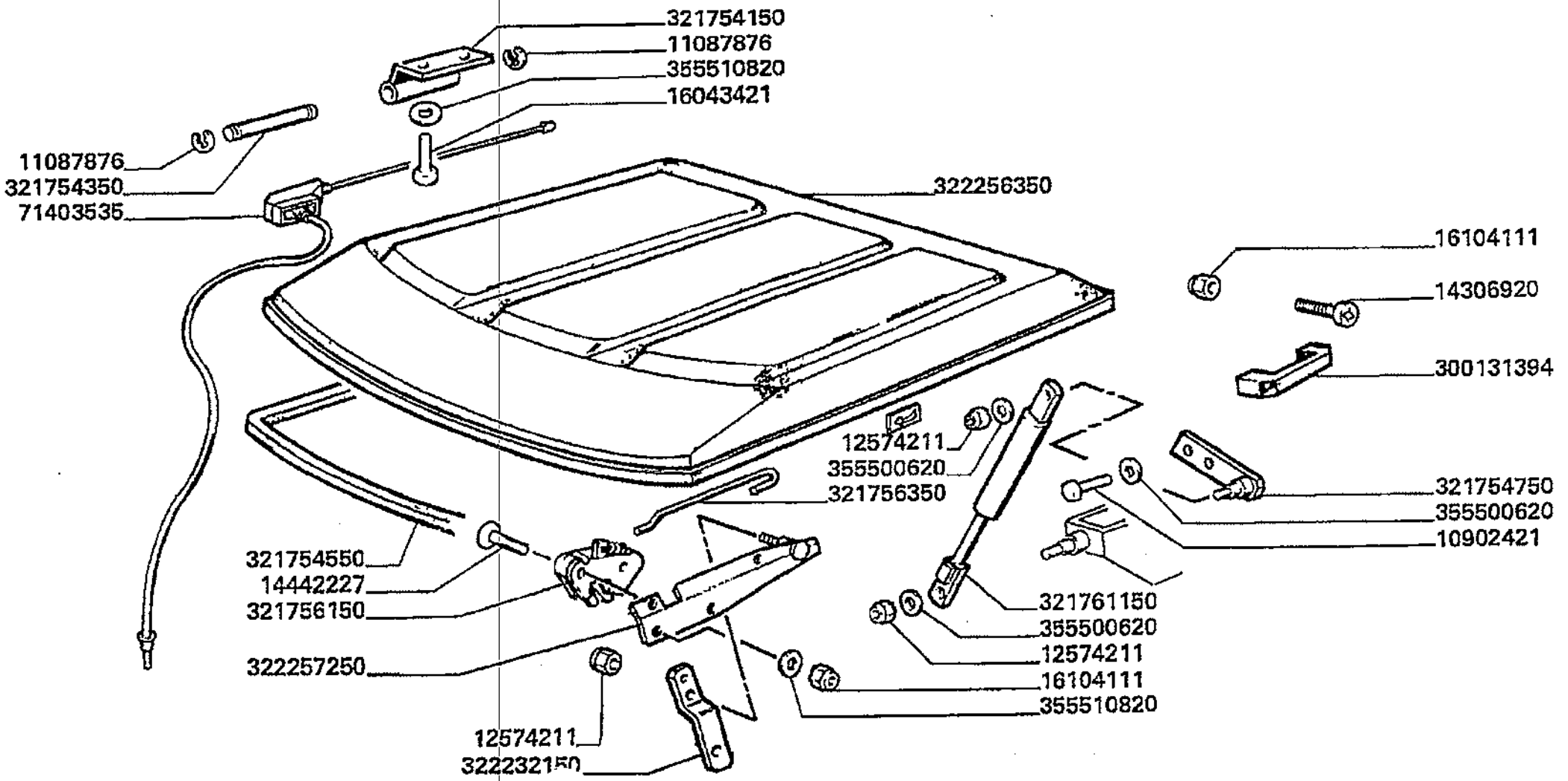

Piattaforma di guida
Drive's platform
Poste de conduite
Fahrerstand
Plataforma de guia

MTB *L* - L 626

27.13.1
2

Cabina - tetto
Cab - roof panel
Cabine - toit
Kabine - dach
Cabina - techo

Laverda\27.13.5.L626mcs.png

			Italiano	Inglese	Francese	Tedesco	Spagnolo
-	355510820	13	Rondella	Washer	Rondelle	Unterlegscheibe	Arandela
-	71403535	1	Asta	Rod	Tringle	Stange	Varilla

(1) N.A.

Piattaforma di guida Drive's platform Poste de conduite Fahrerstand Plataforma de guia	27.13.1 3	Cabina - sottotetto Cab - under roof Cabine - sous-toit Kabine - unter dach Cabina - debajo techo
MTB *L* - L 626		Laverda\27.13.5p2.L626mcs.png

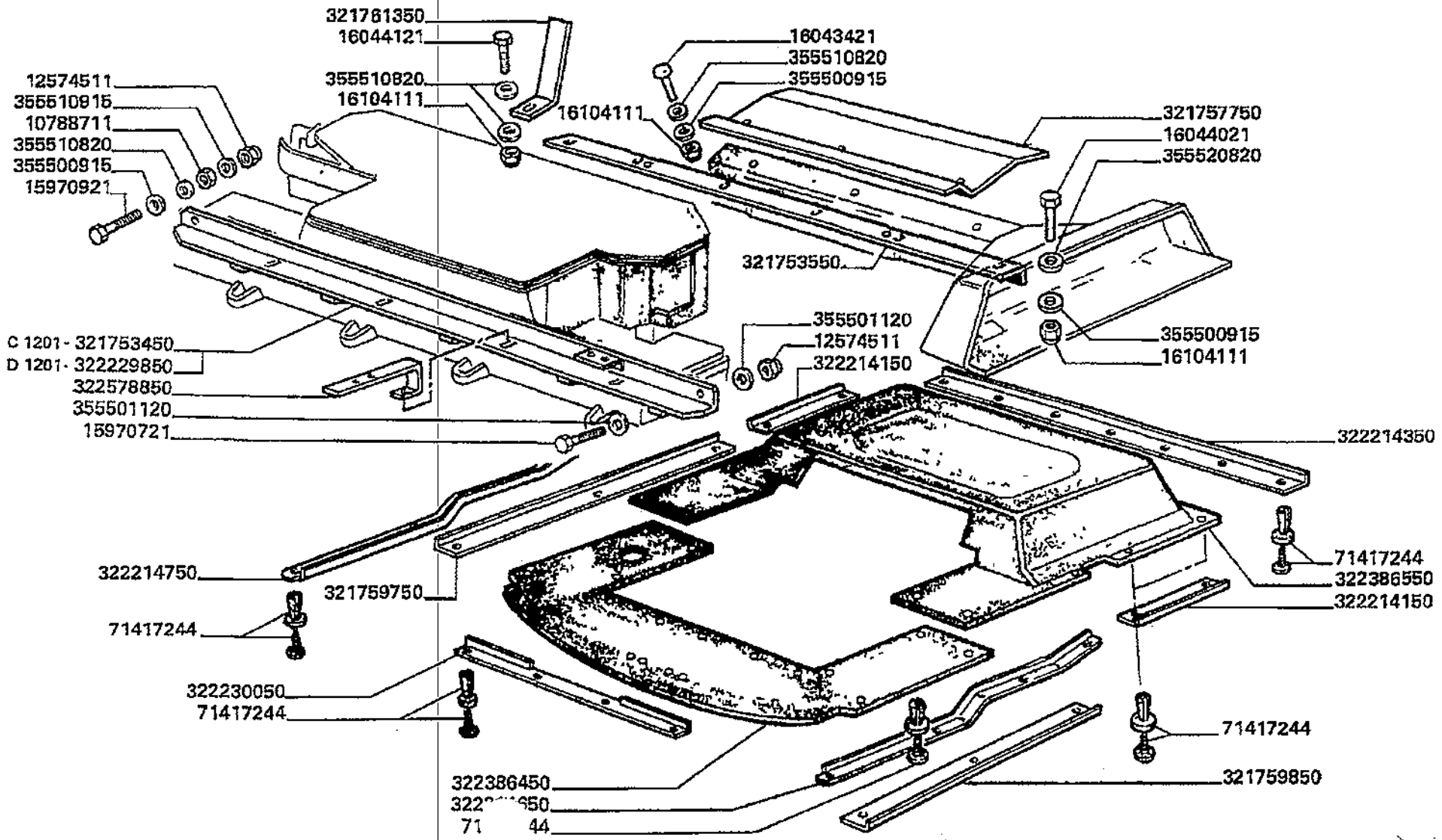

Piattaforma di guida
Drive's platform
Poste de conduite
Fahrerstand
Plataforma de guia

MTB "L" - L 626

27.13.13

Cabina - sottotetto
Cab - under roof
Cabine - sous-toit
Kabine - unter dach
Cabina - debajo techo

Laverda\27.13.5p2.L626mcs.png

			Italiano	Inglese	Francese	Tedesco	Spagnolo
-	12574511	5	Dado	Nut	Ecrou	Mutter	Tuerca
-	15970721	4	Vite	Screw	Vis	Schraube	Tornillo
-	15970921	1	Vite	Screw	Vis	Schraube	Tornillo
-	16043421	7	Vite	Screw	Vis	Schraube	Tornillo
-	16043624	2	Vite	Screw	Vis	Schraube	Tornillo
-	16044021	8	Vite	Screw	Vis	Schraube	Tornillo
-	16044121	2	Vite	Screw	Vis	Schraube	Tornillo
-	16104111	12	Dado	Nut	Ecrou	Mutter	Tuerca
-	321753450	1	Angolare	Angular	Corniere	Eckig	Angular
-	321753550	1	Angolare	Angular	Corniere	Eckig	Angular
			N.A. (1)				
-	321757750	1	Rinforzo	Reinforcement	Renfort	Verstaerkung	Refuerzo
-	321759750	1	Angolare	Angular	Corniere	Eckig	Angular
-	321759850	1	Angolare	Angular	Corniere	Eckig	Angular
			N.A. (1)				
-	321761350	2	Squadretta	Bracket, supporting	Equerre	Schalter,autom.ausloesen	Pieza de apoyo
			N.A. (2)				
-	322214150	2	Profilo	Profile	Profile	Profil	Perfil
			N.A. (2)				
-	322214350	1	Profilo	Profile	Profile	Profil	Perfil
			N.A. (1)				
-	322214650	1	Profilo	Profile	Profile	Profil	Perfil
-	322214750	1	Profilo	Profile	Profile	Profil	Perfil
-	322229850	1	Angolare	Angular	Corniere	Eckig	Angular
			N.A. (1)				
-	322230050	1	Profilo	Profile	Profile	Profil	Perfil
-	322386450	1	Padiglione	Roof	Pavillon	Dach	Techo

Piattaforma di guida
Drive's platform
Poste de conduite
Fahrerstand
Plataforma de guia

MTB "L" - L 626

27.13.1
3

Cabina - sottotetto
Cab - under roof
Cabine - sous-toit
Kabine - unter dach
Cabina - debajo techo

Laverda\27.13.5p2.L626mcs.png

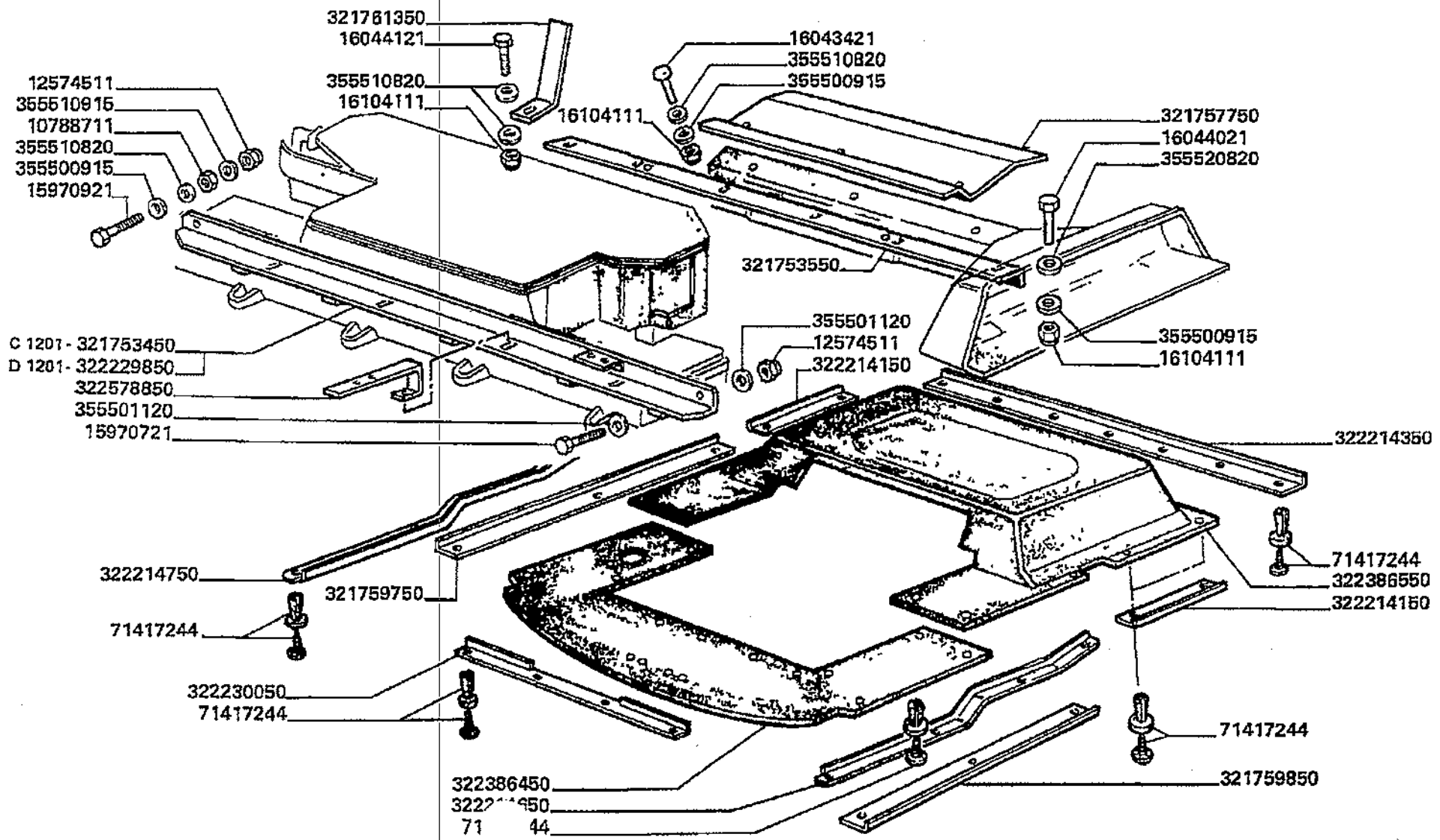

Piattaforma di guida
Drive's platform
Poste de conduite
Fahrerstand
Plataforma de guia

MTB "L" - L 626

27.13.13

Cabina - sottotetto
Cab - under roof
Cabine - sous-toit
Kabine - unter dach
Cabina - debajo techo

Laverda\27.13.5p2.L626mcs.png

			Italiano	Inglese	Francese	Tedesco	Spagnolo
-	322386550	1	Padiglione	Roof	Pavillon	Dach	Techo
			N.A. (1)				
-	322578850	1	Supporto	Support	Support	Lagerung	Dispos.de sosten
			N.A. (1)				
-	355500715	3	Rondella	Washer	Rondelle	Unterlegscheibe	Arandela
-	355500720	5	Rondella	Washer	Rondelle	Unterlegscheibe	Arandela
			003555007150 (5)				
-	355500915	8	Rondella	Washer	Rondelle	Unterlegscheibe	Arandela
-	355501120	8	Rondella	Washer	Rondelle	Unterlegscheibe	Arandela
-	355510820	13	Rondella	Washer	Rondelle	Unterlegscheibe	Arandela
-	355520820	11	Rondella	Washer	Rondelle	Unterlegscheibe	Arandela
-	71417244	30	Tappo	Plug	Bouchon	Verschl.stopfen	Tapon
			000714167340 (30)				

Piattaforma di guida
Drive's platform
Poste de conduite
Fahrerstand
Plataforma de guia

MT8 "L" - L 626

27.13.1
4

Cabina - condotto aria
Cab - air duct
Cabine - conduit d'aire
Kabine luftleitung
Cabina - conducto de aire

Laverda\27.13.5p3.L626mcs.png

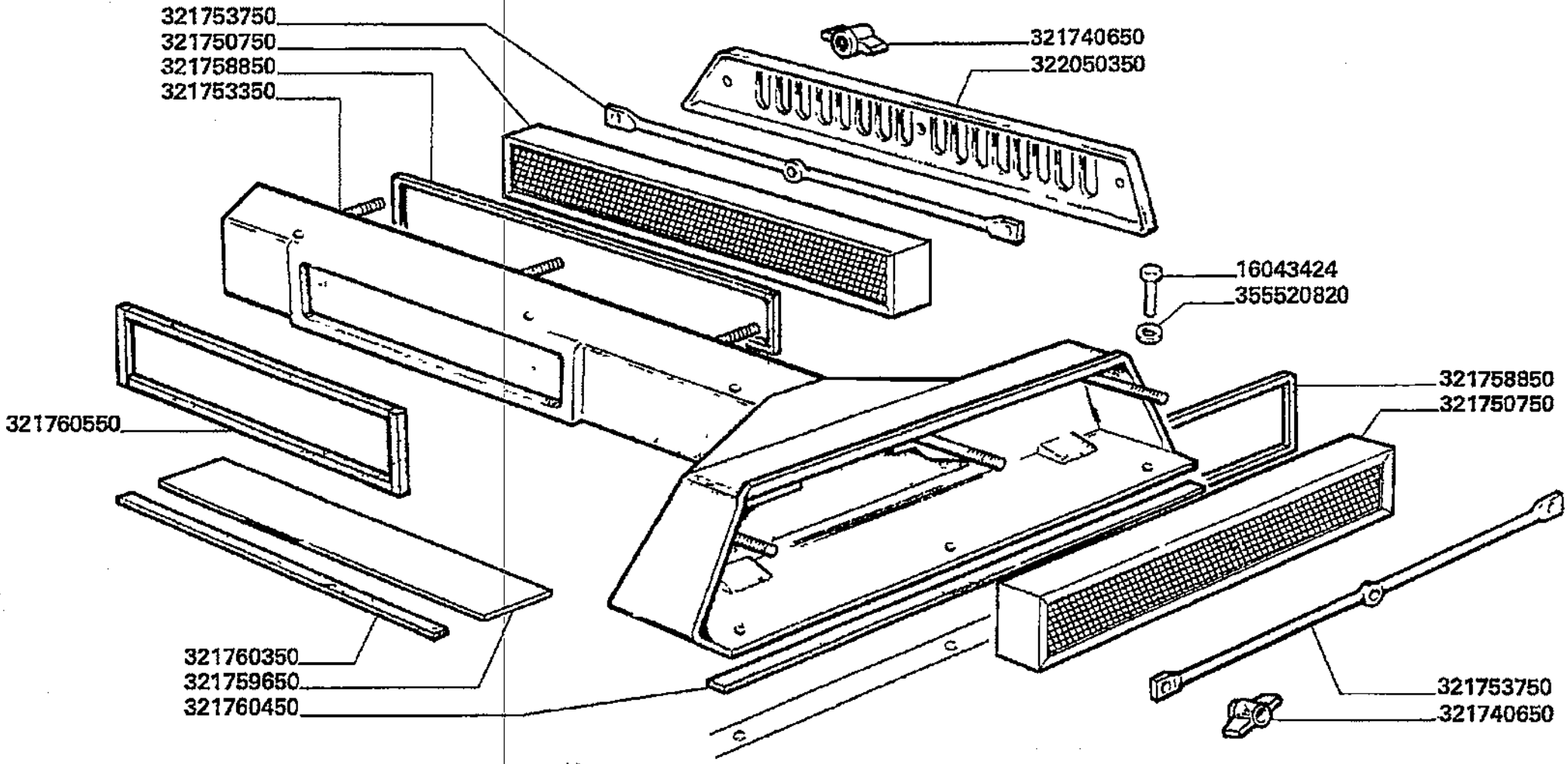

Piattaforma di guida
Drive's platform
Poste de conduite
Fahrerstand
Plataforma de guia

MTB "L" - L 626

27.13.1
4

Cabina - condotto aria
Cab - air duct
Cabine - conduit d'aire
Kabine luftleitung
Cabina - conducto de aire

Laverda\27.13.5p3.L626mcs.png

			Italiano	Inglese	Francese	Tedesco	Spagnolo
-	16043624	2	Vite	Screw	Vis	Schraube	Tornillo
-	321740650	6	Galletto	Wing nut	Ecrou a ailettes	Fluegelmutter	Tuerca palometa
-	321750750	2	Filtro aria	Element, air filter	Filtre a air	Luftf. einsatz	Filtro aire
-	321753350	1	Condotto	Duct	Conduit	Durchfuehrung	Conduccion
-	321753750	2	Lamiera	Plate	Plaque	Platte	Plato
-	321758850	2	Guarnizione	Gasket	Guarniture	Dichtung	Junta
-	321759650	1	Lamiera	Plate	Plaque	Platte	Plato
			● N.A. (1)				
-	321760350	1	Guarnizione	Gasket	Guarniture	Dichtung	Junta
-	321760450	1	Guarnizione	Gasket	Guarniture	Dichtung	Junta
-	321760550	1	Guarnizione	Gasket	Guarniture	Dichtung	Junta
-	322050350	1	Coperchio	Cover	Couvercle	Deckel	Tapadera
-	355500715	3	Rondella	Washer	Rondelle	Unterlegscheibe	Arandela
-	355500720	5	Rondella	Washer	Rondelle	Unterlegscheibe	Arandela
			● 003555007150 (5)				
-	355520820	11	Rondella	Washer	Rondelle	Unterlegscheibe	Arandela

Piattaforma di guida
Drive's platform
Poste de conduite
Fahrerstand
Plataforma de guia

MTB "L" - L 626

27.13.1
5

Cabina - cruscotto
Cab - dashboard
Cabine - tablier
Kabine - stirnwand
Cabina - tablero

Laverda\27.13.6.L626mcs.png

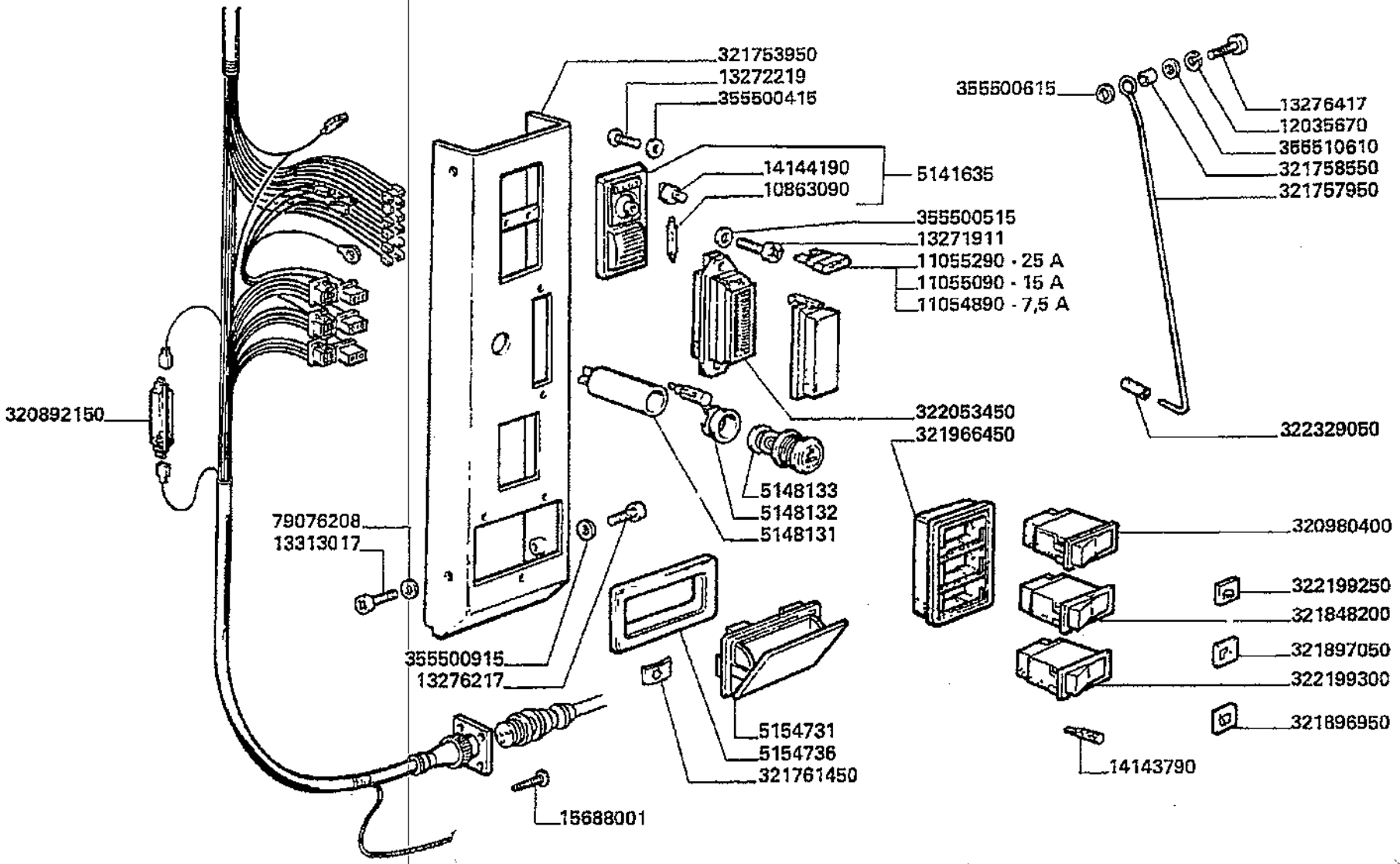

Piattaforma di guida
Drive's platform
Poste de conduite
Fahrerstand
Plataforma de guia

MTB "L" - L 626

27.13.15

Cabina - cruscotto
Cab - dashboard
Cabine - tablier
Kabine - stirnwand
Cabina - tablero

Laverda\27.13.6.L626mcs.png

			Italiano	Inglese	Francese	Tedesco	Spagnolo
-	10863090	1	Lampeggiante	Light	Clignotant	Blinklicht	Destello
-	11054890	3	Fusibile	Fuse	Fusible	Sicherung	Fusible
-	11055090	4	Fusibile	Fuse	Fusible	Sicherung	Fusible
-	11055290	1	Fusibile	Fuse	Fusible	Sicherung	Fusible
-	12035670	17	Rosetta	Lock washer	Rondelle frein	Federring	Arandela grower
			000120356710 (17)				
-	13271911	2	Vite	Screw	Vis	Schraube	Tornillo
-	13272219	2	Sostituito	Replace	Remplace	Ersetzen	Reemplazar
			000132722140 (2)				
-	13276217	2	Vite	Screw	Vis	Schraube	Tornillo
-	13276417	1	Vite	Screw	Vis	Schraube	Tornillo
-	13313017	2	Vite	Screw	Vis	Schraube	Tornillo
-	14143790	3	Lampeggiante	Light	Clignotant	Blinklicht	Destello
-	14144190	1	Lampeggiante	Light	Clignotant	Blinklicht	Destello
-	15688001	8	Vite	Screw	Vis	Schraube	Tornillo
-	320892150	2	Supporto	Support	Support	Lagerung	Dispos.de sosten
-	320980400	1	Commutatore	Switch	Commutateur	Schalter verstellung	Commutador regulacio
-	321753950	1	Cruscotto	Panel, dash	Tableau	Stirnwand	Panel de instrument.
			N.A. (1)				
-	321757950	1	Gancio	Hook	Crochet	Haken	Gancho
			N.A. (1)				
-	321758550	1	Distanziale	Spacer	Entretoise	Abstandstueck	Separador
			N.A. (1)				
-	321761450	3	Piastrina	Plate	Plaquette	Plaettchen	Plaquita
-	321848200	1	Pulsante	Button	Bouton	Knopftaste	Pulsador
-	321896950	1	Piastrina	Plate	Plaquette	Plaettchen	Plaquita

Piattaforma di guida
Drive's platform
Poste de conduite
Fahrerstand
Plataforma de guia

MTB "L" - L 626

27.13.1
5

Cabina - cruscotto
Cab - dashboard
Cabine - tablier
Kabine - stirnwand
Cabina - tablero

Laverda\27.13.6.L626mcs.png

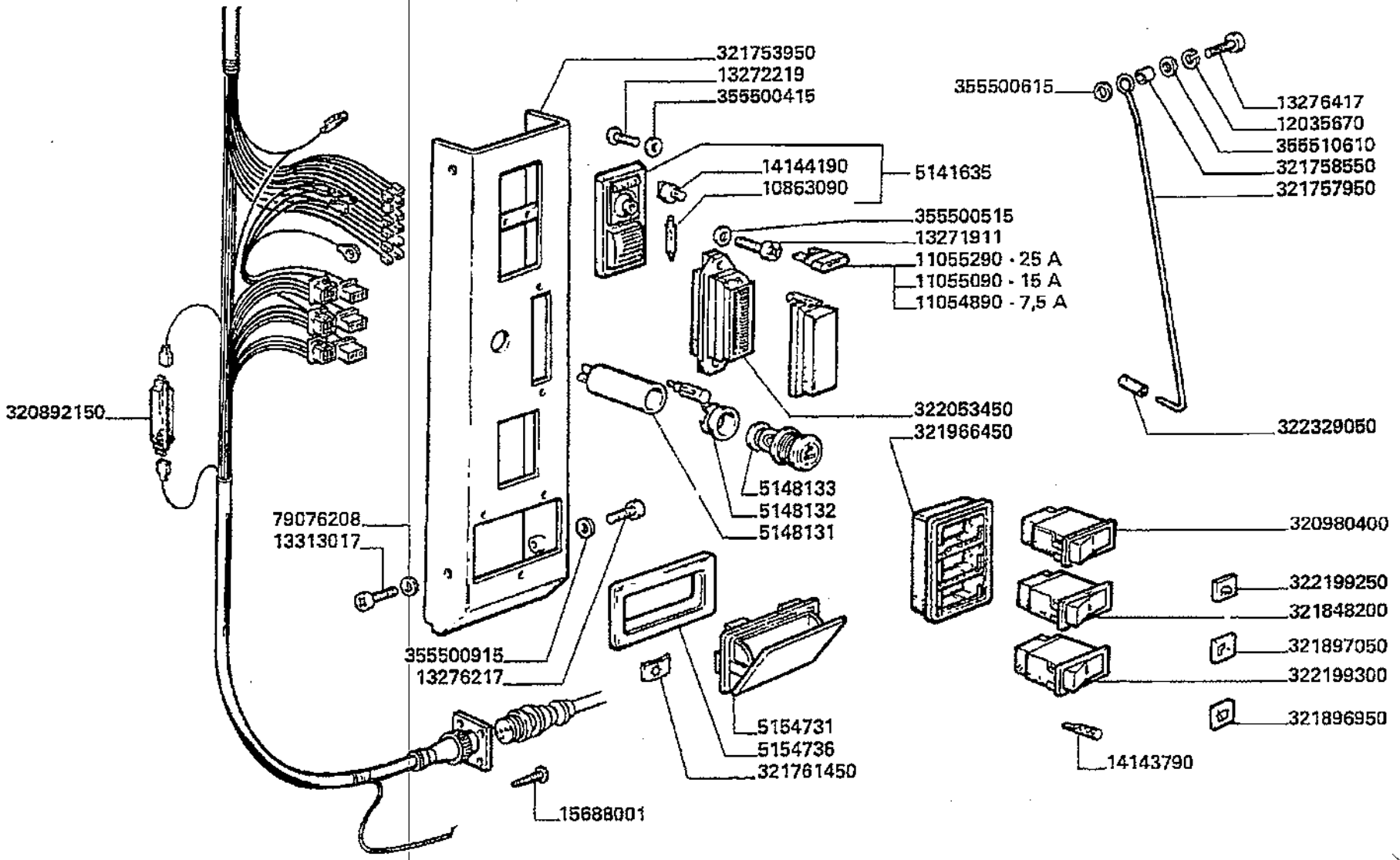

Piattaforma di guida
Drive's platform
Poste de conduite
Fahrerstand
Plataforma de guia

MTB "L" - L 626

27.13.15

Cabina - cruscotto
Cab - dashboard
Cabine - tablier
Kabine - stirnwand
Cabina - tablero

Laverda\27.13.6.L626mcs.png

			Italiano	Inglese	Francese	Tedesco	Spagnolo
-	321897050	1	Piastrina	Plate	Plaquette	Plaettchen	Plaquita
-	321966450	1	Bordo	Skirt	Jupe	Schuerze	Faldon
-	322053450	1	Portafusibili	Fuse holder	Porte-fusibles	Sicherungshalter	Portafusibles
-	322199250	1	Piastrina	Plate	Plaquette	Plaettchen	Plaquita
-	322199300	1	Commutatore	Switch	Commutateur	Schalter verstellung	Commutador regulacio
-	322329050	1	Protezione	Shield	Protection	Schutz	Proteccion
			000190530820 (1)				
-	355500415	2	Rondella	Washer	Rondelle	Unterlegscheibe	Arandela
			N.A. (2)				
-	355500515	2	Rondella	Washer	Rondelle	Unterlegscheibe	Arandela
-	355500615	17	Rondella	Washer	Rondelle	Unterlegscheibe	Arandela
-	355500915	2	Rondella	Washer	Rondelle	Unterlegscheibe	Arandela
-	355510610	1	Rondella	Washer	Rondelle	Unterlegscheibe	Arandela
			003555106150 (1)				
-	5141635	1	Plafoniera	Lamp, ceiling	Lampe plafonnier	Deckenleuchte	Plafon
-	5148131	1	Tubo	Pipe	Canalisation	Rohrleitung	Cano
-	5148132	1	Ghiera fissaggio	Nut, ring	Virole	Gewindering	Virola
-	5148133	1	Candela	Spark plug	Bougie	Zuendkerze	Bujia
-	5154731	1	Portacenere	Ash tray	Cendrier	Aschenbecher	Cenicero
-	5154736	1	Mostrina	Bezel	Ecusson	Schaltschild	Placa indicaciones
-	79076208	2	Rosetta	Lock washer	Rondelle frein	Federring	Arandela grower

Piattaforma di guida
Drive's platform
Poste de conduite
Fahrerstand
Plataforma de guia

MTB "L" - L 626

27.13.1
6

Cabina - fari
Cab - headlights
Cabine - projecteurs
Kabine - scheinwerferen
Cabina - faros

Laverda\27.13.6p2.L626mcs.png

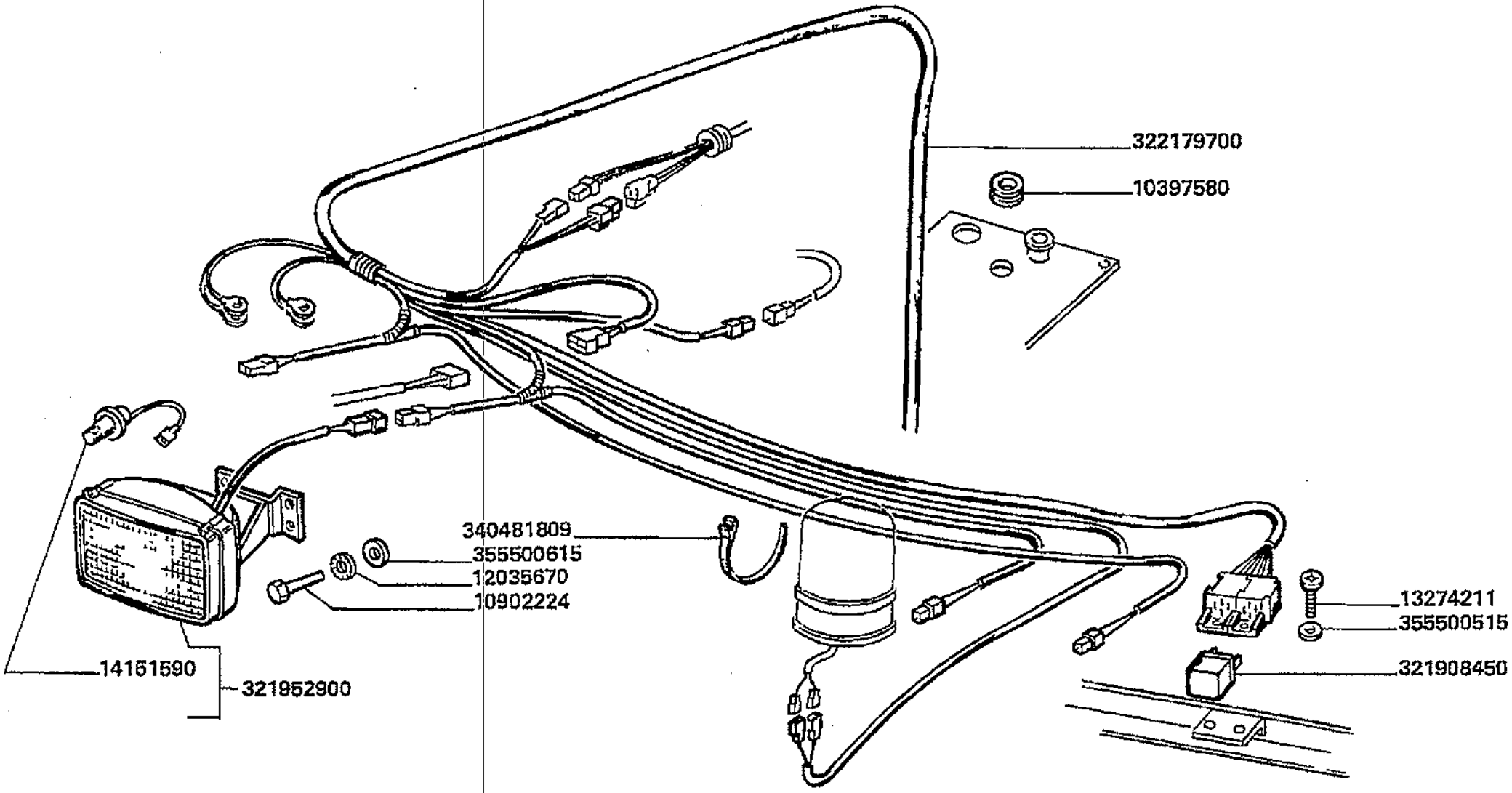

Piattaforma di guida
Drive's platform
Poste de conduite
Fahrerstand
Plataforma de guia

MTB "L" - L 626

27.13.16

Cabina - fari
Cab - headlights
Cabine - projecteurs
Kabine - scheinwerferen
Cabina - faros

Laverda\27.13.6p2.L626mcs.png

			Italiano	Inglese	Francese	Tedesco	Spagnolo
-	10397580	1	Anello	Ring	Anneau	Ring	Aro
-	10902224	16	Vite	Screw	Vis	Schraube	Tornillo
-	12035670	17	Rosetta	Lock washer	Rondelle frein	Federring	Arandela grower
			000120356710 (17)				
-	13274211	2	Vite	Screw	Vis	Schraube	Tornillo
-	14151590	4	Lampeggiante	Light	Clignotant	Blinklicht	Destello
-	321908450	2	Teleruttore	Switch, remote contr	Relais	Fernschalter	Telerruptor
-	321952900	4	Proiettore	Lamp	Phare	Leuchte	Faro
-	322179700	1	Cavo elettrico	Wire/cable	Faisceau electrique	Draht	Hilo
-	340481809	10	Fascetta	Clamp	Collier	Halteschelle	Abrazadera
-	355500515	2	Rondella	Washer	Rondelle	Unterlegscheibe	Arandela
-	355500615	17	Rondella	Washer	Rondelle	Unterlegscheibe	Arandela

Piattaforma di guida
Drive's platform
Poste de conduite
Fahrerstand
Plataforma de guia

MT8 "L" - L 626

27.13.1
7

Cabina - cablaggio cruscotto
Cab - dashboard harness
Cabine - cablage tablier
Kabine - stirnwandkable
Cabina - cable tablero

Laverda\27.13.6p3.L626mcs.png

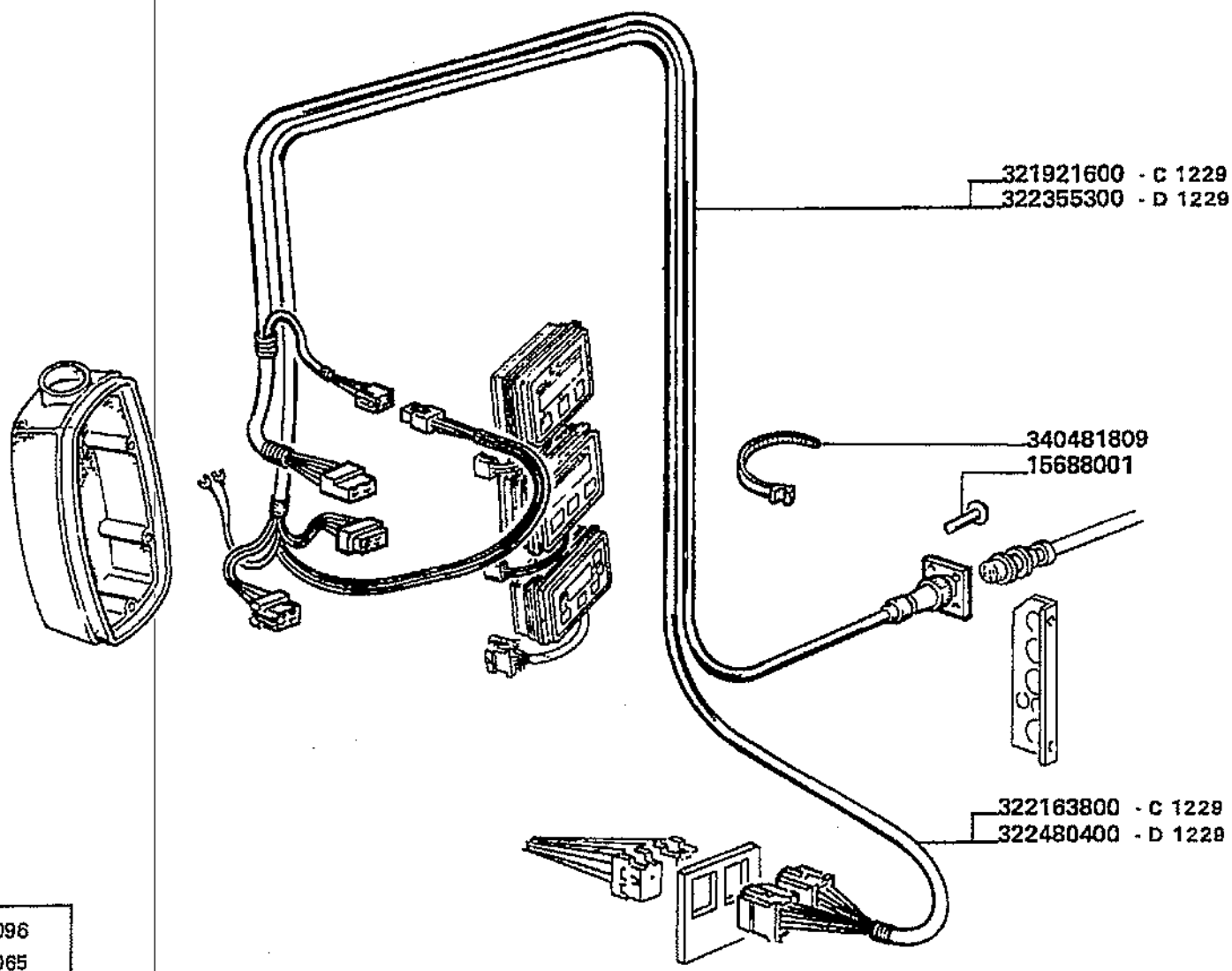

D 1229 aut. ⇒ n. 5E70096
aut. ⇒ n. 5E80065

Piattaforma di guida
Drive's platform
Poste de conduite
Fahrerstand
Plataforma de guia

27.13.17

Cabina - cablaggio cruscotto
Cab - dashboard harness
Cabine - cablage tablier
Kabine - stirnwandkable
Cabina - cable tablero

MTB "L" - L 626

Laverda\27.13.6p3.L626mcs.png

			Italiano	Inglese	Francese	Tedesco	Spagnolo
-	15688001	8	Vite	Screw	Vis	Schraube	Tornillo
-	321921600	1	Cavo elettrico	Wire/cable	Faisceau electrique	Draht	Hilo
-	322163800	1	Cavo elettrico	Wire/cable	Faisceau electrique	Draht	Hilo
-	322355300	1	Cavo elettrico	Wire/cable	Faisceau electrique	Draht	Hilo
-	322480400	1	Cavo elettrico	Wire/cable	Faisceau electrique	Draht	Hilo
-	340481809	10	Fascetta	Clamp	Collier	Halteschelle	Abrazadera

Piattaforma di guida
Drive's platform
Poste de conduite
Fahrerstand
Plataforma de guia

MTB "L" - L 626

27.13.1
8

Cabina - tergicristallo
Cab - windschield wiper
Cabine - essuie-glace
Kabine - scheibenwischer
Cabina - limpia-parabrisas

Laverda\27.13.7.L626mcs.png

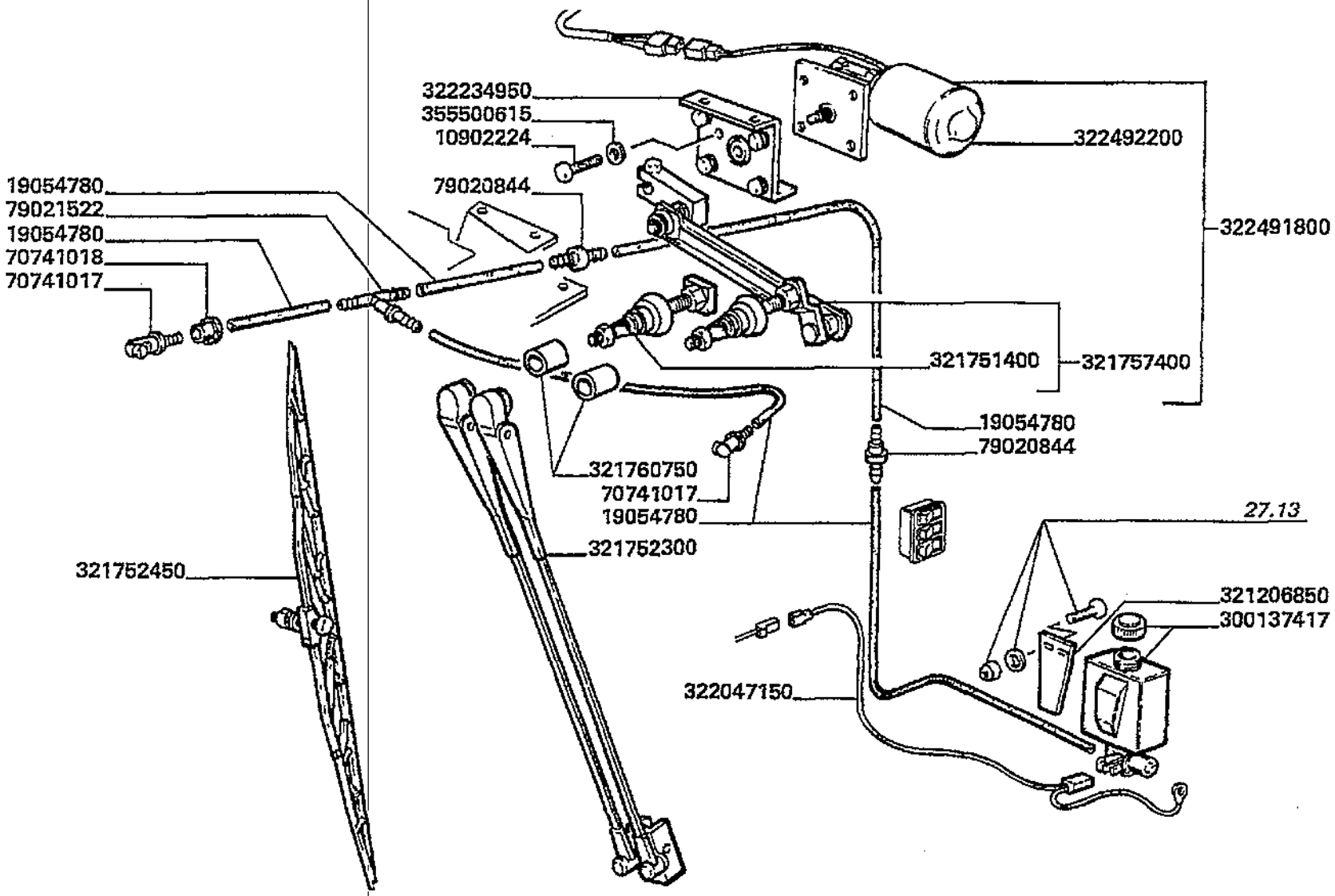

Piattaforma di guida
Drive's platform
Poste de conduite
Fahrerstand
Plataforma de guia

MTB "L" - L 626

27.13.18

Cabina - tergicristallo
Cab - windschield wiper
Cabine - essuie-glace
Kabine - scheibenwischer
Cabina - limpia-parabrisas

Laverda\27.13.7.L626mcs.png

			Italiano	Inglese	Francese	Tedesco	Spagnolo
-	10902224	4	Vite	Screw	Vis	Schraube	Tornillo
-	19054780	0	Tubo flessibile	Hose,flexible	Tuyau flexible	Schlauch	Manga flexible
-	300137417	1	Vaschetta	Pan	Cuvette	Gefaess	Cubeta
-	321206850	1	Supporto	Support	Support	Lagerung	Dispos.de sosten
-	321751400	1	Perno	Pin	Goupille	Bolzen	Pasador
-	321752300	1	Braccio	Arm	Bras	Arm	Brazo
-	321752450	1	Spazzola	Brush	Balai	Buerste	Escobilla
-	321757400	1	Biella	Conrod	Bielle	Pleuel	Biela
-	321760750	2	Distanziale	Spacer	Entretoise	Abstandstueck	Separador
			N.A. (2)				
-	322047150	1	Cavo	Cable	Cable	Kabel	Cable
-	322234950	1	Piastra	Plate	Plaque	Platte	Plato
			N.A. (1)				
-	322491800	1	Griglia	Grille	Grille	Grill	Rejilla
-	322492200	1	Motore elettrico	Electric motor	Moteur electrique	Elektromotor	Motor electrico
-	355500615	4	Rondella	Washer	Rondelle	Unterlegscheibe	Arandela
-	70741017	2	Spruzzatore	Splasher	Gicleur	Sprueher	Salpicadero
-	70741018	2	Boccola	Bush	Bague	Buchse	Casquillo
-	79020844	2	Valvola	Valve	Soupape	Ventil	Valvula
-	79021522	1	Raccordo	Union	Raccord	Verschraubung	Racor

Piattaforma di guida
Drive's platform
Poste de conduite
Fahrerstand
Plataforma de guia

MTB "L" - L 626

27.13.1
9

Cabina - condizionatore (freon 12)
Cab - air conditioner (freon 12)
Cabine - climatiseur (freon 12)
Kabine - klimageraet (freon 12)
Cabina - climatizador (freon 12)

Laverda\27.13.8_1.L626mcs.png

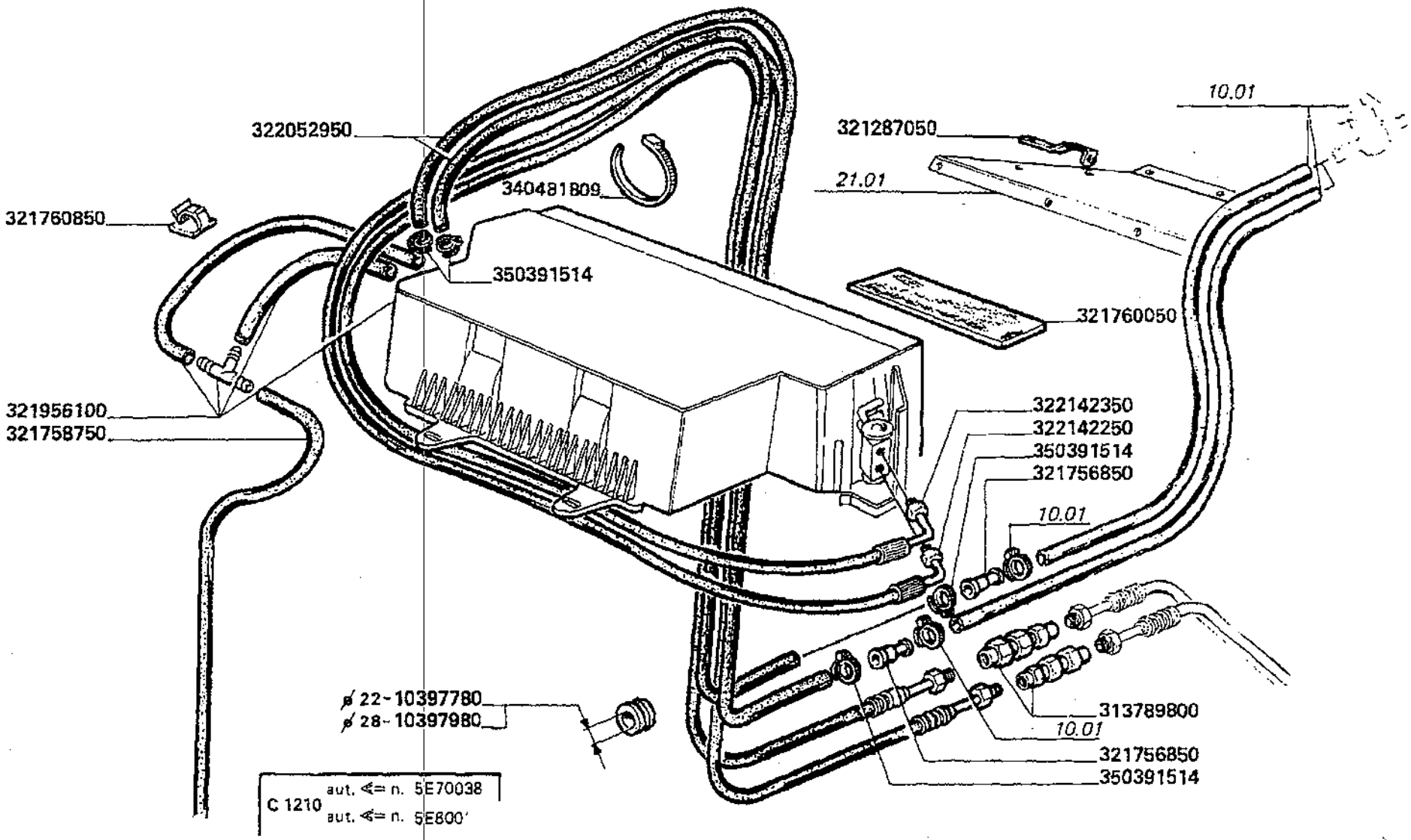

Piattaforma di guida
Drive's platform
Poste de conduite
Fahrerstand
Plataforma de guia

MTB "L" - L 626

27.13.19

Cabina - condizionatore (freon 12)
Cab - air conditioner (freon 12)
Cabine - climatiseur (freon 12)
Kabine - klimageraet (freon 12)
Cabina - climatizador (freon 12)

Laverda\27.13.8_1.L626mcs.png

			Italiano	Inglese	Francese	Tedesco	Spagnolo
-	13422977	4	Collare	Collar	Collerette	Flanschring	Collar
			● N.A. (4)				
-	14452883	6	O-ring	O-ring	Joint thorique	Dichtring	Junta hermetica
-	14453083	1	O-ring	O-ring	Joint thorique	Dichtring	Junta hermetica
-	14453283	5	O-ring	O-ring	Joint thorique	Dichtring	Junta hermetica
-	19053082	4	Tubo	Pipe	Canalisation	Rohrleitung	Cano
-	313789800	2	Innesto	Coupler	Accouplement	Kuplung	Injerto
			● 000051324350 (2)				
-	321287050	2	Squadretta	Bracket, supporting	Equerre	Schalter,autom.ausloesen	Pieza de apoyo
-	321756850	2	Raccordo	Union	Raccord	Verschraubung	Racor
-	321758750	2	Tubo flessibile	Hose	Tuyau flexible	Schlauch	Flexible
			● 000190531829 (2)				
-	321760050	2	Guarnizione	Gasket	Guarniture	Dichtung	Junta
-	321760850	4	Basetta	Sideboards	Support electrique	Koteletten	Barra
			● 000051828650 (4)				
-	321956100	1	Condizionatore	Air conditioning	Air conditionne	Klimageraet	Climatizador
-	322052950	2	Tubo	Pipe	Canalisation	Rohrleitung	Cano
-	322142250	1	Tubo flessibile	Hose	Tuyau flexible	Schlauch	Flexible
-	322142350	1	Tubo flessibile	Hose	Tuyau flexible	Schlauch	Flexible
-	322234050	2	Coperchio	Cover	Couvercle	Deckel	Tapadera
			● N.A. (2)				
-	322303550	2	Tubo flessibile	Hose	Tuyau flexible	Schlauch	Flexible
-	322314100	1	Filtro	Filter	Filtre	Filter	Filtro
-	322319650	2	Adattatore	Control block	Adaptateur	Steuerblock	Bloque de mando
-	322319750	2	Adattatore	Control block	Adaptateur	Steuerblock	Bloque de mando
			● N.A. (2)				
-	322567100	1	Tubo flessibile	Hose	Tuyau flexible	Schlauch	Flexible

Piattaforma di guida
Drive's platform
Poste de conduite
Fahrerstand
Plataforma de guia

MTB "L" - L 626

27.13.1
9

Cabina - condizionatore (freon 12)
Cab - air conditioner (freon 12)
Cabine - climatiseur (freon 12)
Kabine - klimageraet (freon 12)
Cabina - climatizador (freon 12)

Laverda\27.13.8_1.L626mcs.png

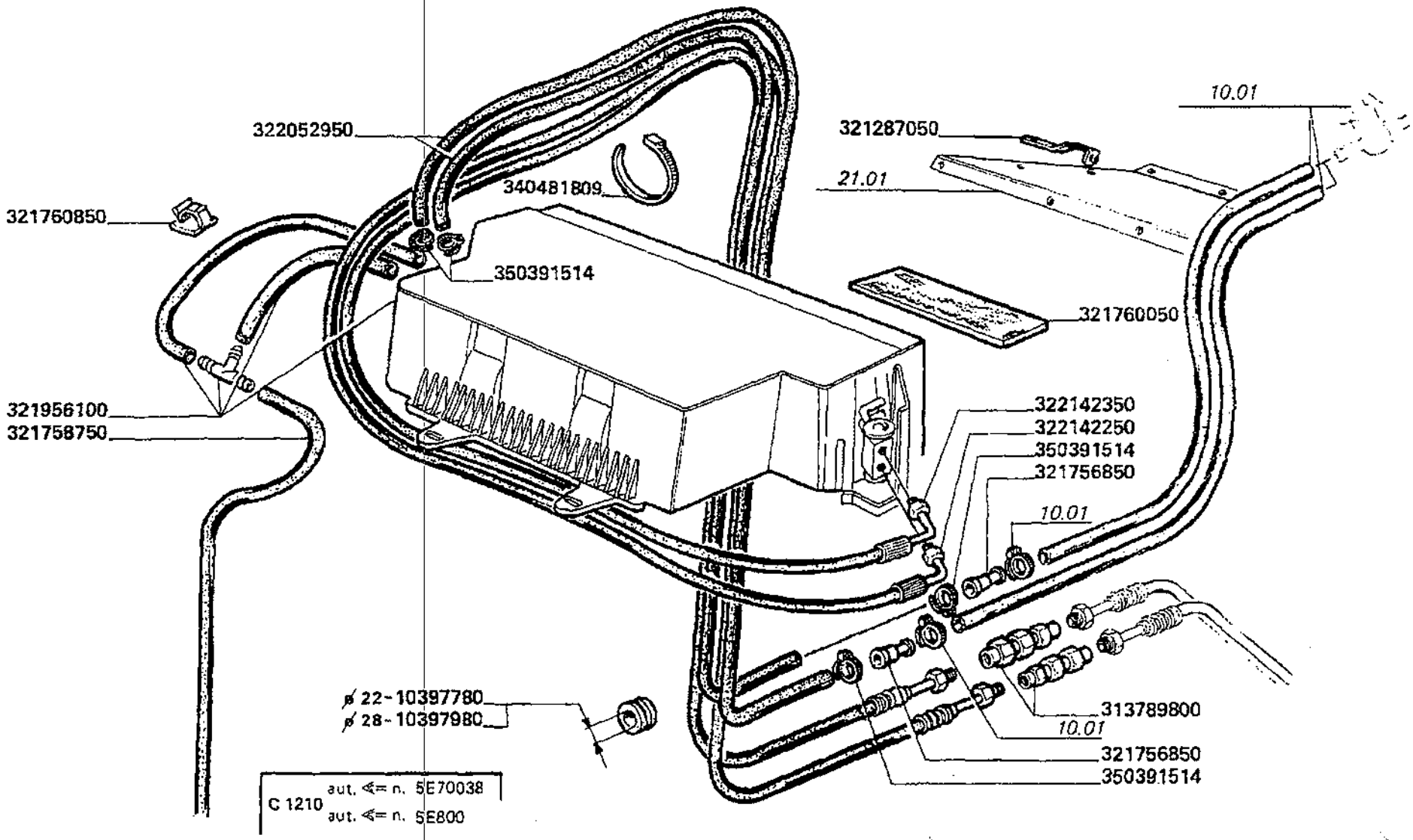

Piattaforma di guida
Drive's platform
Poste de conduite
Fahrerstand
Plataforma de guia

MTB "L" - L 626

27.13.19

Cabina - condizionatore (freon 12)
Cab - air conditioner (freon 12)
Cabine - climatiseur (freon 12)
Kabine - klimageraet (freon 12)
Cabina - climatizador (freon 12)

Laverda\27.13.8_1.L626mcs.png

			Italiano	Inglese	Francese	Tedesco	Spagnolo
-	322567200	1	Tubo flessibile	Hose	Tuyau flexible	Schlauch	Flexible
-	322567400	1	Tubo flessibile	Hose	Tuyau flexible	Schlauch	Flexible
-	322567500	1	Tubo flessibile	Hose	Tuyau flexible	Schlauch	Flexible
-	322567600	1	Tubo flessibile	Hose	Tuyau flexible	Schlauch	Flexible
-	322567700	1	Tubo flessibile	Hose	Tuyau flexible	Schlauch	Flexible
-	340481809	5	Fascetta	Clamp	Collier	Halteschelle	Abrazadera
-	350391514	4	Fascetta	Clamp	Collier	Halteschelle	Abrazadera
-	5165716	1	Condizionatore	Air conditioning	Air conditionne	Klimageraet	Climatizador

Piattaforma di guida
Drive's platform
Poste de conduite
Fahrerstand
Plataforma de guia

MTB "L" - L 626

27.13.2
0

Cabina - impianto condizionamento (freon 12)
Cab - air conditioned
Cabine - climatiseur
Kabine - klimageraet
Cabina - climatizador

Laverda\24790.png

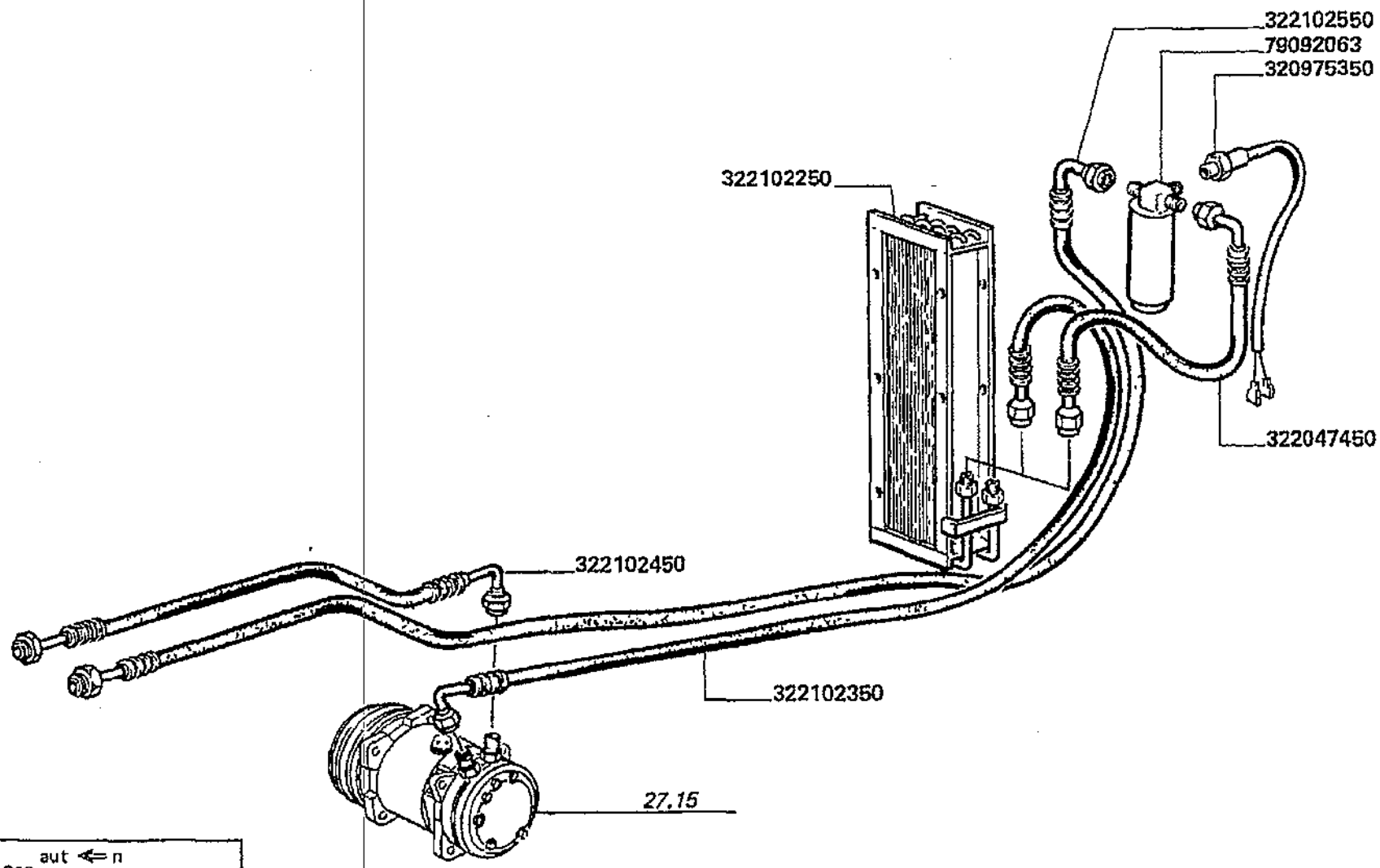

C 1210 aut ⇐ n
aut ⇐ n 5A20014

Piattaforma di guida
Drive's platform
Poste de conduite
Fahrerstand
Plataforma de guia

MTB *L* - L 626

27.13.20

Cabina - impianto condizionamento (freon 12)
Cab - air conditioned
Cabine - climatiseur
Kabine - klimageraet
Cabina - climatizador

Laverda\24790.png

			Italiano	Inglese	Francese	Tedesco	Spagnolo
-	13422977	4	Collare	Collar	Collerette	Flanschring	Collar
			N.A. (4)				
-	14452883	6	O-ring	O-ring	Joint thorique	Dichtring	Junta hermetica
-	14453083	1	O-ring	O-ring	Joint thorique	Dichtring	Junta hermetica
-	14453283	5	O-ring	O-ring	Joint thorique	Dichtring	Junta hermetica
-	19053082	4	Tubo	Pipe	Canalisation	Rohrleitung	Cano
-	320975350	1	Pulsante	Button	Bouton	Knopftaste	Pulsador
			000099684340 (1), 004301217500 (1)				
-	322047450	1	Tubo flessibile	Hose	Tuyau flexible	Schlauch	Flexible
-	322102250	1	Condensatore	Condenser	Condensateur	Kondensator	Condensador
-	322102350	1	Tubo	Pipe	Canalisation	Rohrleitung	Cano
			003225675000 (1)				
-	322102450	1	Tubo flessibile	Hose	Tuyau flexible	Schlauch	Flexible
-	322102550	1	Tubo flessibile	Hose	Tuyau flexible	Schlauch	Flexible
-	322234050	2	Coperchio	Cover	Couvercle	Deckel	Tapadera
			N.A. (2)				
-	322303550	2	Tubo flessibile	Hose	Tuyau flexible	Schlauch	Flexible
-	322314100	1	Filtro	Filter	Filtre	Filter	Filtro
-	322319650	2	Adattatore	Control block	Adaptateur	Steuerblock	Bloque de mando
-	322319750	2	Adattatore	Control block	Adaptateur	Steuerblock	Bloque de mando
			N.A. (2)				
-	322567100	1	Tubo flessibile	Hose	Tuyau flexible	Schlauch	Flexible
-	322567200	1	Tubo flessibile	Hose	Tuyau flexible	Schlauch	Flexible
-	322567400	1	Tubo flessibile	Hose	Tuyau flexible	Schlauch	Flexible
-	322567500	1	Tubo flessibile	Hose	Tuyau flexible	Schlauch	Flexible
-	322567600	1	Tubo flessibile	Hose	Tuyau flexible	Schlauch	Flexible

Piattaforma di guida
Drive's platform
Poste de conduite
Fahrerstand
Plataforma de guia

MTB "L" - L 626

27.13.2
0

Cabina - impianto condizionamento (freon 12)
Cab - air conditioned
Cabine - climatiseur
Kabine - kliimageraet
Cabina - climatizador

Laverda\24790.png

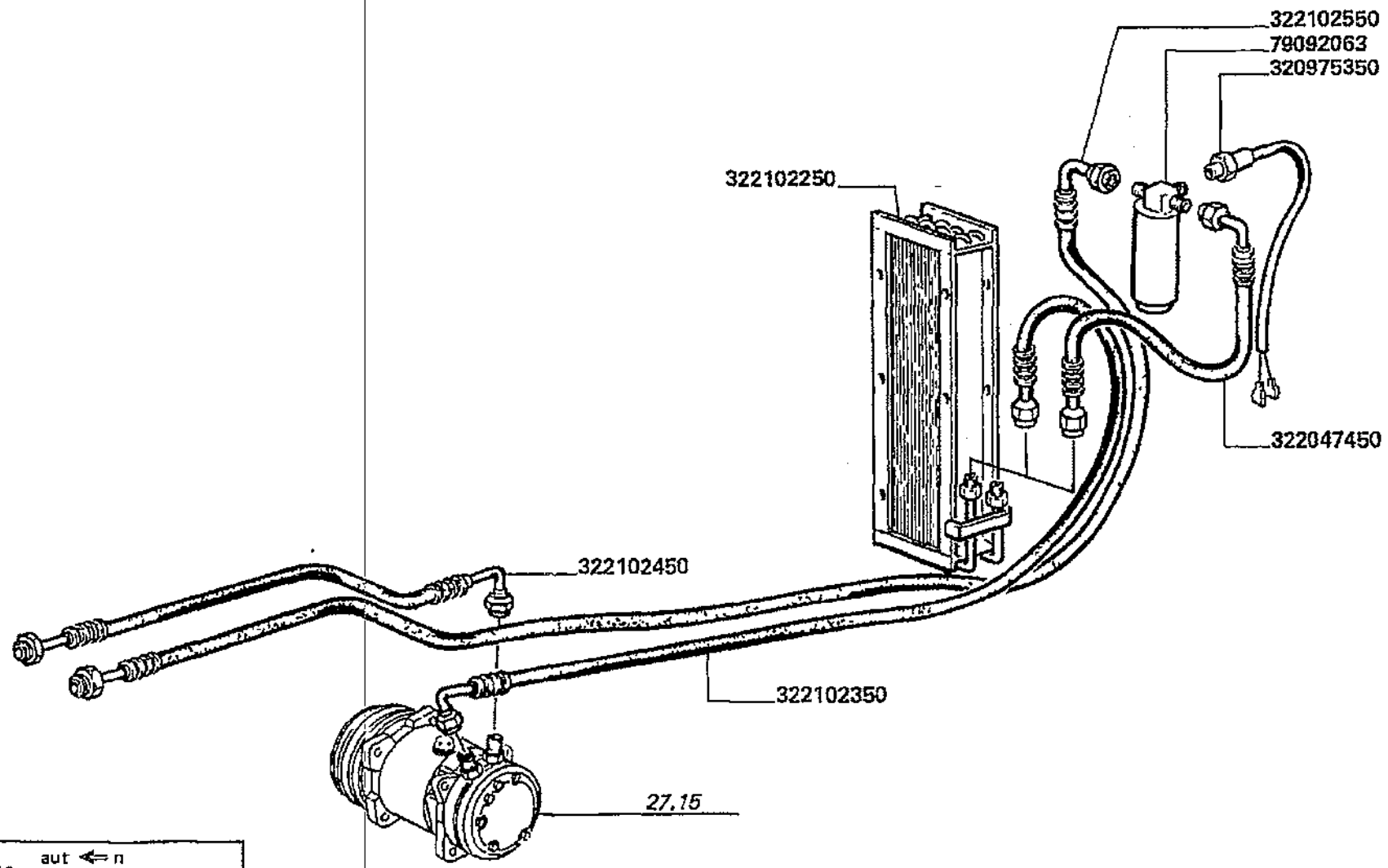

C 1210 aut ⇐ n
aut ⇐ n 5A20014

Piattaforma di guida
Drive's platform
Poste de conduite
Fahrerstand
Plataforma de guia

MTB "L" - L 626

27.13.20

Cabina - impianto condizionamento (freon 12)
Cab - air conditioned
Cabine - climatiseur
Kabine - klimageraet
Cabina - climatizador

Laverda\24790.png

			Italiano	Inglese	Francese	Tedesco	Spagnolo
-	322567700	1	Tubo flessibile	Hose	Tuyau flexible	Schlauch	Flexible
-	5165716	1	Condizionatore	Air conditioning	Air conditionne	Klimageraet	Climatizador
-	79092063	1	Filtro aria	Element, air filter	Filtre a air	Luftf. einsatz	Filtro aire

Piattaforma di guida
Drive's platform
Poste de conduite
Fahrerstand
Plataforma de guia

MTB "L" - L 626

27.13.2
1

Cabina - condizionatore (freon "hfc 134 a")
Cab - air conditioned (freon "hfc 134 a")
Cabine - climatiseur (freon "hfc 134 a")
Kabine - klimageraet (freon "hfc 134 a")
Cabina - climatizador (freon "hfc 134 a")

Laverda\27.13.8.L626mcs.png

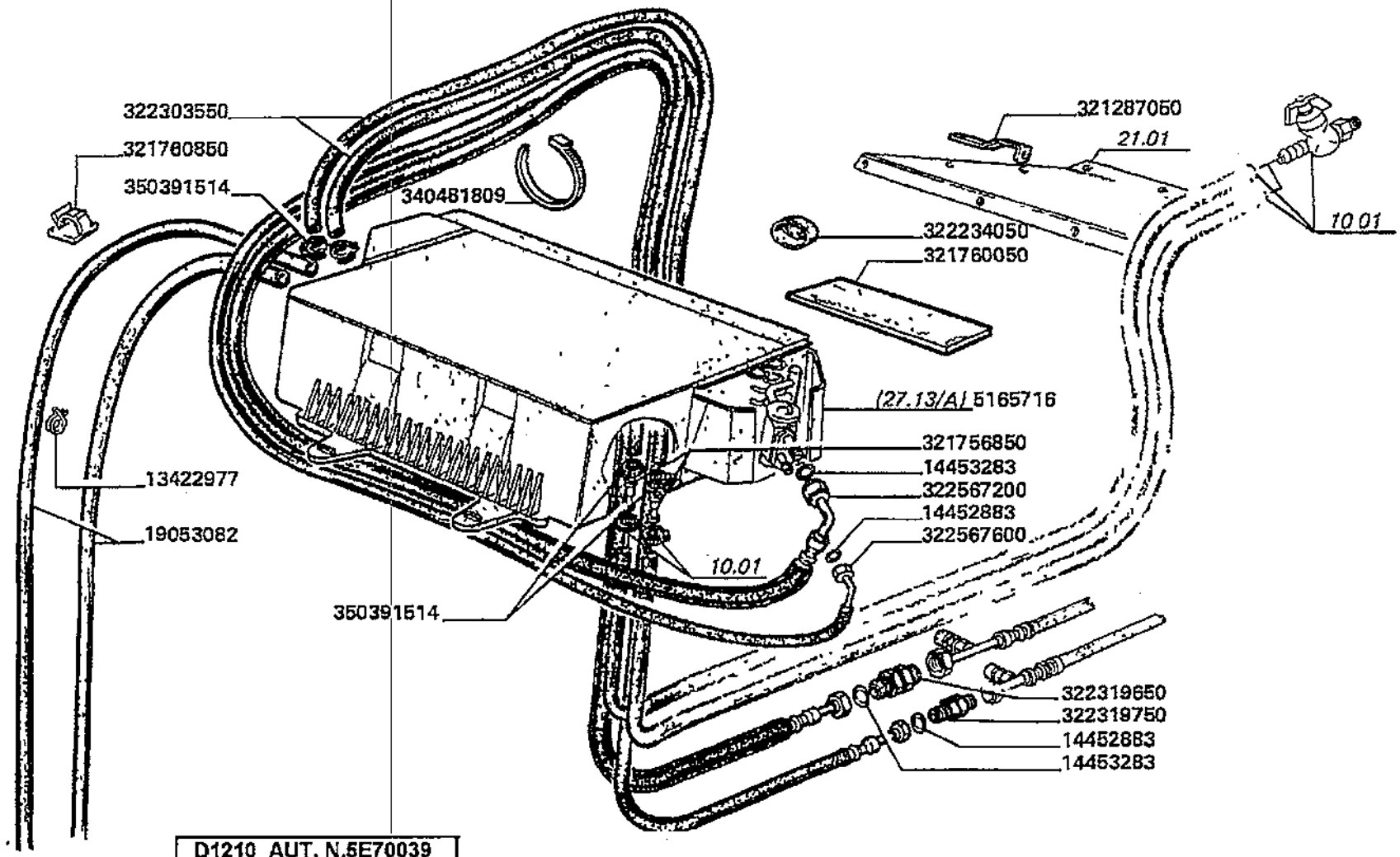

D1210 AUT. N.5E70039
AUT. N.5E80019

Piattaforma di guida
Drive's platform
Poste de conduite
Fahrerstand
Plataforma de guia

MTB "L" - L 626

27.13.2
1

Cabina - condizionatore (freon "hfc 134 a")
Cab - air conditioned (freon "hfc 134 a")
Cabine - climatiseur (freon "hfc 134 a")
Kabine - klimageraet (freon "hfc 134 a")
Cabina - climatizador (freon "hfc 134 a")

Laverda\27.13.8.L626mcs.png

			Italiano	Inglese	Francese	Tedesco	Spagnolo
-	13422977	4	Collare	Collar	Collerette	Flanschring	Collar
			N.A. (4)				
-	14452883	6	O-ring	O-ring	Joint thorique	Dichtring	Junta hermetica
-	14453283	5	O-ring	O-ring	Joint thorique	Dichtring	Junta hermetica
-	19053082	4	Tubo	Pipe	Canalisation	Rohrleitung	Cano
-	321287050	2	Squadretta	Bracket, supporting	Equerre	Schalter,autom.ausloesen	Pieza de apoyo
-	321756850	2	Raccordo	Union	Raccord	Verschraubung	Racor
-	321760050	2	Guarnizione	Gasket	Guarniture	Dichtung	Junta
-	321760850	4	Basetta	Sideboards	Support electrique	Koteletten	Barra
			000051828650 (4)				
-	322234050	2	Coperchio	Cover	Couvercle	Deckel	Tapadera
			N.A. (2)				
-	322303550	2	Tubo flessibile	Hose	Tuyau flexible	Schlauch	Flexible
-	322319650	2	Adattatore	Control block	Adaptateur	Steuerblock	Bloque de mando
-	322319750	2	Adattatore	Control block	Adaptateur	Steuerblock	Bloque de mando
			N.A. (2)				
-	322567200	1	Tubo flessibile	Hose	Tuyau flexible	Schlauch	Flexible
-	322567600	1	Tubo flessibile	Hose	Tuyau flexible	Schlauch	Flexible
-	340481809	5	Fascetta	Clamp	Collier	Halteschelle	Abrazadera
-	350391514	4	Fascetta	Clamp	Collier	Halteschelle	Abrazadera
-	5165716	1	Condizionatore	Air conditioning	Air conditionne	Klimageraet	Climatizador

Piattaforma di guida
Drive's platform
Poste de conduite
Fahrerstand
Plataforma de guia

MTB "L" - L 626

27.13.2
2

Cabina - impianto condizionamento(freon hfc 134 a
Cab - air conditioned (freon hfc 134 a)
Cabine - climatiseur (freon hfc 134 a)
Kabine - klimageraet (freon hfc 134 a)
Cabina - climatizador (freon hfc 134 a)

Laverda\27.13.8p2.L626mcs.png

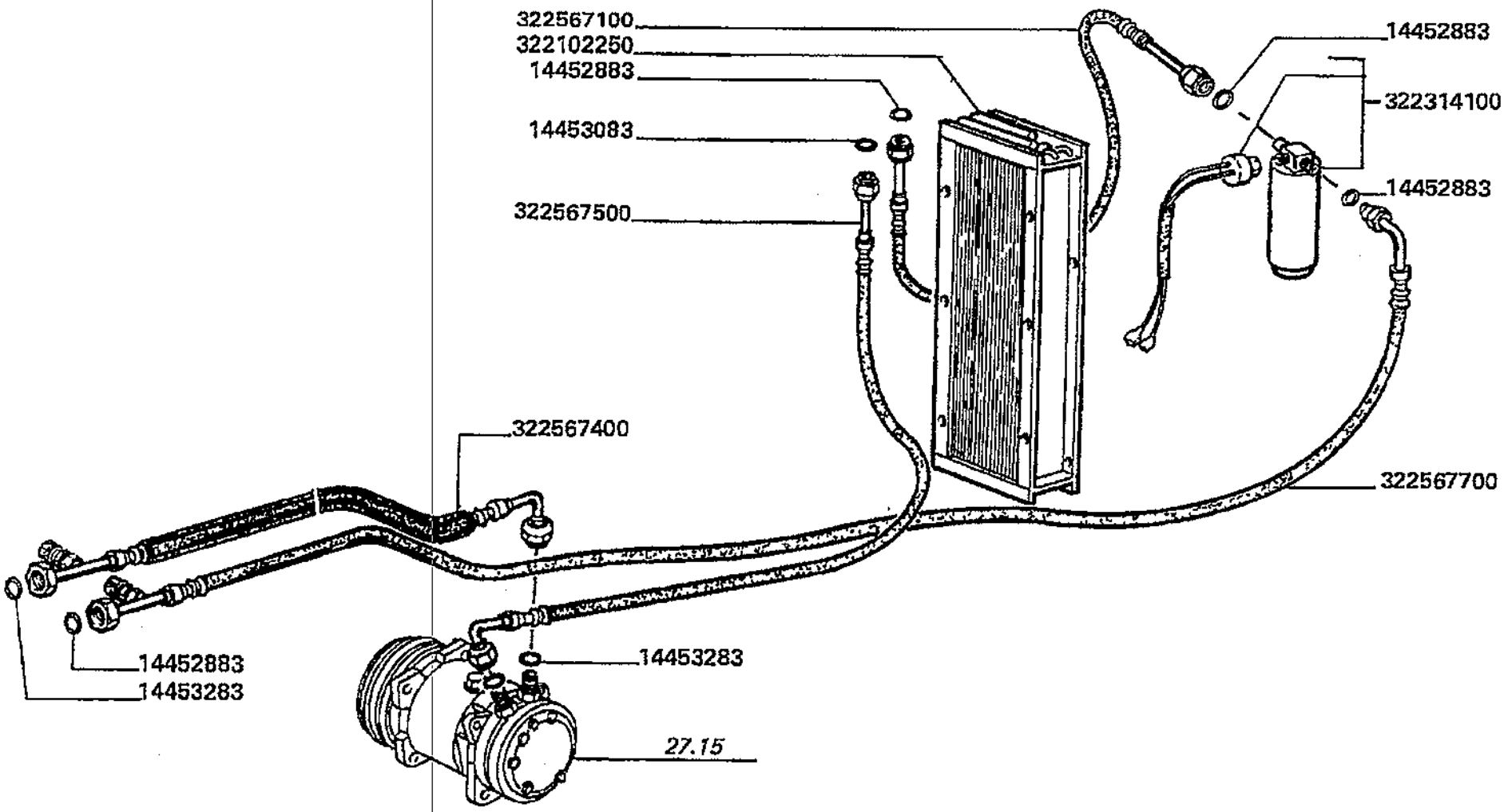

D 1210 aut ⇒ n. 5E70039
aut. ⇒ n 5E80019

~~322381950~~ = 322567[illegible] + 322567200

Piattaforma di guida
Drive's platform
Poste de conduite
Fahrerstand
Plataforma de guia

MTB "L" - L 626

27.13.2
2

Cabina - impianto condizionamento(freon hfc 134 a
Cab - air conditioned (freon hfc 134 a)
Cabine - climatiseur (freon hfc 134 a)
Kabine - klimageraet (freon hfc 134 a)
Cabina - climatizador (freon hfc 134 a)

Laverda\27.13.8p2.L626mcs.png

			Italiano	Inglese	Francese	Tedesco	Spagnolo
-	14452883	6	O-ring	O-ring	Joint thorique	Dichtring	Junta hermetica
-	14453083	1	O-ring	O-ring	Joint thorique	Dichtring	Junta hermetica
-	14453283	5	O-ring	O-ring	Joint thorique	Dichtring	Junta hermetica
-	322102250	1	Condensatore	Condenser	Condensateur	Kondensator	Condensador
-	322314100	1	Filtro	Filter	Filtre	Filter	Filtro
-	322567100	1	Tubo flessibile	Hose	Tuyau flexible	Schlauch	Flexible
-	322567200	1	Tubo flessibile	Hose	Tuyau flexible	Schlauch	Flexible
-	322567400	1	Tubo flessibile	Hose	Tuyau flexible	Schlauch	Flexible
-	322567500	1	Tubo flessibile	Hose	Tuyau flexible	Schlauch	Flexible
-	322567700	1	Tubo flessibile	Hose	Tuyau flexible	Schlauch	Flexible

Piattaforma di guida
Drive's platform
Poste de conduite
Fahrerstand
Plataforma de guia

MTB "L" - L 626

27.13.2
3.A

Cabina - elementi condizionatore pag.1
Cab - conditioner elements
Cabine - elements climatiseur
Kabine - klimageraetelementen
Cabina - elementos climatizador

Laverda\27.13_A.L626mcs.png

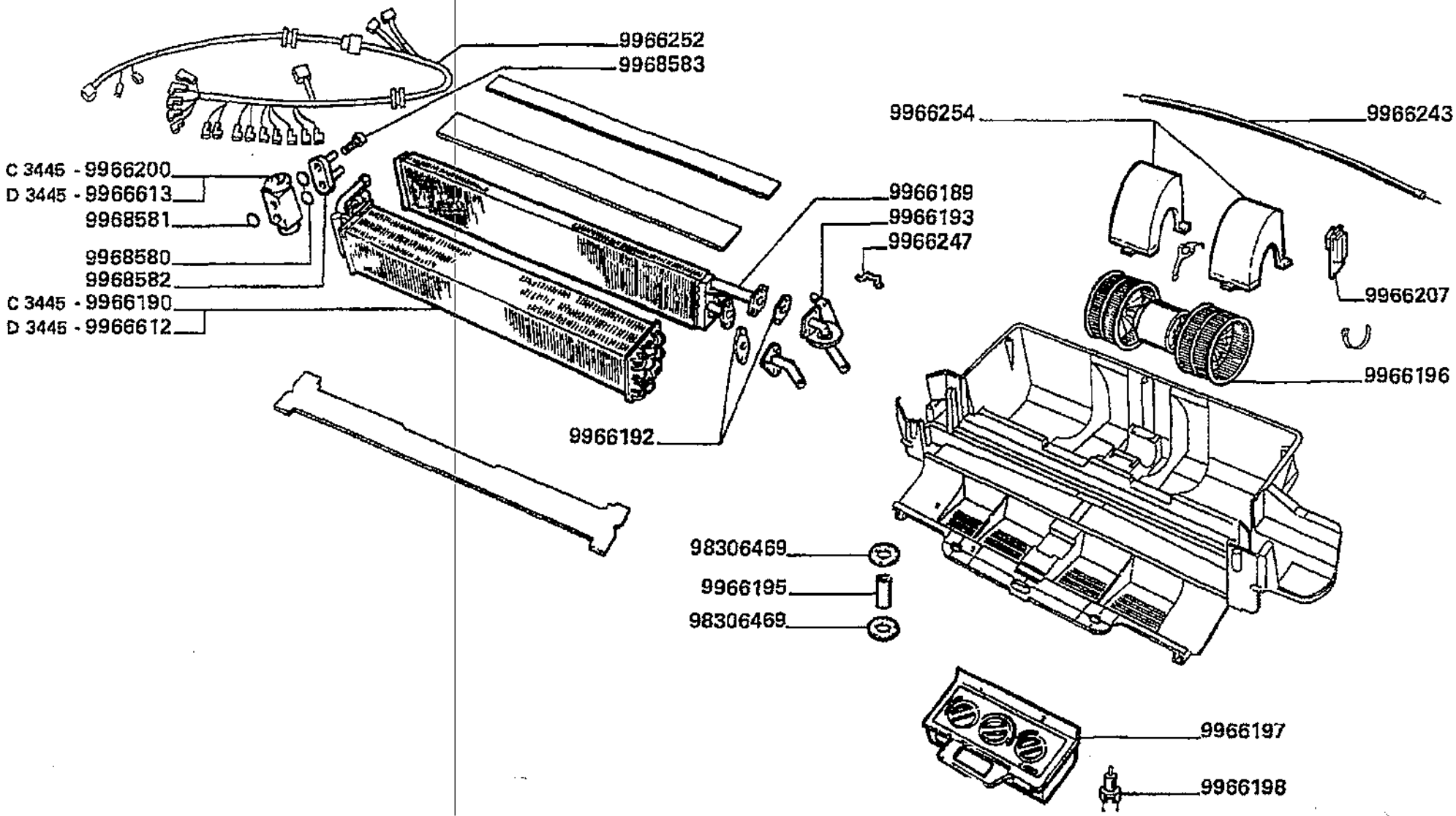

Piattaforma di guida
Drive's platform
Poste de conduite
Fahrerstand
Plataforma de guia

MTB "L" - L 626

27.13.2
3.A

Cabina - elementi condizionatore pag.1
Cab - conditioner elements
Cabine - elements climatiseur
Kabine - klimageraetelementen
Cabina - elementos climatizador

Laverda\27.13_A.L626mcs.png

			Italiano	Inglese	Francese	Tedesco	Spagnolo
-	98306469	4	Sostituito	Replace	Remplace	Ersetzen	Reemplazar
			N.A. (4)				
-	9966189	1	Evaporatore	Evaporator	Evaporateur	Verdampfer	Evaporador
-	9966190	1	Radiatore	Radiator	Radiateur	Kuehler	Radiador
-	9966192	2	Guarnizione	Gasket	Guarniture	Dichtung	Junta
			000876916130 (2)				
-	9966193	1	Rubinetto	Draincock/tap,supply	Robinet	Hahn	Grifo
-	9966195	2	Distanziale	Spacer	Entretoise	Abstandstueck	Separador
			N.A. (2)				
-	9966196	1	Motore elettrico	Electric motor	Moteur electrique	Elektromotor	Motor electrico
-	9966197	1	Strumento di misura	Instrument, measurin	Instrument de mesure	Messinstrument	Metro
			N.A. (1)				
-	9966198	4	Portalampada	Lamp socket	Porte-lampe	Lampenfassung	Portalampara
-	9966200	1	Sostituito	Replace	Remplace	Ersetzen	Reemplazar
			000707410910 (1)				
-	9966207	1	Resistenza	Resistor	Resistance	Widerstand	Resistencia
-	9966243	1	Comando	Throttle	Accelerateur	Drossel	Mando de gases
-	9966247	1	Sostituito	Replace	Remplace	Ersetzen	Reemplazar
			000099715670 (1)				
-	9966252	1	Cavo elettrico	Wire/cable	Faisceau electrique	Draht	Hilo
			N.A. (1)				
-	9966254	2	Convogliatore	Conveyor	Convoyeur	Leitblech	Canalizador
-	9966612	1	Evaporatore	Evaporator	Evaporateur	Verdampfer	Evaporador
-	9966613	1	Valvola	Valve	Soupape	Ventil	Valvula
-	9968580	2	Anello	Ring	Anneau	Ring	Aro
-	9968581	1	O-ring	O-ring	Joint thorique	Dichtring	Junta hermetica
-	9968582	1	Raccordo	Union	Raccord	Verschraubung	Racor

Piattaforma di guida
Drive's platform
Poste de conduite
Fahrerstand
Plataforma de guia

MTB "L" - L 626

27.13.2
3.A

Cabina - elementi condizionatore pag.1
Cab - conditioner elements
Cabine - elements climatiseur
Kabine - klimageraetelementen
Cabina - elementos climatizador

Laverda\27.13_A.L626mcs.png

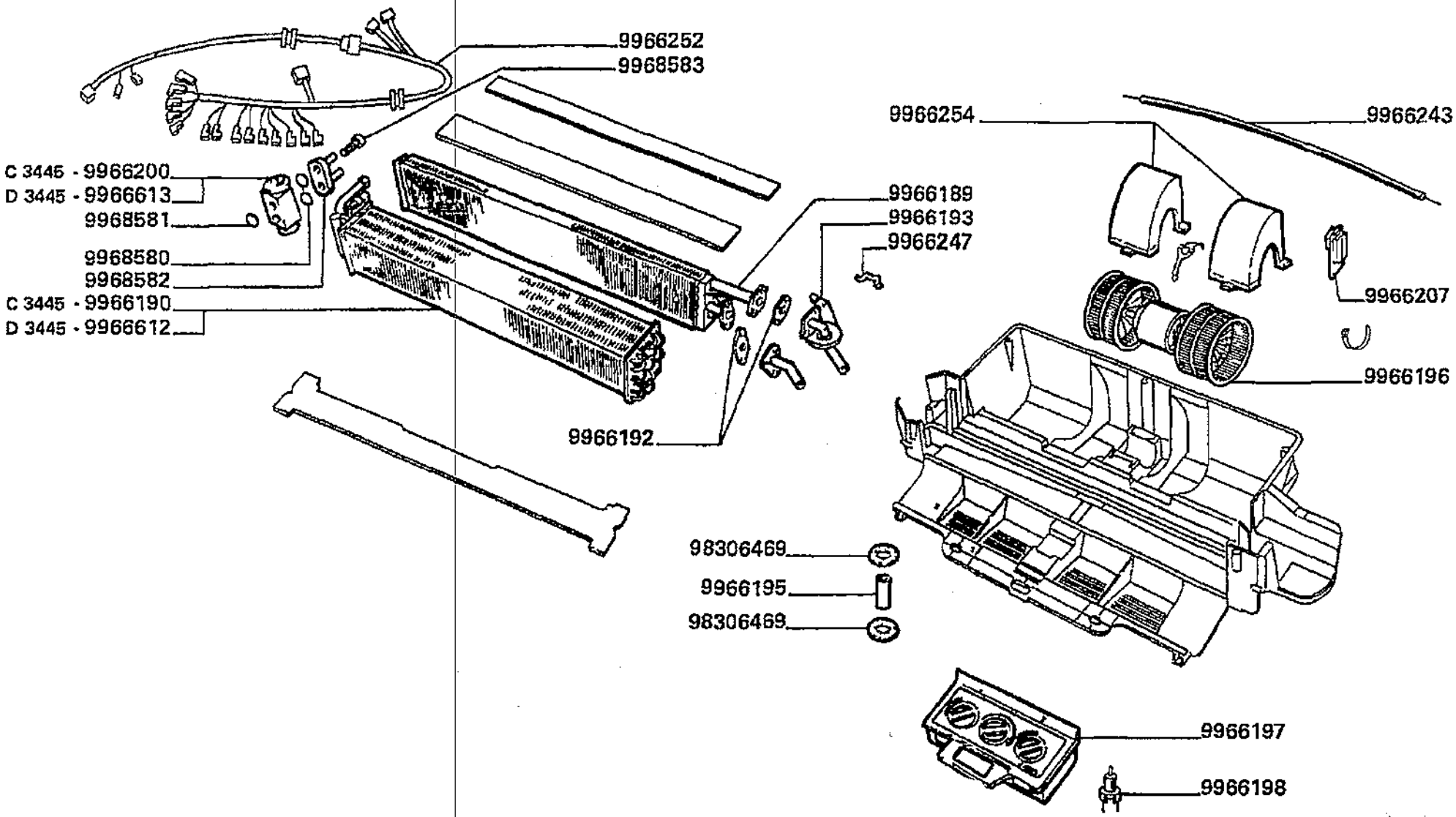

Piattaforma di guida
Drive's platform
Poste de conduite
Fahrerstand
Plataforma de guia

MTB "L" - L 626

27.13.2
3.A

Cabina - elementi condizionatore pag.1
Cab - conditioner elements
Cabine - elements climatiseur
Kabine - klimageraetelementen
Cabina - elementos climatizador

Laverda\27.13_A.L626mcs.png

			Italiano	Inglese	Francese	Tedesco	Spagnolo
-	9968583	2	Vite	Screw	Vis	Schraube	Tornillo

Piattaforma di guida
Drive's platform
Poste de conduite
Fahrerstand
Plataforma de guia

MTB "L" - L 626

27.13.2
4.A

Cabina - elementi condizionatore pag.2
Cab - conditioner elements
Cabine - elements climatiseur
Kabine - klimageraetelementen
Cabina - elementos climatizador

Laverda\27.13_Ap2.L626mcs.png

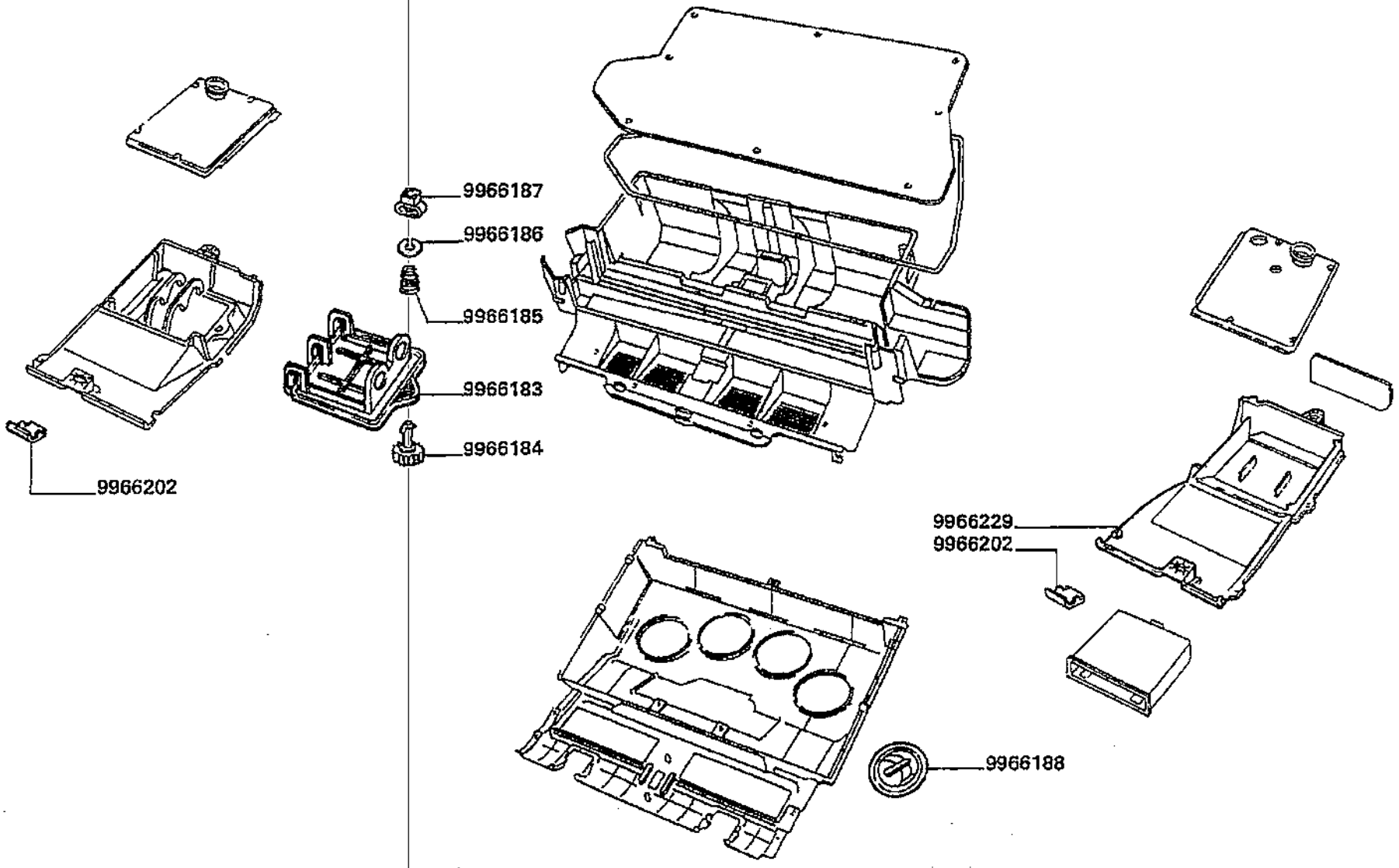

Piattaforma di guida
Drive's platform
Poste de conduite
Fahrerstand
Plataforma de guia

MTB "L" - L 626

27.13.2
4.A

Cabina - elementi condizionatore pag.2
Cab - conditioner elements
Cabine - elements climatiseur
Kabine - klimageraetelementen
Cabina - elementos climatizador

Laverda\27.13_Ap2.L626mcs.png

			Italiano	Inglese	Francese	Tedesco	Spagnolo
-	9966183	1	Sportello	Lid	Trappe	Klappe	Tapa
-	9966184	1	Pomello	Knob	Pommeau	Knopf	Pomo
-	9966185	1	Molla	Spring	Ressort	Feder	Accionador
-	9966186	1	Anello	Ring	Anneau	Ring	Aro
-	9966187	1	Sostituito	Replace	Remplace	Ersetzen	Reemplazar
			◐ 000099614650 (1)				
-	9966188	4	Diffusore	Diffuser	Diffuseur	Verteiler	Difusor
-	9966202	2	Coperchio	Cover	Couvercle	Deckel	Tapadera
-	9966229	1	Rivestimento	Soft trim	Revetement	Verkleidung	Rivestimiento

Piattaforma di guida
Drive's platform
Poste de conduite
Fahrerstand
Plataforma de guia

MTB "L" - L 626

27.13.2
5.A

Cabina - elementi condizionatore pag.3
Cab - conditioner elements
Cabine - elements climatiseur
Kabine - klimageraetelementen
Cabina - elementos climatizador

Laverda\27.13_Ap3.L626mcs.png

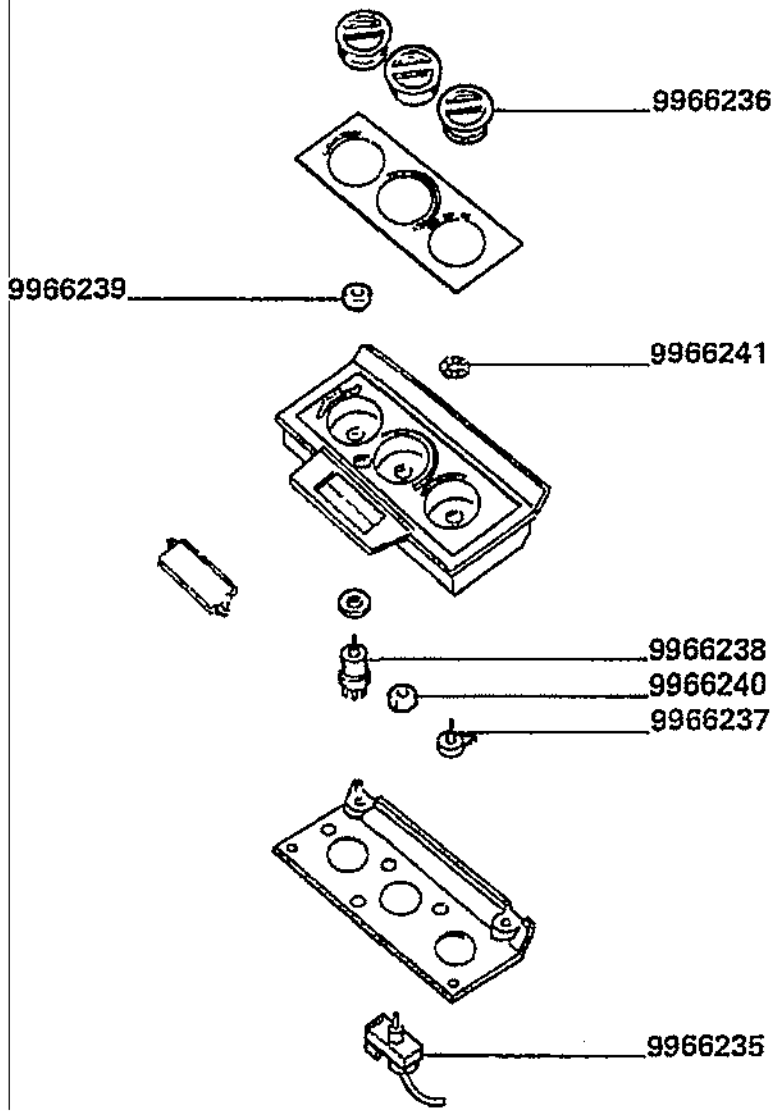

Piattaforma di guida
Drive's platform
Poste de conduite
Fahrerstand
Plataforma de guia

MTB "L" - L 626

27.13.2
5.A

Cabina - elementi condizionatore pag.3
Cab - conditioner elements
Cabine - elements climatiseur
Kabine - klimageraetelementen
Cabina - elementos climatizador

Laverda\27.13_Ap3.L626mcs.png

			Italiano	Inglese	Francese	Tedesco	Spagnolo
-	9966235	1	Termostato	Thermostat	Thermostat	Thermostat	Termostato
-	9966236	3	Pomello	Knob	Pommeau	Knopf	Pomo
-	9966237	1	Sostituito	Replace	Remplace	Ersetzen	Reemplazar
			000099679260 (1)				
-	9966238	1	Interruttore	Switch	Interrupteur	Schalter	Interruptor
-	9966239	1	Dado	Nut	Ecrou	Mutter	Tuerca
-	9966240	1	Dado	Nut	Ecrou	Mutter	Tuerca
			N.A. (1)				
-	9966241	1	Rosetta	Lock washer	Rondelle frein	Federring	Arandela grower

Piattaforma di guida Drive's platform Poste de conduite Fahrerstand Plataforma de guia	27.15	Installazione cabina condizionata (compressore) Cab installation (conditioned) Installation cabine (climatizee) Kabine installation (klimaanlage) Installacion cabina (acondicionada)
MTB "L" - L 626		

Laverda\27.15.L626mcs.png

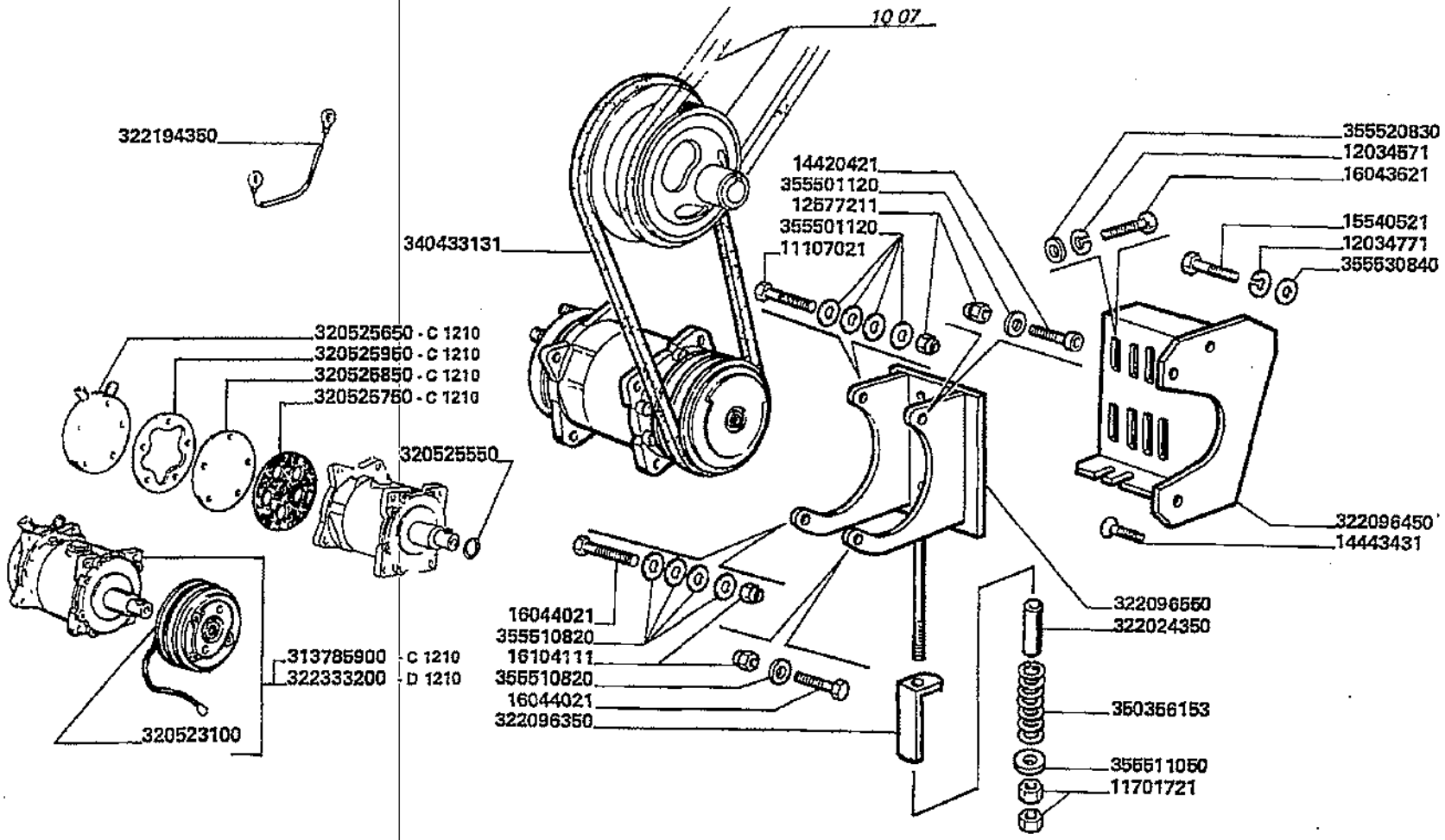

D1210 AUT. N.5E70039

AUT. N.

Piattaforma di guida
Drive's platform
Poste de conduite
Fahrerstand
Plataforma de guia

MTB "L" - L 626

27.15

Installazione cabina condizionata (compressore)
Cab installation (conditioned)
Installation cabine (climatizee)
Kabine installation (klimaanlage)
Installacion cabina (acondicionada)

Laverda\27.15.L626mcs.png

			Italiano	Inglese	Francese	Tedesco	Spagnolo
-	11107021	1	Vite	Screw	Vis	Schraube	Tornillo
-	11701721	2	Dado	Nut	Ecrou	Mutter	Tuerca
-	12034571	4	Rosetta	Lock washer	Rondelle frein	Federring	Arandela grower
-	12034771	3	Rosetta	Lock washer	Rondelle frein	Federring	Arandela grower
-	12577211	2	Dado	Nut	Ecrou	Mutter	Tuerca
-	14420421	1	Vite	Screw	Vis	Schraube	Tornillo
-	14443431	1	Vite	Screw	Vis	Schraube	Tornillo
-	15540521	2	Vite	Screw	Vis	Schraube	Tornillo
-	16043621	4	Vite	Screw	Vis	Schraube	Tornillo
-	16044021	2	Vite	Screw	Vis	Schraube	Tornillo
-	16104111	2	Dado	Nut	Ecrou	Mutter	Tuerca
-	313785900	1	Compressore d'aria	Compressor, air	Compresseur d'air	Luftpresser	Compresor de aire
			● 003223332000 (1)				
-	320523100	1	Puleggia	Pulley	Poulie	Riemenscheibe	Polea
-	320525550	1	Guarnizione	Gasket	Guarniture	Dichtung	Junta
			● N.A. (1)				
-	320525650	1	Coperchio	Cover	Couvercle	Deckel	Tapadera
-	320525750	1	Guarnizione	Gasket	Guarniture	Dichtung	Junta
-	320525850	1	Rondella piana	Washer	Rondelle	Flachscheibe	Arandela
-	320525950	1	Guarnizione	Gasket	Guarniture	Dichtung	Junta
-	322024350	1	Distanziatore	Spacer	Entetoise	Distanzstueck	Distanciador
-	322096350	1	Indice tensione	Index pressure	Indicateur tension	Verzeichnis spannung	Indice tension
-	322096450	1	Piastra attacco	Plate	Plaque	Platte	Placa
-	322096550	1	Supporto	Support	Support	Lagerung	Dispos.de sosten
-	322194350	1	Cavo massa	Earth wire	Cable de masse	Kabel	Cable
-	322333200	1	Compressore d'aria	Compressor, air	Compresseur d'air	Luftpresser	Compresor de aire

Piattaforma di guida Drive's platform Poste de conduite Fahrerstand Plataforma de guia	27.15	Installazione cabina condizionata (compressore) Cab installation (conditioned) Installation cabine (climatizee) Kabine installation (klimaanlage) Installacion cabina (acondicionada)
MTB "L" - L 626		Laverda\27.15.L626mcs.png

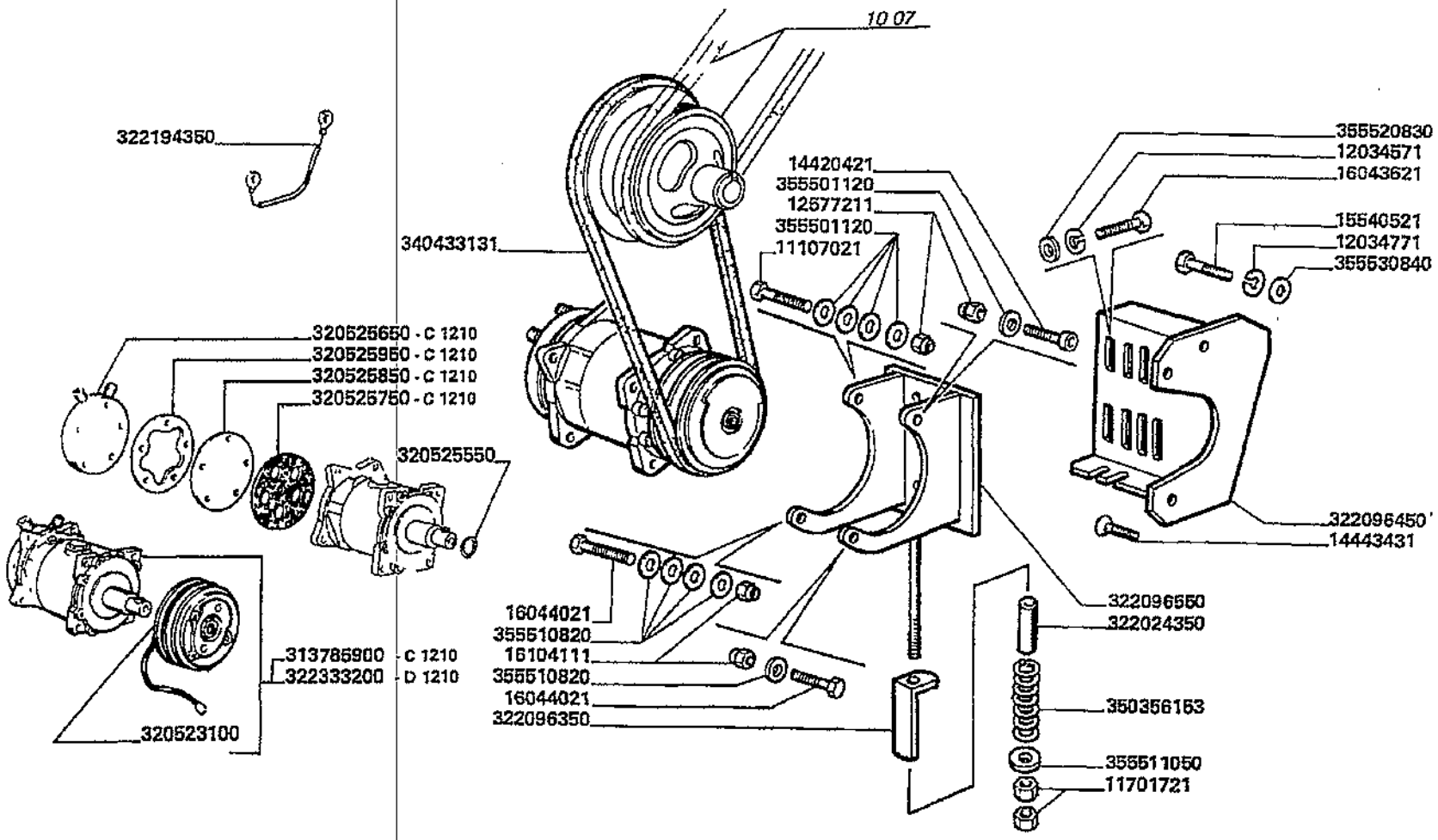

D1210 AUT. N.5E70039

AUT. N.

Piattaforma di guida
Drive's platform
Poste de conduite
Fahrerstand
Plataforma de guia

MT8 "L" - L 626

27.15

Installazione cabina condizionata (compressore)
Cab installation (conditioned)
Installation cabine (climatizee)
Kabine installation (klimaanlage)
Installacion cabina (acondicionada)

Laverda\27.15.L626mcs.png

			Italiano	Inglese	Francese	Tedesco	Spagnolo
-	340433131	1	Cinghia	Belt	Courroie	Riemen	Cinghia
-	350356153	1	Molla	Spring	Ressort	Feder	Accionador
-	355501120	5	Rondella	Washer	Rondelle	Unterlegscheibe	Arandela
-	355510820	5	Rondella	Washer	Rondelle	Unterlegscheibe	Arandela
-	355511050	1	Rondella	Washer	Rondelle	Unterlegscheibe	Arandela
-	355520830	4	Rondella	Washer	Rondelle	Unterlegscheibe	Arandela
-	355530840	2	Rondella	Washer	Rondelle	Unterlegscheibe	Arandela

Piattaforma di guida
Drive's platform
Poste de conduite
Fahrerstand
Plataforma de guia

MTB "L" - L 626

27.20

Pedana scala (carreggiata normale)
Ladder footboard (normal wheel track)
Marche pied escalier (voie avant normale
Leitertrittbretter (normalen spurweite)
Estribo escalera (carrilada normal)

Laverda\27.20.L626mcs.png

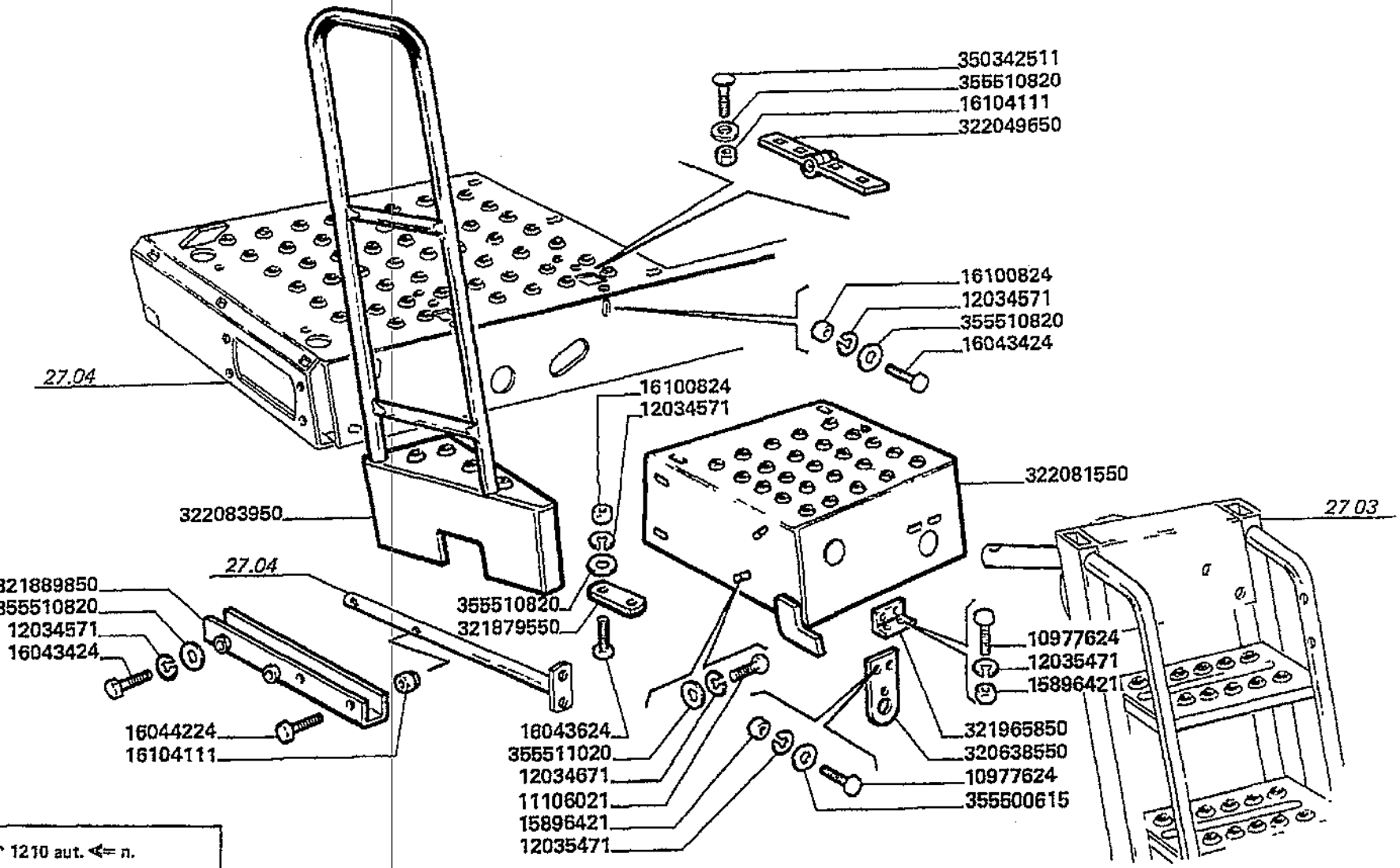

* 1210 aut. ⇐ n.

Piattaforma di guida
Drive's platform
Poste de conduite
Fahrerstand
Plataforma de guia

MTB "L" - L 626

27.20

Pedana scala (carreggiata normale)
Ladder footboard (normal wheel track)
Marche pied escalier (voie avant normale
Leitertrittbretter (normalen spurweite)
Estribo escalera (carrilada normal)

Laverda\27.20.L626mcs.png

			Italiano	Inglese	Francese	Tedesco	Spagnolo
-	10977624	4	Vite	Screw	Vis	Schraube	Tornillo
-	11106021	4	Vite	Screw	Vis	Schraube	Tornillo
-	12034571	17	Rosetta	Lock washer	Rondelle frein	Federring	Arandela grower
-	12034671	4	Rosetta	Lock washer	Rondelle frein	Federring	Arandela grower
-	12035471	4	Rosetta	Lock washer	Rondelle frein	Federring	Arandela grower
-	12035670	4	Rosetta	Lock washer	Rondelle frein	Federring	Arandela grower
			◐ 000120356710 (4)				
-	15896421	4	Dado	Nut	Ecrou	Mutter	Tuerca
			◐ 000158964110 (4)				
-	16043424	5	Vite	Screw	Vis	Schraube	Tornillo
-	16043624	12	Vite	Screw	Vis	Schraube	Tornillo
-	16044224	3	Vite	Screw	Vis	Schraube	Tornillo
-	16100824	14	Dado	Nut	Ecrou	Mutter	Tuerca
-	16104111	15	Dado	Nut	Ecrou	Mutter	Tuerca
-	320638550	1	Supporto	Support	Support	Lagerung	Dispos.de sosten
-	321879550	1	Piastrina	Plate	Plaquette	Plaettchen	Plaquita
-	321889850	1	Supporto	Support	Support	Lagerung	Dispos.de sosten
			◐ N.A. (1)				
-	321965850	1	Piastrina	Plate	Plaquette	Plaettchen	Plaquita
			◐ N.A. (1)				
-	322049650	2	Cerniera	Hinge	Charniere	Scharnier	Bisagra
-	322081550	1	Pedana	Floor	Plancher	Fussboden	Piso
-	322083950	1	Protezione	Shield	Protection	Schutz	Proteccion
-	350342511	8	Vite	Screw	Vis	Schraube	Tornillo
-	355500615	2	Rondella	Washer	Rondelle	Unterlegscheibe	Arandela
-	355510820	23	Rondella	Washer	Rondelle	Unterlegscheibe	Arandela

Piattaforma di guida Drive's platform Poste de conduite Fahrerstand Plataforma de guia	27.20	Pedana scala (carreggiata normale) Ladder footboard (normal wheel track) Marche pied escalier (voie avant normale Leitertrittbretter (normalen spurweite) Estribo escalera (carrilada normal)
MTB *L* - L 626		Laverda\27.20.L626mcs.png

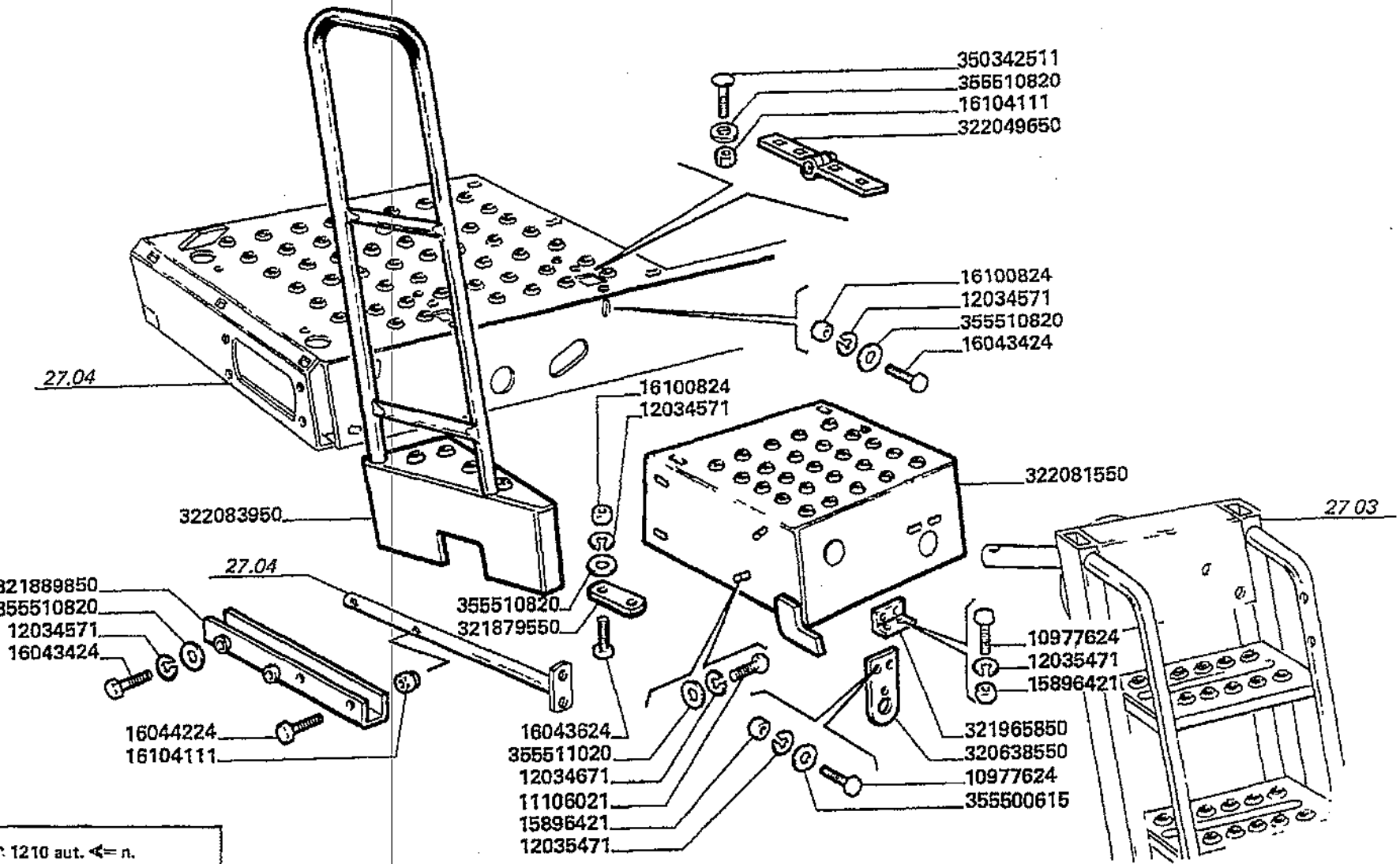

1210 aut. <= n.

Piattaforma di guida
Drive's platform
Poste de conduite
Fahrerstand
Plataforma de guia

MTB "L" - L 626

27.20

Pedana scala (carreggiata normale)
Ladder footboard (normal wheel track)
Marche pied escalier (voie avant normale
Leitertrittbretter (normalen spurweite)
Estribo escalera (carrilada normal)

Laverda\27.20.L626mcs.png

			Italiano	Inglese	Francese	Tedesco	Spagnolo
-	355511020	4	Rondella	Washer	Rondelle	Unterlegscheibe	Arandela

Piattaforma di guida
Drive's platform
Poste de conduite
Fahrerstand
Plataforma de guia

MTB "L" - L 626

27.20.0
1

Pedana scala (carreggiata allargata)
Ladder footboard (wide wheel track)
Marche pied escalier (voie avant large)
Leitertrittbretter (breite spurweite)
Estribo escalera (carrilada ancha)

Laverda\27.20p2.L626mcs.png

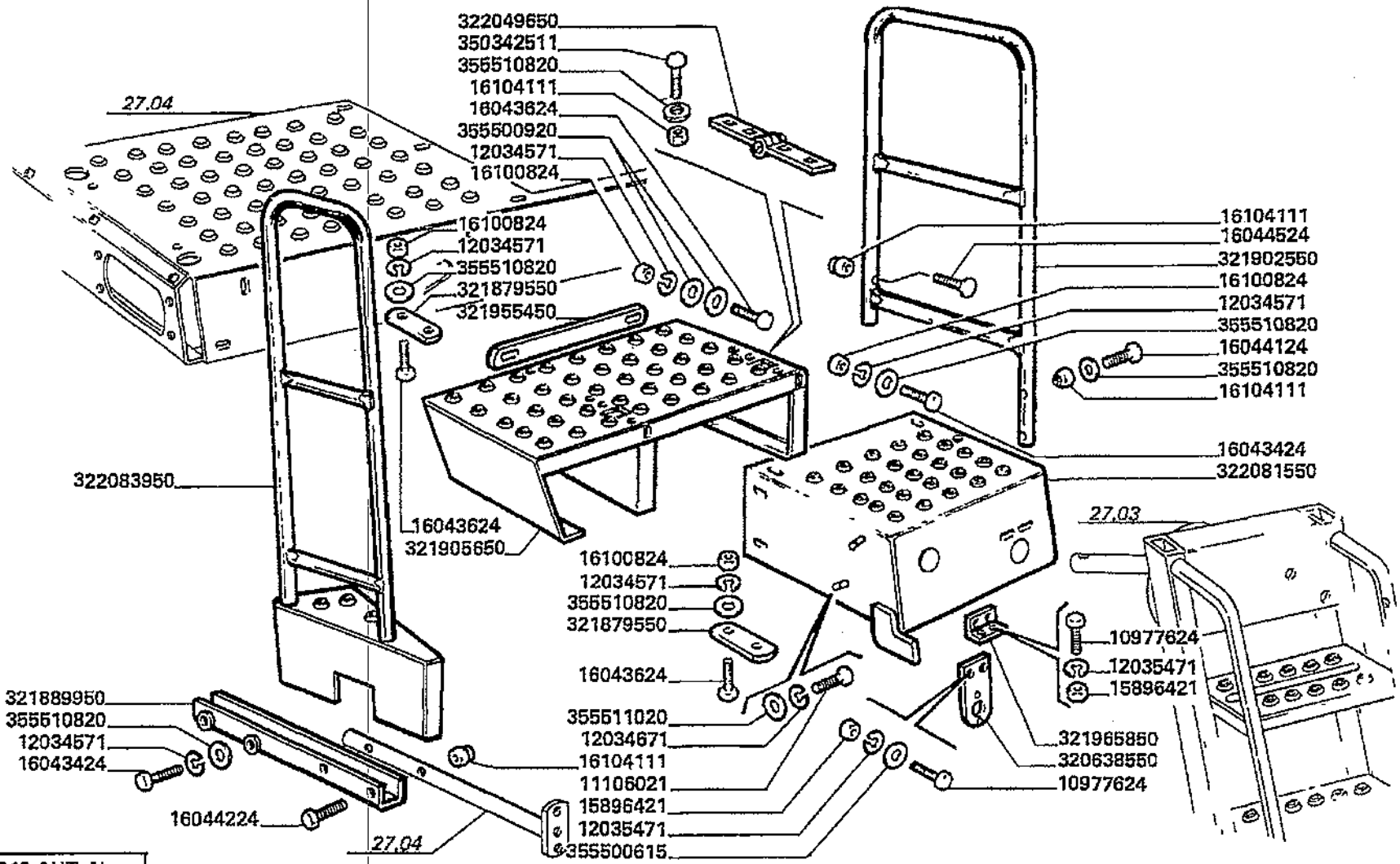

C1210 AUT. N.

Piattaforma di guida
Drive's platform
Poste de conduite
Fahrerstand
Plataforma de guia

MTB "L" - L 626

27.20.0
1

Pedana scala (carreggiata allargata)
Ladder footboard (wide wheel track)
Marche pied escalier (voie avant large)
Leitertrittbretter (breite spurweite)
Estribo escalera (carrilada ancha)

Laverda\27.20p2.L626mcs.png

			Italiano	Inglese	Francese	Tedesco	Spagnolo
-	10977624	4	Vite	Screw	Vis	Schraube	Tornillo
-	11106021	4	Vite	Screw	Vis	Schraube	Tornillo
-	12034571	17	Rosetta	Lock washer	Rondelle frein	Federring	Arandela grower
-	12034671	4	Rosetta	Lock washer	Rondelle frein	Federring	Arandela grower
-	12035471	4	Rosetta	Lock washer	Rondelle frein	Federring	Arandela grower
-	12035670	4	Rosetta	Lock washer	Rondelle frein	Federring	Arandela grower
			000120356710 (4)				
-	15896421	4	Dado	Nut	Ecrou	Mutter	Tuerca
			000158964110 (4)				
-	16043424	5	Vite	Screw	Vis	Schraube	Tornillo
-	16043624	12	Vite	Screw	Vis	Schraube	Tornillo
-	16044124	2	Vite	Screw	Vis	Schraube	Tornillo
-	16044224	3	Vite	Screw	Vis	Schraube	Tornillo
-	16044524	2	Vite	Screw	Vis	Schraube	Tornillo
-	16100824	14	Dado	Nut	Ecrou	Mutter	Tuerca
-	16104111	15	Dado	Nut	Ecrou	Mutter	Tuerca
-	320638550	1	Supporto	Support	Support	Lagerung	Dispos.de sosten
-	321879550	1	Piastrina	Plate	Plaquette	Plaettchen	Plaquita
-	321889950	1	Supporto	Support	Support	Lagerung	Dispos.de sosten
-	321902550	1	Protezione	Shield	Protection	Schutz	Proteccion
			N.A. (1)				
-	321905650	1	Distanziatore	Spacer	Entetoise	Distanzstueck	Distanciador
-	321955450	1	Piatto appoggio	Base plate	Plaque de base	Grundplatte	Plato base
-	321965850	1	Piastrina	Plate	Plaquette	Plaettchen	Plaquita
			N.A. (1)				
-	322049650	2	Cerniera	Hinge	Charniere	Scharnier	Bisagra

Piattaforma di guida Drive's platform Poste de conduite Fahrerstand Plataforma de guia	27.20.0 1	Pedana scala (carreggiata allargata) Ladder footboard (wide wheel track) Marche pied escalier (voie avant large) Leitertrittbretter (breite spurweite) Estribo escalera (carrilada ancha)
MTB "L" - L 626		Laverda\27.20p2.L626mcs.png

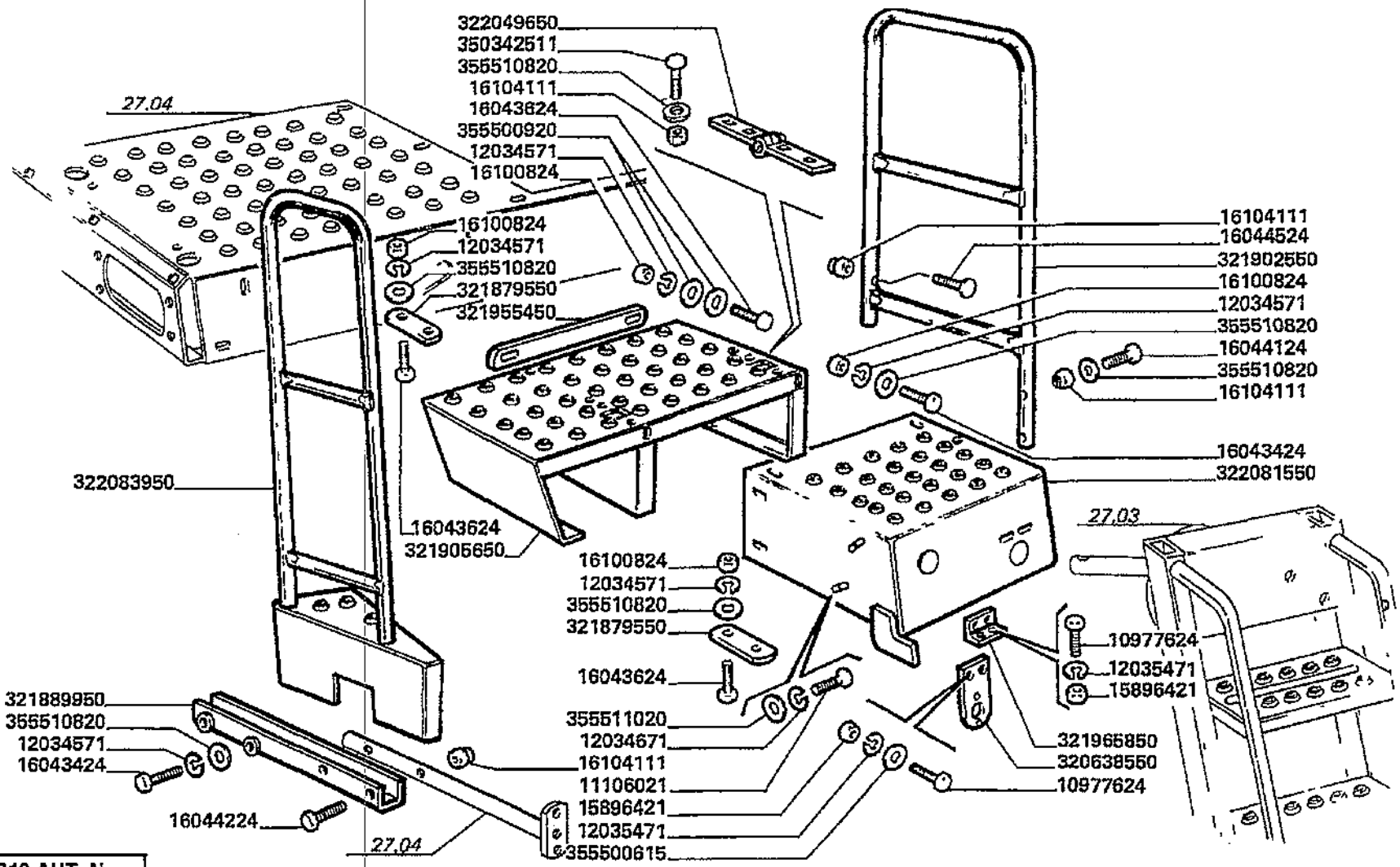

C1210 AUT. N.

Piattaforma di guida
Drive's platform
Poste de conduite
Fahrerstand
Plataforma de guia

27.20.0
1

Pedana scala (carreggiata allargata)
Ladder footboard (wide wheel track)
Marche pied escalier (voie avant large)
Leitertrittbretter (breite spurweite)
Estribo escalera (carrilada ancha)

MTB "L" - L 626

Laverda\27.20p2.L626mcs.png

			Italiano	Inglese	Francese	Tedesco	Spagnolo
-	322081550	1	Pedana	Floor	Plancher	Fussboden	Piso
-	322083950	1	Protezione	Shield	Protection	Schutz	Proteccion
-	350342511	8	Vite	Screw	Vis	Schraube	Tornillo
-	355500615	2	Rondella	Washer	Rondelle	Unterlegscheibe	Arandela
-	355500920	4	Rondella	Washer	Rondelle	Unterlegscheibe	Arandela
-	355510820	23	Rondella	Washer	Rondelle	Unterlegscheibe	Arandela
-	355511020	4	Rondella	Washer	Rondelle	Unterlegscheibe	Arandela

Piattaforma di guida Drive's platform Poste de conduite Fahrerstand Plataforma de guia	27.20.02	Pedana scala (sganciamento scala) Ladder footboard (ladder release) Marche pied escalier (verroulage escalie Leitertrittbretter (abkupplungleiter) Estribo escalera (desenganchamiento esca
MTB "L" - L 626		Laverda\27.20p3.L626mcs.png

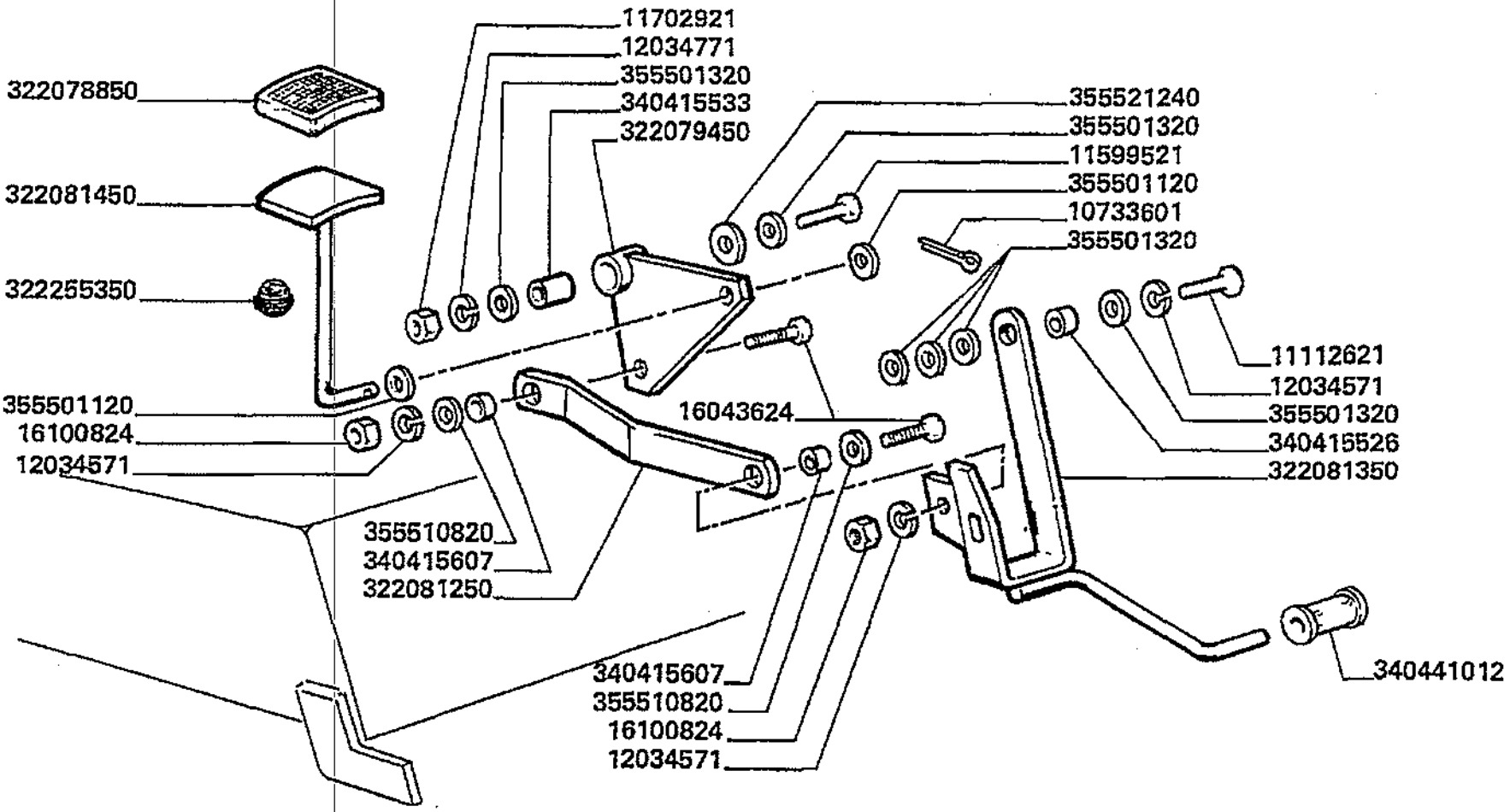

C1210 AUT. N.

Piattaforma di guida
Drive's platform
Poste de conduite
Fahrerstand
Plataforma de guia

MTB "L" - L 626

27.20.02

Pedana scala (sganciamento scala)
Ladder footboard (ladder release)
Marche pied escalier (verroulage escalie
Leitertrittbretter (abkupplungleiter)
Estribo escalera (desenganchamiento esca

Laverda\27.20p3.L626mcs.png

			Italiano	Inglese	Francese	Tedesco	Spagnolo
-	10733601	1	Copiglia	Linch pin	Goupile ferguson	Vorstecker	Pasador para eje
-	11112621	1	Vite	Screw	Vis	Schraube	Tornillo
-	11599521	1	Vite	Screw	Vis	Schraube	Tornillo
-	11702921	1	Dado	Nut	Ecrou	Mutter	Tuerca
-	12034571	17	Rosetta	Lock washer	Rondelle frein	Federring	Arandela grower
-	12034771	2	Rosetta	Lock washer	Rondelle frein	Federring	Arandela grower
-	12035670	4	Rosetta	Lock washer	Rondelle frein	Federring	Arandela grower
			000120356710 (4)				
-	16043624	12	Vite	Screw	Vis	Schraube	Tornillo
-	16100824	14	Dado	Nut	Ecrou	Mutter	Tuerca
-	322078850	1	Copripedale di gomma	Pad,rubber pedal	Protection pedale	Fusshebelueberzug	Forro de caucho
-	322079450	1	Bilanciere	Counter weight	Contrepoids	Gegengewicht	Contrapeso
-	322081250	1	Tirante	Tie rod	Tringlerie	Zugstange	Brazo de enlace
			N.A. (1)				
-	322081350	1	Leva	Lever	Levier	Hebel	Palanca
-	322081450	1	Pedale	Pedal	Pedale	Pedal	Pedal
-	322255350	1	Boccola	Bush	Bague	Buchse	Casquillo
-	340415526	1	Boccola	Bush	Bague	Buchse	Casquillo
-	340415533	1	Boccola	Bush	Bague	Buchse	Casquillo
-	340415607	2	Boccola	Bush	Bague	Buchse	Casquillo
-	340441012	1	Copripedale di gomma	Pad,rubber pedal	Protection pedale	Fusshebelueberzug	Forro de caucho
-	355501120	2	Rondella	Washer	Rondelle	Unterlegscheibe	Arandela
-	355501320	6	Rondella	Washer	Rondelle	Unterlegscheibe	Arandela
-	355510820	23	Rondella	Washer	Rondelle	Unterlegscheibe	Arandela
-	355521240	1	Rondella	Washer	Rondelle	Unterlegscheibe	Arandela

Piattaforma di guida Drive's platform Poste de conduite Fahrerstand Plataforma de guia	27.20.0 3	Pedana scala (carreggiata m. 3,50) Ladder footboard (m. 3,50) Marche pied escalier (m. 3,50) Leitertrittbretter (m. 3,50) Estribo escalera (m. 3,50)
MTB "L" - L 626		

Laverda\27.20_1.L626mcs.png

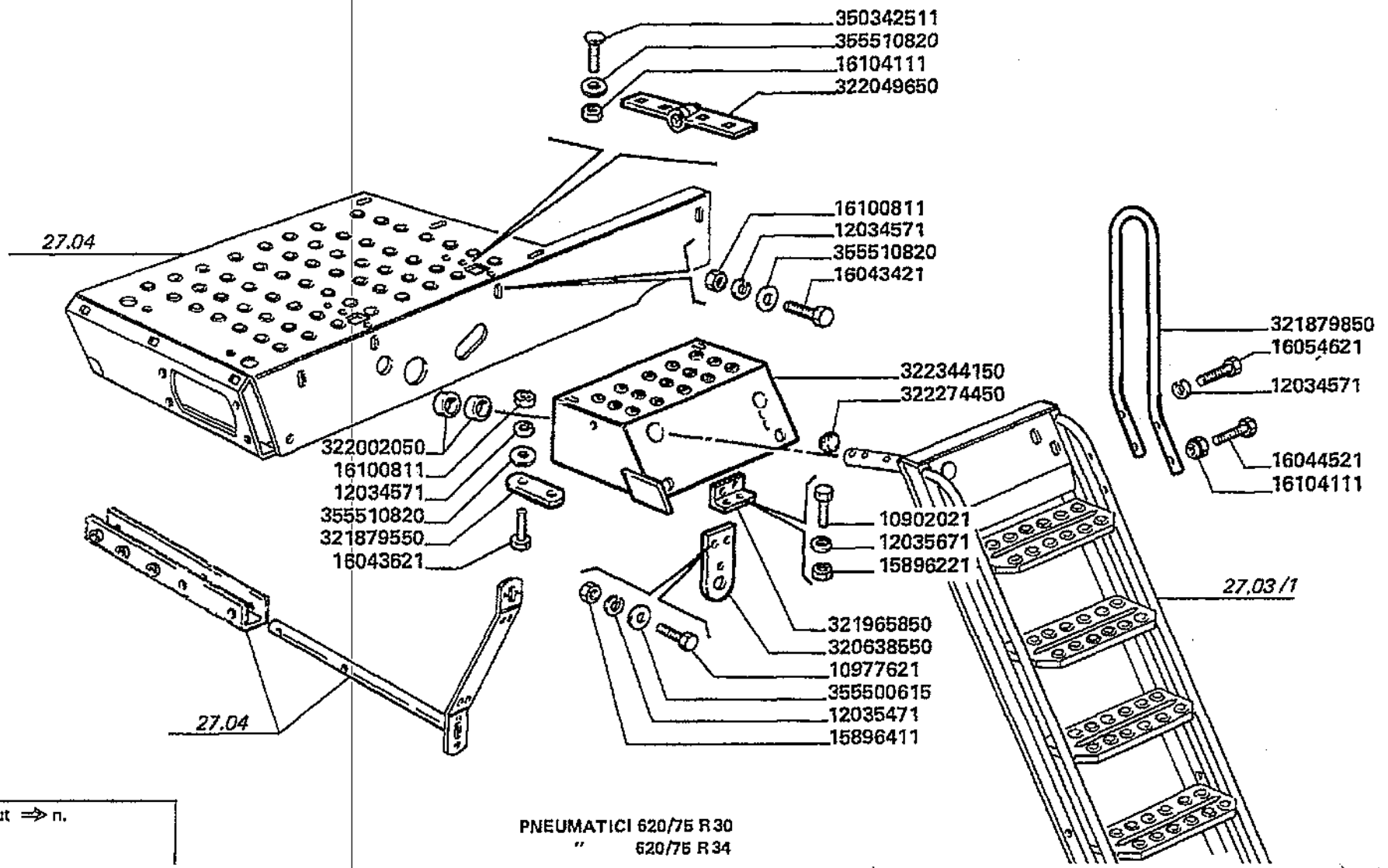

D 1210 aut ⇒ n.

PNEUMATICI 620/75 R30
" 620/75 R34

Piattaforma di guida
Drive's platform
Poste de conduite
Fahrerstand
Plataforma de guia

MTB "L" - L 626

27.20.03

Pedana scala (carreggiata m. 3,50)
Ladder footboard (m. 3,50)
Marche pied escalier (m. 3,50)
Leitertrittbretter (m. 3,50)
Estribo escalera (m. 3,50)

Laverda\27.20_1.L626mcs.png

			Italiano	Inglese	Francese	Tedesco	Spagnolo
-	10977621	4	Vite	Screw	Vis	Schraube	Tornillo
-	12034571	15	Rosetta	Lock washer	Rondelle frein	Federring	Arandela grower
-	12035471	4	Rosetta	Lock washer	Rondelle frein	Federring	Arandela grower
-	15896411	4	Dado	Nut	Ecrou	Mutter	Tuerca
-	16043421	2	Vite	Screw	Vis	Schraube	Tornillo
-	16043621	6	Vite	Screw	Vis	Schraube	Tornillo
-	16044521	2	Vite	Screw	Vis	Schraube	Tornillo
-	16054621	2	Vite	Screw	Vis	Schraube	Tornillo
-	16100811	13	Dado	Nut	Ecrou	Mutter	Tuerca
-	16104111	10	Dado	Nut	Ecrou	Mutter	Tuerca
-	320638550	1	Supporto	Support	Support	Lagerung	Dispos.de sosten
-	321879550	2	Piastrina	Plate	Plaquette	Plaettchen	Plaquita
-	321879850	1	Corrimano	Handrail	Arceau	Schutz	Proteccion
-	321965850	1	Piastrina	Plate	Plaquette	Plaettchen	Plaquita
			N.A. (1)				
-	322002050	2	Cuscinetto	Bearing	Roulement	Lager	Coijnete de bolas
-	322049650	2	Cerniera	Hinge	Charniere	Scharnier	Bisagra
-	322274450	2	Tappo	Plug	Bouchon	Verschl.stopfen	Tapon
-	322344150	1	Supporto	Support	Support	Lagerung	Dispos.de sosten
-	350342511	8	Vite	Screw	Vis	Schraube	Tornillo
-	355500615	2	Rondella	Washer	Rondelle	Unterlegscheibe	Arandela
-	355510820	26	Rondella	Washer	Rondelle	Unterlegscheibe	Arandela

Piattaforma di guida
Drive's platform
Poste de conduite
Fahrerstand
Plataforma de guia

MTB "L" - L 626

27.20.0
4

Pedana scala (carr.mt 3,50)(sganciamento scala) p
Ladder footboard (ladder release)
Support escalier (verroulage escalier)
Leitertrittbretter (abkupplungleiter)
Estribo escalera (desenganchamiento escalera)

Laverda\27.20_1p2.L626mcs.png

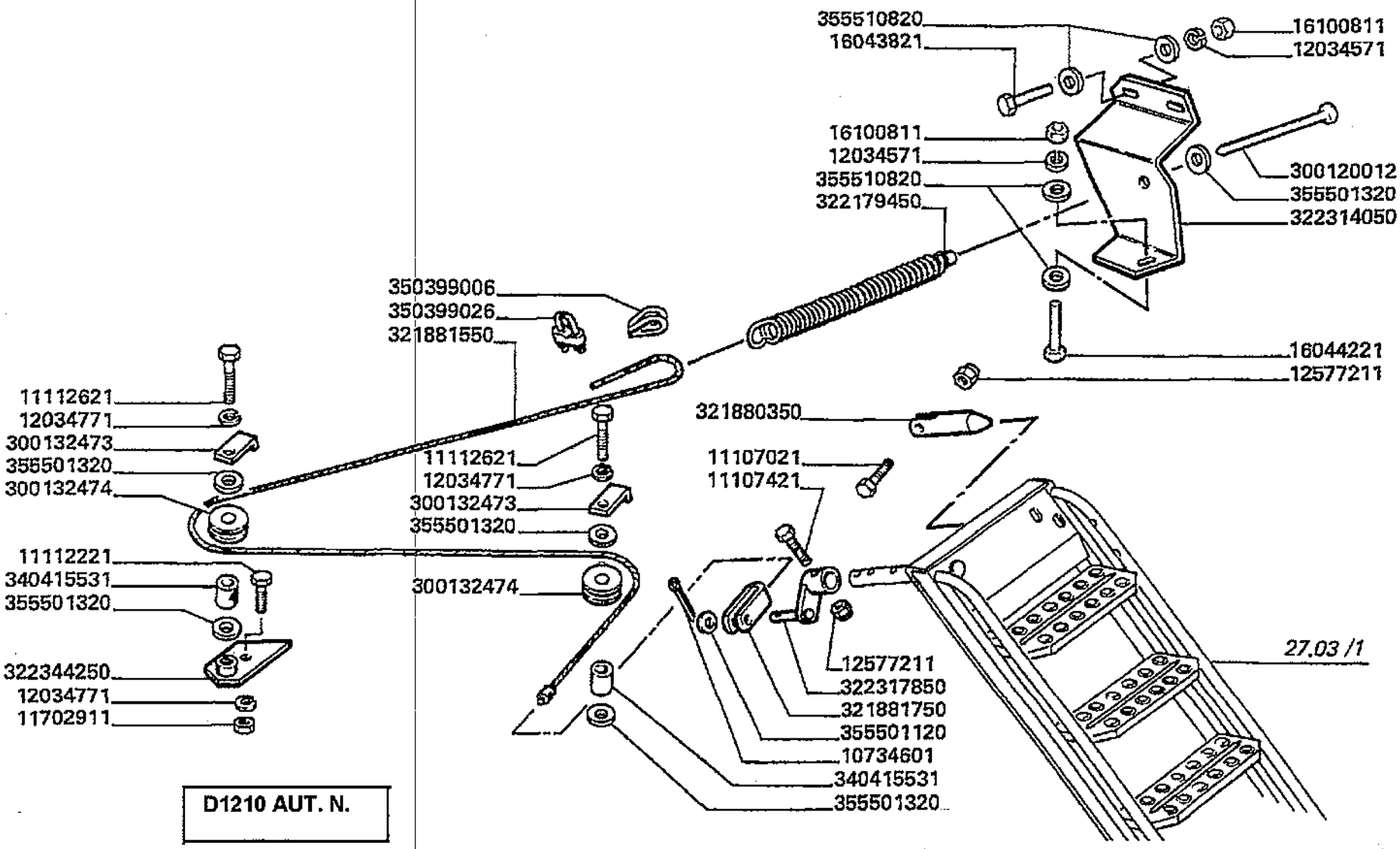

D1210 AUT. N.

Piattaforma di guida
Drive's platform
Poste de conduite
Fahrerstand
Plataforma de guia

27.20.04

Pedana scala (carr.mt 3,50)(sganciamento scala) p
Ladder footboard (ladder release)
Support escalier (verroulage escalier)
Leitertrittbretter (abkupplungleiter)
Estribo escalera (desenganchamiento escalera)

MTB "L" - L 626

Laverda\27.20_1p2.L626mcs.png

			Italiano	Inglese	Francese	Tedesco	Spagnolo
-	10734601	1	Copiglia	Linch pin	Goupille ferguson	Vorstecker	Pasador para eje
-	11107021	1	Vite	Screw	Vis	Schraube	Tornillo
-	11107421	1	Vite	Screw	Vis	Schraube	Tornillo
-	11112221	1	Vite	Screw	Vis	Schraube	Tornillo
-	11112621	2	Vite	Screw	Vis	Schraube	Tornillo
-	11702911	2	Dado	Nut	Ecrou	Mutter	Tuerca
-	12034571	15	Rosetta	Lock washer	Rondelle frein	Federring	Arandela grower
-	12034771	4	Rosetta	Lock washer	Rondelle frein	Federring	Arandela grower
-	12577211	2	Dado	Nut	Ecrou	Mutter	Tuerca
-	16043821	2	Vite	Screw	Vis	Schraube	Tornillo
-	16044221	1	Vite	Screw	Vis	Schraube	Tornillo
-	16100811	13	Dado	Nut	Ecrou	Mutter	Tuerca
-	300120012	1	Tirante	Tie rod	Tringlerie	Zugstange	Brazo de enlace
-	300132473	2	Squadretta	Bracket, supporting	Equerre	Schalter,autom.ausloesen	Pieza de apoyo
-	300132474	2	Guida cavo	Guide cable	Guide cable	Kablefuehrung	Guia de cable
-	321880350	1	Perno	Pin	Goupille	Bolzen	Pasador
-	321881550	1	Cavo elettrico	Wire/cable	Faisceau electrique	Draht	Hilo
-	321881750	1	Ancoraggio	Anchor	Attache	Verankerung	Fijacion
-	322179450	1	Estremita'	End assy,track rod	Extremite	Ende	Extremo
-	322314050	1	Staffa ancoraggio	Stirrup	Etrier	Buegel	Fijacion
			N.A. (1)				
-	322317850	1	Leva	Lever	Levier	Hebel	Palanca
-	322344250	1	Ancoraggio	Anchor	Attache	Verankerung	Fijacion
-	340415531	2	Boccola	Bush	Bague	Buchse	Casquillo
-	350399006	1	Gancio	Hook	Crochet	Haken	Gancho
-	350399026	1	Morsetto	Connector	Borne	Doppelnippel	Conector

Piattaforma di guida
Drive's platform
Poste de conduite
Fahrerstand
Plataforma de guia

MTB *L* - L 626

27.20.0
4

Pedana scala (carr.mt 3,50)(sganciamento scala) p
Ladder footboard (ladder release)
Support escalier (verroulage escalier)
Leitertrittbretter (abkupplungleiter)
Estribo escalera (desenganchamiento escalera)

Laverda\27.20_1p2.L626mcs.png

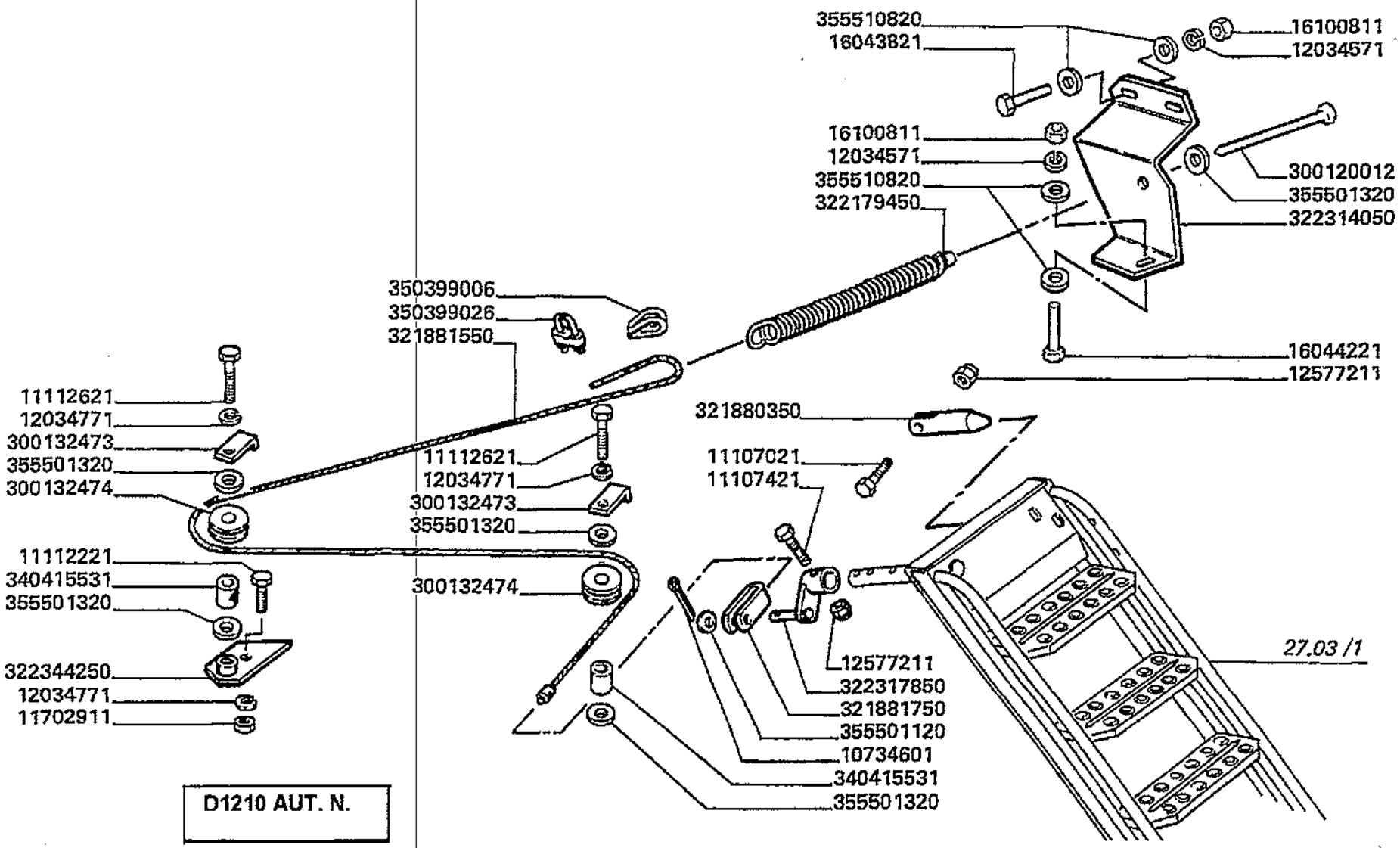

Piattaforma di guida
Drive's platform
Poste de conduite
Fahrerstand
Plataforma de guia

MTB "L" - L 626

27.20.04

Pedana scala (carr.mt 3,50)(sganciamento scala) p
Ladder footboard (ladder release)
Support escalier (verroulage escalier)
Leitertrittbretter (abkupplungleiter)
Estribo escalera (desenganchamiento escalera)

Laverda\27.20_1p2.L626mcs.png

			Italiano	Inglese	Francese	Tedesco	Spagnolo
-	355501120	3	Rondella	Washer	Rondelle	Unterlegscheibe	Arandela
-	355501320	7	Rondella	Washer	Rondelle	Unterlegscheibe	Arandela
-	355510820	26	Rondella	Washer	Rondelle	Unterlegscheibe	Arandela

Piattaforma di guida
Drive's platform
Poste de conduite
Fahrerstand
Plataforma de guia

MTB "L" - L 626

27.20.0
5

Pedana scala (carr.mt 3,50)(sganciamento scala) p
Ladder footboard (ladder release)
Support escalier (verroulage escalier)
Leitertrittbretter (abkupplungleiter)
Estribo escalera (desenganchamiento escalera)

Laverda\27.20_1p3.L626mcs.png

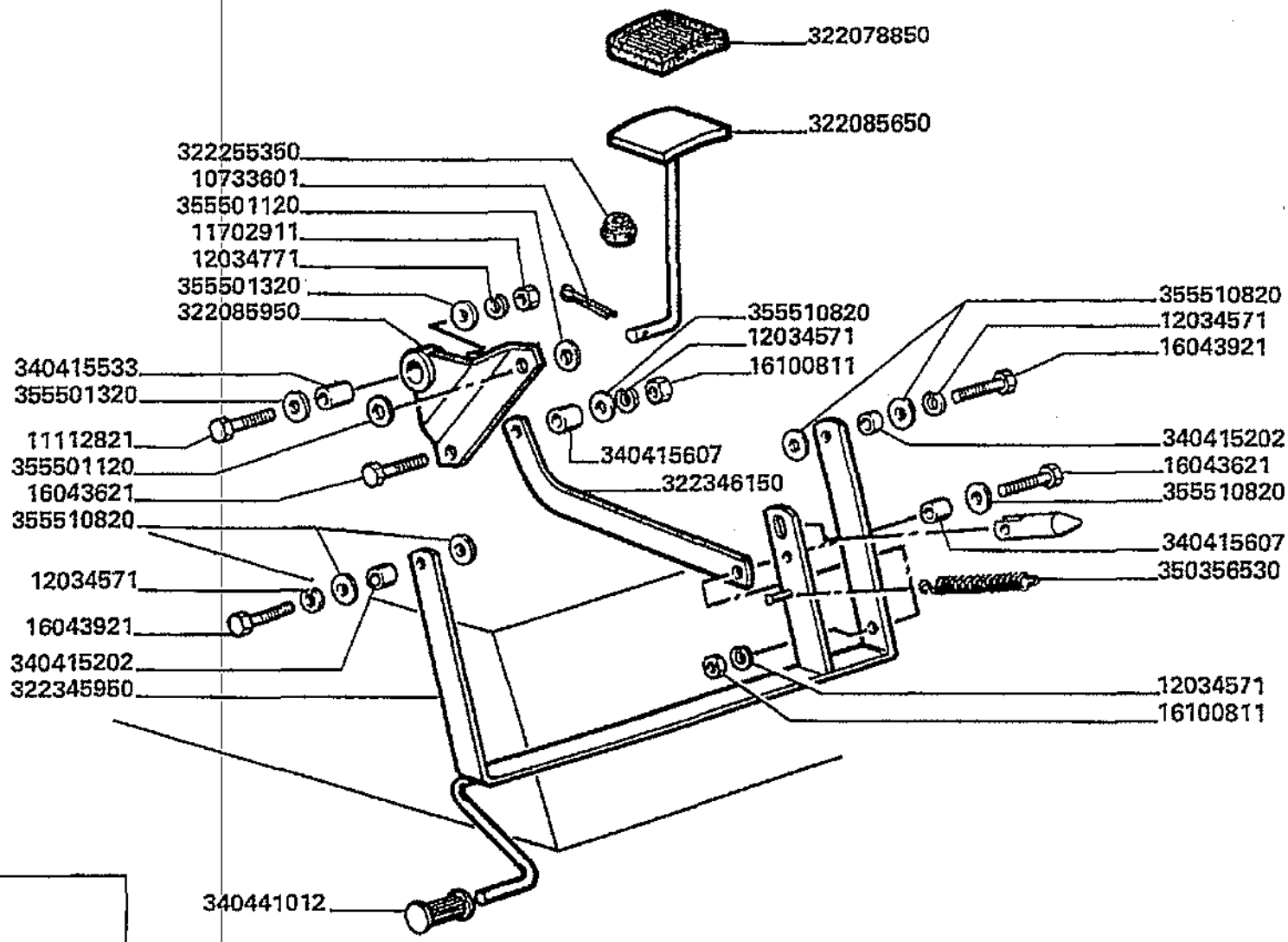

D 1210 aut ⇒ n.

Piattaforma di guida
Drive's platform
Poste de conduite
Fahrerstand
Plataforma de guia

MTB "L" - L 626

27.20.05

Pedana scala (carr.mt 3,50)(sganciamento scala) p
Ladder footboard (ladder release)
Support escalier (verroulage escalier)
Leitertrittbretter (abkupplungleiter)
Estribo escalera (desenganchamiento escalera)

Laverda\27.20_1p3.L626mcs.png

			Italiano	Inglese	Francese	Tedesco	Spagnolo
-	10733601	1	Copiglia	Linch pin	Goupille ferguson	Vorstecker	Pasador para eje
-	11112821	1	Vite	Screw	Vis	Schraube	Tornillo
-	11702911	2	Dado	Nut	Ecrou	Mutter	Tuerca
-	12034571	15	Rosetta	Lock washer	Rondelle frein	Federring	Arandela grower
-	12034771	4	Rosetta	Lock washer	Rondelle frein	Federring	Arandela grower
-	16043621	6	Vite	Screw	Vis	Schraube	Tornillo
-	16043921	2	Vite	Screw	Vis	Schraube	Tornillo
-	16100811	13	Dado	Nut	Ecrou	Mutter	Tuerca
-	322078850	1	Copripedale di gomma	Pad,rubber pedal	Protection pedale	Fusshebelueberzug	Forro de caucho
-	322085650	1	Pedale	Pedal	Pedale	Pedal	Pedal
			N.A. (1)				
-	322085950	1	Bilanciere	Counter weight	Contrepoids	Gegengewicht	Contrapeso
			N.A. (1)				
-	322255350	1	Boccola	Bush	Bague	Buchse	Casquillo
-	322345950	1	Leva	Lever	Levier	Hebel	Palanca
-	322346150	1	Tirante	Tie rod	Tringlerie	Zugstange	Brazo de enlace
-	340415202	2	Boccola	Bush	Bague	Buchse	Casquillo
			N.A. (2)				
-	340415533	1	Boccola	Bush	Bague	Buchse	Casquillo
-	340415607	2	Boccola	Bush	Bague	Buchse	Casquillo
-	340441012	1	Copripedale di gomma	Pad,rubber pedal	Protection pedale	Fusshebelueberzug	Forro de caucho
-	350356530	2	Molla	Spring	Ressort	Feder	Accionador
-	355501120	3	Rondella	Washer	Rondelle	Unterlegscheibe	Arandela
-	355501320	7	Rondella	Washer	Rondelle	Unterlegscheibe	Arandela
-	355510820	26	Rondella	Washer	Rondelle	Unterlegscheibe	Arandela

Piattaforma di guida
Drive's platform
Poste de conduite
Fahrerstand
Plataforma de guia

MTB "L" - L 626

27.25

Colonna dello sterzo pag.1
Steering coolumn
Colonne de direction
Len ksaeule
Barra de direccion

Laverda\27.25.L626mcs.png

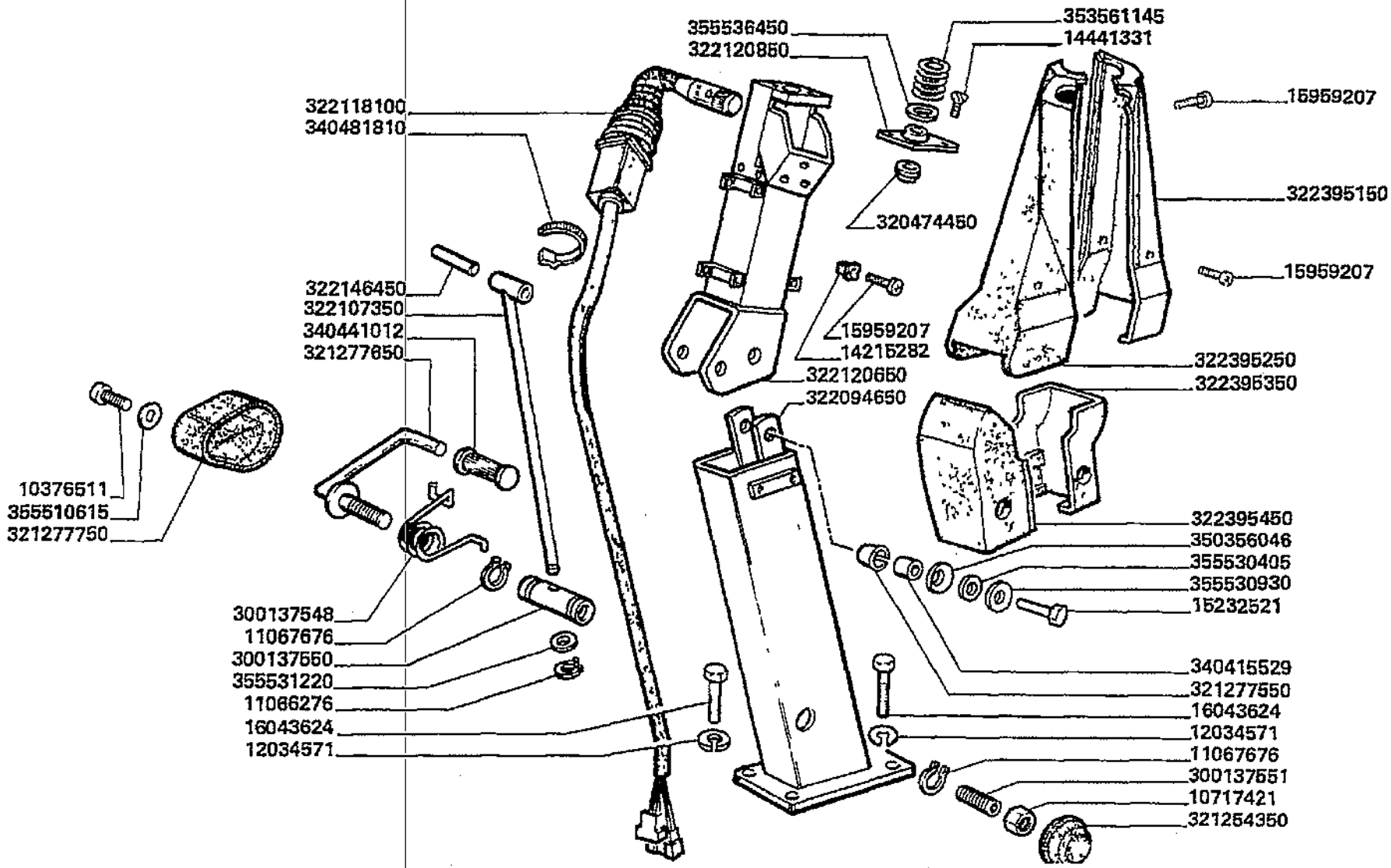

Piattaforma di guida
Drive's platform
Poste de conduite
Fahrerstand
Plataforma de guia

MTB "L" - L 626

27.25

Colonna dello sterzo pag.1
Steering coolumn
Colonne de direction
Len ksaeule
Barra de direccion

Laverda\27.25.L626mcs.png

			Italiano	Inglese	Francese	Tedesco	Spagnolo
-	10376511	1	Vite	Screw	Vis	Schraube	Tornillo
-	10717421	1	Dado	Nut	Ecrou	Mutter	Tuerca
-	11066276	1	Anello elastico	Spring lockwasher	Circlips	Ring	Anillo
-	11067676	3	Anello elastico	Spring lockwasher	Circlips	Ring	Anillo
-	12034571	4	Rosetta	Lock washer	Rondelle frein	Federring	Arandela grower
-	14215282	6	Blocchetto	Block	Bloc	Platte	Bloque
			N.A. (6)				
-	14441331	4	Vite	Screw	Vis	Schraube	Tornillo
-	15232521	2	Vite	Screw	Vis	Schraube	Tornillo
-	15959207	11	Vite	Screw	Vis	Schraube	Tornillo
-	16043624	4	Vite	Screw	Vis	Schraube	Tornillo
-	300137548	1	Molla	Spring	Ressort	Feder	Accionador
-	300137550	1	Boccola	Bush	Bague	Buchse	Casquillo
-	300137551	1	Tirante	Tie rod	Tringlerie	Zugstange	Brazo de enlace
-	320474450	1	Snodo	Ball joint	Rotule	Kardangelenk	Articulacion
-	321254350	1	Coperchio	Cover	Couvercle	Deckel	Cubierta
-	321277550	2	Boccola	Bush	Bague	Buchse	Casquillo
-	321277650	1	Pedale	Pedal	Pedale	Pedal	Pedal
-	321277750	1	Carenatura	Cover	Carenage	Schutz	Proteccion
-	322094650	1	Supporto	Support	Support	Lagerung	Dispos.de sosten
-	322107350	1	Tirante	Tie rod	Tringlerie	Zugstange	Brazo de enlace
-	322118100	1	Deviatore	Shunter	Deviateur	Schalter	Rele de desviacion
-	322120650	1	Supporto	Support	Support	Lagerung	Dispos.de sosten
			N.A. (1)				
-	322120850	1	Controflangia	Against	Contre	Gegen	Contra
-	322146450	1	Spina	Dowel	Plot	Zylinderstift	Centraje

Piattaforma di guida
Drive's platform
Poste de conduite
Fahrerstand
Plataforma de guia

MTB "L" - L 626

27.25

Colonna dello sterzo pag.1
Steering coolumn
Colonne de direction
Len ksaeule
Barra de direccion

Laverda\27.25.L626mcs.png

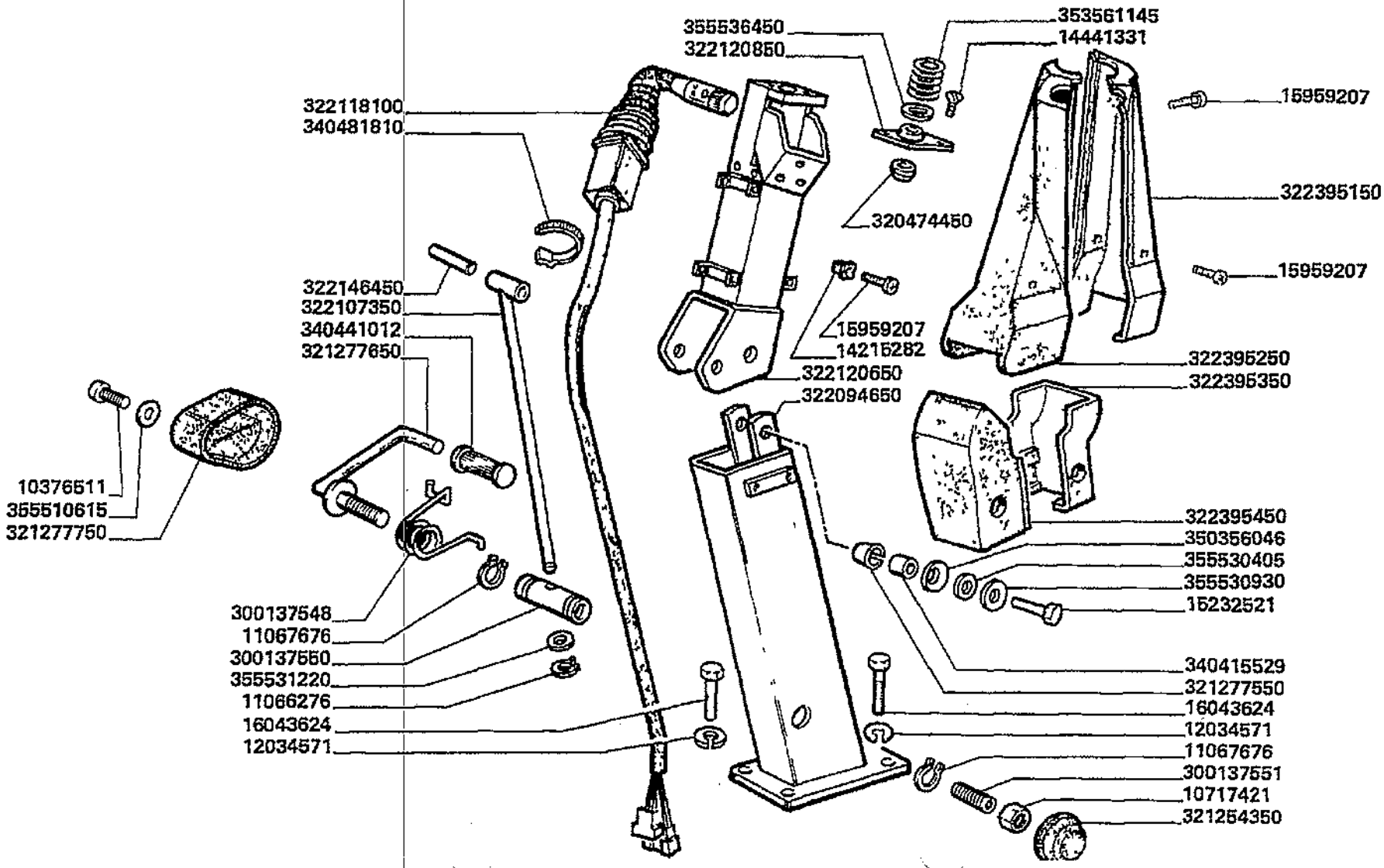

Piattaforma di guida
Drive's platform
Poste de conduite
Fahrerstand
Plataforma de guia

MTB "L" - L 626

27.25

Colonna dello sterzo pag.1
Steering coolumn
Colonne de direction
Len ksaeule
Barra de direccion

Laverda\27.25.L626mcs.png

			Italiano	Inglese	Francese	Tedesco	Spagnolo
-	322395150	1	Protezione	Shield	Protection	Schutz	Proteccion
-	322395250	1	Protezione	Shield	Protection	Schutz	Proteccion
-	322395350	1	Protezione	Shield	Protection	Schutz	Proteccion
-	322395450	1	Protezione	Shield	Protection	Schutz	Proteccion
-	340415529	2	Boccola	Bush	Bague	Buchse	Casquillo
-	340441012	1	Copripedale di gomma	Pad,rubber pedal	Protection pedale	Fusshebelueberzug	Forro de caucho
-	340481810	2	Fascetta	Clamp	Collier	Halteschelle	Abrazadera
-	350356046	2	Molla	Spring	Ressort	Feder	Accionador
			N.A. (2)				
-	353561145	1	Molla	Spring	Ressort	Feder	Accionador
			N.A. (1)				
-	355510615	1	Rondella	Washer	Rondelle	Unterlegscheibe	Arandela
-	355530405	2	Rondella	Washer	Rondelle	Unterlegscheibe	Arandela
-	355530930	2	Rondella	Washer	Rondelle	Unterlegscheibe	Arandela
-	355531220	2	Rondella	Washer	Rondelle	Unterlegscheibe	Arandela
-	355536450	1	Rondella	Washer	Rondelle	Unterlegscheibe	Arandela
			N.A. (1)				

Piattaforma di guida
Drive's platform
Poste de conduite
Fahrerstand
Plataforma de guia

MTB "L" - L 626

27.25.0
1

Colonna dello sterzo pag.2
Steering coolumn
Colonne de direction
Lenksaeule
Barra de direccion

Laverda\27.25p2.L626mcs.png

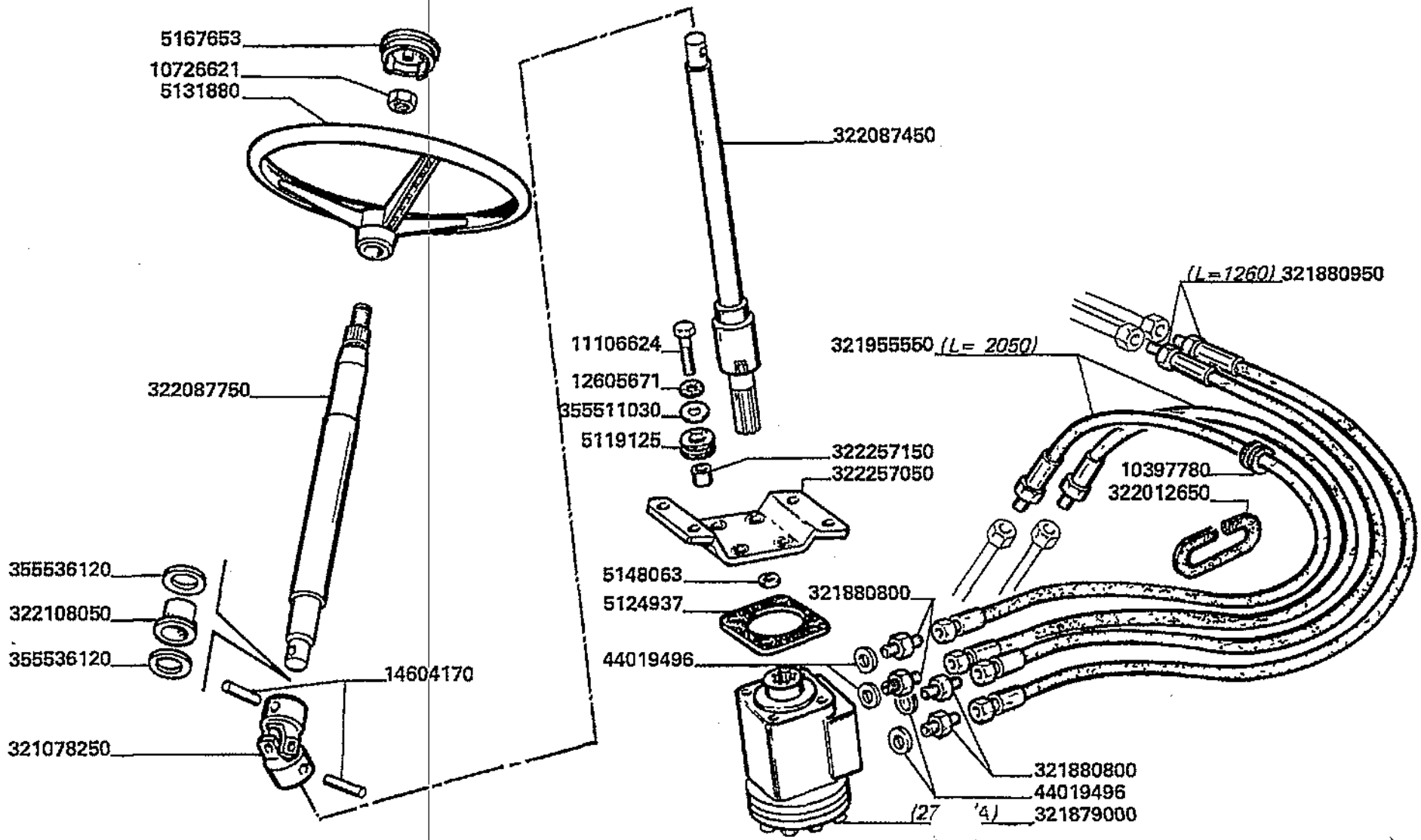

Piattaforma di guida
Drive's platform
Poste de conduite
Fahrerstand
Plataforma de guia

MTB "L" - L 626

27.25.0
1

Colonna dello sterzo pag.2
Steering coolumn
Colonne de direction
Lenksaeule
Barra de direccion

Laverda\27.25p2.L626mcs.png

			Italiano	Inglese	Francese	Tedesco	Spagnolo
-	10397780	4	Anello	Ring	Anneau	Ring	Aro
-	10726621	1	Dado	Nut	Ecrou	Mutter	Tuerca
			● 000004126240 (1)				
-	11106624	4	Vite	Screw	Vis	Schraube	Tornillo
-	12605671	4	Rosetta	Lock washer	Rondelle frein	Federring	Arandela grower
-	14604170	2	Spina elastica	Plug	Goupille elastique	Stecker	Enchufe
-	321078250	1	Giunto universal	Universal joint	Cardan	Kardangelenk	Cruceta cardan
-	321879000	1	Idroguida	Steering hydraulic	Direction hydraulique	Hydrolenkung	Direccion hidraulica
-	321880800	4	Raccordo	Union	Raccord	Verschraubung	Racor
-	321880950	2	Tubo flessibile	Hose	Tuyau flexible	Schlauch	Flexible
-	321955550	2	Tubo flessibile	Hose	Tuyau flexible	Schlauch	Flexible
-	322012650	1	Protezione	Shield	Protection	Schutz	Proteccion
-	322087450	1	Albero	Shaft	Arbre	Welle	Arbol
-	322087750	1	Albero	Shaft	Arbre	Welle	Arbol
-	322108050	1	Boccola	Bush	Bague	Buchse	Casquillo
-	322257050	1	Supporto	Support	Support	Lagerung	Dispos.de sosten
-	322257150	4	Distanziatore	Spacer	Entetoise	Distanzstueck	Distanciador
-	355511030	4	Rondella	Washer	Rondelle	Unterlegscheibe	Arandela
-	355536120	2	Rondella	Washer	Rondelle	Unterlegscheibe	Arandela
			● N.A. (2)				
-	44019496	4	Guarnizione	Gasket	Guarniture	Dichtung	Junta
-	5119125	4	Tassello	Pad	Tampon	Duebel	Taco
-	5124937	1	Distanziatore	Spacer	Entetoise	Distanzstueck	Distanciador
-	5131880	1	Volante	Steering wheel	Volant direction	Lenkrad	Volant direccion
-	5148063	1	Tassello	Pad	Tampon	Duebel	Taco
-	5167653	1	Copertura	Cover	Couverture	Abdeckung	Cubierta

Piattaforma di guida Drive's platform Poste de conduite Fahrerstand Plataforma de guia	27.25.0 2.A	Elementi idroguida (danfoss ospc 125) 321879000 Hydraulic drive elements Elements de direction Hydrolenkungelemente Elementos de direccion hidraulica
MTB "L" - L 626		

Laverda\27.25_A.L626mcs.png

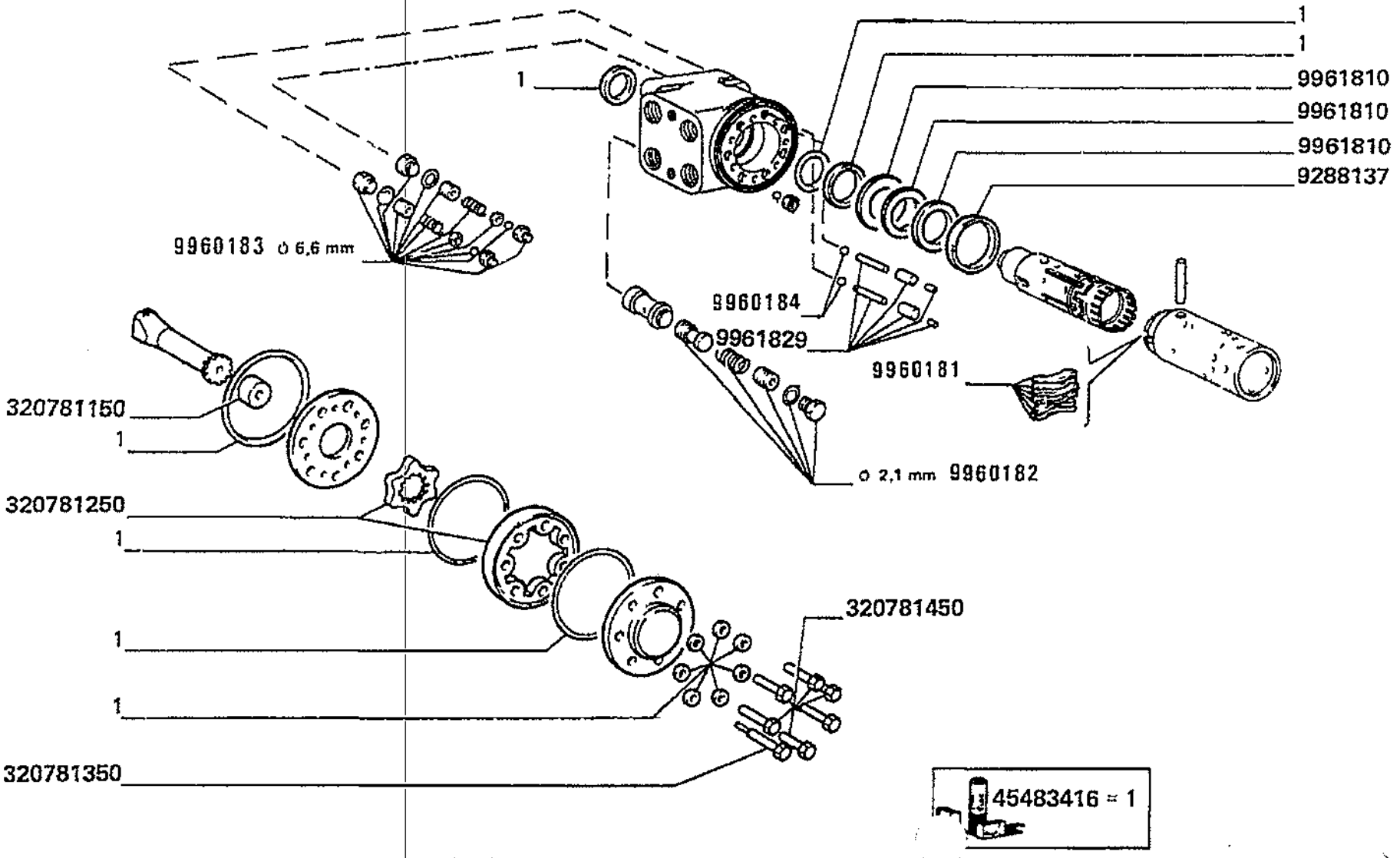

Piattaforma di guida
Drive's platform
Poste de conduite
Fahrerstand
Plataforma de guia

MTB "L" - L 626

27.25.0
2.A

Elementi idroguida (danfoss ospc 125) 321879000
Hydraulic drive elements
Elements de direction
Hydrolenkungelemente
Elementos de direccion hidraulica

Laverda\27.25_A.L626mcs.png

			Italiano	Inglese	Francese	Tedesco	Spagnolo
-	320781150	1	Distanziale	Spacer	Entretoise	Abstandstueck	Separador
			N.A. (1)				
-	320781250	1	Ingranaggio	Gear	Pignon	Zahnrad	Engranaje
-	320781350	1	Vite	Screw	Vis	Schraube	Tornillo
			N.A. (1)				
-	320781450	6	Vite	Screw	Vis	Schraube	Tornillo
			N.A. (6)				
-	45483416	1	Sostituito	Replace	Remplace	Ersetzen	Reemplazar
			000099703690 (1)				
-	9288137	1	Anello	Ring	Anneau	Ring	Aro
-	9960181	1	Serie particolari	Set of parts	Lot de pieces	Einzelteilsatz	Juego de piezas
-	9960182	1	Valvola	Valve	Soupape	Ventil	Valvula
-	9960183	1	Valvola	Valve	Soupape	Ventil	Valvula
			000099703700 (1)				
-	9960184	2	Sfera	Ball	Bille	Kugel	Bola
			N.A. (2)				
-	9961810	1	Sostituito	Replace	Remplace	Ersetzen	Reemplazar
			000713149150 (1)				
-	9961829	2	Perno	Pin	Goupille	Bolzen	Pasador
			N.A. (2)				

Piattaforma di guida
Drive's platform
Poste de conduite
Fahrerstand
Plataforma de guia

MTB "L" - L 626

27.30

Comando variatore aspo
Control reel variator
Commande variateur rabatteur
Haspel antriebvariator
Mando variador molinete

Laverda\27.30.L626mcs.png

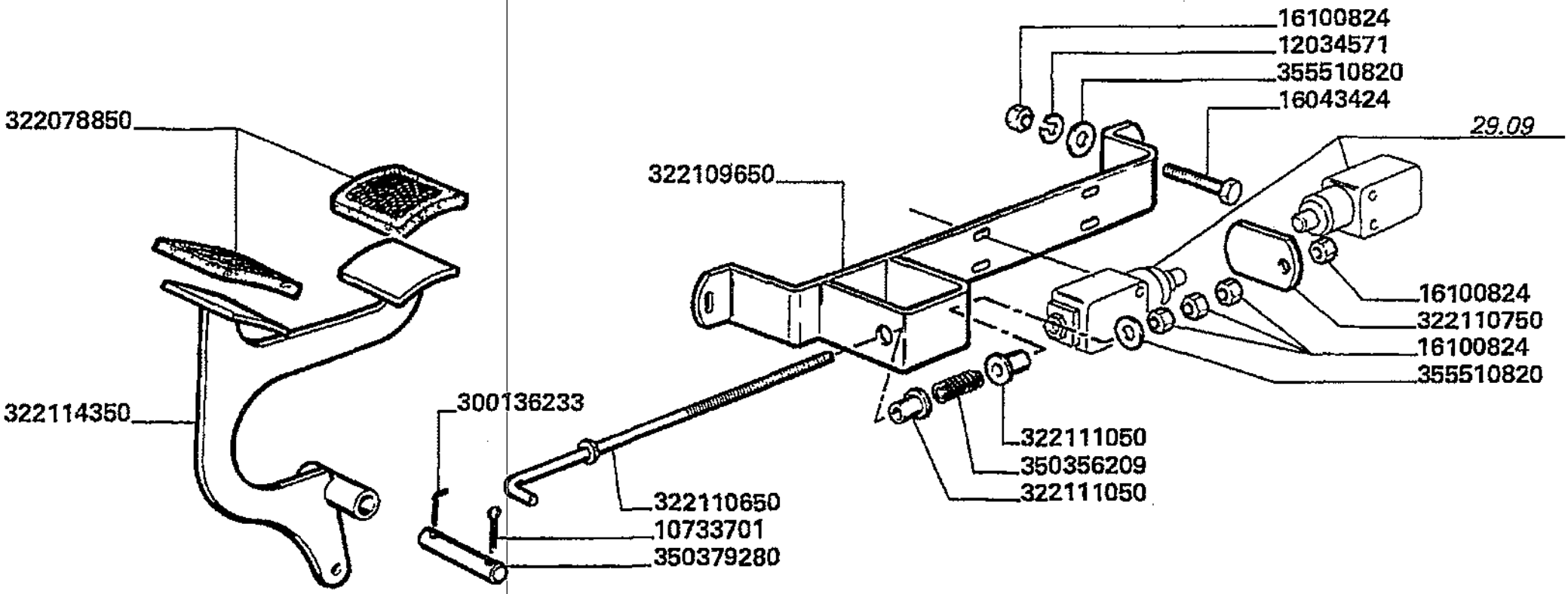

Piattaforma di guida
Drive's platform
Poste de conduite
Fahrerstand
Plataforma de guia

MTB "L" - L 626

27.30

Comando variatore aspo
Control reel variator
Commande variateur rabatteur
Haspel antriebvariator
Mando variador molinete

Laverda\27.30.L626mcs.png

			Italiano	Inglese	Francese	Tedesco	Spagnolo
-	10733701	1	Copiglia	Linch pin	Gouplle ferguson	Vorstecker	Pasador para eje
-	12034571	2	Rosetta	Lock washer	Rondelle frein	Federring	Arandela grower
-	16043424	2	Vite	Screw	Vis	Schraube	Tornillo
-	16100824	6	Dado	Nut	Ecrou	Mutter	Tuerca
-	300136233	1	Spina	Dowel	Piot	Zylinderstift	Centraje
-	322078850	2	Copripedale di gomma	Pad,rubber pedal	Protection pedale	Fusshebelueberzug	Forro de caucho
-	322109650	1	Supporto	Support	Support	Lagerung	Dispos.de sosten
-	322110650	1	Tirante	Tie rod	Tringlerie	Zugstange	Brazo de enlace
-	322110750	1	Piastrina	Plate	Plaquette	Plaettchen	Plaquita
			◐ N.A. (1)				
-	322111050	2	Boccola	Bush	Bague	Buchse	Casquillo
-	322114350	1	Pedale	Pedal	Pedale	Pedal	Pedal
-	350356209	1	Molla	Spring	Ressort	Feder	Accionador
-	350379280	1	Spina	Dowel	Piot	Zylinderstift	Centraje
			◐ N.A. (1)				
-	355510820	4	Rondella	Washer	Rondelle	Unterlegscheibe	Arandela

Impianto idraulico
Hydraulic system
Install. hydraulique
Hydraulische anlage
Instalacion hidraulica

Simboli - Symbols - Symboles - Symbole - Symbolos

(X) Qta x macchine vendute (aa.bbb.ccc.ddd) (aa) per 1,(bbb) 2-10 (ccc) 11-25 (ddd) 26-50 - Qty per tractors sold (aa.bbb.ccc.ddd) (aa) for 1,(bbb) 2-10 (ccc) 11-25 (ddd) 26-50 - Qte pour parc tracteurs (aa,bbb,ccc,ddd) (aa) pour 1,(bbb) 2-10 (ccc) 11-25 (ddd) 26-50 - Anzahl pro schleppersverkauf (aa,bbb,ccc,ddd) (aa) fuer 1,(bbb) 2-10 (ccc) 11-25 (ddd) 26-50 - Cantidad por maquinas vendidas (aa.bbb.ccc.ddd) (aa) 1,(bbb) 2-10 (ccc) 11-25 (ddd) 26-50

T-A Sostituzione - Replacement - Substitution - Ersetzung - Substituciòn

T-B Revisione - Overhaul - Revision - Uberprufung - Revisiòn

T-C Registrazione - Setting - Enregistrement - Einstellung - Regulatiòn

T-D Da classificare - ?da classificare - ?da classificare - ?da classificare - ?da classificare

Impianto idraulico Hydraulic system Install. hydraulique Hydraulische anlage Instalacion hidraulica	28.01	Pompa idraulica servizi Hydraulic pump Pompe hydraulique Hydraulikpumpe Bomba hidraulica
MTB "L" - L 626		Laverda\28.01.L626mcs.png

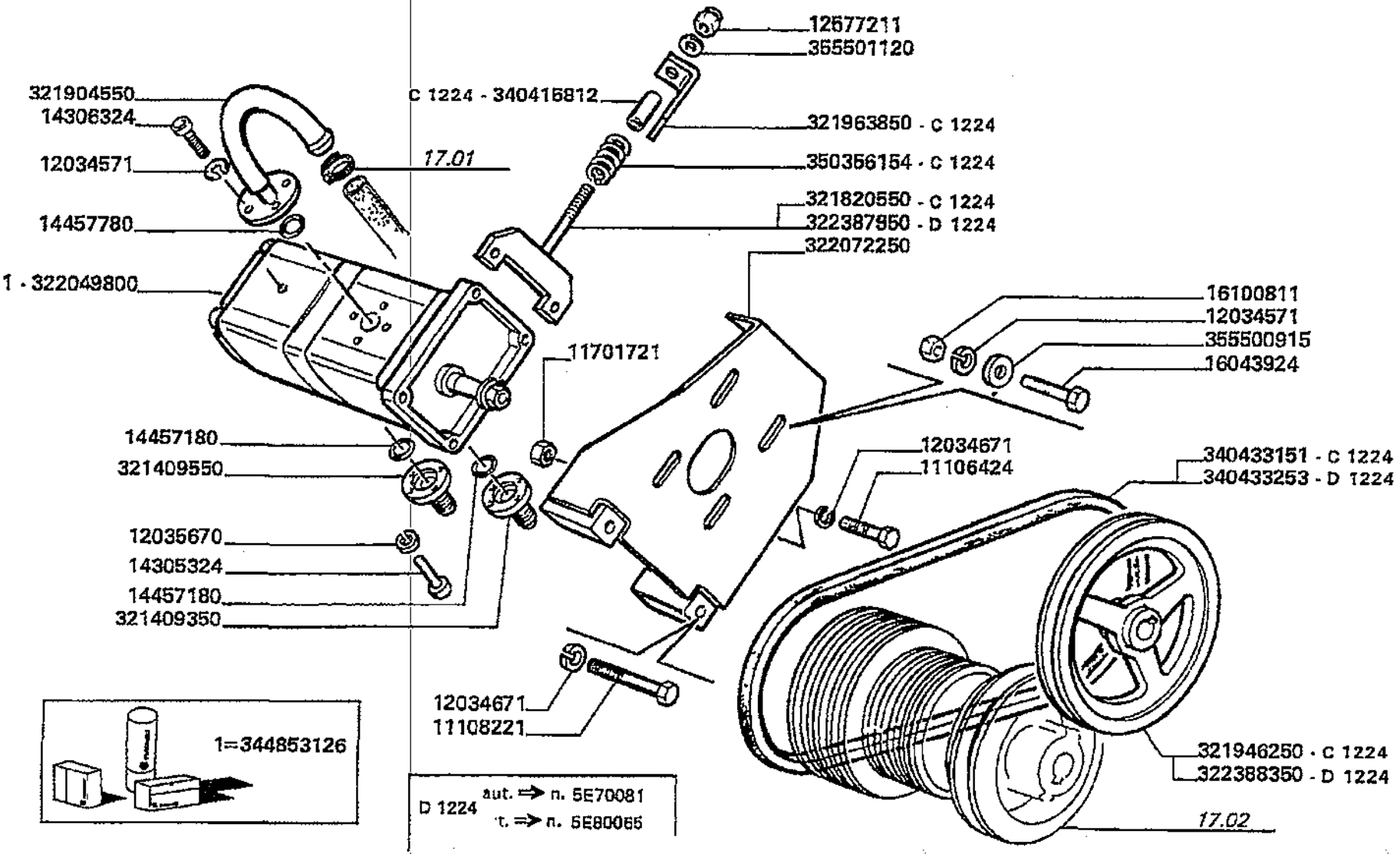

Impianto idraulico
Hydraulic system
Install. hydraulique
Hydraulische anlage
Instalacion hidraulica

28.01

Pompa idraulica servizi
Hydraulic pump
Pompe hydraulique
Hydraulikpumpe
Bomba hidraulica

MTB "L" - L 626

Laverda\28.01.L626mcs.png

			Italiano	Inglese	Francese	Tedesco	Spagnolo
-	11106424	1	Vite	Screw	Vis	Schraube	Tornillo
-	11108221	2	Vite	Screw	Vis	Schraube	Tornillo
-	11701721	1	Dado	Nut	Ecrou	Mutter	Tuerca
-	12034571	8	Rosetta	Lock washer	Rondelle frein	Federring	Arandela grower
-	12034671	3	Rosetta	Lock washer	Rondelle frein	Federring	Arandela grower
-	12035670	8	Rosetta	Lock washer	Rondelle frein	Federring	Arandela grower
			● 000120356710 (8)				
-	12577211	1	Dado	Nut	Ecrou	Mutter	Tuerca
-	14305324	8	Vite	Screw	Vis	Schraube	Tornillo
-	14306321	4	Vite	Screw	Vis	Schraube	Tornillo
-	14457180	2	O-ring	O-ring	Joint thorique	Dichtring	Junta hermetica
-	14457780	1	O-ring	O-ring	Joint thorique	Dichtring	Junta hermetica
-	16043924	4	Vite	Screw	Vis	Schraube	Tornillo
-	16100821	4	Dado	Nut	Ecrou	Mutter	Tuerca
-	321409350	1	Flangia	Flange	Flasque	Flansch	Pletina
-	321409550	1	Flangia	Flange	Flasque	Flansch	Pletina
-	321820550	1	Tirante	Tie rod	Tringlerie	Zugstange	Brazo de enlace
-	321904550	1	Collettore	Manifold	Collecteur	Kruemmer	Colector
-	321946250	1	Puleggia	Pulley	Poulie	Riemenscheibe	Polea
-	321963850	1	Squadretta	Bracket, supporting	Equerre	Schalter,autom.ausloesen	Pieza de apoyo
			● N.A. (1)				
-	322072250	1	Staffa	Stirrup	Etrier	Buegel	Estribo
-	322141350	1	Staffa	Stirrup	Etrier	Buegel	Estribo
-	322387950	1	Tirante	Tie rod	Tringlerie	Zugstange	Brazo de enlace
-	322388350	1	Puleggia	Pulley	Poulie	Riemenscheibe	Polea
-	340415812	1	Boccola	Bush	Bague	Buchse	Casquillo

Impianto idraulico
Hydraulic system
Install. hydraulique
Hydraulische anlage
Instalacion hidraulica

MTB "L" - L 626

28.01

Pompa idraulica servizi
Hydraulic pump
Pompe hydraulique
Hydraulikpumpe
Bomba hidraulica

Laverda\28.01.L626mcs.png

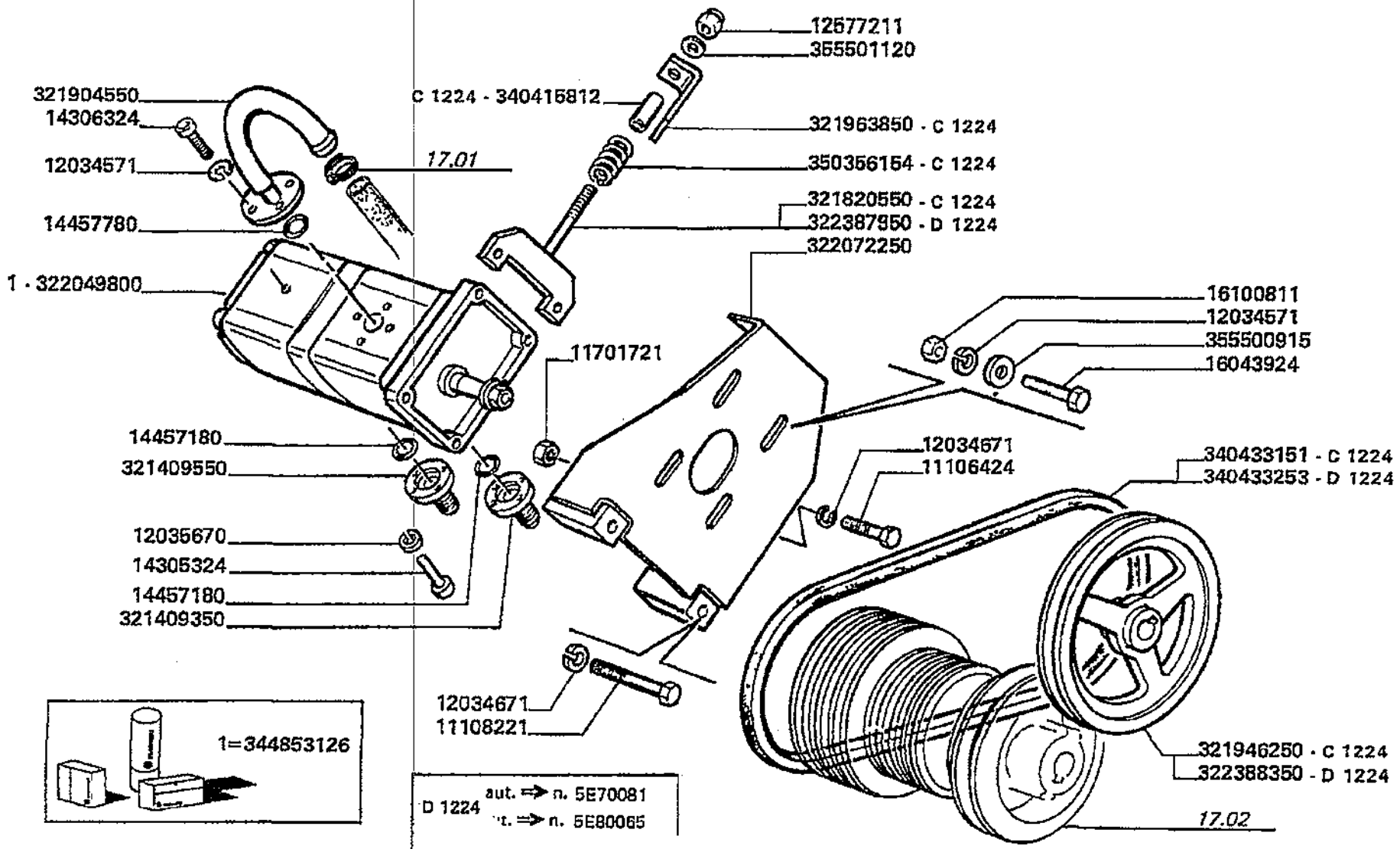

Impianto idraulico
Hydraulic system
Install. hydraulique
Hydraulische anlage
Instalacion hidraulica

MTB "L" - L 626

28.01

Pompa idraulica servizi
Hydraulic pump
Pompe hydraulique
Hydraulikpumpe
Bomba hidraulica

Laverda\28.01.L626mcs.png

			Italiano	Inglese	Francese	Tedesco	Spagnolo
-	340433151	1	Cinghia	Belt	Courroie	Riemen	Cinghia
-	340433253	1	Cinghia	Belt	Courroie	Riemen	Cinghia
-	344853126	1	Serie guarnizioni	Kit seals	Lot guarnitures	Dichtungssatz	Serie de juntas
-	350356154	1	Molla	Spring	Ressort	Feder	Accionador
			● N.A. (1)				
-	355500915	4	Rondella	Washer	Rondelle	Unterlegscheibe	Arandela
-	355501120	1	Rondella	Washer	Rondelle	Unterlegscheibe	Arandela
-	355511020	1	Rondella	Washer	Rondelle	Unterlegscheibe	Arandela

Impianto idraulico Hydraulic system Install. hydraulique Hydraulische anlage instalacion hidraulica	28.02	Distributore pag.1 Valve-chest Distributeur Steuergeraet Distribuidor
MTB "L" - L 626		Laverda\28.02.L626mcs.png

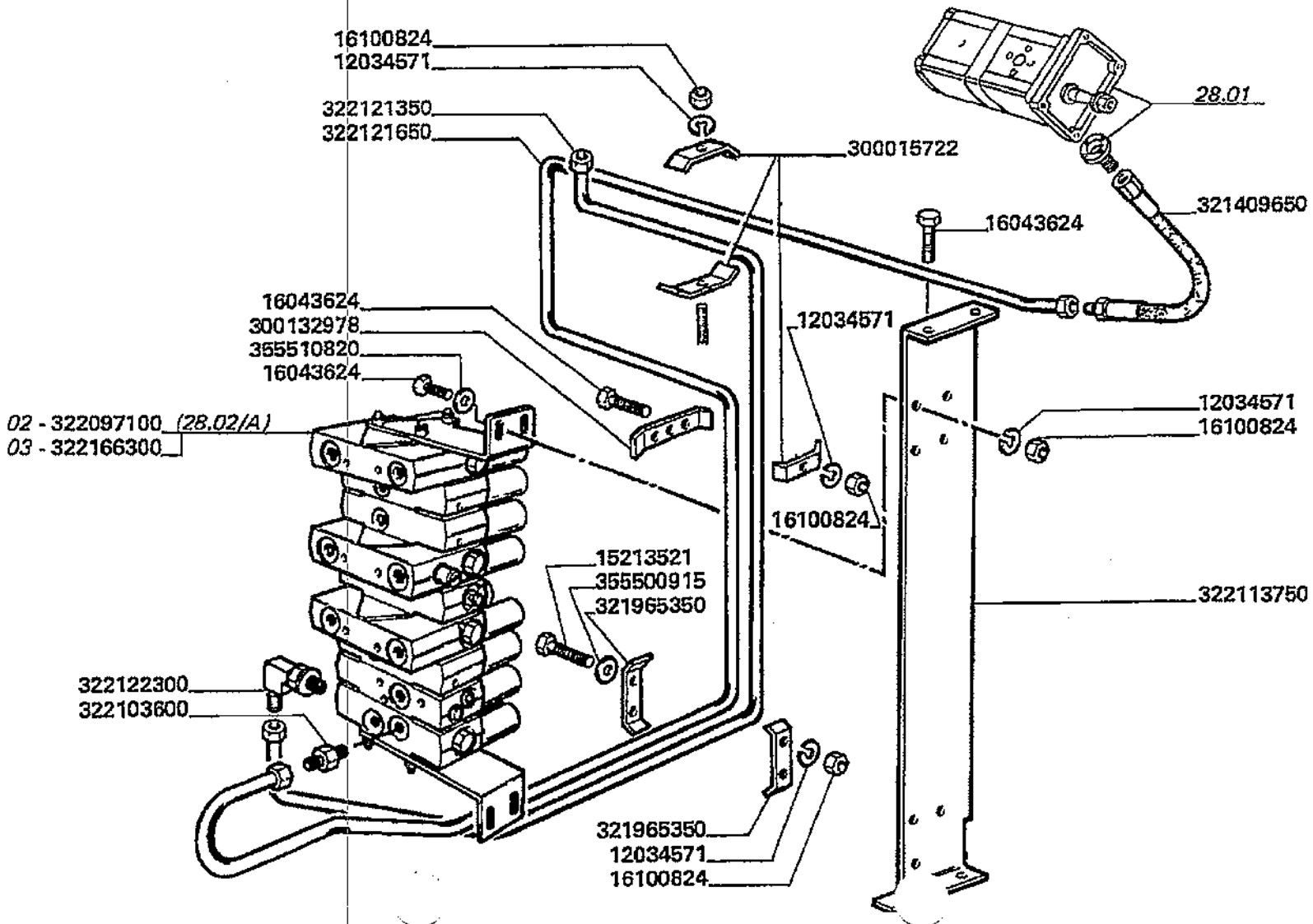

Impianto idraulico
Hydraulic system
Install. hydraulique
Hydraulische anlage
Instalacion hidraulica

28.02

Distributore pag.1
Valve-chest
Distributeur
Steuergeraet
Distribuidor

MTB *L* - L 626

Laverda\28.02.L626mcs.png

			Italiano	Inglese	Francese	Tedesco	Spagnolo
-	12034571	16	Rosetta	Lock washer	Rondelle frein	Federring	Arandela grower
-	15213521	4	Vite	Screw	Vis	Schraube	Tornillo
-	16043624	8	Vite	Screw	Vis	Schraube	Tornillo
-	300015722	4	Briglia ancoraggio	Bridle	Bride	Zaumzeug	Brida
-	300132978	1	Briglia ancoraggio	Bridle	Bride	Zaumzeug	Brida
			N.A. (1)				
-	321409650	1	Tubo flessibile	Hose	Tuyau flexible	Schlauch	Flexible
-	321965350	2	Briglia ancoraggio	Bridle	Bride	Zaumzeug	Brida
-	322097100	1	Distributore	Distributor	Distributeur	Verteiler	Distribudor
-	322103600	1	Raccordo	Union	Raccord	Verschraubung	Racor
-	322113750	1	Staffa	Stirrup	Etrier	Buegel	Estribo
-	322121350	1	Tubo	Pipe	Canalisation	Rohrleitung	Cano
-	322121650	1	Tubo	Pipe	Canalisation	Rohrleitung	Cano
			N.A. (1)				
-	322122300	1	Raccordo	Union	Raccord	Verschraubung	Racor
-	322166300	1	Distributore	Distributor	Distributeur	Verteiler	Distribudor
-	355500915	4	Rondella	Washer	Rondelle	Unterlegscheibe	Arandela
-	355510820	8	Rondella	Washer	Rondelle	Unterlegscheibe	Arandela

Impianto idraulico Hydraulic system Install. hydraulique Hydraulische anlage Instalacion hidraulica	28.02.1	Distributore pag.2 Valve-chest Distributeur Steuergeraet Distribuidor
MTB "L" - L 626		Laverda\28.02p2.L626mcs.png

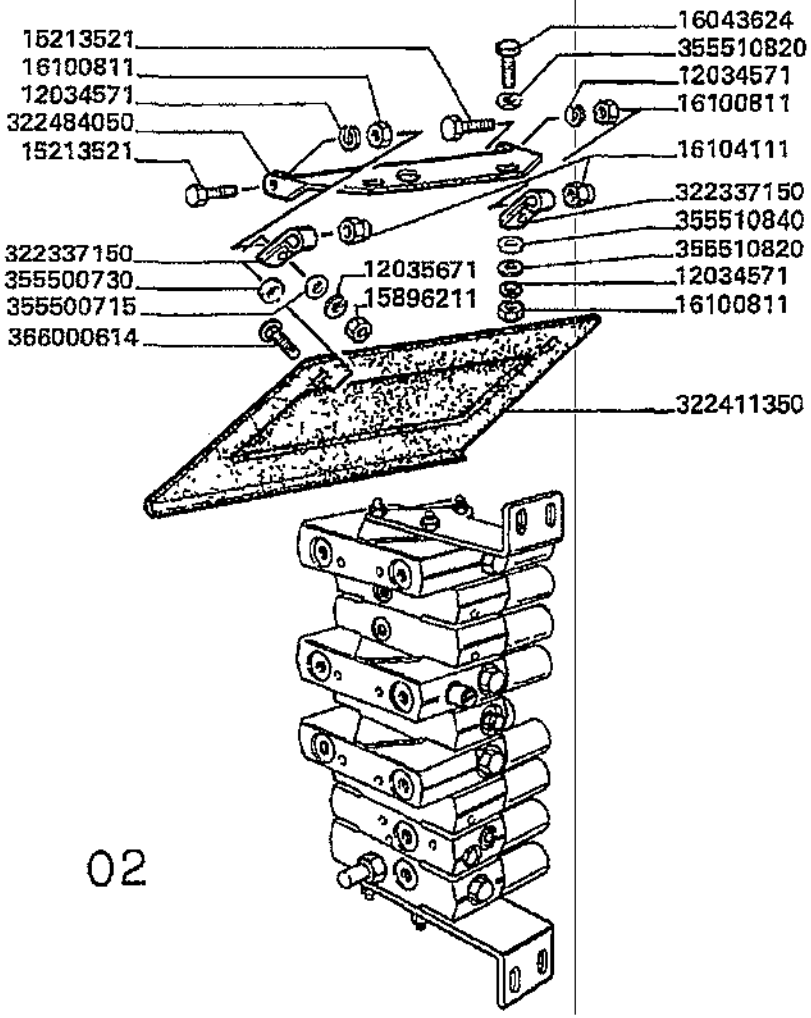

02

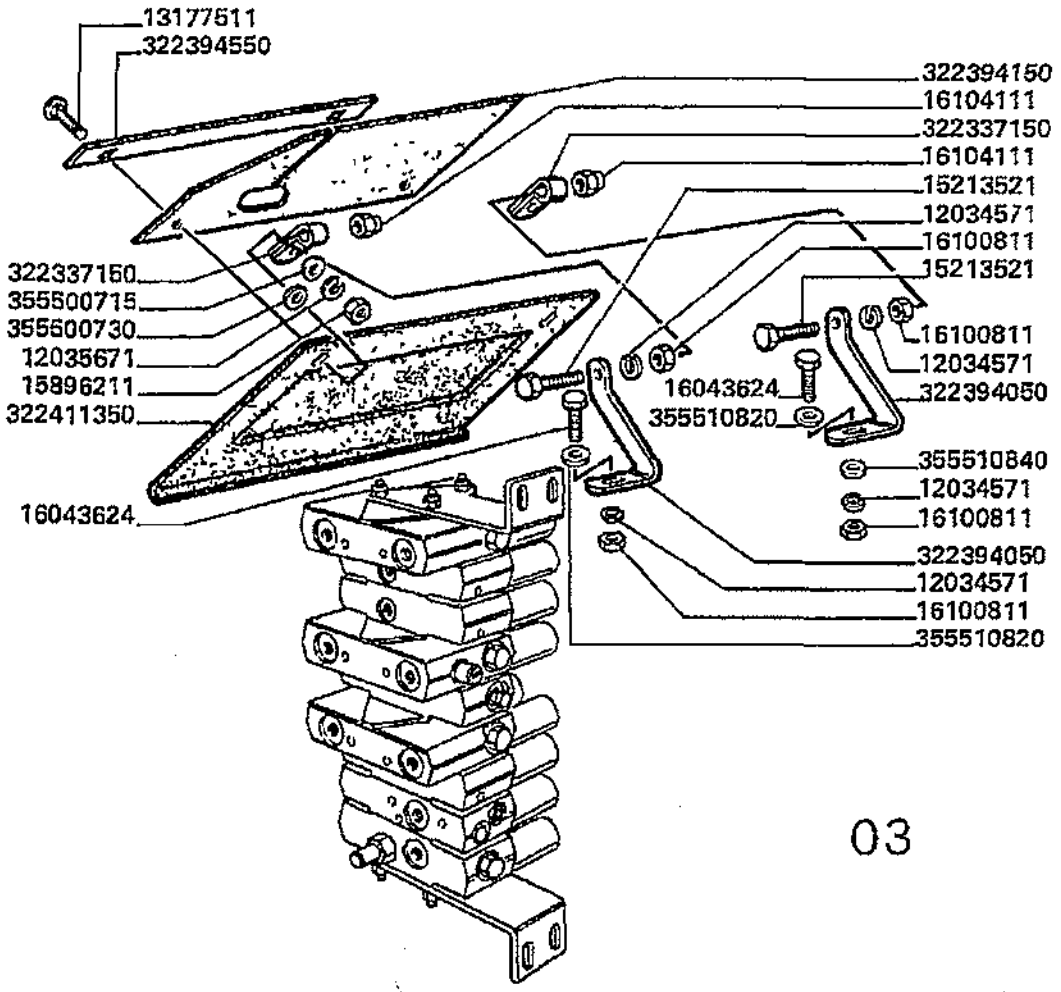

03

Impianto idraulico
Hydraulic system
Install. hydraulique
Hydraulische anlage
Instalacion hidraulica

28.02.1

Distributore pag.2
Valve-chest
Distributeur
Steuergeraet
Distribuidor

MTB "L" - L 626

Laverda\28.02p2.L626mcs.png

			Italiano	Inglese	Francese	Tedesco	Spagnolo
-	12034571	16	Rosetta	Lock washer	Rondelle frein	Federring	Arandela grower
-	12035671	2	Rosetta	Lock washer	Rondelle frein	Federring	Arandela grower
-	13177511	2	Vite	Screw	Vis	Schraube	Tornillo
-	15213521	4	Vite	Screw	Vis	Schraube	Tornillo
-	15896211	2	Dado	Nut	Ecrou	Mutter	Tuerca
-	16043624	8	Vite	Screw	Vis	Schraube	Tornillo
-	16100811	15	Dado	Nut	Ecrou	Mutter	Tuerca
-	16104111	2	Dado	Nut	Ecrou	Mutter	Tuerca
-	322337150	2	Fascetta	Clamp	Collier	Halteschelle	Abrazadera
-	322394050	2	Supporto	Support	Support	Lagerung	Dispos.de sosten
-	322394150	1	Guarnizione	Gasket	Guarniture	Dichtung	Junta
-	322394550	1	Riscontro	Strap	Patte de fixation	Lasche	Banda
			● N.A. (1)				
-	322411350	1	Coperchio	Cover	Couvercle	Deckel	Tapadera
-	322484050	1	Lamiera	Plate	Plaque	Platte	Plato
			● N.A. (1)				
-	355500715	2	Rondella	Washer	Rondelle	Unterlegscheibe	Arandela
-	355500730	2	Rondella	Washer	Rondelle	Unterlegscheibe	Arandela
-	355510820	8	Rondella	Washer	Rondelle	Unterlegscheibe	Arandela
-	355510840	2	Rondella	Washer	Rondelle	Unterlegscheibe	Arandela
-	366000614	2	Vite	Screw	Vis	Schraube	Tornillo

Impianto idraulico
Hydraulic system
Install. hydraulique
Hydraulische anlage
Instalacion hidraulica

MTB *L* - L 626

28.02.2
.A

Elementi distributore (322097100-322166300) pag.
Valve-chest elements
Elements distributeur
Steuergeraetelemente
Elementos distribuidor

Laverda\28.02_A.L626mcs.png

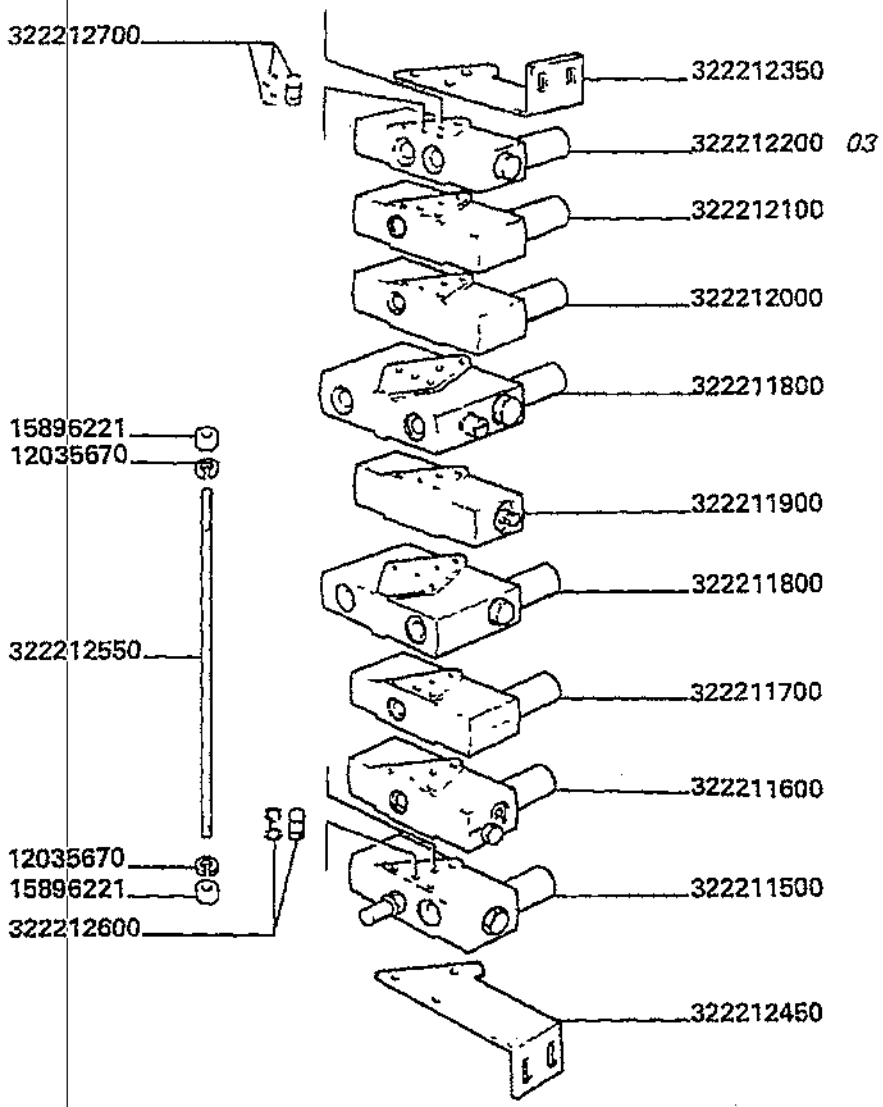

Impianto idraulico
Hydraulic system
Install. hydraulique
Hydraulische anlage
Instalacion hidraulica

28.02.2
.A

Elementi distributore (322097100-322166300) pag.
Valve-chest elements
Elements distributeur
Steuergeraetelemente
Elementos distribuidor

MTB "L" - L 626

Laverda\28.02_A.L626mcs.png

			Italiano	Inglese	Francese	Tedesco	Spagnolo
-	12035670	6	Rosetta	Lock washer	Rondelle frein	Federring	Arandela grower
			● 000120356710 (6)				
-	15896221	6	Dado	Nut	Ecrou	Mutter	Tuerca
-	322211500	1	Sezione	Section	Section	Abschnitt	Seccion
-	322211600	1	Elemento distributore	Distributor element	Element distributeur	Verteiler element	Elemento distribudor
-	322211700	1	Sezione lama	Knife section	Section	Messerklinge	Seccion cuchilla
-	322211800	2	Elemento	Element	Element	Element	Elemento
-	322211900	1	Sezione	Section	Section	Abschnitt	Seccion
-	322212000	1	Sezione lama	Knife section	Section	Messerklinge	Seccion cuchilla
-	322212100	1	Sezione lama	Knife section	Section	Messerklinge	Seccion cuchilla
-	322212200	1	Sezione lama	Knife section	Section	Messerklinge	Seccion cuchilla
-	322212350	1	Staffa	Stirrup	Etrier	Buegel	Estribo
-	322212450	1	Staffa	Stirrup	Etrier	Buegel	Estribo
-	322212550	3	Tirante	Tie rod	Tringlerie	Zugstange	Brazo de enlace
-	322212600	16	Boccola	Bush	Bague	Buchse	Casquillo
-	322212700	4	Boccola	Bush	Bague	Buchse	Casquillo
-	322388150	1	Valvola	Valve	Soupape	Ventil	Valvula

Impianto idraulico Hydraulic system Install. hydraulique Hydraulische anlage Instalacion hidraulica	28.02.3 .A	Elementi distributore (322097100-322166300) pag. Valve-chest elements Elements distributeur Steuergeraetelemente Elementos distribuidor
MTB "L" - L 626		Laverda\28.02_Ap2.L626mcs.png

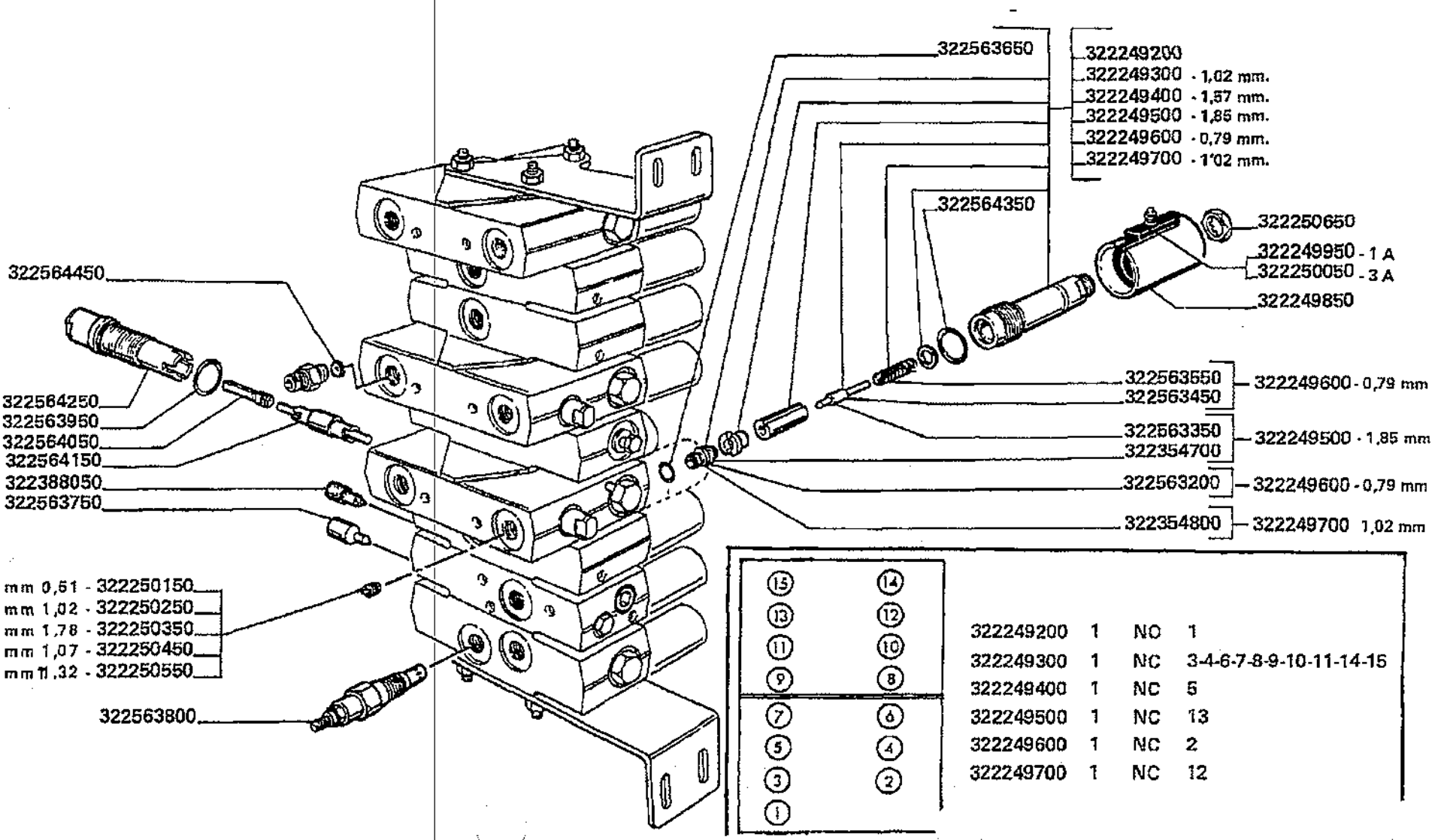

Impianto idraulico
Hydraulic system
Install. hydraulique
Hydraulische anlage
Instalacion hidraulica

MTB "L" - L 626

28.02.3
.A

Elementi distributore (322097100-322166300) pag.
Valve-chest elements
Elements distributeur
Steuergeraetelemente
Elementos distribuidor

Laverda\28.02_Ap2.L626mcs.png

			Italiano	Inglese	Francese	Tedesco	Spagnolo
-	322249200	1	Valvola	Valve	Soupape	Ventil	Valvula
-	322249300	1	Valvola	Valve	Soupape	Ventil	Valvula
-	322249400	1	Valvola	Valve	Soupape	Ventil	Valvula
-	322249500	1	Valvola	Valve	Soupape	Ventil	Valvula
-	322249600	1	Valvola	Valve	Soupape	Ventil	Valvula
-	322249700	1	Valvola	Valve	Soupape	Ventil	Valvula
-	322249850	15	Protezione	Shield	Protection	Schutz	Proteccion
-	322249950	2	Magnete	Magnet	Aimant	Magnet	Iman
-	322250050	13	Magnete	Magnet	Aimant	Magnet	Iman
-	322250150	1	Valvola	Valve	Soupape	Ventil	Valvula
-	322250250	1	Valvola	Valve	Soupape	Ventil	Valvula
-	322250350	2	Valvola	Valve	Soupape	Ventil	Valvula
-	322250450	2	Valvola	Valve	Soupape	Ventil	Valvula
-	322250550	1	Valvola	Valve	Soupape	Ventil	Valvula
-	322250650	15	Dado	Nut	Ecrou	Mutter	Tuerca
-	322354700	1	Valvola	Valve	Soupape	Ventil	Valvula
-	322354800	1	Valvola	Valve	Soupape	Ventil	Valvula
-	322388050	1	Valvola	Valve	Soupape	Ventil	Valvula
-	322388150	1	Valvola	Valve	Soupape	Ventil	Valvula
-	322563200	1	Valvola	Valve	Soupape	Ventil	Valvula
-	322563350	1	Perno	Pin	Goupille	Bolzen	Pasador
-	322563450	1	Perno	Pin	Goupille	Bolzen	Pasador
-	322563550	1	Molla	Spring	Ressort	Feder	Accionador
-	322563650	1	Guarnizione	Gasket	Guarniture	Dichtung	Junta
-	322563750	1	Valvola	Valve	Soupape	Ventil	Valvula
-	322563800	1	Valvola	Valve	Soupape	Ventil	Valvula

Impianto idraulico Hydraulic system Install. hydraulique Hydraulische anlage Instalacion hidraulica	28.02.3 .A	Elementi distributore (322097100-322166300) pag. Valve-chest elements Elements distributeur Steuergeraetelemente Elementos distribuidor
MT8 "L" - L 626		Laverda\28.02_Ap2.L626mcs.png

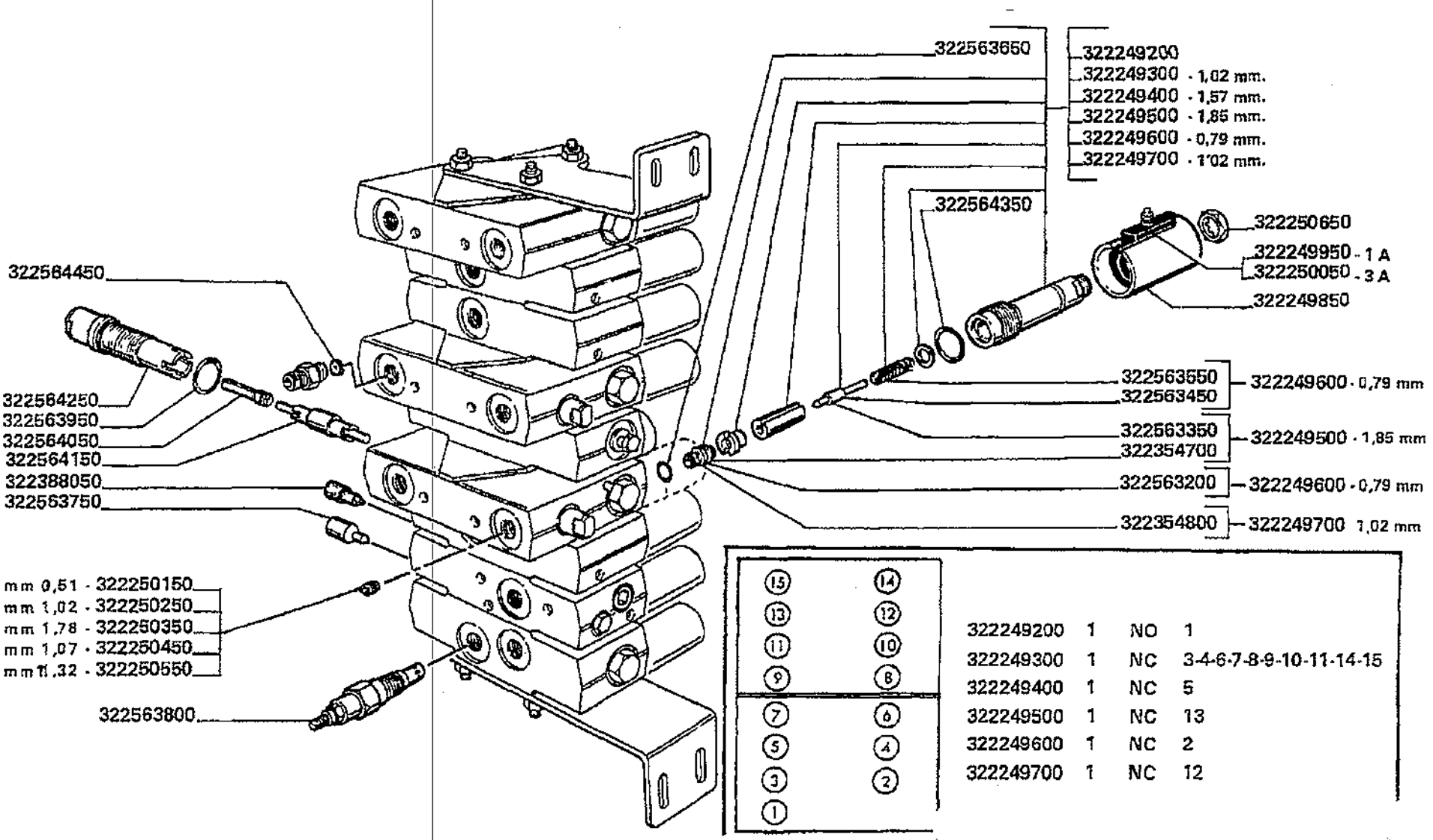

Impianto idraulico
Hydraulic system
Install. hydraulique
Hydraulische anlage
Instalacion hidraulica

MT8 "L" - L 626

28.02.3
.A

Elementi distributore (322097100-322166300) pag.
Valve-chest elements
Elements distributeur
Steuergeraetelemente
Elementos distribuidor

Laverda\28.02_Ap2.L626mcs.png

			Italiano	Inglese	Francese	Tedesco	Spagnolo
-	322563950	1	Guarnizione	Gasket	Guarniture	Dichtung	Junta
-	322564050	1	Pistoncino idraulico	Plunger	Piston	Kolben	Piston
-	322564150	1	Pistoncino idraulico	Plunger	Piston	Kolben	Piston
-	322564250	1	Cappuccio	Protection cap	Capuchon protecion	Schutzdeckel	Capuchon prot.
-	322564350	1	Guarnizione	Gasket	Guarniture	Dichtung	Junta
-	322564450	1	Pastiglia freni	Brake, pad	Pastille	Scheibenbelag	Pastilla

Impianto idraulico
Hydraulic system
Install. hydraulique
Hydraulische anlage
Instalacion hidraulica

MTB "L" - L 626

28.04

Circuiti idraulici aspo pag.1
Reel circuit hydraulic
Circuits hydrauliques rabatteur
Kreislauf des hydraulik haspel
Circuitos hidraulicos molinete

Laverda\28.04.L626mcs.png

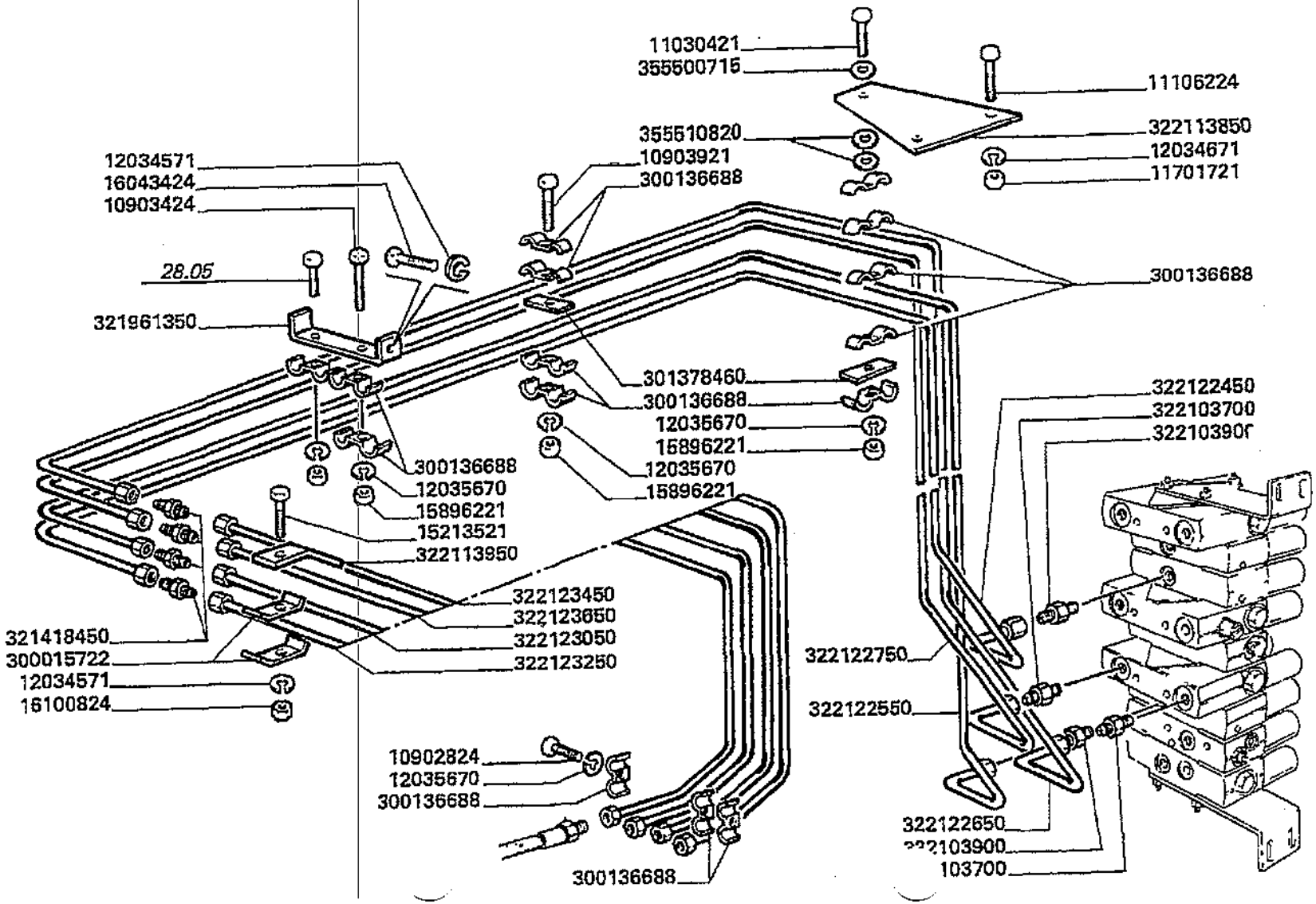

Impianto idraulico
Hydraulic system
Install. hydraulique
Hydraulische anlage
Instalacion hidraulica

MTB "L" - L 626

28.04

Circuiti idraulici aspo pag.1
Reel circuit hydraulic
Circuits hydrauliques rabatteur
Kreislauf des hydraulik haspel
Circuitos hidraulicos molinete

Laverda\28.04.L626mcs.png

			Italiano	Inglese	Francese	Tedesco	Spagnolo
-	10902824	1	Vite	Screw	Vis	Schraube	Tornillo
-	10903424	4	Vite	Screw	Vis	Schraube	Tornillo
-	10903921	1	Vite	Screw	Vis	Schraube	Tornillo
-	11030421	1	Vite	Screw	Vis	Schraube	Tornillo
-	11106224	2	Vite	Screw	Vis	Schraube	Tornillo
-	11701721	2	Dado	Nut	Ecrou	Mutter	Tuerca
-	12034571	4	Rosetta	Lock washer	Rondelle frein	Federring	Arandela grower
-	12034671	2	Rosetta	Lock washer	Rondelle frein	Federring	Arandela grower
-	12035670	7	Rosetta	Lock washer	Rondelle frein	Federring	Arandela grower
			● 000120356710 (7)				
-	15213521	2	Vite	Screw	Vis	Schraube	Tornillo
-	15896221	6	Dado	Nut	Ecrou	Mutter	Tuerca
-	16043424	4	Vite	Screw	Vis	Schraube	Tornillo
-	16100824	1	Dado	Nut	Ecrou	Mutter	Tuerca
-	300015722	4	Briglia ancoraggio	Bridle	Bride	Zaumzeug	Brida
-	300136688	14	Briglia	Bridle	Bride	Spannband	Brida
-	301378460	2	Briglia ancoraggio	Bridle	Bride	Zaumzeug	Brida
-	321418450	4	Raccordo	Union	Raccord	Verschraubung	Racor
-	321961350	2	Briglia ancoraggio	Bridle	Bride	Zaumzeug	Brida
-	322103700	2	Raccordo	Union	Raccord	Verschraubung	Racor
-	322103900	2	Raccordo	Union	Raccord	Verschraubung	Racor
-	322113850	1	Supporto	Support	Support	Lagerung	Dispos.de sosten
-	322113950	2	Supporto	Support	Support	Lagerung	Dispos.de sosten
-	322122450	1	Tubo	Pipe	Canalisation	Rohrleitung	Cano
			● N.A. (1)				
-	322122550	1	Tubo	Pipe	Canalisation	Rohrleitung	Cano

Impianto idraulico
Hydraulic system
Install. hydraulique
Hydraulische anlage
Instalacion hidraulica

MTB "L" - L 626

28.04

Circuiti idraulici aspo pag.1
Reel circuit hydraulic
Circuits hydrauliques rabatteur
Kreislauf des hydraulik haspel
Circuitos hidraulicos molinete

Laverda\28.04.L626mcs.png

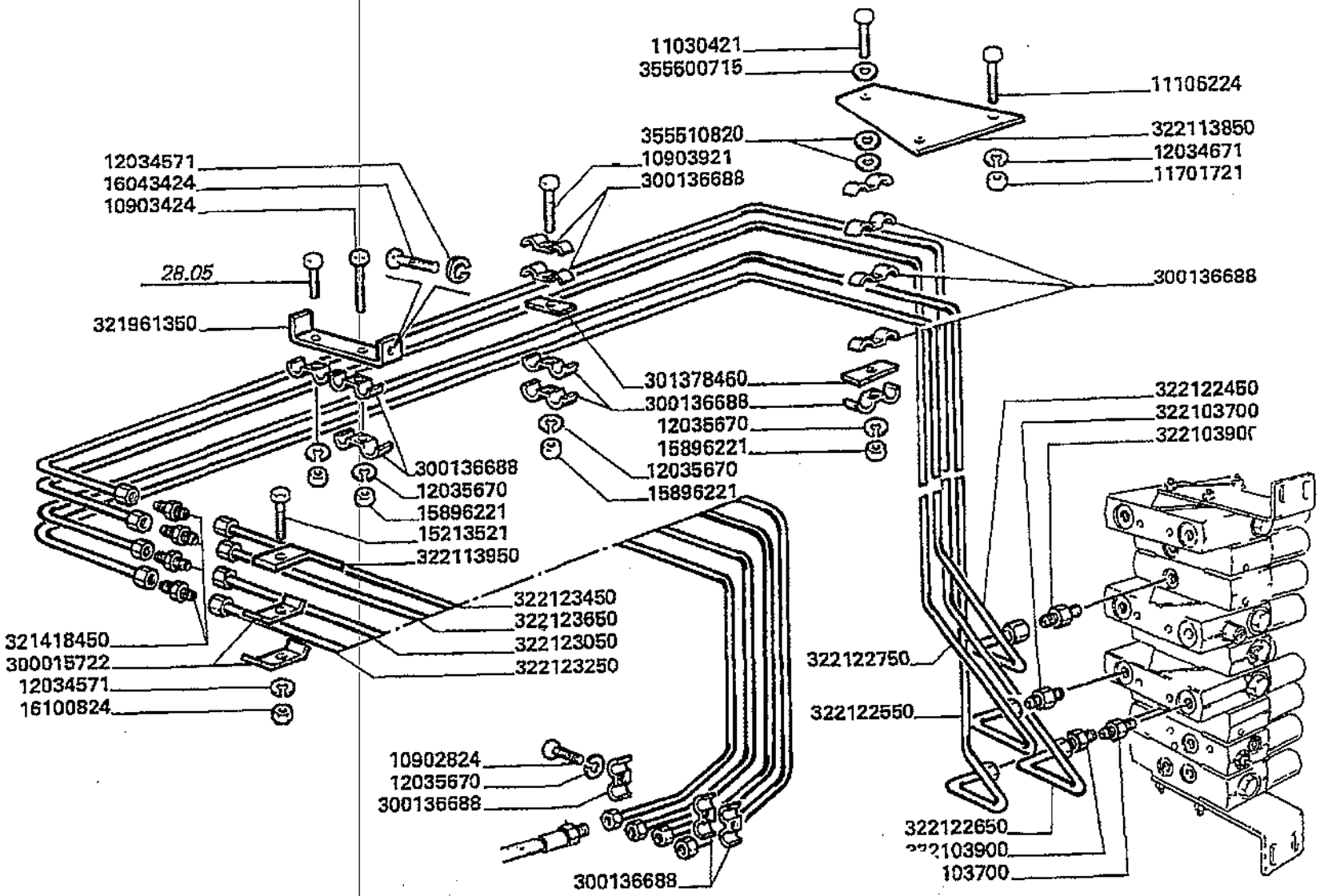

Impianto idraulico
Hydraulic system
Install. hydraulique
Hydraulische anlage
Instalacion hidraulica

MTB "L" - L 626

28.04

Circuiti idraulici aspo pag.1
Reel circuit hydraulic
Circuits hydrauliques rabatteur
Kreislauf des hydraulik haspel
Circuitos hidraulicos molinete

Laverda\28.04.L626mcs.png

			Italiano	Inglese	Francese	Tedesco	Spagnolo
-	322122650	1	Tubo	Pipe	Canalisation	Rohrleitung	Cano
-	322122750	1	Tubo	Pipe	Canalisation	Rohrleitung	Cano
-	322123050	1	Tubo	Pipe	Canalisation	Rohrleitung	Cano
-	322123250	1	Tubo	Pipe	Canalisation	Rohrleitung	Cano
			● N.A. (1)				
-	322123450	1	Tubo	Pipe	Canalisation	Rohrleitung	Cano
-	322123650	1	Tubo	Pipe	Canalisation	Rohrleitung	Cano
-	355500715	1	Rondella	Washer	Rondelle	Unterlegscheibe	Arandela
-	355510820	2	Rondella	Washer	Rondelle	Unterlegscheibe	Arandela

Impianto idraulico
Hydraulic system
Install. hydraulique
Hydraulische anlage
Instalacion hidraulica

MTB *L* - L 626

28.04.1

Circuiti idraulici aspo pag.2
Reel circuit hydraulic
Circuits hydrauliques rabatteur
Kreislauf des hydraulik haspel
Circuitos hidraulicos molinete

Laverda\28.04p2.L626mcs.png

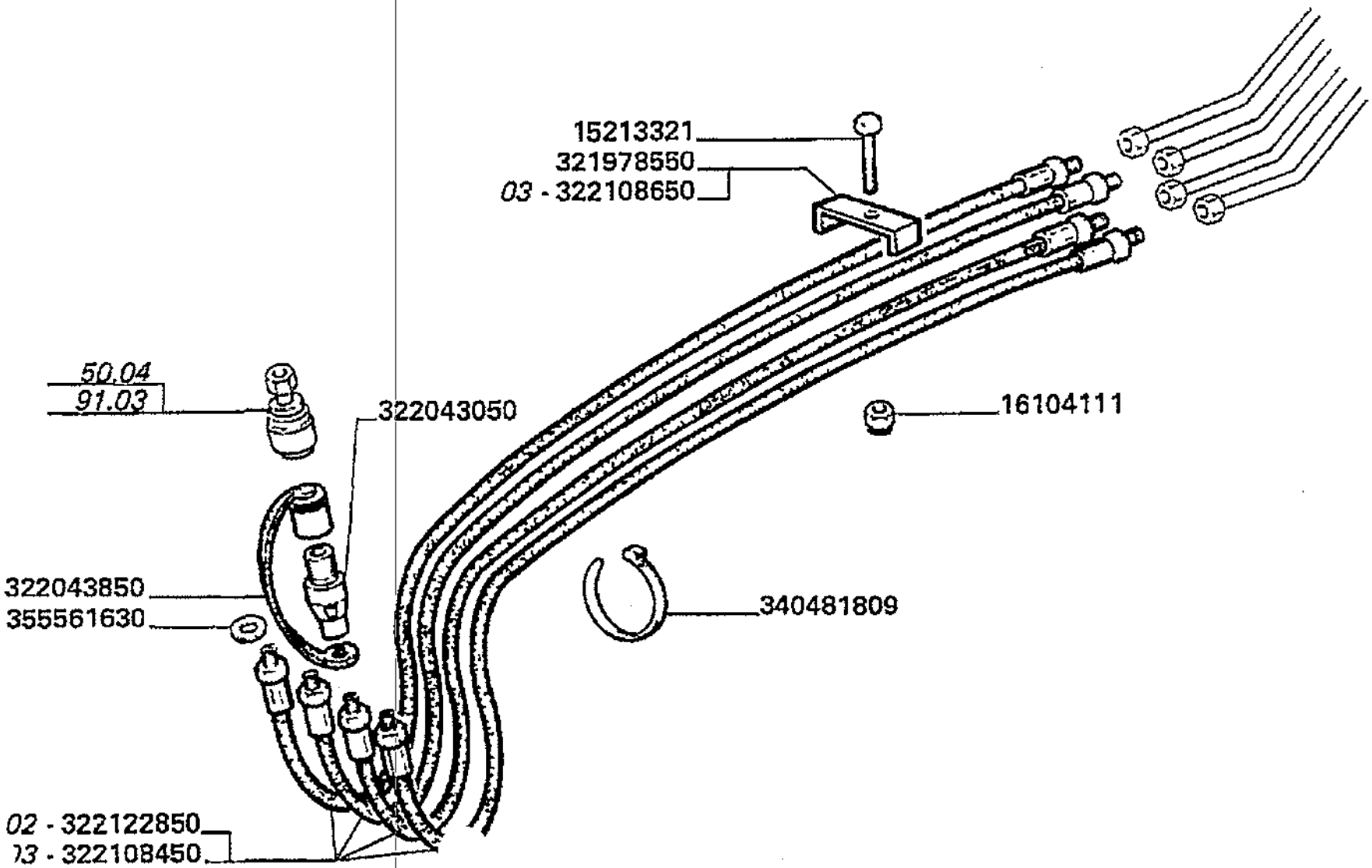

Impianto idraulico
Hydraulic system
Install. hydraulique
Hydraulische anlage
Instalacion hidraulica

MTB "L" - L 626

28.04.1

Circuiti idraulici aspo pag.2
Reel circuit hydraulic
Circuits hydrauliques rabatteur
Kreislauf des hydraulik haspel
Circuitos hidraulicos molinete

Laverda\28.04p2.L626mcs.png

			Italiano	Inglese	Francese	Tedesco	Spagnolo
-	15213321	2	Vite	Screw	Vis	Schraube	Tornillo
-	16104111	1	Dado	Nut	Ecrou	Mutter	Tuerca
-	321978550	1	Briglia ancoraggio	Bridle	Bride	Zaumzeug	Brida
-	322043050	4	Attacco	Hitch	Attelage	Anhaengekupplung	Enganche
-	322043850	4	Coperchio	Cover	Couvercle	Deckel	Tapadera
-	322108450	4	Tubo flessibile	Hose	Tuyau flexible	Schlauch	Flexible
-	322108650	1	Briglia ancoraggio	Bridle	Bride	Zaumzeug	Brida
-	322122850	4	Tubo flessibile	Hose	Tuyau flexible	Schlauch	Flexible
-	340481809	6	Fascetta	Clamp	Collier	Halteschelle	Abrazadera
-	355561630	4	Rondella	Washer	Rondelle	Unterlegscheibe	Arandela

Impianto idraulico
Hydraulic system
Install. hydraulique
Hydraulische anlage
Instalacion hidraulica

MTB "L" - L 626

28.05

Circuiti idraulici idroguida pag.1
Drive hydraulic circuit
Circuits hydrauliques de direction
Kreislauf des hydrolen kung
Circuitos direccion hidraulica

Laverda\28.05.L626mcs.png

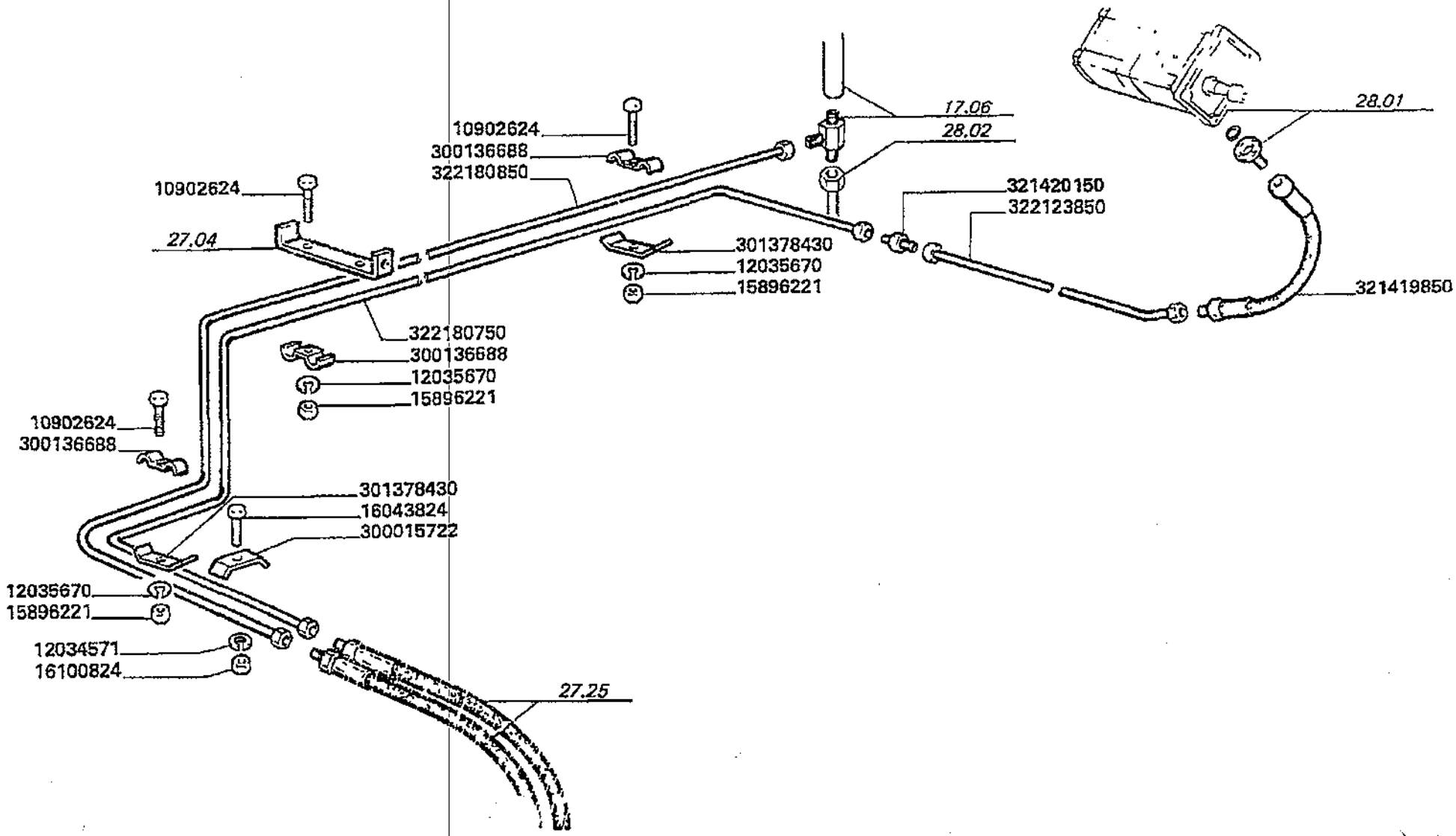

Impianto idraulico
Hydraulic system
Install. hydraulique
Hydraulische anlage
Instalacion hidraulica

MTB "L" - L 626

28.05

Circuiti idraulici idroguida pag.1
Drive hydraulic circuit
Circuits hydrauliques de direction
Kreislauf des hydrolen kung
Circuitos direccion hidraulica

Laverda\28.05.L626mcs.png

			Italiano	Inglese	Francese	Tedesco	Spagnolo
-	10902624	14	Vite	Screw	Vis	Schraube	Tornillo
			● 000109026240 (14)				
-	12034571	1	Rosetta	Lock washer	Rondelle frein	Federring	Arandela grower
-	12035670	11	Rosetta	Lock washer	Rondelle frein	Federring	Arandela grower
			● 000120356710 (11)				
-	15896221	11	Dado	Nut	Ecrou	Mutter	Tuerca
-	16043824	1	Vite	Screw	Vis	Schraube	Tornillo
-	16100824	1	Dado	Nut	Ecrou	Mutter	Tuerca
-	300015722	1	Briglia ancoraggio	Bridle	Bride	Zaumzeug	Brida
-	300136688	14	Briglia	Bridle	Bride	Spannband	Brida
-	301378430	2	Briglia ancoraggio	Bridle	Bride	Zaumzeug	Brida
-	321419850	1	Tubo flessibile	Hose	Tuyau flexible	Schlauch	Flexible
-	321420150	3	Raccordo	Union	Raccord	Verschraubung	Racor
-	322123850	1	Tubo	Pipe	Canalisation	Rohrleitung	Cano
-	322180750	1	Tubo	Pipe	Canalisation	Rohrleitung	Cano
-	322180850	1	Tubo	Pipe	Canalisation	Rohrleitung	Cano
			● N.A. (1)				

Impianto idraulico
Hydraulic system
Install. hydraulique
Hydraulische anlage
Instalacion hidraulica

MTB "L" - L 626

28.05.1

Circuiti idraulici idroguida pag.2
Drive hydraulic circuit
Circuits hydrauliques de direction
Kreislauf des hydrolen kung
Circuitos direccion hidraulica

Laverda\28.05p2.L626mcs.png

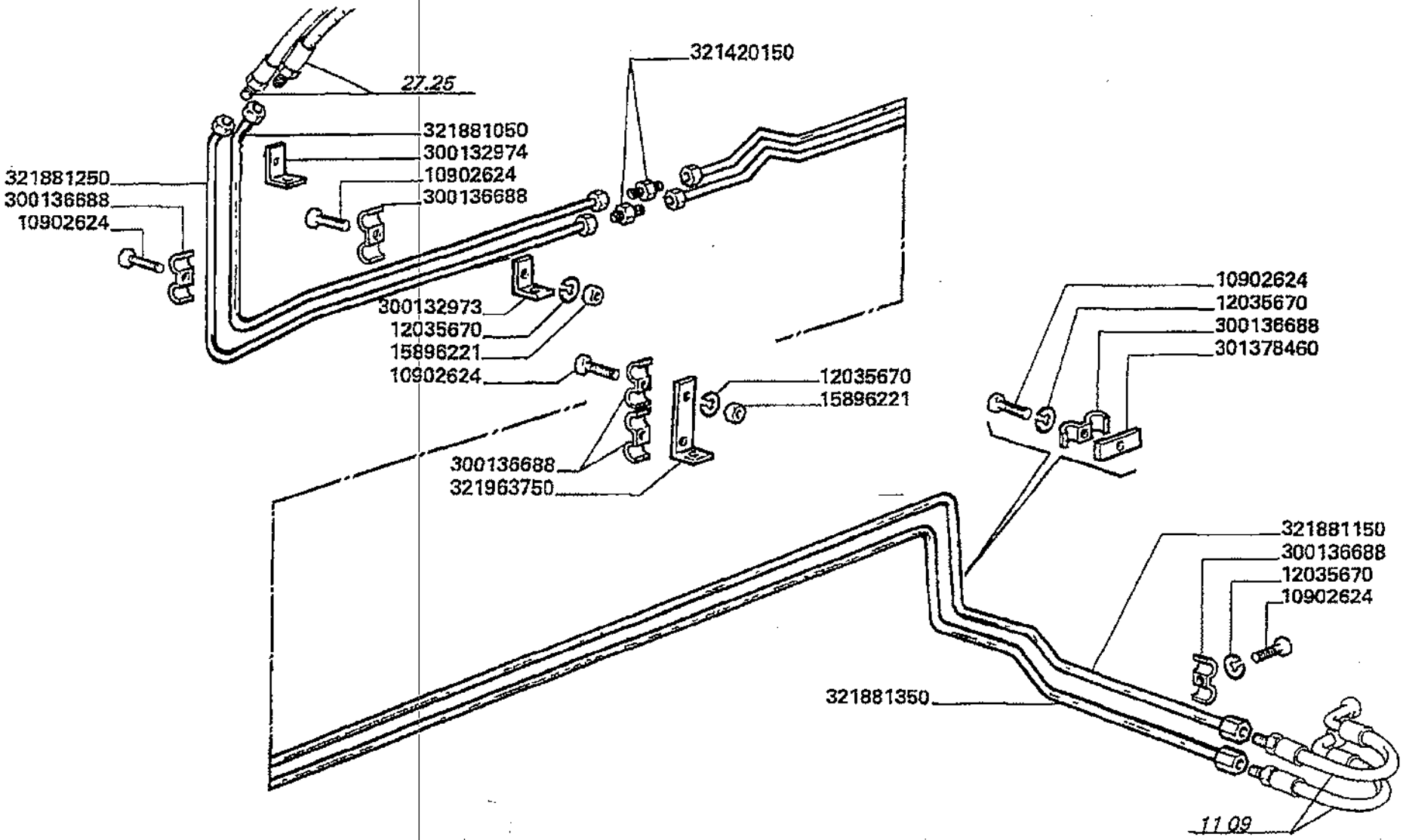

Impianto idraulico
Hydraulic system
Install. hydraulique
Hydraulische anlage
instalacion hidraulica

28.05.1

Circuiti idraulici idroguida pag.2
Drive hydraulic circuit
Circuits hydrauliques de direction
Kreislauf des hydrolen kung
Circuitos direccion hidraulica

MTB "L" - L 626

Laverda\28.05p2.L626mcs.png

			Italiano	Inglese	Francese	Tedesco	Spagnolo
-	10902624	14	Vite	Screw	Vis	Schraube	Tornillo
			000109026240 (14)				
-	12035670	11	Rosetta	Lock washer	Rondelle frein	Federring	Arandela grower
			000120356710 (11)				
-	15896221	11	Dado	Nut	Ecrou	Mutter	Tuerca
-	300132973	2	Briglia	Bridle	Bride	Spannband	Brida
-	300132974	1	Briglia	Bridle	Bride	Spannband	Brida
-	300136688	14	Briglia	Bridle	Bride	Spannband	Brida
-	301378460	1	Briglia ancoraggio	Bridle	Bride	Zaumzeug	Brida
-	321420150	3	Raccordo	Union	Raccord	Verschraubung	Racor
-	321881050	1	Tubo	Pipe	Canalisation	Rohrleitung	Cano
-	321881150	1	Tubo rigido	Standpipe	Tube	Steigrohr	Tubo alimentador
-	321881250	1	Tubo	Pipe	Canalisation	Rohrleitung	Cano
-	321881350	1	Tubo	Pipe	Canalisation	Rohrleitung	Cano
-	321963750	1	Briglia ancoraggio	Bridle	Bride	Zaumzeug	Brida

Impianto idraulico
Hydraulic system
Install. hydraulique
Hydraulische anlage
Instalacion hidraulica

MTB "L" - L 626

28.08

Impianto livellamento motrice (ls) pag.1
Machine levelling system
Installation de mise a niveau maquine
Ausgleichsanlage maschine
Equipo de nivelacion maquina

Laverda\28.08.L626mcs.png

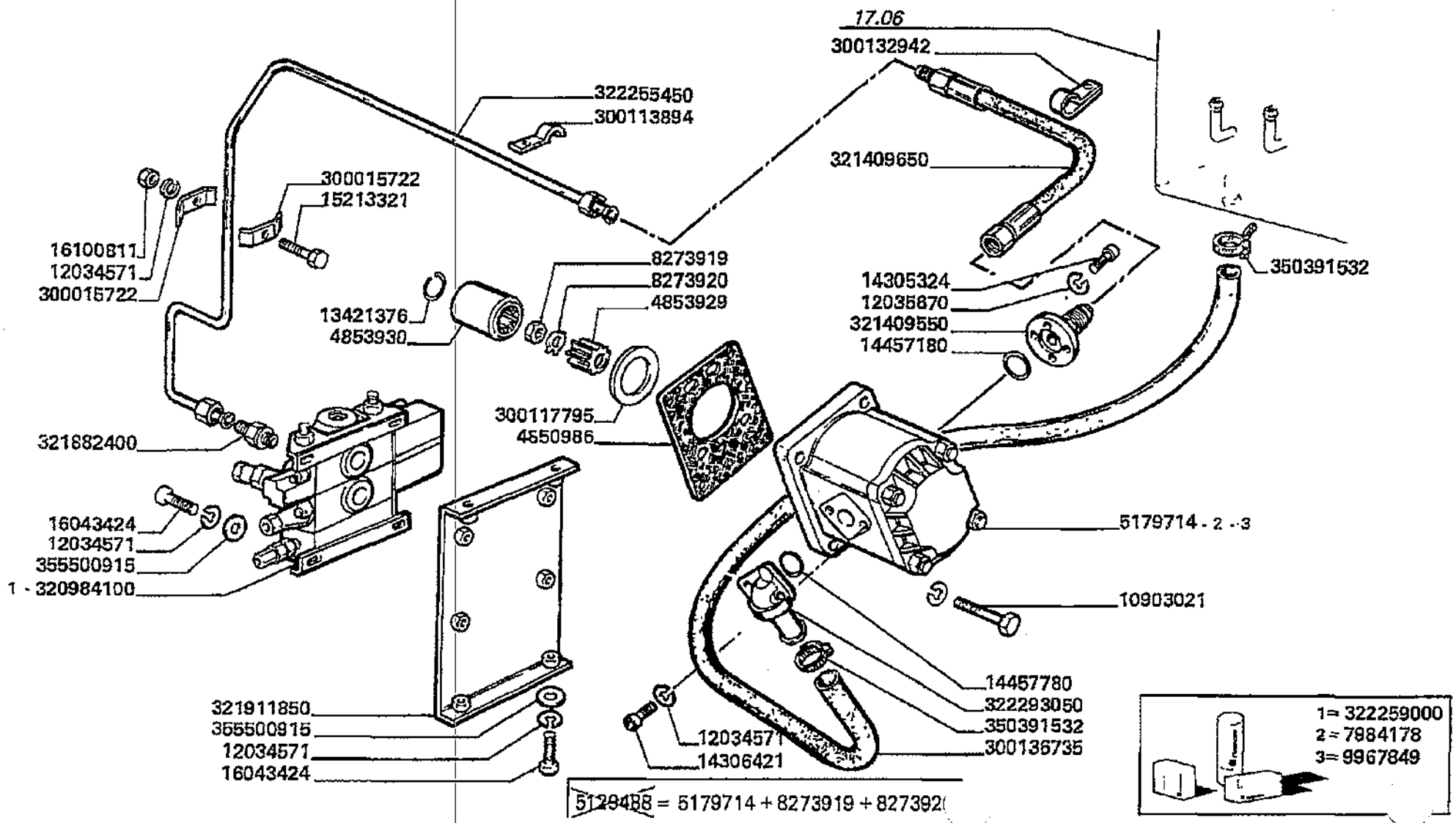

5129488 = 5179714 + 8273919 + 827392(

Impianto idraulico
Hydraulic system
Install. hydraulique
Hydraulische anlage
Instalacion hidraulica

28.08

Impianto livellamento motrice (ls) pag.1
Machine levelling system
Installation de mise a niveau maquine
Ausgleichsanlage maschine
Equipo de nivelacion maquina

MTB "L" - L 626

Laverda\28.08.L626mcs.png

			Italiano	Inglese	Francese	Tedesco	Spagnolo
-	10903021	4	Vite	Screw	Vis	Schraube	Tornillo
-	12034571	37	Rosetta	Lock washer	Rondelle frein	Federring	Arandela grower
-	13421376	1	Anello elastico	Spring lockwasher	Circlips	Ring	Anillo
-	14305324	4	Vite	Screw	Vis	Schraube	Tornillo
-	14306421	3	Vite	Screw	Vis	Schraube	Tornillo
-	14457180	1	O-ring	O-ring	Joint thorique	Dichtring	Junta hermetica
-	14457780	1	O-ring	O-ring	Joint thorique	Dichtring	Junta hermetica
-	15213321	2	Vite	Screw	Vis	Schraube	Tornillo
-	16043424	20	Vite	Screw	Vis	Schraube	Tornillo
-	16100811	11	Dado	Nut	Ecrou	Mutter	Tuerca
-	300015722	4	Briglia ancoraggio	Bridle	Bride	Zaumzeug	Brida
-	300113894	1	Briglia	Bridle	Bride	Spannband	Brida
-	300117795	1	Rondella	Washer	Rondelle	Unterlegscheibe	Arandela
			000051185680 (1)				
-	300132942	1	Fascetta	Clamp	Collier	Halteschelle	Abrazadera
-	300136735	1	Tubo aspirazione	Breather pipe	Tuyau aspiration	Entluefterleitg	Tubo respiradero
-	320984100	1	Distributore	Distributor	Distributeur	Verteiler	Distribudor
-	321409550	1	Flangia	Flange	Flasque	Flansch	Pletina
-	321409650	1	Tubo flessibile	Hose	Tuyau flexible	Schlauch	Flexible
-	321882400	3	Raccordo	Union	Raccord	Verschraubung	Racor
-	321911850	1	Supporto	Support	Support	Lagerung	Dispos.de sosten
-	322255450	1	Tubo	Pipe	Canalisation	Rohrleitung	Cano
			N.A. (1)				
-	322259000	1	Serie guarnizioni	Kit seals	Lot guarnitures	Dichtungssatz	Serie de juntas
-	322293050	1	Raccordo	Union	Raccord	Verschraubung	Racor
			N.A. (1)				

Impianto idraulico
Hydraulic system
Install. hydraulique
Hydraulische anlage
Instalacion hidraulica

MTB "L" - L 626

28.08

Impianto livellamento motrice (ls) pag.1
Machine levelling system
Installation de mise a niveau maquine
Ausgleichsanlage maschine
Equipo de nivelacion maquina

Laverda\28.08.L626mcs.png

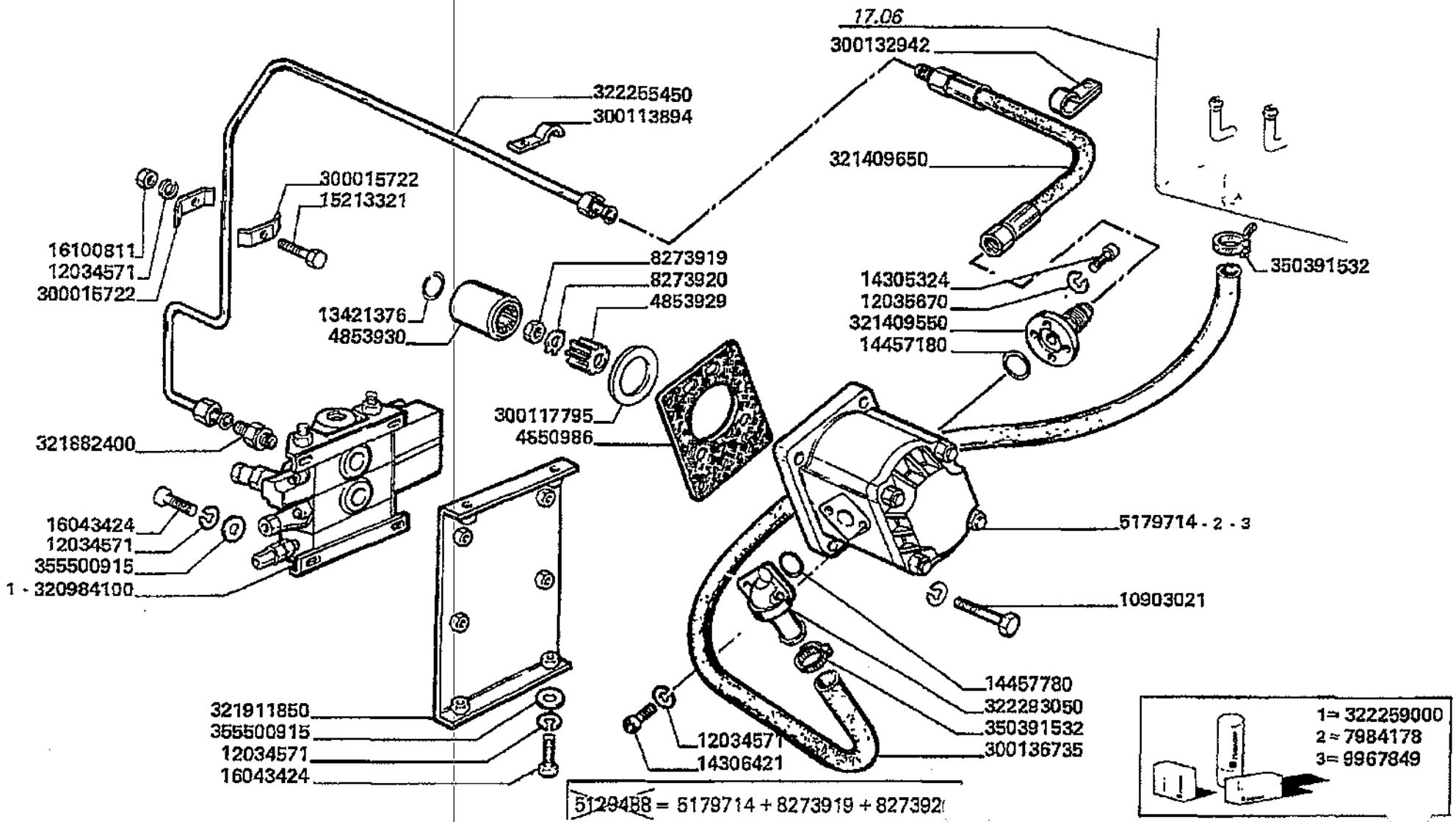

Impianto idraulico
Hydraulic system
Install. hydraulique
Hydraulische anlage
Instalacion hidraulica

MTB "L" - L 626

28.08

Impianto livellamento motrice (ls) pag.1
Machine levelling system
Installation de mise a niveau maquine
Ausgleichsanlage maschine
Equipo de nivelacion maquina

Laverda\28.08.L626mcs.png

			Italiano	Inglese	Francese	Tedesco	Spagnolo
-	350391532	2	Fascetta	Clamp	Collier	Halteschelle	Abrazadera
-	355500915	28	Rondella	Washer	Rondelle	Unterlegscheibe	Arandela
-	4850986	1	Guarnizione	Gasket	Guarniture	Dichtung	Junta
			● N.A. (2)				
-	4853929	1	Mozzo	Hub	Moyeu	Nabe	Cubo
-	4853930	1	Giunto universal	Universal joint	Cardan	Kardangelenk	Cruceta cardan
-	5179714	1	Pompa	Pump	Pompe	Pumpe	Bomba
-	7984178	1	Guarnizione	Gasket	Guarniture	Dichtung	Junta
-	8273919	1	Dado	Nut	Ecrou	Mutter	Tuerca
-	8273920	1	Rosetta	Lock washer	Rondelle frein	Federring	Arandela grower
-	9967849	1	Corredo	Kit, misc	Kit	Satz	Equipo

Impianto idraulico Hydraulic system Install. hydraulique Hydraulische anlage Instalacion hidraulica	28.08.1	Impianto livellamento motrice (ls) pag.2 Machine levelling system Installation de mise a niveau maquine Ausgleichsanlage maschine Equipo de nivelacion maquina
MTB "L" - L 626		Laverda\28.08p2.L626mcs.png

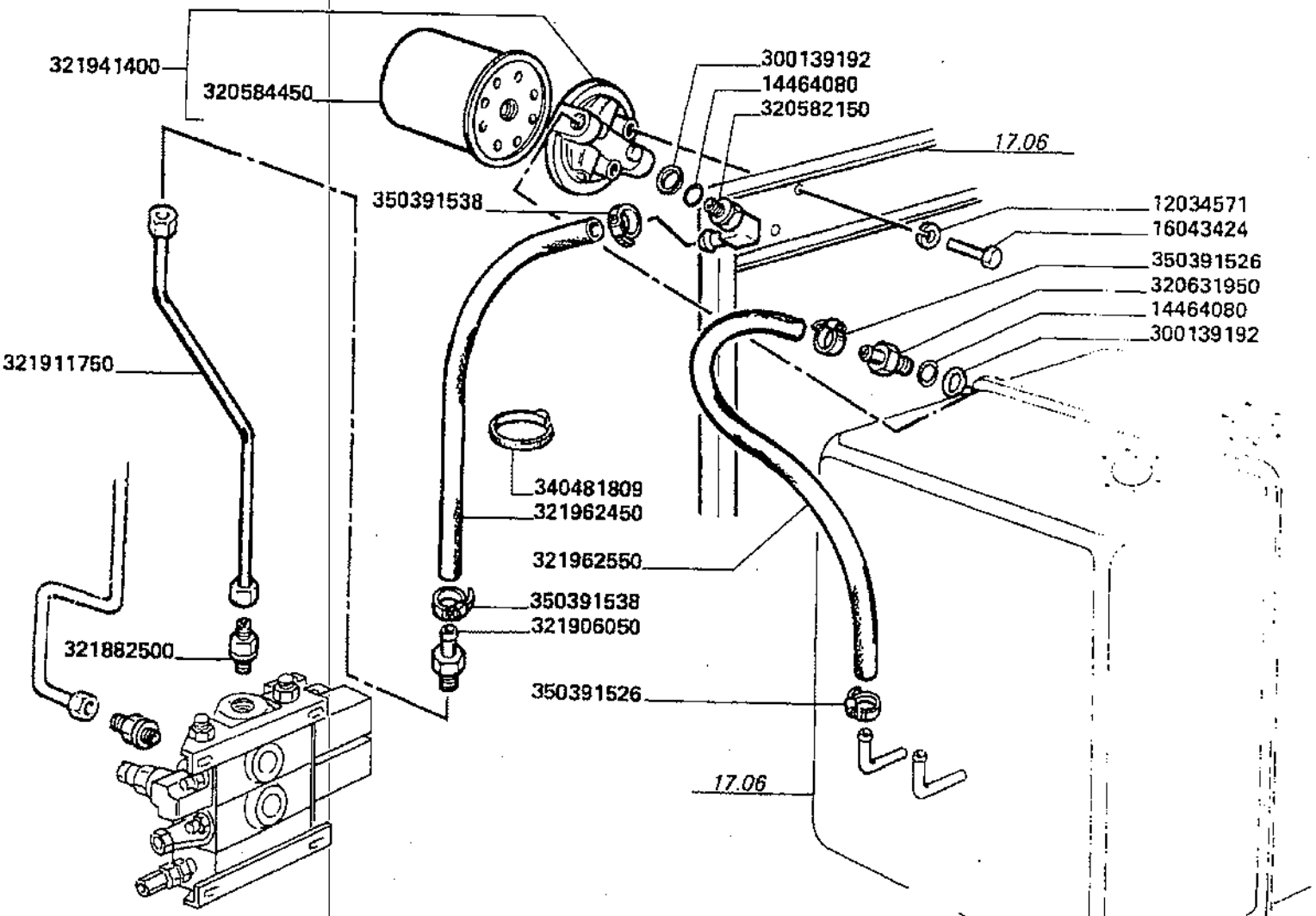

Impianto idraulico
Hydraulic system
Install. hydraulique
Hydraulische anlage
Instalacion hidraulica

MTB "L" - L 626

28.08.1

Impianto livellamento motrice (ls) pag.2
Machine levelling system
Installation de mise a niveau maquine
Ausgleichsanlage maschine
Equipo de nivelacion maquina

Laverda\28.08p2.L626mcs.png

			Italiano	Inglese	Francese	Tedesco	Spagnolo
-	12034571	37	Rosetta	Lock washer	Rondelle frein	Federring	Arandela grower
-	14464080	2	O-ring	O-ring	Joint thorique	Dichtring	Junta hermetica
-	16043424	20	Vite	Screw	Vis	Schraube	Tornillo
-	300139192	2	Rondella	Washer	Rondelle	Unterlegscheibe	Arandela
-	320582150	1	Raccordo	Union	Raccord	Verschraubung	Racor
-	320584450	1	Cartuccia filtro	Filter, element	Element filtrant	Filtereinsatz	Elemento de filtrado
-	320631950	1	Raccordo	Union	Raccord	Verschraubung	Racor
			● N.A. (1)				
-	321882500	1	Raccordo	Union	Raccord	Verschraubung	Racor
-	321906050	1	Raccordo	Union	Raccord	Verschraubung	Racor
			● N.A. (1)				
-	321911750	1	Tubo	Pipe	Canalisation	Rohrleitung	Cano
			● 003227472500 (1)				
-	321941400	1	Filtro	Filter	Filtre	Filter	Filtro
-	321962450	1	Manicotto in gomma	Rubber sleeve	Manchon caoutchouc	Muffe	Manguito
-	321962550	1	Manicotto	Sleeve	Manchon	Muffe	Manguito
-	340481809	2	Fascetta	Clamp	Collier	Halteschelle	Abrazadera
-	350391526	2	Fascetta	Clamp	Collier	Halteschelle	Abrazadera
-	350391538	2	Fascetta	Clamp	Collier	Halteschelle	Abrazadera

Impianto idraulico
Hydraulic system
Install. hydraulique
Hydraulische anlage
Instalacion hidraulica

MTB "L" - L 626

28.08.2

Impianto livellamento motrice (ls) pag.3
Machine levelling system
Installation de mise a niveau maquine
Ausgleichsanlage maschine
Equipo de nivelacion maquina

Laverda\28.08p3.L626mcs.png

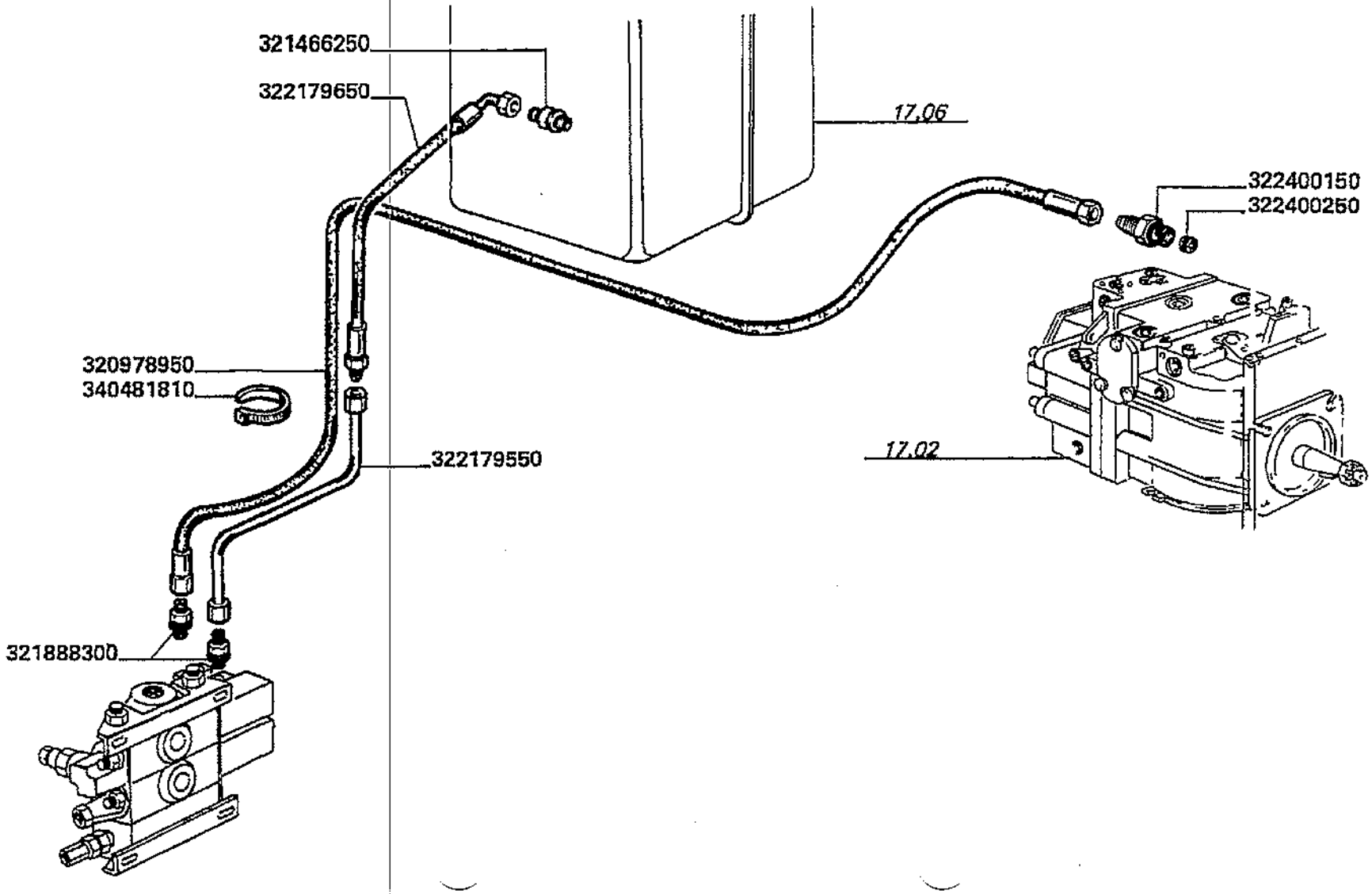

Impianto idraulico
Hydraulic system
Install. hydraulique
Hydraulische anlage
Instalacion hidraulica

28.08.2

Impianto livellamento motrice (ls) pag.3
Machine levelling system
Installation de mise a niveau maquine
Ausgleichsanlage maschine
Equipo de nivelacion maquina

MTB "L" - L 626

Laverda\28.08p3.L626mcs.png

			Italiano	Inglese	Francese	Tedesco	Spagnolo
-	320978950	1	Tubo flessibile	Hose	Tuyau flexible	Schlauch	Flexible
			003230600500 (1)				
-	321466250	1	Raccordo	Union	Raccord	Verschraubung	Racor
			N.A. (1)				
-	321888300	2	Raccordo	Union	Raccord	Verschraubung	Racor
-	322179550	1	Tubo	Pipe	Canalisation	Rohrleitung	Cano
			N.A. (1)				
-	322179650	1	Tubo flessibile	Hose	Tuyau flexible	Schlauch	Flexible
-	322400150	1	Raccordo	Union	Raccord	Verschraubung	Racor
-	322400250	1	Vite	Screw	Vis	Schraube	Tornillo
			N.A. (1)				
-	340481810	4	Fascetta	Clamp	Collier	Halteschelle	Abrazadera

Impianto idraulico Hydraulic system Install. hydraulique Hydraulische anlage Instalacion hidraulica	28.08.3	Impianto livellamento motrice (ls) pag.4 Machine levelling system Installation de mise a niveau maquine Ausgleichsanlage maschine Equipo de nivelacion maquina
MTB "L" - L 626		Laverda\28.08p4.L626mcs.png

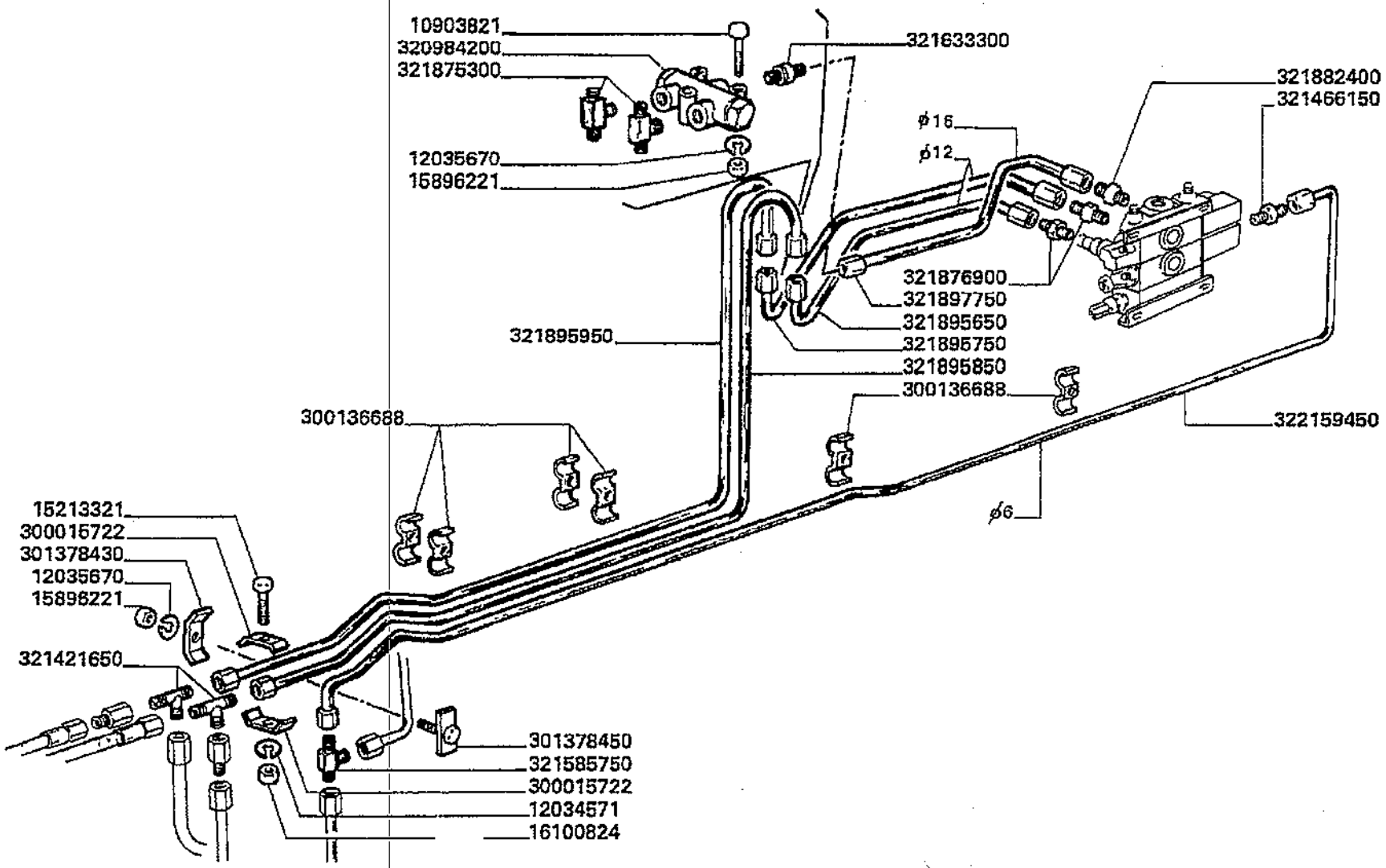

Impianto idraulico
Hydraulic system
Install. hydraulique
Hydraulische anlage
Instalacion hidraulica

MTB "L" - L 626

28.08.3

Impianto livellamento motrice (ls) pag.4
Machine levelling system
Installation de mise a niveau maquine
Ausgleichsanlage maschine
Equipo de nivelacion maquina

Laverda\28.08p4.L626mcs.png

			Italiano	Inglese	Francese	Tedesco	Spagnolo
-	10903821	2	Vite	Screw	Vis	Schraube	Tornillo
-	12034571	37	Rosetta	Lock washer	Rondelle frein	Federring	Arandela grower
-	15213321	2	Vite	Screw	Vis	Schraube	Tornillo
-	300015722	4	Briglia ancoraggio	Bridle	Bride	Zaumzeug	Brida
-	300136688	6	Briglia	Bridle	Bride	Spannband	Brida
-	301378430	1	Briglia ancoraggio	Bridle	Bride	Zaumzeug	Brida
-	301378450	1	Briglia ancoraggio	Bridle	Bride	Zaumzeug	Brida
-	320984200	1	Divisore	Divider	Diviseur	Abteiler	Divisor
-	321421650	2	Raccordo	Union	Raccord	Verschraubung	Racor
-	321466150	1	Raccordo	Union	Raccord	Verschraubung	Racor
-	321585750	1	Raccordo	Union	Raccord	Verschraubung	Racor
-	321633300	1	Raccordo	Union	Raccord	Verschraubung	Racor
-	321875300	2	Raccordo	Union	Raccord	Verschraubung	Racor
-	321876900	2	Raccordo	Union	Raccord	Verschraubung	Racor
-	321882400	3	Raccordo	Union	Raccord	Verschraubung	Racor
-	321895650	1	Tubo	Pipe	Canalisation	Rohrleitung	Cano
-	321895750	1	Tubo	Pipe	Canalisation	Rohrleitung	Cano
-	321895850	1	Tubo	Pipe	Canalisation	Rohrleitung	Cano
			N.A. (1)				
-	321895950	1	Tubo	Pipe	Canalisation	Rohrleitung	Cano
			N.A. (1)				
-	321897750	1	Tubo	Pipe	Canalisation	Rohrleitung	Cano
			N.A. (1)				
-	322159450	1	Tubo	Pipe	Canalisation	Rohrleitung	Cano
			N.A. (1)				

Impianto idraulico Hydraulic system Install. hydraulique Hydraulische anlage Instalacion hidraulica	28.08.4	Impianto livellamento motrice (ls) pag.5 Machine levelling system Installation de mise a niveau maquine Ausgleichsanlage maschine Equipo de nivelacion maquina
MT8 "L" - L 626		Laverda\28.08p5.L626mcs.png

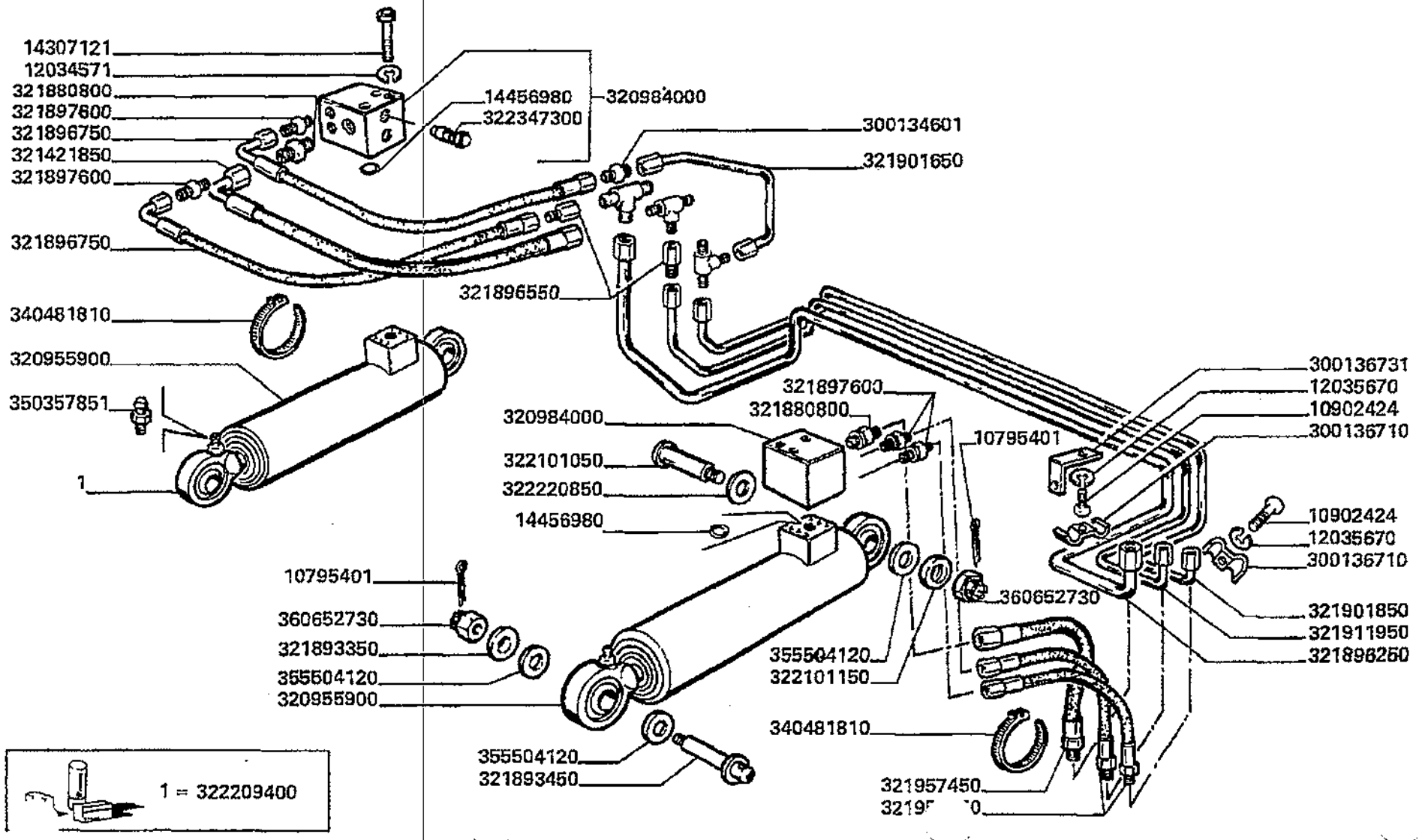

Impianto idraulico
Hydraulic system
Install. hydraulique
Hydraulische anlage
Instalacion hidraulica

MTB "L" - L 626

28.08.4

Impianto livellamento motrice (ls) pag.5
Machine levelling system
Installation de mise a niveau maquine
Ausgleichsanlage maschine
Equipo de nivelacion maquina

Laverda\28.08p5.L626mcs.png

			Italiano	Inglese	Francese	Tedesco	Spagnolo
-	10795401	4	Copiglia	Linch pin	Goupille ferguson	Vorstecker	Pasador para eje
-	12034571	37	Rosetta	Lock washer	Rondelle frein	Federring	Arandela grower
-	14307121	6	Vite	Screw	Vis	Schraube	Tornillo
			● N.A. (6)				
-	14456981	2	O-ring	O-ring	Joint thorique	Dichtring	Junta hermetica
-	300134601	1	Raccordo	Union	Raccord	Verschraubung	Racor
-	300136710	3	Briglia	Bridle	Bride	Spannband	Brida
			● N.A. (3)				
-	300136731	2	Supporto	Support	Support	Lagerung	Dispos.de sosten
-	320955900	2	Martinetto	Jack	Verin	Wagenheber	Gato
-	320984000	2	Blocchetto	Block	Bloc	Platte	Bloque
-	321421850	1	Tubo flessibile	Hose	Tuyau flexible	Schlauch	Flexible
-	321880800	2	Raccordo	Union	Raccord	Verschraubung	Racor
-	321893350	2	Rondella	Washer	Rondelle	Unterlegscheibe	Arandela
			● N.A. (2)				
-	321893450	2	Perno	Pin	Goupille	Bolzen	Pasador
-	321896250	1	Tubo	Pipe	Canalisation	Rohrleitung	Cano
-	321896550	2	Raccordo	Union	Raccord	Verschraubung	Racor
-	321896750	2	Tubo flessibile	Hose	Tuyau flexible	Schlauch	Flexible
-	321897600	4	Raccordo	Union	Raccord	Verschraubung	Racor
-	321901650	1	Tubo	Pipe	Canalisation	Rohrleitung	Cano
-	321901850	1	Tubo	Pipe	Canalisation	Rohrleitung	Cano
-	321911950	1	Tubo	Pipe	Canalisation	Rohrleitung	Cano
-	321957450	1	Tubo flessibile	Hose	Tuyau flexible	Schlauch	Flexible
-	321957550	2	Tubo flessibile	Hose	Tuyau flexible	Schlauch	Flexible
-	322101050	2	Perno	Pin	Goupille	Bolzen	Pasador

Impianto idraulico
Hydraulic system
Install. hydraulique
Hydraulische anlage
Instalacion hidraulica

MTB "L" - L 626

28.08.4

Impianto livellamento motrice (ls) pag.5
Machine levelling system
Installation de mise a niveau maquine
Ausgleichsanlage maschine
Equipo de nivelacion maquina

Laverda\28.08p5.L626mcs.png

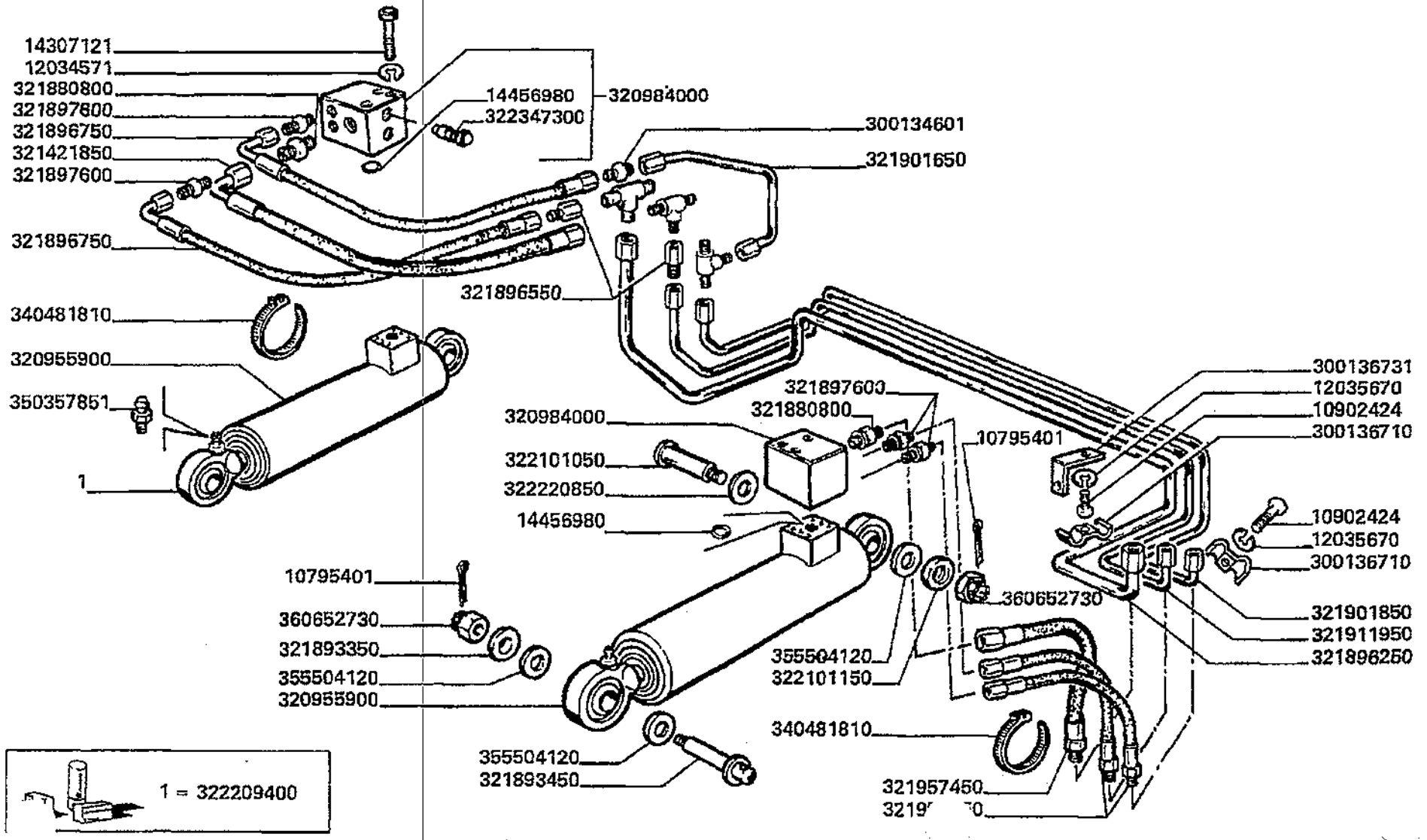

Impianto idraulico
Hydraulic system
Install. hydraulique
Hydraulische anlage
Instalacion hidraulica

28.08.4

Impianto livellamento motrice (ls) pag.5
Machine levelling system
Installation de mise a niveau maquine
Ausgleichsanlage maschine
Equipo de nivelacion maquina

MTB "L" - L 626

Laverda\28.08p5.L626mcs.png

			Italiano	Inglese	Francese	Tedesco	Spagnolo
-	322101150	2	Rondella	Washer	Rondelle	Unterlegscheibe	Arandela
			003226372000 (1)				
-	322209400	1	Serie guarnizioni	Kit seals	Lot guarnitures	Dichtungssatz	Serie de juntas
			003226372000 (1)				
-	322220850	2	Rondella	Washer	Rondelle	Unterlegscheibe	Arandela
-	322347300	1	Valvola	Valve	Soupape	Ventil	Valvula
-	340481810	4	Fascetta	Clamp	Collier	Halteschelle	Abrazadera
-	350357851	4	Ingrassatore	Nipple, lube	Graisseur	Schmiernippel	Engrasador
-	355504120	18	Rondella	Washer	Rondelle	Unterlegscheibe	Arandela
-	360652730	4	Dado	Nut	Ecrou	Mutter	Tuerca

Impianto idraulico Hydraulic system Install. hydraulique Hydraulische anlage Instalacion hidraulica	28.08.5	Impianto livellamento motrice (ls) pag.6 Machine levelling system Installation de mise a niveau maquine Ausgleichsanlage maschine Equipo de nivelacion maquina
MTB *L* - L 626		Laverda\28.08p6.L626mcs.png

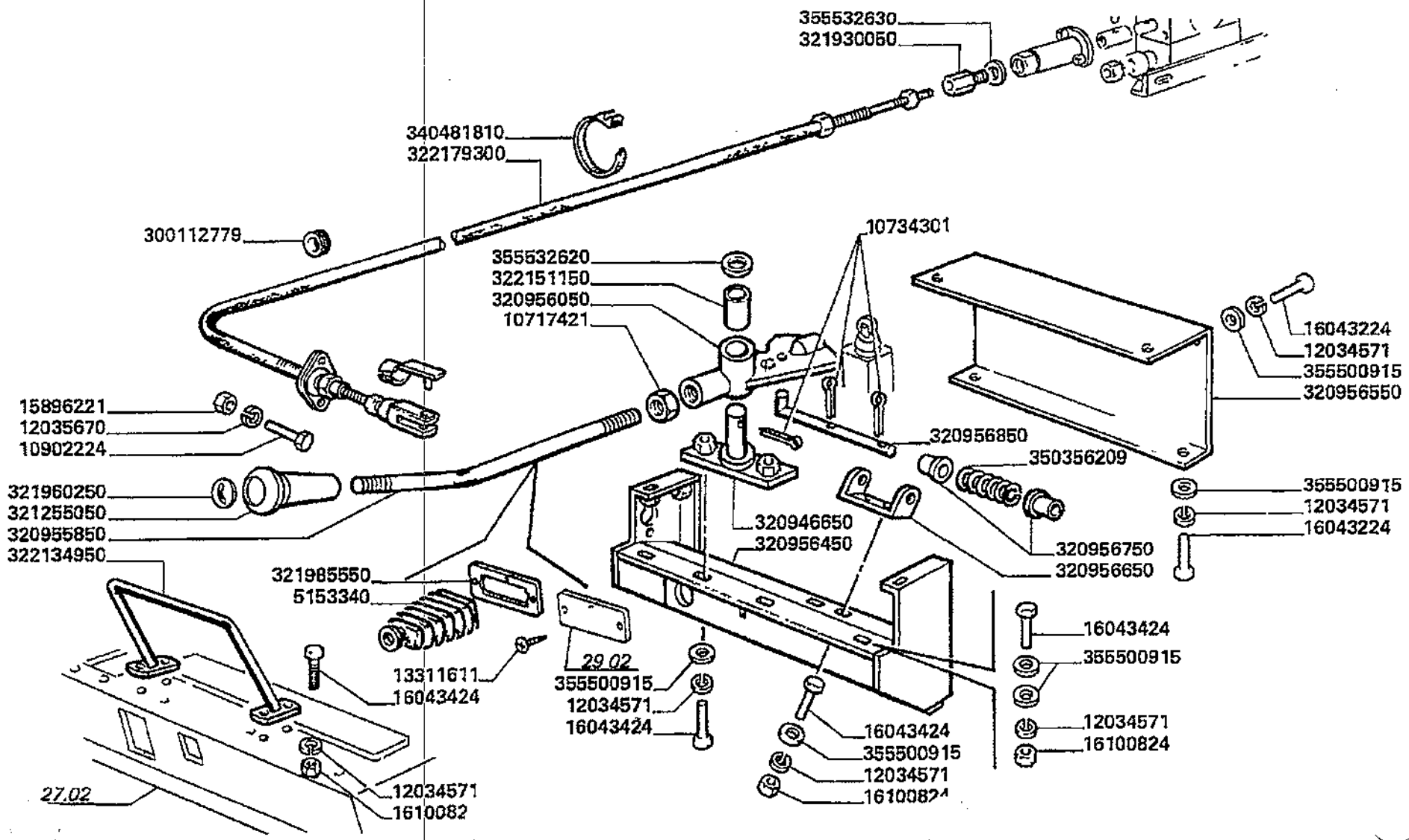

Impianto idraulico
Hydraulic system
Install. hydraulique
Hydraulische anlage
Instalacion hidraulica

28.08.5

Impianto livellamento motrice (ls) pag.6
Machine levelling system
Installation de mise a niveau maquine
Ausgleichsanlage maschine
Equipo de nivelacion maquina

MTB "L" - L 626

Laverda\28.08p6.L626mcs.png

			Italiano	Inglese	Francese	Tedesco	Spagnolo
-	10717421	1	Dado	Nut	Ecrou	Mutter	Tuerca
-	10734301	3	Copiglia	Linch pin	Gouplle ferguson	Vorstecker	Pasador para eje
-	10902224	2	Vite	Screw	Vis	Schraube	Tornillo
-	12034571	37	Rosetta	Lock washer	Rondelle frein	Federring	Arandela grower
-	13311611	3	Vite	Screw	Vis	Schraube	Tornillo
-	16043224	6	Vite	Screw	Vis	Schraube	Tornillo
-	16043424	20	Vite	Screw	Vis	Schraube	Tornillo
-	300112779	1	Gommino	Grommet	Passe fil	Gummituelle	Pasacable
-	320946650	1	Supporto	Support	Support	Lagerung	Dispos.de sosten
-	320955850	1	Leva comando	Lever leadership	Levier direction	Hebel fuhrung	Palanca direccion
-	320956050	1	Rinvio	Pitman	Bois de bielle	Kurbelstange	Brazo pitman
-	320956450	1	Piastra supporto	Plate	Support	Platte	Placa
-	320956550	1	Protezione	Shield	Protection	Schutz	Proteccion
-	320956650	1	Supporto	Support	Support	Lagerung	Dispos.de sosten
-	320956750	2	Boccola	Bush	Bague	Buchse	Casquillo
-	320956850	1	Tirante	Tie rod	Tringlerie	Zugstange	Brazo de enlace
-	321255050	1	Impugnatura	Handle grip	Pommeau	Kugelgriff	Perilla
-	321930050	1	Riduzione	Throttle	Reduction	Rabatt	Descuento
-	321960250	1	Tappo	Plug	Bouchon	Verschl.stopfen	Tapon
-	321985550	1	Flangia	Flange	Flasque	Flansch	Pletina
-	322134950	1	Pedana	Floor	Plancher	Fussboden	Piso
-	322151150	1	Bronzina	Bearing	Coussinet	Lager	Cojinete
-	322179300	1	Cavo	Cable	Cable	Kabel	Cable
-	340481810	4	Fascetta	Clamp	Collier	Halteschelle	Abrazadera
-	350356209	1	Molla	Spring	Ressort	Feder	Accionador
-	355500915	28	Rondella	Washer	Rondelle	Unterlegscheibe	Arandela

Impianto idraulico Hydraulic system Install. hydraulique Hydraulische anlage Instalacion hidraulica	28.08.5	Impianto livellamento motrice (ls) pag.6 Machine levelling system Installation de mise a niveau maquine Ausgleichsanlage maschine Equipo de nivelacion maquina
MTB "L" - L 626		Laverda\28.08p6.L626mcs.png

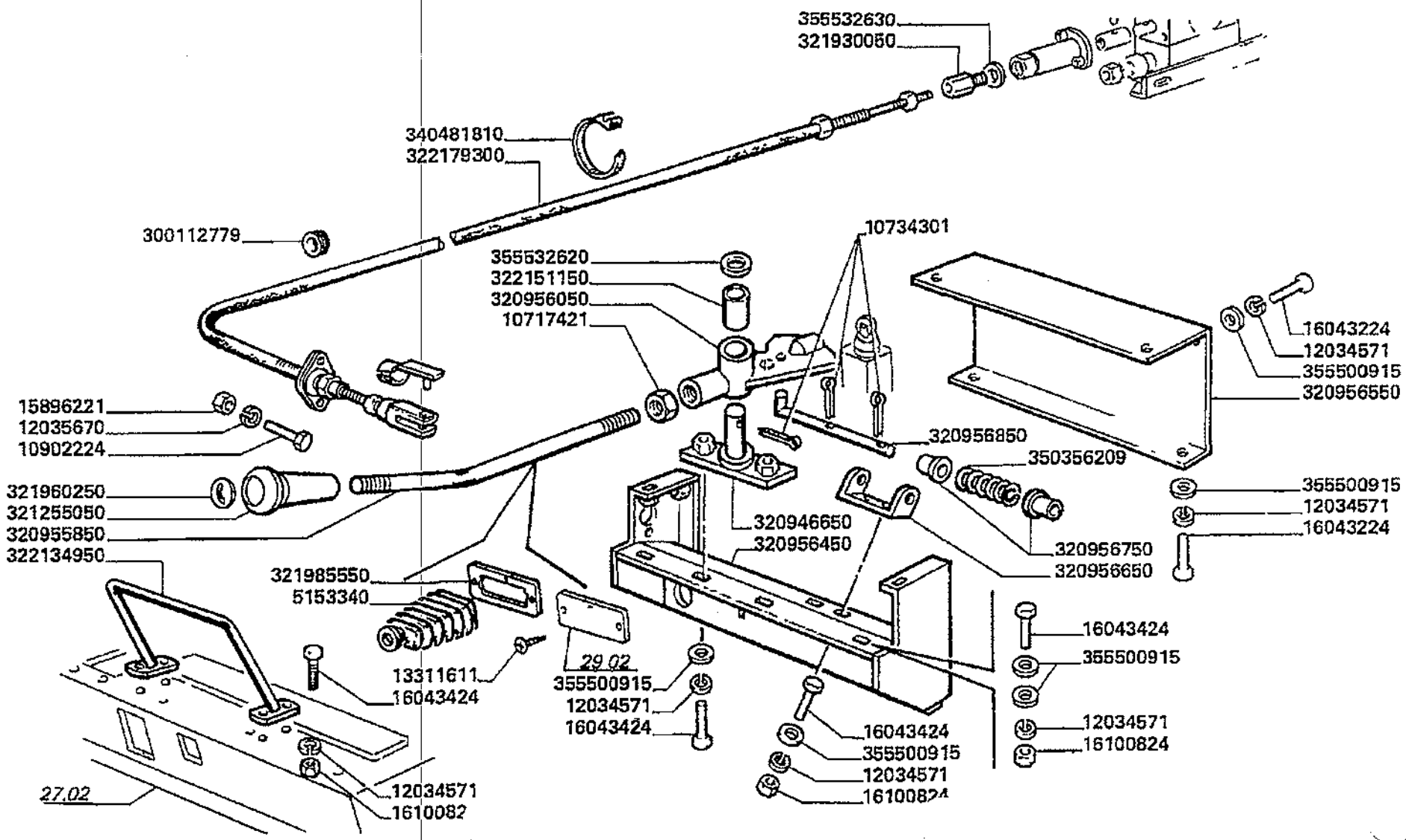

Impianto idraulico
Hydraulic system
Install. hydraulique
Hydraulische anlage
Instalacion hidraulica

28.08.5

Impianto livellamento motrice (ls) pag.6
Machine levelling system
Installation de mise a niveau maquine
Ausgleichsanlage maschine
Equipo de nivelacion maquina

MTB "L" - L 626

Laverda\28.08p6.L626mcs.png

			Italiano	Inglese	Francese	Tedesco		Spagnolo
-	355532620	1	Rondella	Washer	Rondelle	Unterlegscheibe		Arandela
-	355532630	1	Rondella	Washer	Rondelle	Unterlegscheibe		Arandela
-	5153340	1	Soffietto	Bellows	Soufflet	Griffueberzug	re	Fuelle

Impianto idraulico
Hydraulic system
Install. hydraulique
Hydraulische anlage
Instalacion hidraulica

MTB "L" - L 626

28.08.6

Impianto livellamento motrice (ls) pag.7
Machine levelling system
Installation de mise a niveau maquine
Ausgleichsanlage maschine
Equipo de nivelacion maquina

Laverda\28.08p7.L626mcs.png

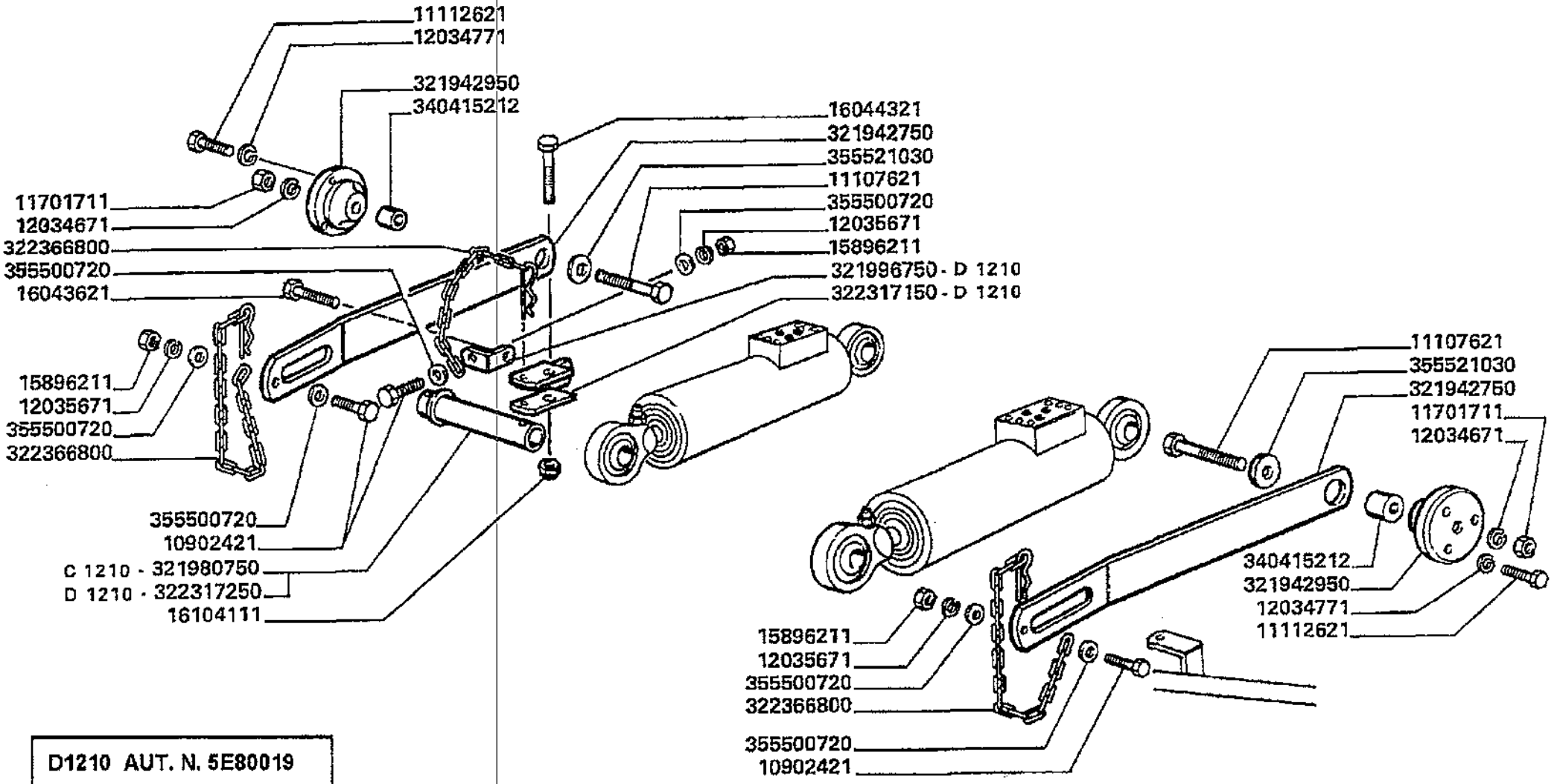

D1210 AUT. N. 5E80019

Impianto idraulico
Hydraulic system
Install. hydraulique
Hydraulische anlage
Instalacion hidraulica

28.08.6

Impianto livellamento motrice (ls) pag.7
Machine levelling system
Installation de mise a niveau maquine
Ausgleichsanlage maschine
Equipo de nivelacion maquina

MTB "L" - L 626

Laverda\28.08p7.L626mcs.png

			Italiano	Inglese	Francese	Tedesco	Spagnolo
-	10902421	6	Vite	Screw	Vis	Schraube	Tornillo
			000109024240 (6)				
-	11107621	2	Vite	Screw	Vis	Schraube	Tornillo
-	11112621	6	Vite	Screw	Vis	Schraube	Tornillo
-	11701711	6	Dado	Nut	Ecrou	Mutter	Tuerca
-	12034671	2	Rosetta	Lock washer	Rondelle frein	Federring	Arandela grower
-	12034771	6	Rosetta	Lock washer	Rondelle frein	Federring	Arandela grower
-	12035671	15	Rosetta	Lock washer	Rondelle frein	Federring	Arandela grower
-	15896211	8	Dado	Nut	Ecrou	Mutter	Tuerca
-	16043621	1	Vite	Screw	Vis	Schraube	Tornillo
-	16044321	1	Vite	Screw	Vis	Schraube	Tornillo
-	16104111	1	Dado	Nut	Ecrou	Mutter	Tuerca
-	321942750	2	Piatto appoggio	Base plate	Plaque de base	Grundplatte	Plato base
-	321942950	2	Perno	Pin	Goupille	Bolzen	Pasador
-	321980750	1	Tubo	Pipe	Canalisation	Rohrleitung	Cano
-	321996750	1	Squadretta	Bracket, supporting	Equerre	Schalter,autom.ausloesen	Pieza de apoyo
-	322317150	1	Supporto	Support	Support	Lagerung	Dispos.de sosten
-	322317250	1	Sostegno	Backbone	Renfort backbone	Haupttraeger	Sosten
-	322366800	3	Chiavistello	Latch, bolt	Barillet	Klinke	Pestillo
-	340415212	2	Distanziatore	Spacer	Entetoise	Distanzstueck	Distanciador
-	355500720	6	Rondella	Washer	Rondelle	Unterlegscheibe	Arandela
			003555007150 (6)				
-	355521030	2	Rondella	Washer	Rondelle	Unterlegscheibe	Arandela

Impianto idraulico
Hydraulic system
Install. hydraulique
Hydraulische anlage
Instalacion hidraulica

MTB "L" - L 626

28.09

Impianto livellamento barra (ls) pag.1
Cutter bar levelling system
Installation de mise a niveau barre de coupe
Ausgleichsanlage messerbalken
Equipo de nivelacion barra de corte

Laverda\28.09.L626mcs.png

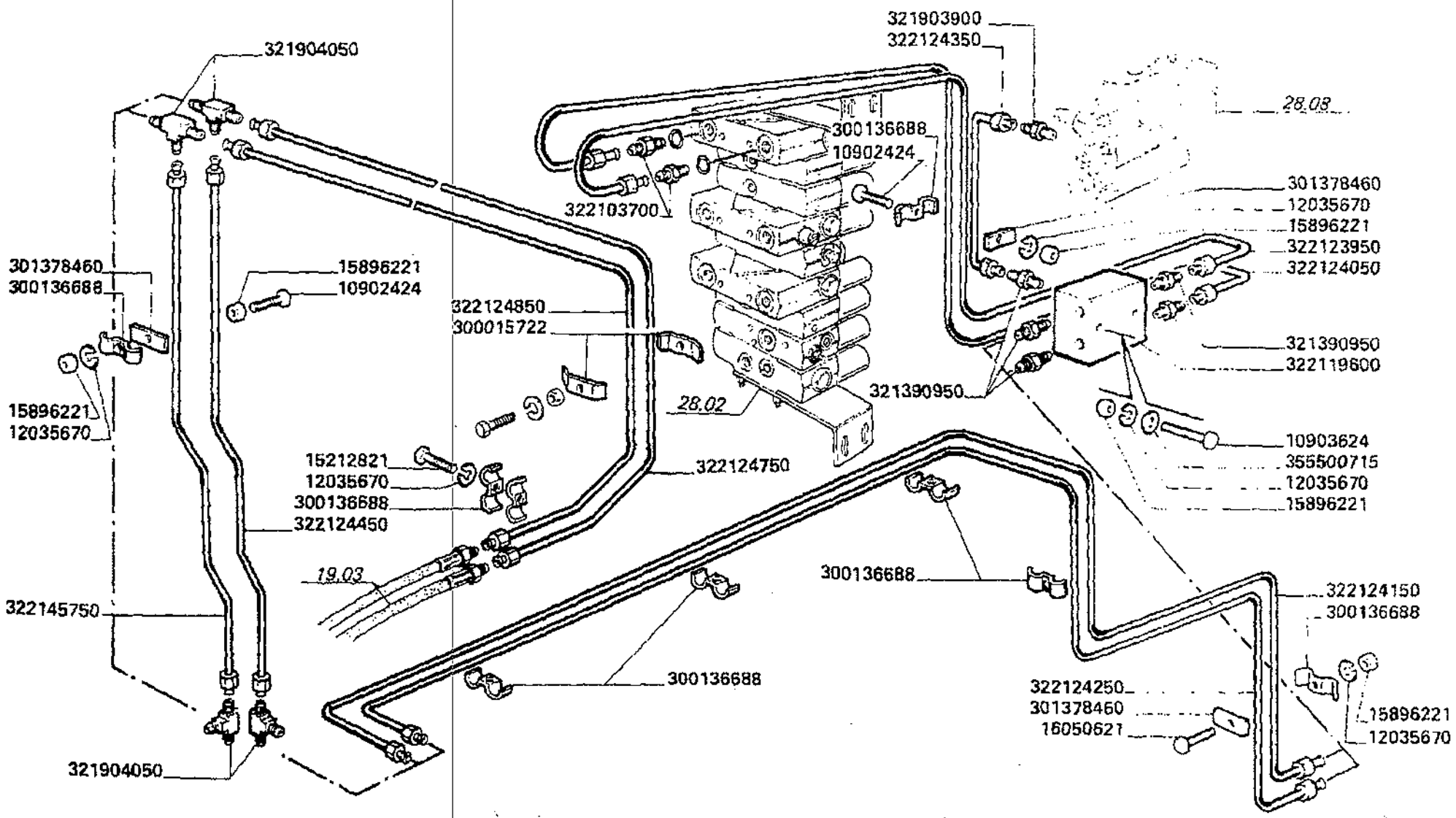

Impianto idraulico
Hydraulic system
Install. hydraulique
Hydraulische anlage
Instalacion hidraulica

MTB "L" - L 626

28.09

Impianto livellamento barra (ls) pag.1
Cutter bar levelling system
Installation de mise a niveau barre de coupe
Ausgleichsanlage messerbalken
Equipo de nivelacion barra de corte

Laverda\28.09.L626mcs.png

			Italiano	Inglese	Francese	Tedesco	Spagnolo
-	10902424	3	Vite	Screw	Vis	Schraube	Tornillo
			000109024240 (3)				
-	10903624	2	Vite	Screw	Vis	Schraube	Tornillo
-	12035670	8	Rosetta	Lock washer	Rondelle frein	Federring	Arandela grower
			000120356710 (8)				
-	15212821	2	Vite	Screw	Vis	Schraube	Tornillo
-	15896221	5	Dado	Nut	Ecrou	Mutter	Tuerca
-	16050621	1	Vite	Screw	Vis	Schraube	Tornillo
-	300015722	2	Briglia ancoraggio	Bridle	Bride	Zaumzeug	Brida
-	300136688	8	Briglia	Bridle	Bride	Spannband	Brida
-	301378460	3	Briglia ancoraggio	Bridle	Bride	Zaumzeug	Brida
-	321390950	5	Raccordo	Union	Raccord	Verschraubung	Racor
-	321903900	5	Raccordo	Union	Raccord	Verschraubung	Racor
-	321904050	6	Raccordo	Union	Raccord	Verschraubung	Racor
-	322103700	2	Raccordo	Union	Raccord	Verschraubung	Racor
-	322119600	1	Blocchetto	Block	Bloc	Platte	Bloque
-	322123950	1	Tubo	Pipe	Canalisation	Rohrleitung	Cano
			N.A. (1)				
-	322124050	1	Tubo	Pipe	Canalisation	Rohrleitung	Cano
			N.A. (1)				
-	322124150	1	Tubo	Pipe	Canalisation	Rohrleitung	Cano
			N.A. (1)				
-	322124250	1	Tubo	Pipe	Canalisation	Rohrleitung	Cano
			N.A. (1)				
-	322124350	1	Tubo	Pipe	Canalisation	Rohrleitung	Cano
			N.A. (1)				
-	322124450	1	Tubo	Pipe	Canalisation	Rohrleitung	Cano

Impianto idraulico
Hydraulic system
Install. hydraulique
Hydraulische anlage
Instalacion hidraulica

MTB "L" - L 626

28.09

Impianto livellamento barra (ls) pag.1
Cutter bar levelling system
Installation de mise a niveau barre de coupe
Ausgleichsanlage messerbalken
Equipo de nivelacion barra de corte

Laverda\28.09.L626mcs.png

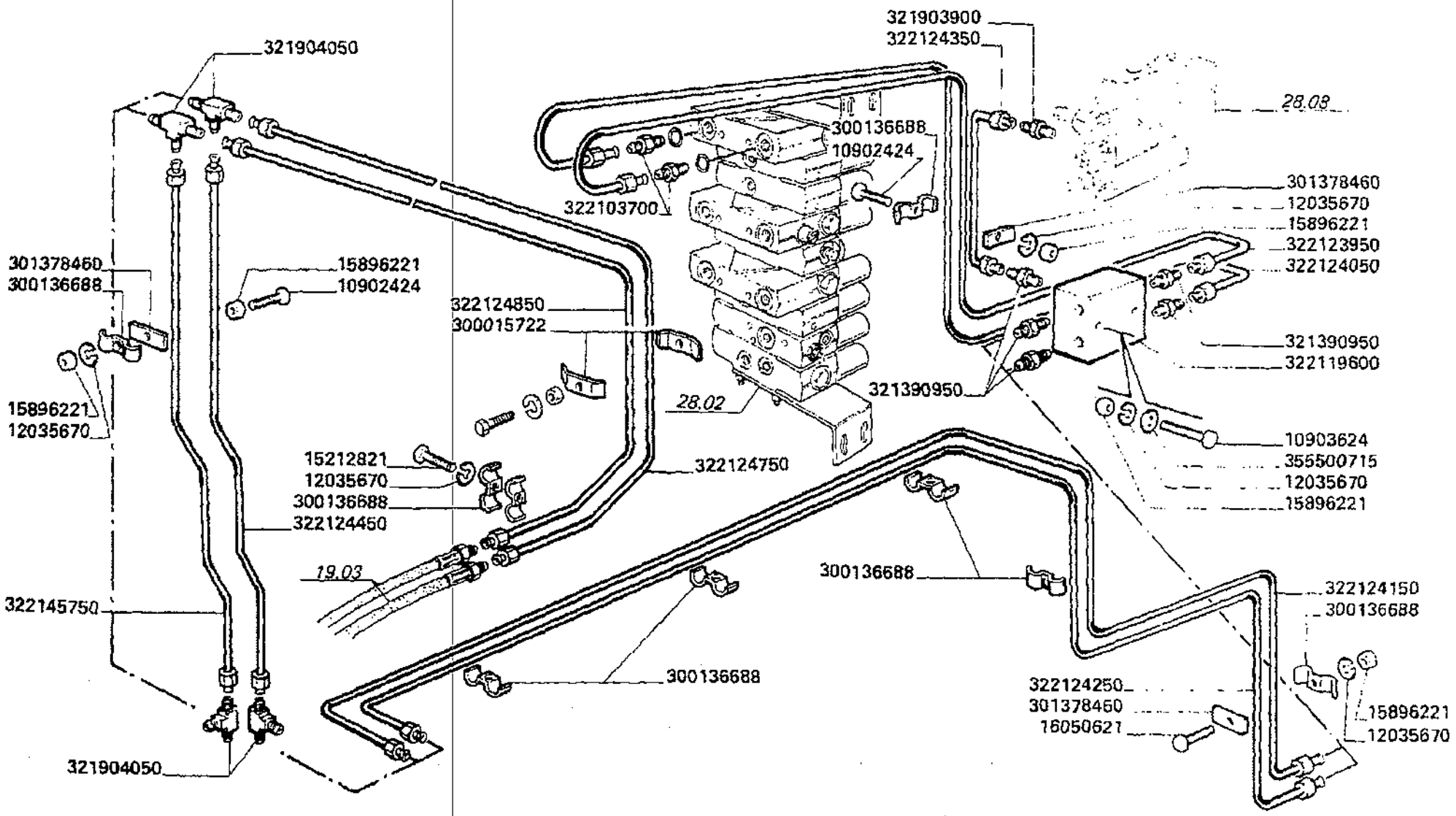

Impianto idraulico
Hydraulic system
Install. hydraulique
Hydraulische anlage
Instalacion hidraulica

MTB "L" - L 626

28.09

Impianto livellamento barra (ls) pag.1
Cutter bar levelling system
Installation de mise a niveau barre de coupe
Ausgleichsanlage messerbalken
Equipo de nivelacion barra de corte

Laverda\28.09.L626mcs.png

			Italiano	Inglese	Francese	Tedesco	Spagnolo
-	322124750	1	Tubo	Pipe	Canalisation	Rohrleitung	Cano
-	322124850	1	Tubo	Pipe	Canalisation	Rohrleitung	Cano
-	322145750	1	Tubo	Pipe	Canalisation	Rohrleitung	Cano
-	355500715	2	Rondella	Washer	Rondelle	Unterlegscheibe	Arandela

Impianto idraulico
Hydraulic system
Install. hydraulique
Hydraulische anlage
Instalacion hidraulica

MTB "L" - L 626

28.09.1

Impianto livellamento barra (ls) pag.2
Cutter bar levelling system
Installation de mise a niveau barre de coupe
Ausgleichsanlage messerbalken
Equipo de nivelacion barra de corte

Laverda\28.09p2.L626mcs.png

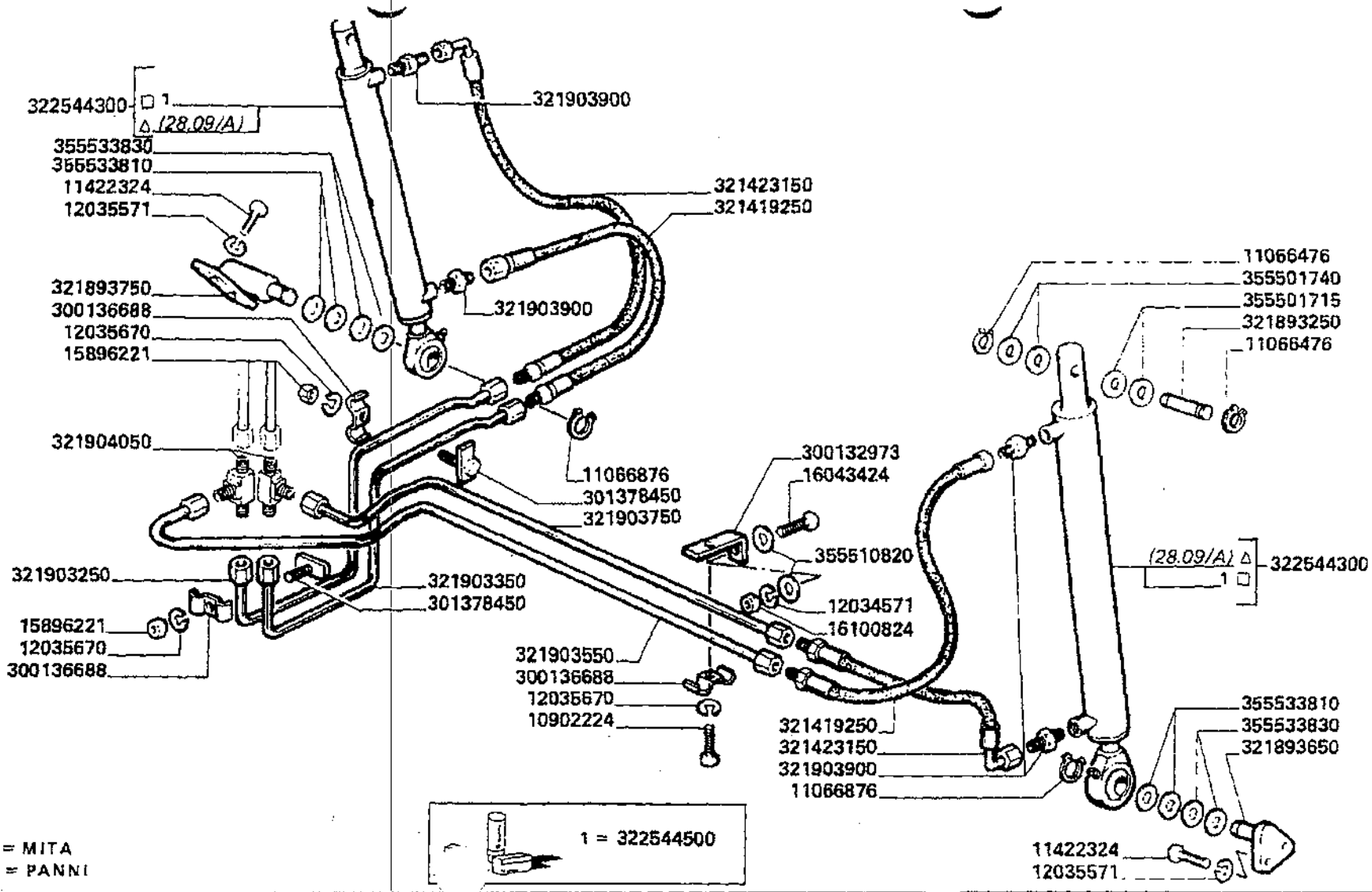

Impianto idraulico
Hydraulic system
Install. hydraulique
Hydraulische anlage
Instalacion hidraulica

28.09.1

Impianto livellamento barra (ls) pag.2
Cutter bar levelling system
Installation de mise a niveau barre de coupe
Ausgleichsanlage messerbalken
Equipo de nivelacion barra de corte

MTB "L" - L 626

Laverda\28.09p2.L626mcs.png

			Italiano	Inglese	Francese	Tedesco	Spagnolo
-	10902224	5	Vite	Screw	Vis	Schraube	Tornillo
-	11066476	4	Anello elastico	Spring lockwasher	Circlips	Ring	Anillo
-	11066876	2	Anello elastico	Spring lockwasher	Circlips	Ring	Anillo
-	11422324	4	Vite	Screw	Vis	Schraube	Tornillo
-	12034571	1	Rosetta	Lock washer	Rondelle frein	Federring	Arandela grower
-	12035571	4	Rosetta	Lock washer	Rondelle frein	Federring	Arandela grower
-	12035670	8	Rosetta	Lock washer	Rondelle frein	Federring	Arandela grower
			● 000120356710 (8)				
-	15896221	5	Dado	Nut	Ecrou	Mutter	Tuerca
-	16043424	1	Vite	Screw	Vis	Schraube	Tornillo
-	16100824	1	Dado	Nut	Ecrou	Mutter	Tuerca
-	300132973	1	Briglia	Bridle	Bride	Spannband	Brida
-	300136688	8	Briglia	Bridle	Bride	Spannband	Brida
-	301378450	2	Briglia ancoraggio	Bridle	Bride	Zaumzeug	Brida
-	321419250	2	Tubo flessibile	Hose	Tuyau flexible	Schlauch	Flexible
-	321423150	2	Tubo flessibile	Hose	Tuyau flexible	Schlauch	Flexible
-	321893250	2	Perno	Pin	Goupille	Bolzen	Pasador
-	321893650	1	Supporto	Support	Support	Lagerung	Dispos.de sosten
-	321893750	1	Supporto	Support	Support	Lagerung	Dispos.de sosten
-	321903250	1	Tubo rigido	Standpipe	Tube	Steigrohr	Tubo alimentador
			● N.A. (1)				
-	321903350	1	Tubo	Pipe	Canalisation	Rohrleitung	Cano
-	321903550	1	Tubo rigido	Standpipe	Tube	Steigrohr	Tubo alimentador
-	321903750	1	Tubo	Pipe	Canalisation	Rohrleitung	Cano
			● N.A. (1)				
-	321903900	5	Raccordo	Union	Raccord	Verschraubung	Racor

Impianto idraulico
Hydraulic system
Install. hydraulique
Hydraulische anlage
Instalacion hidraulica

MTB "L" - L 626

28.09.1

Impianto livellamento barra (ls) pag.2
Cutter bar levelling system
Installation de mise a niveau barre de coupe
Ausgleichsanlage messerbalken
Equipo de nivelacion barra de corte

Laverda\28.09p2.L626mcs.png

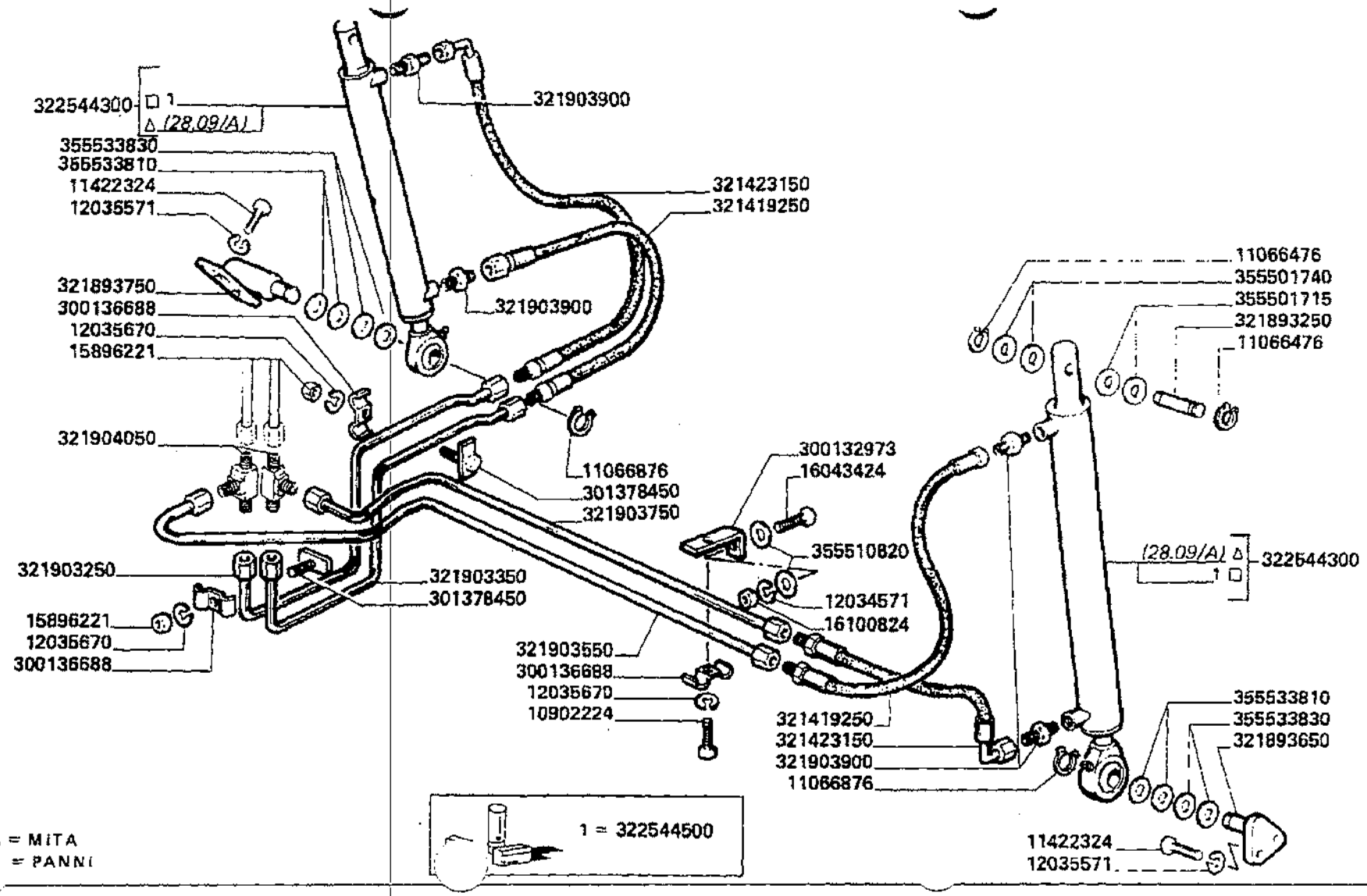

Impianto idraulico
Hydraulic system
Install. hydraulique
Hydraulische anlage
Instalacion hidraulica

28.09.1

Impianto livellamento barra (ls) pag.2
Cutter bar levelling system
Installation de mise a niveau barre de coupe
Ausgleichsanlage messerbalken
Equipo de nivelacion barra de corte

MTB "L" - L 626

Laverda\28.09p2.L626mcs.png

			Italiano	Inglese	Francese	Tedesco	Spagnolo
-	321904050	6	Raccordo	Union	Raccord	Verschraubung	Racor
-	322544300	2	Martinetto	Jack	Verin	Wagenheber	Gato
-	322544500	1	Serie guarnizioni	Kit seals	Lot guarnitures	Dichtungssatz	Serie de juntas
-	355501715	4	Rondella	Washer	Rondelle	Unterlegscheibe	Arandela
-	355501740	4	Rondella	Washer	Rondelle	Unterlegscheibe	Arandela
-	355510820	2	Rondella	Washer	Rondelle	Unterlegscheibe	Arandela
-	355533810	6	Rondella	Washer	Rondelle	Unterlegscheibe	Arandela
-	355533830	2	Rondella	Washer	Rondelle	Unterlegscheibe	Arandela

Impianto idraulico
Hydraulic system
Install. hydraulique
Hydraulische anlage
Instalacion hidraulica

MTB "L" - L 626

28.09.2

Impianto livellamento barra (ls) pag.3
Cutter bar levelling system
Installation de mise a niveau barre de coupe
Ausgleichsanlage messerbalken
Equipo de nivelacion barra de corte

Laverda\28.09p3.L626mcs.png

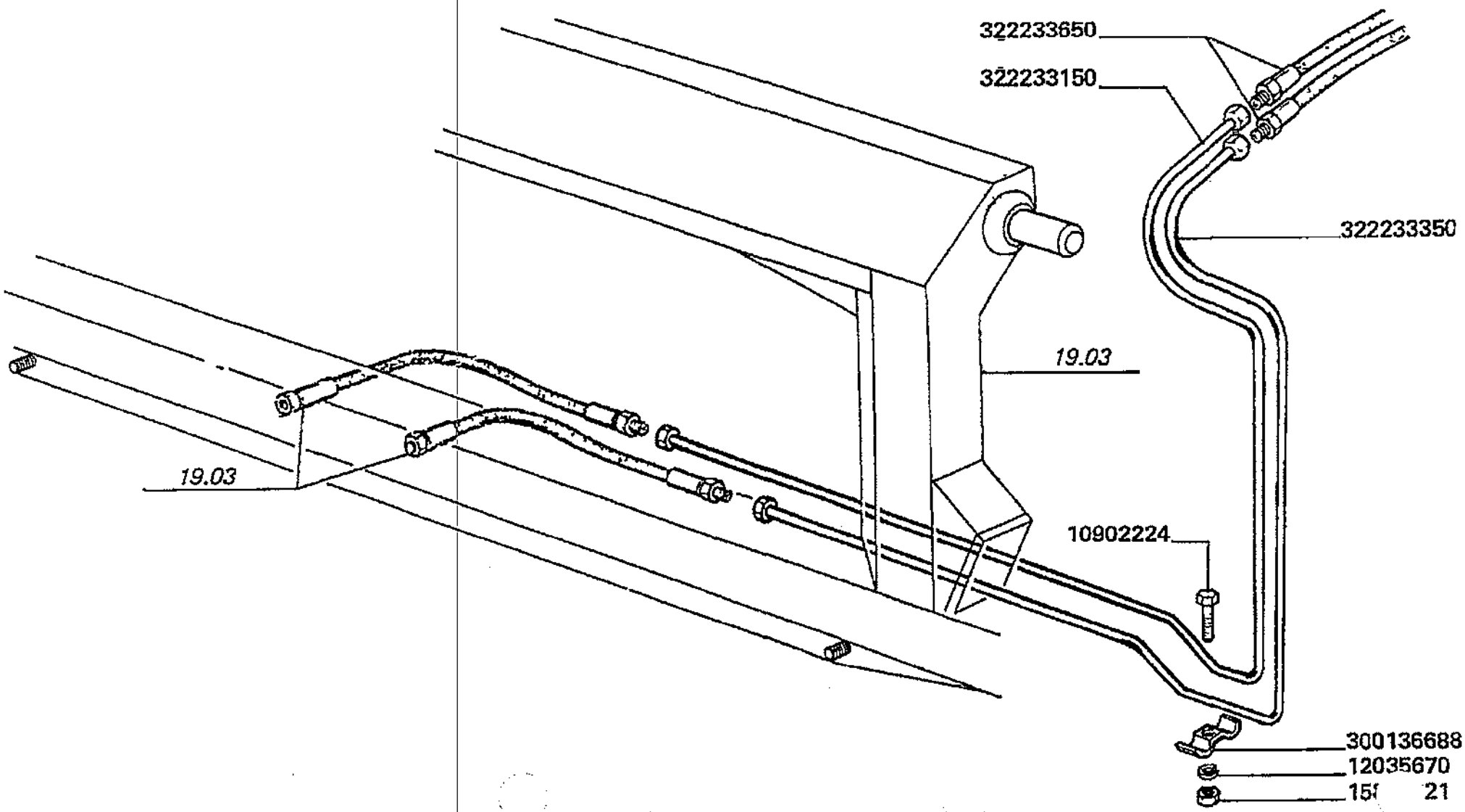

Impianto idraulico
Hydraulic system
Install. hydraulique
Hydraulische anlage
Instalacion hidraulica

28.09.2

Impianto livellamento barra (ls) pag.3
Cutter bar levelling system
Installation de mise a niveau barre de coupe
Ausgleichsanlage messerbalken
Equipo de nivelacion barra de corte

MTB "L" - L 626

Laverda\28.09p3.L626mcs.png

			Italiano	Inglese	Francese	Tedesco	Spagnolo
-	10902224	5	Vite	Screw	Vis	Schraube	Tornillo
-	12035670	8	Rosetta	Lock washer	Rondelle frein	Federring	Arandela grower
			● 000120356710 (8)				
-	15896221	5	Dado	Nut	Ecrou	Mutter	Tuerca
-	300136688	8	Briglia	Bridle	Bride	Spannband	Brida
-	322233150	1	Tubo rigido	Standpipe	Tube	Steigrohr	Tubo alimentador
-	322233350	1	Tubo	Pipe	Canalisation	Rohrleitung	Cano
-	322233650	2	Flessibile	Hose	Flexible	Schlauch	Tubo

Impianto idraulico Hydraulic system Install. hydraulique Hydraulische anlage Instalacion hidraulica	28.09.3 .A	Elementi martinetto 320954400 Ram elements Elements de verin Hubzylinderelemente Elementos del martinete
MTB "L" - L 626		Laverda\28.09_A.L626mcs.png

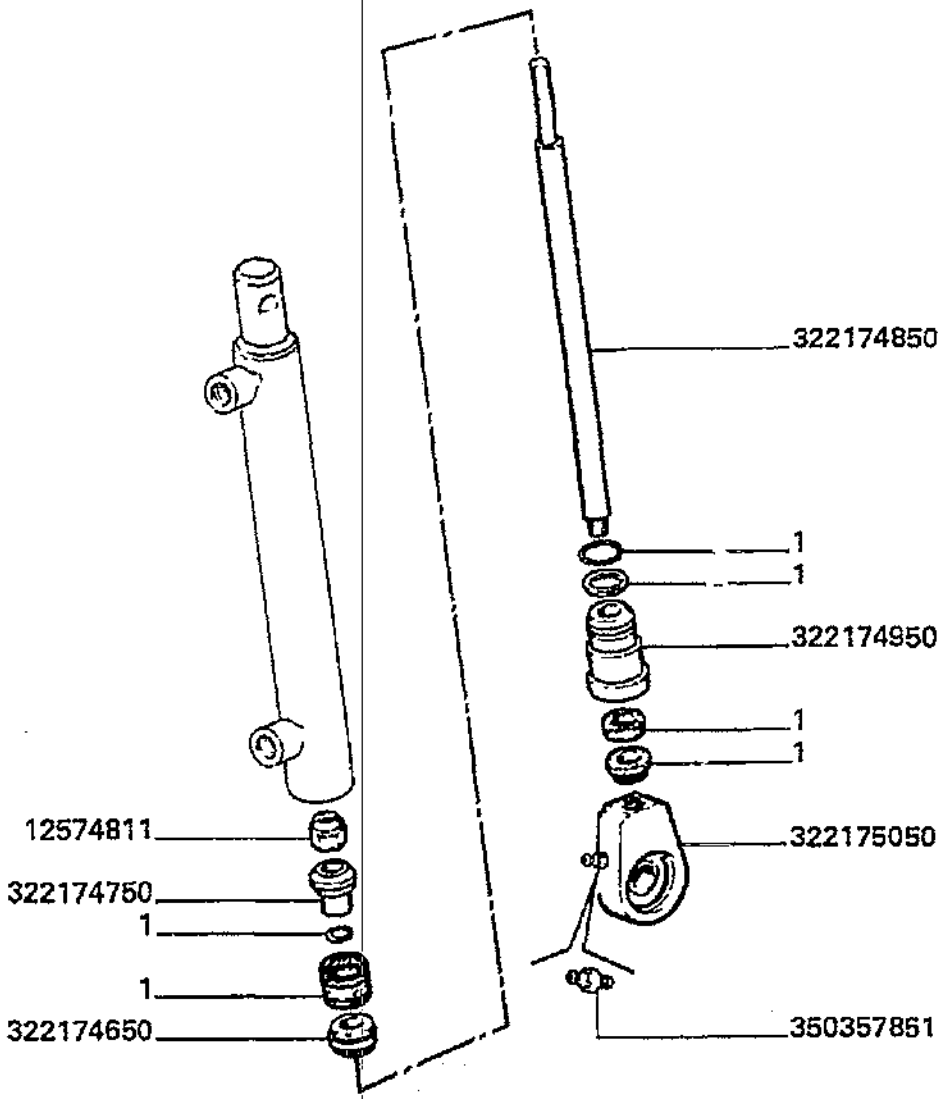

1 = 344853125

Impianto idraulico
Hydraulic system
Install. hydraulique
Hydraulische anlage
Instalacion hidraulica

28.09.3
.A

Elementi martinetto 320954400
Ram elements
Elements de verin
Hubzylinderelemente
Elementos del martinete

MTB "L" - L 626

Laverda\28.09_A.L626mcs.png

			Italiano	Inglese	Francese	Tedesco	Spagnolo
-	12574811	1	Dado	Nut	Ecrou	Mutter	Tuerca
-	322174650	1	Spallamento	Plate,thrust	Butee	Spallamento	Placa de apoyo
			● N.A. (1)				
-	322174750	1	Pistone	Piston	Piston	Kolben	Piston
			● N.A. (1)				
-	322174850	1	Stelo	Stem	Tige	Stiel	Vastago
-	322174950	1	Testata	Cylinder head	Culasse	Zylinderkopf	Culata cilindro
			● N.A. (1)				
-	322175050	1	Terminale	Terminal	Terminal	Endstueck	Terminal
-	344853125	1	Serie guarnizioni	Kit seals	Lot guarnitures	Dichtungssatz	Serie de juntas
-	350357851	1	Ingrassatore	Nipple, lube	Graisseur	Schmiernippel	Engrasador

Impianto idraulico Hydraulic system Install. hydraulique Hydraulische anlage Instalacion hidraulica	28.09.4 .B	Raccordi per tubi idraulici Connections for hydraulics pipes Raccords pour tuyauteries hydrauliques Anschluss fuer hydr. leitungen Racors por tuberias hidraulicos
MTB "L" - L 626		Laverda\28.09_B.L626mcs.png

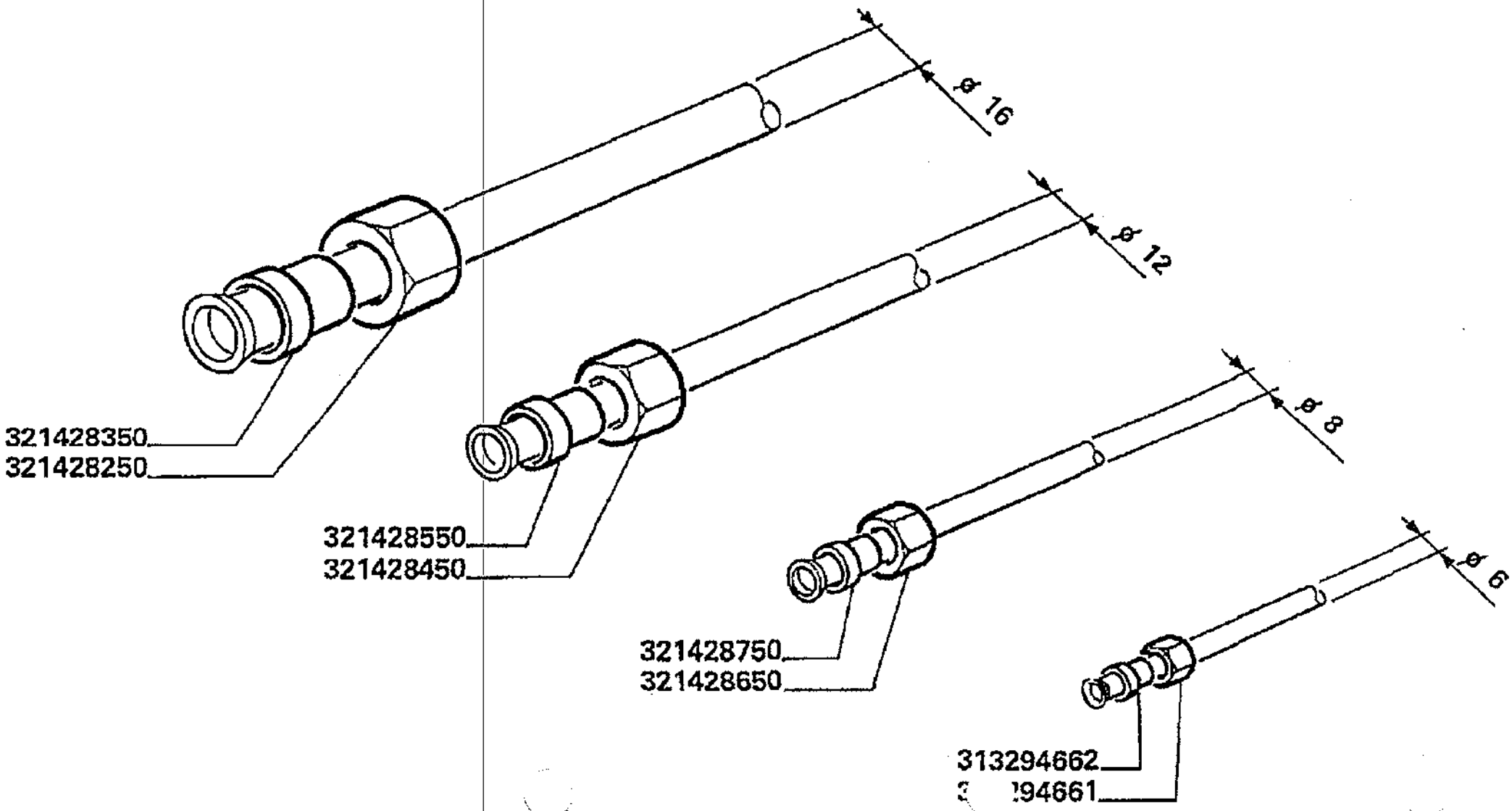

Impianto idraulico
Hydraulic system
Install. hydraulique
Hydraulische anlage
Instalacion hidraulica

28.09.4
.B

Raccordi per tubi idraulici
Connections for hydraulics pipes
Raccords pour tuyauteries hydrauliques
Anschluss fuer hydr. leitungen
Racors por tuberias hidraulicos

MTB "L" - L 626

Laverda\28.09_B.L626mcs.png

			Italiano	Inglese	Francese	Tedesco	Spagnolo
-	313294661	1	Dado	Nut	Ecrou	Mutter	Tuerca
-	313294662	1	Bussola	Thimble	Cosse	Muffe	Dedal
-	321428250	1	Ghiera	Ferrule	Virole	Zwinge	Mangto metalico
-	321428350	1	Bussola	Thimble	Cosse	Muffe	Dedal
-	321428450	1	Ghiera	Ferrule	Virole	Zwinge	Mangto metalico
-	321428550	1	Bussola	Thimble	Cosse	Muffe	Dedal
-	321428650	1	Bussola	Thimble	Cosse	Muffe	Dedal
-	321428750	1	Ghiera	Ferrule	Virole	Zwinge	Mangto metalico

Impianto elettrico
Eletric system
Install. electrique
Elektrische anlage
Instalacion electrica

Simboli - Symbols - Symboles - Symbole - Symbolos

(X) Qta x macchine vendute (aa.bbb.ccc.ddd) (aa) per 1,(bbb) 2-10 (ccc) 11-25 (ddd) 26-50 - Qty per tractors sold (aa.bbb.ccc.ddd) (aa) for 1,(bbb) 2-10 (ccc) 11-25 (ddd) 26-50 - Qte pour parc tracteurs (aa,bbb,ccc,ddd) (aa) pour 1,(bbb) 2-10 (ccc) 11-25 (ddd) 26-50 - Anzahl pro schleppersverkauf (aa,bbb,ccc,ddd) (aa) fuer 1,(bbb) 2-10 (ccc) 11-25 (ddd) 26-50 - Cantidad por maquinas vendidas (aa.bbb.ccc.ddd) (aa) 1,(bbb) 2-10 (ccc) 11-25 (ddd) 26-50

T-A Sostituzione - Replacement - Substitution - Ersetzung - Substitución

T-B Revisione - Overhaul - Revision - Uberprufung - Revisiòn

T-C Registrazione - Setting - Enregistrement - Einstellung - Regulatiòn

T-D Da classificare - ?da classificare - ?da classificare - ?da classificare - ?da classificare

Impianto elettrico
Eletric system
Install. electrique
Elektrische anlage
Instalacion electrica

MTB "L" - L 626

29.01

Impianto illuminazione anteriore
Front lighting compenents
Installation eclairage avant
Vorderbeleichtung
Sistema alumbrado anterior

Laverda\29.01.L626mcs.png

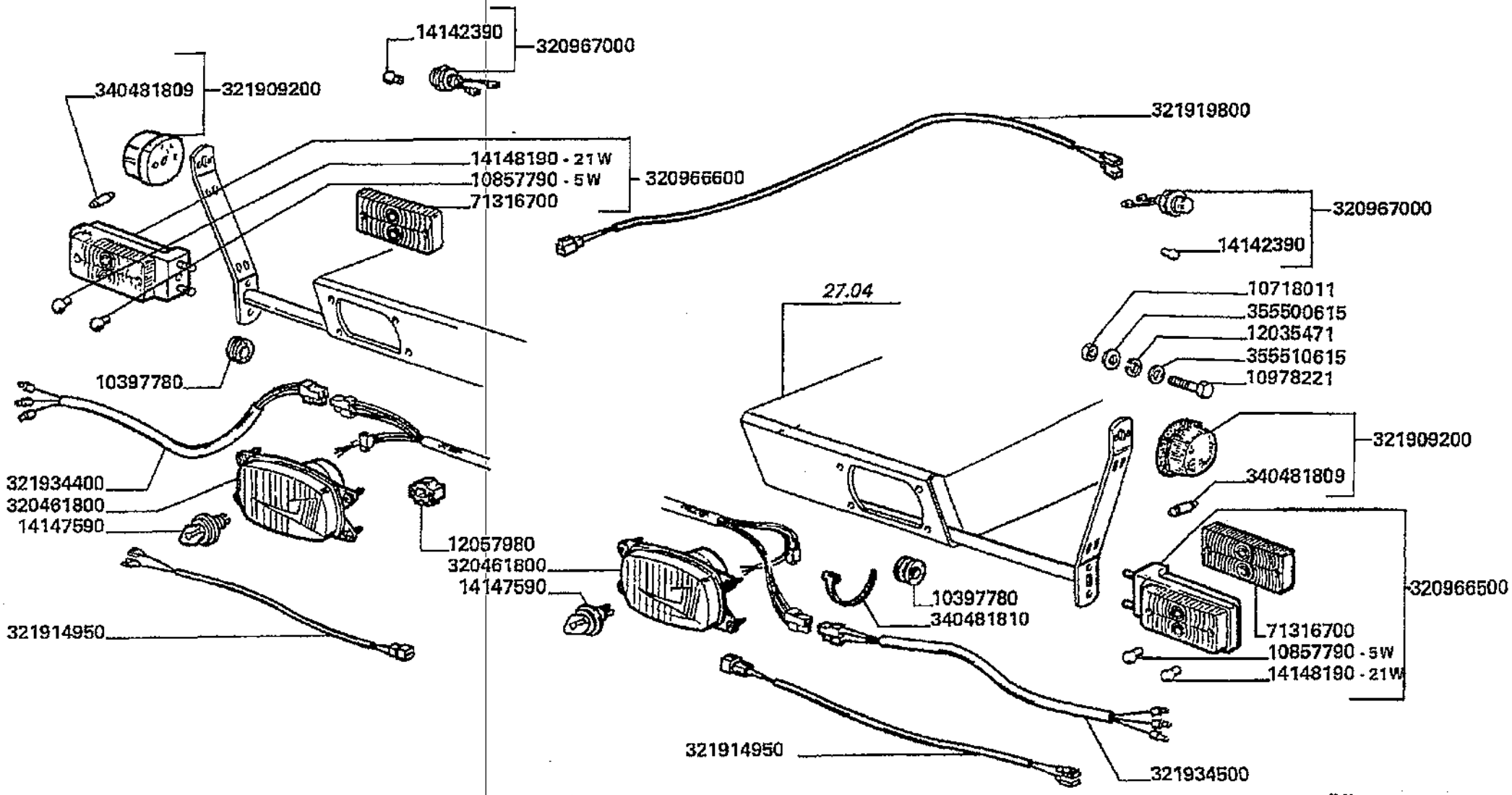

Impianto elettrico
Eletric system
Install. electrique
Elektrische anlage
Instalacion electrica

MTB "L" - L 626

29.01

Impianto illuminazione anteriore
Front lighting compenents
Installation eclairage avant
Vorderbeleichtung
Sistema alumbrado anterior

Laverda\29.01.L626mcs.png

			Italiano	Inglese	Francese	Tedesco	Spagnolo
-	10397780	2	Anello	Ring	Anneau	Ring	Aro
-	10718021	4	Dado	Nut	Ecrou	Mutter	Tuerca
-	10857790	2	Lampeggiante	Light	Clignotant	Blinklicht	Destello
-	10978221	4	Vite	Screw	Vis	Schraube	Tornillo
-	12035471	7	Rosetta	Lock washer	Rondelle frein	Federring	Arandela grower
-	12057980	2	Giunto universal	Universal joint	Cardan	Kardangelenk	Cruceta cardan
-	14142390	2	Lampeggiante	Light	Clignotant	Blinklicht	Destello
			● N.A. (2)				
-	14147590	2	Lampeggiante	Light	Clignotant	Blinklicht	Destello
-	14148190	2	Lampeggiante	Light	Clignotant	Blinklicht	Destello
-	320461800	2	Proiettore	Lamp	Phare	Leuchte	Faro
			● 003227128000 (2), 003278406570 (2)				
-	320966500	1	Fanalino	Light	Feu	Leuchte	Alumbrado
-	320966600	1	Fanalino	Light	Feu	Leuchte	Alumbrado
-	320967000	2	Indicatore direzione	Indicator	Temoin direction	Anzeiger	Testigo
-	321909200	2	Fanalino	Light	Feu	Leuchte	Alumbrado
-	321914950	2	Cavo elettrico	Wire/cable	Faisceau electrique	Draht	Hilo
-	321919800	1	Cavo elettrico	Wire/cable	Faisceau electrique	Draht	Hilo
-	321934400	1	Cavo elettrico	Wire/cable	Faisceau electrique	Draht	Hilo
-	321934500	1	Cavo elettrico	Wire/cable	Faisceau electrique	Draht	Hilo
-	340481009	2	Lampeggiante	Light	Clignotant	Blinklicht	Destello
-	340481810	32	Fascetta	Clamp	Collier	Halteschelle	Abrazadera
-	355500615	11	Rondella	Washer	Rondelle	Unterlegscheibe	Arandela
-	355510615	4	Rondella	Washer	Rondelle	Unterlegscheibe	Arandela
-	71316700	2	Trasparente	Lens	Transparent	Lichtscheibe	Tapa translucida

Impianto elettrico Eletric system Install. electrique Elektrische anlage Instalacion electrica	29.01.1	Impianto illuminazione posteriore Rear lighting components Installation eclairage arriere Hinterbeleuchtung Sistema alumbrado posterior
MTB "L" - L 626		Laverda\29.01p2.L626mcs.png

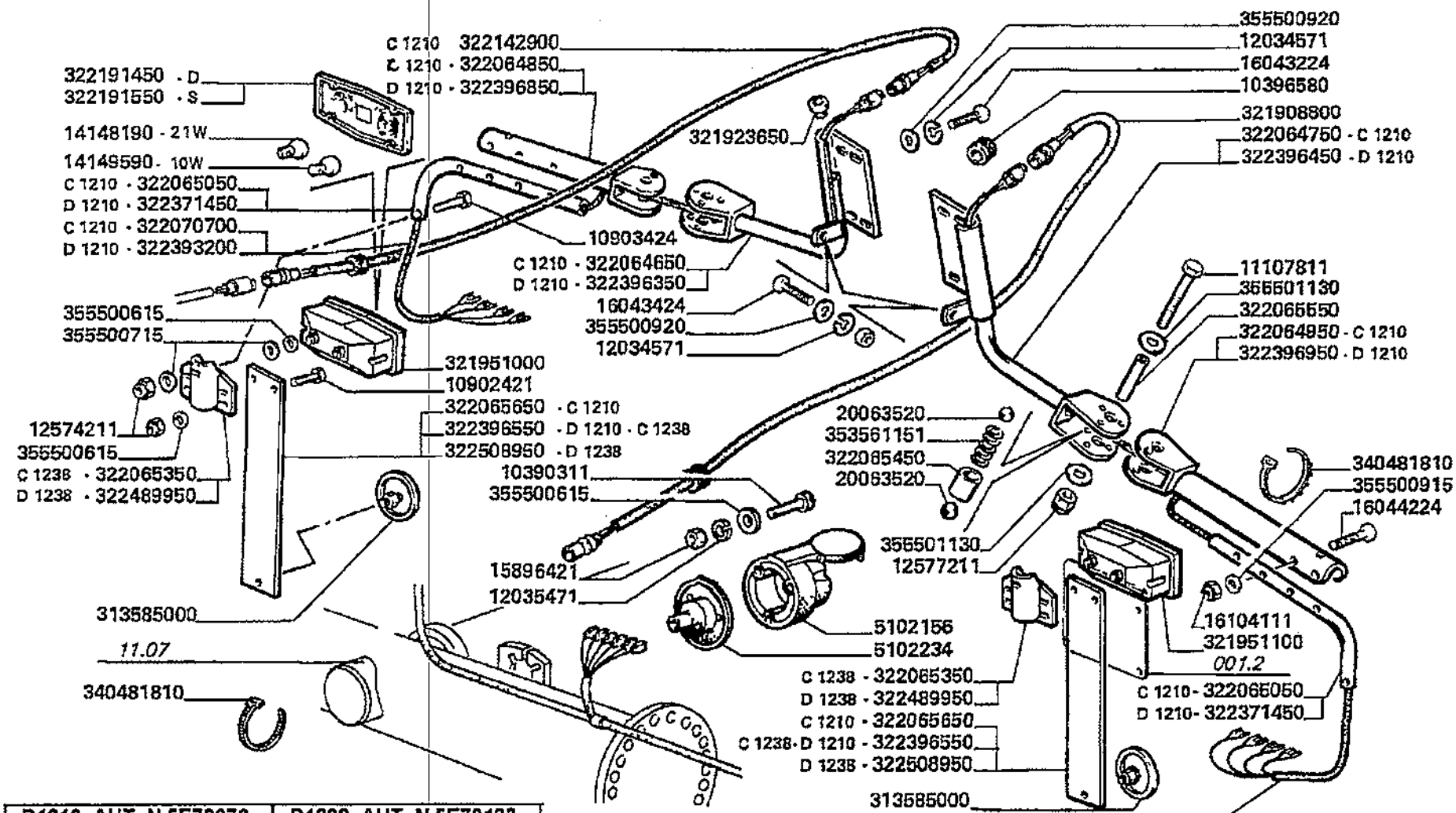

D1210 AUT. N.5E70076	D1238 AUT. N.5E70133
AUT. N.	AUT. N.5E70

Impianto elettrico
Eletric system
Install. electrique
Elektrische anlage
Instalacion electrica

MTB "L" - L 626

29.01.1

Impianto illuminazione posteriore
Rear lighting components
Installation eclairage arriere
Hinterbeleuchtung
Sistema alumbrado posterior

Laverda\29.01p2.L626mcs.png

			Italiano	Inglese	Francese	Tedesco	Spagnolo
-	10390311	3	Vite	Screw	Vis	Schraube	Tornillo
-	10396580	2	Anello	Ring	Anneau	Ring	Aro
-	10902421	4	Vite	Screw	Vis	Schraube	Tornillo
			000109024240 (4)				
-	10903424	2	Vite	Screw	Vis	Schraube	Tornillo
-	11107811	2	Vite	Screw	Vis	Schraube	Tornillo
			000111078210 (2)				
-	12034571	10	Rosetta	Lock washer	Rondelle frein	Federring	Arandela grower
-	12035471	7	Rosetta	Lock washer	Rondelle frein	Federring	Arandela grower
-	12574211	8	Dado	Nut	Ecrou	Mutter	Tuerca
-	12577211	2	Dado	Nut	Ecrou	Mutter	Tuerca
-	14148190	2	Lampeggiante	Light	Clignotant	Blinklicht	Destello
-	14149590	1	Lampeggiante	Light	Clignotant	Blinklicht	Destello
-	15896421	3	Dado	Nut	Ecrou	Mutter	Tuerca
			000158964110 (3)				
-	16043424	10	Vite	Screw	Vis	Schraube	Tornillo
-	16044224	4	Vite	Screw	Vis	Schraube	Tornillo
-	16104111	4	Dado	Nut	Ecrou	Mutter	Tuerca
-	20063520	4	Sfera	Ball	Bille	Kugel	Bola
-	313585000	2	Catadiottro	Reflector	Catadioptre	Rueckstrahler	Catadioptrico
-	321908800	1	Cavo elettrico	Wire/cable	Faisceau electrique	Draht	Hilo
			003221429000 (1)				
-	321923650	2	Tappo	Plug	Bouchon	Verschl.stopfen	Tapon
-	321951000	1	Fanale	Headlamp	Phare avant	Fahrscheinwerfer	Faro delantero
-	321951100	1	Fanale	Headlamp	Phare avant	Fahrscheinwerfer	Faro delantero
-	322064650	1	Braccio fanale	Arm	Support de phare	Arm	Brazo

Impianto elettrico
Eletric system
Instali. electrique
Elektrische anlage
Instalacion electrica

MTB "L" - L 626

29.01.1

Impianto illuminazione posteriore
Rear lighting components
Installation eclairage arriere
Hinterbeleuchtung
Sistema alumbrado posterior

Laverda\29.01p2.L626mcs.png

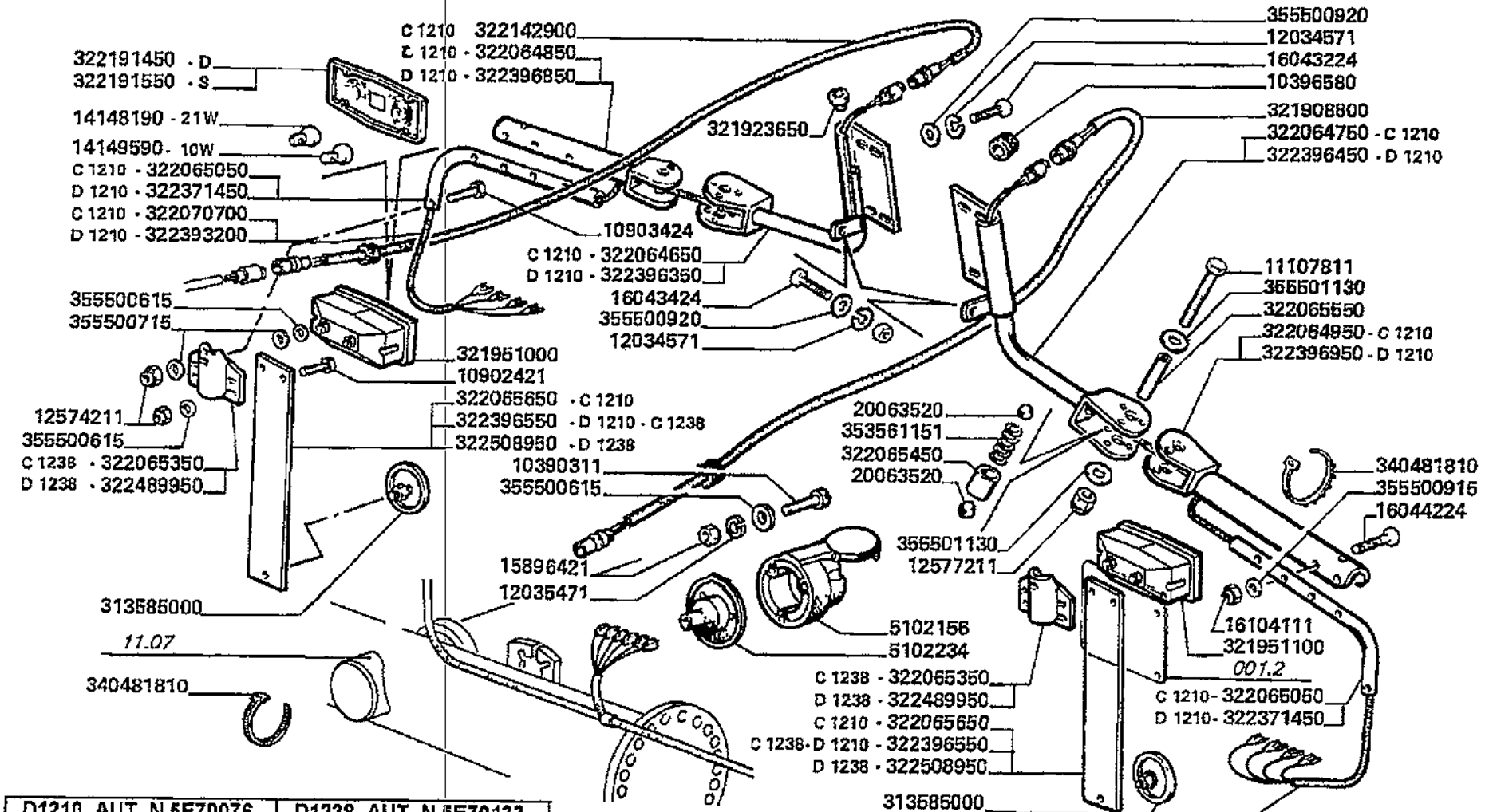

D1210 AUT. N.5E70076	D1238 AUT. N.5E70133
AUT. N.	AUT. N.5E70

Impianto elettrico
Eletric system
Install. electrique
Elektrische anlage
Instalacion electrica

29.01.1

Impianto illuminazione posteriore
Rear lighting components
Installation eclairage arriere
Hinterbeleuchtung
Sistema alumbrado posterior

MTB "L" - L 626

Laverda\29.01p2.L626mcs.png

			Italiano	Inglese	Francese	Tedesco	Spagnolo
-	322064750	1	Braccio	Arm	Bras	Arm	Brazo
-	322064850	1	Braccio	Arm	Bras	Arm	Brazo
-	322064950	1	Braccio	Arm	Bras	Arm	Brazo
			● 003223969500 (1)				
-	322065050	2	Braccio	Arm	Bras	Arm	Brazo
-	322065350	2	Supporto faro	Bracket plowlamp	Support phare	Halter-arb.sch.w	Portalampara
			● 003224899500 (2)				
-	322065450	2	Boccola	Bush	Bague	Buchse	Casquillo
-	322065550	2	Boccola	Bush	Bague	Buchse	Casquillo
-	322065650	2	Supporto	Support	Support	Lagerung	Dispos.de sosten
-	322070700	2	Cavo elettrico	Wire/cable	Faisceau electrique	Draht	Hilo
-	322142900	1	Cavo elettrico	Wire/cable	Faisceau electrique	Draht	Hilo
-	322191450	1	Trasparente	Lens	Transparent	Lichtscheibe	Tapa translucida
-	322191550	1	Trasparente	Lens	Transparent	Lichtscheibe	Tapa translucida
-	322371450	2	Braccio	Arm	Bras	Arm	Brazo
-	322393200	2	Cavo elettrico	Wire/cable	Faisceau electrique	Draht	Hilo
-	322396350	1	Braccio fanale	Arm	Support de phare	Arm	Brazo
-	322396450	1	Braccio fanale	Arm	Support de phare	Arm	Brazo
-	322396550	2	Supporto	Support	Support	Lagerung	Dispos.de sosten
-	322396850	1	Braccio	Arm	Bras	Arm	Brazo
-	322396950	1	Braccio	Arm	Bras	Arm	Brazo
-	322489950	2	Supporto faro	Bracket plowlamp	Support phare	Halter-arb.sch.w	Portalampara
-	322508950	0	Supporto	Support	Support	Lagerung	Dispos.de sosten
-	340481009	2	Lampeggiante	Light	Clignotant	Blinklicht	Destello
-	340481810	32	Fascetta	Clamp	Collier	Halteschelle	Abrazadera
-	353561151	2	Molla	Spring	Ressort	Feder	Accionador

Impianto elettrico
Eletric system
Install. electrique
Elektrische anlage
Instalacion electrica

MTB "L" - L 626

29.01.1

Impianto illuminazione posteriore
Rear lighting components
Installation eclairage arriere
Hinterbeleuchtung
Sistema alumbrado posterior

Laverda\29.01p2.L626mcs.png

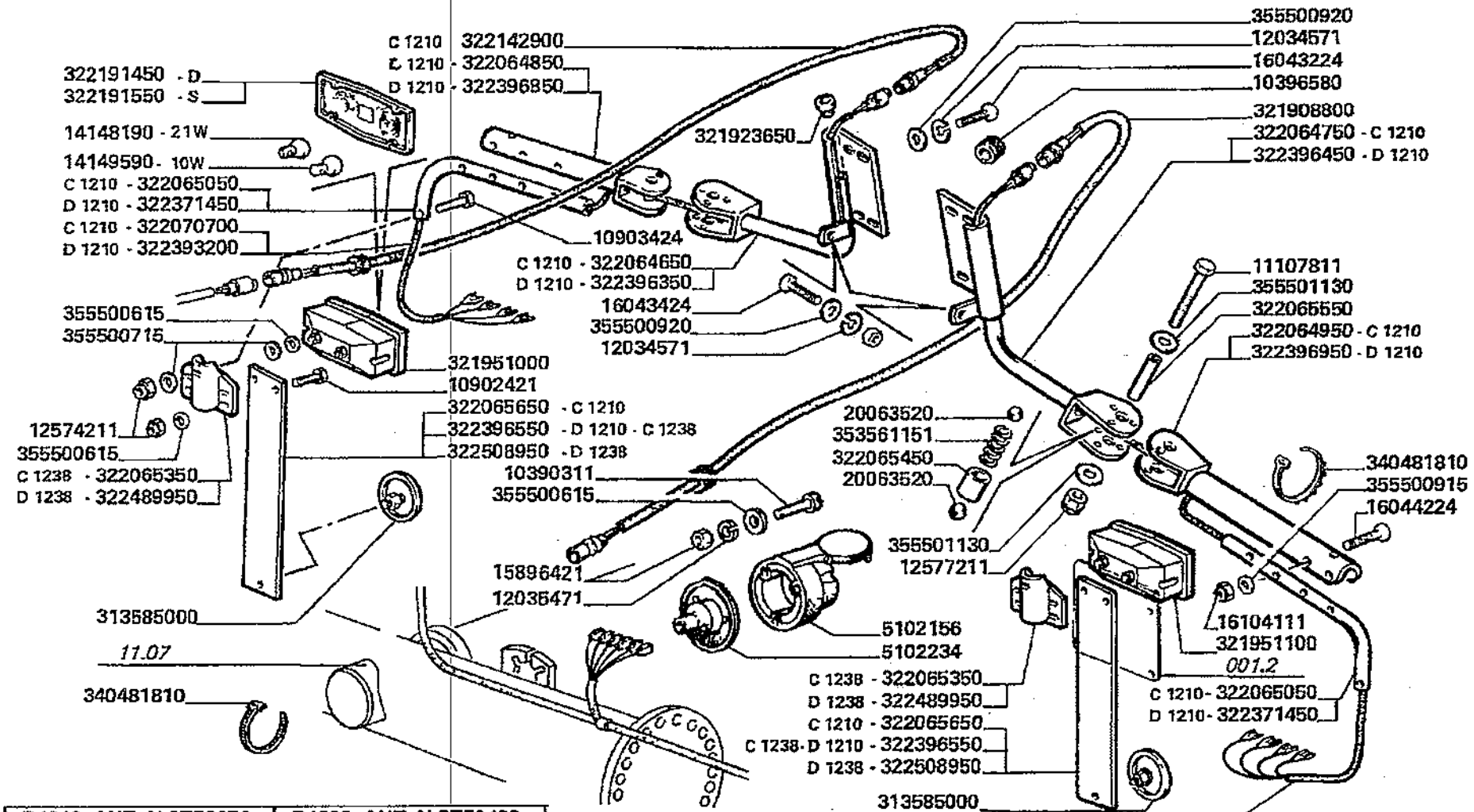

D1210 AUT. N.5E70076	D1238 AUT. N.5E70133
AUT. N.	AUT. N.5E700

Impianto elettrico
Eletric system
Install. electrique
Elektrische anlage
Instalacion electrica

29.01.1

Impianto illuminazione posteriore
Rear lighting components
Installation eclairage arriere
Hinterbeleuchtung
Sistema alumbrado posterior

MTB "L" - L 626

Laverda\29.01p2.L626mcs.png

			Italiano	Inglese	Francese	Tedesco	Spagnolo
-	355500615	11	Rondella	Washer	Rondelle	Unterlegscheibe	Arandela
-	355500715	4	Rondella	Washer	Rondelle	Unterlegscheibe	Arandela
-	355500915	2	Rondella	Washer	Rondelle	Unterlegscheibe	Arandela
-	355500920	10	Rondella	Washer	Rondelle	Unterlegscheibe	Arandela
-	355501130	4	Rondella	Washer	Rondelle	Unterlegscheibe	Arandela
-	5102156	1	Giunto universal	Universal joint	Cardan	Kardangelenk	Cruceta cardan
-	5102234	1	Cappuccio	Protection cap	Capuchon protecion	Schutzdeckel	Capuchon prot.

Impianto elettrico
Eletric system
Install. electrique
Elektrische anlage
Instalacion electrica

MTB "L" - L 626

29.02

Circuiti di comando pag.1
Control circuits
Circuits de commande
Antriebkreis
Circuitos de mando

Laverda\29.02.L626mcs.png

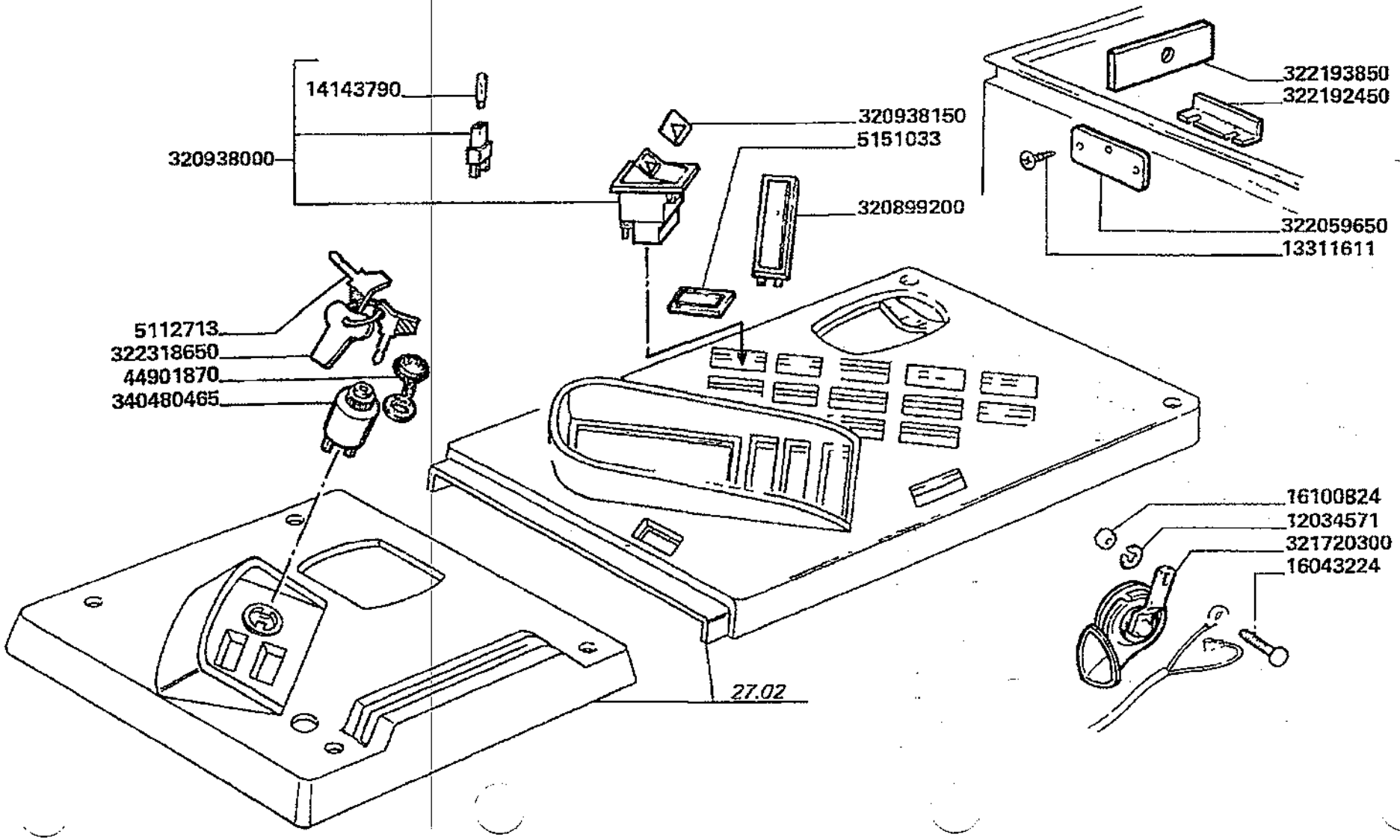

Impianto elettrico
Eletric system
Install. electrique
Elektrische anlage
Instalacion electrica

MTB "L" - L 626

29.02

Circuiti di comando pag.1
Control circuits
Circuits de commande
Antriebkreis
Circuitos de mando

Laverda\29.02.L626mcs.png

			Italiano	Inglese	Francese	Tedesco	Spagnolo
-	12034571	10	Rosetta	Lock washer	Rondelle frein	Federring	Arandela grower
-	13311611	3	Vite	Screw	Vis	Schraube	Tornillo
-	14143790	8	Lampeggiante	Light	Clignotant	Blinklicht	Destello
-	16043224	2	Vite	Screw	Vis	Schraube	Tornillo
-	16100824	2	Dado	Nut	Ecrou	Mutter	Tuerca
-	320899200	1	Tappo	Plug	Bouchon	Verschl.stopfen	Tapon
-	320938000	1	Commutatore	Switch	Commutateur	Schalter verstellung	Commutador regulacio
-	320938150	1	Piastrina	Plate	Plaquette	Plaettchen	Plaquita
-	321720300	1	Avvisatore	Horn	Avertisseur	Horn	Bocina
			● 003226891000 (1), 003226924000 (1)				
-	322059650	1	Chiusura	Panel	Couvercle	Deckel	Cubierta
-	322192450	1	Squadretta	Bracket, supporting	Equerre	Schalter,autom.ausloesen	Pieza de apoyo
-	322193850	1	Chiusura	Panel	Couvercle	Deckel	Cubierta
-	322318650	1	Chiave	Key	Cle	Schr.schluessel	Llave de rueda
-	340480465	1	Interruttore	Switch	Interrupteur	Schalter	Interruptor
-	355510620	4	Rondella	Washer	Rondelle	Unterlegscheibe	Arandela
			● 003555106150 (4)				
-	44901870	1	Cappuccio	Protection cap	Capuchon protecion	Schutzdeckel	Capuchon prot.
-	5151033	15	Tappo	Plug	Bouchon	Verschl.stopfen	Tapon
-	5170782	2	Chiave	Key	Cle	Schr.schluessel	Llave de rueda

Impianto elettrico
Eletric system
Install. electrique
Elektrische anlage
Instalacion electrica

MTB "L" - L 626

29.02.1

Circuiti di comando pag.2
Control circuits
Circuits de commande
Antriebkreis
Circuitos de mando

Laverda\29.02p2.L626mcs.png

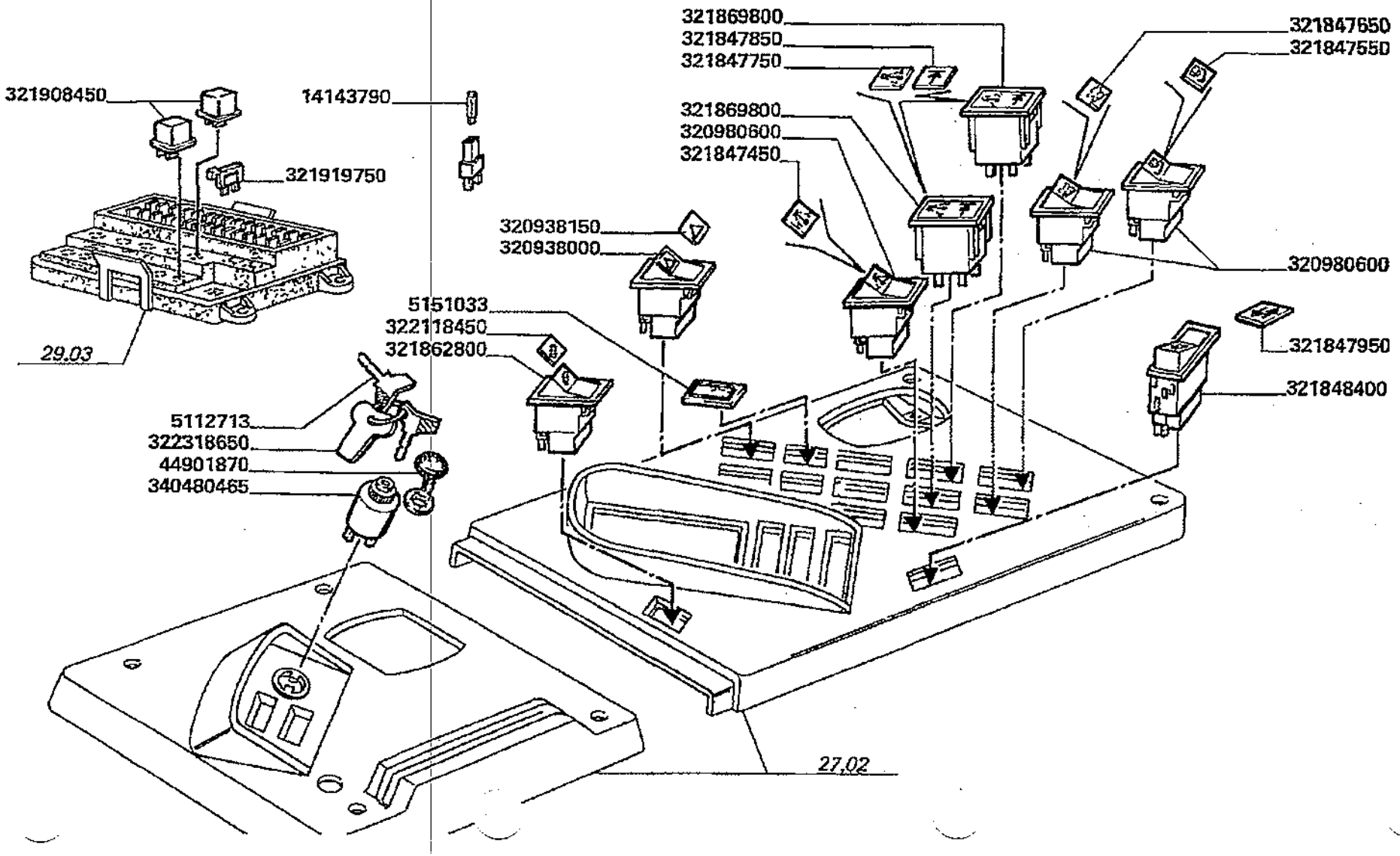

Impianto elettrico
Eletric system
Install. electrique
Elektrische anlage
Instalacion electrica

29.02.1

Circuiti di comando pag.2
Control circuits
Circuits de commande
Antriebkreis
Circuitos de mando

MTB "L" - L 626

Laverda\29.02p2.L626mcs.png

			Italiano	Inglese	Francese	Tedesco	Spagnolo
-	14143790	8	Lampeggiante	Light	Clignotant	Blinklicht	Destello
-	320938000	1	Commutatore	Switch	Commutateur	Schalter verstellung	Commutador regulacio
-	320938150	1	Piastrina	Plate	Plaquette	Plaettchen	Plaquita
-	320980600	3	Pulsante	Button	Bouton	Knopftaste	Pulsador
-	321847450	1	Piastrina	Plate	Plaquette	Plaettchen	Plaquita
-	321847550	1	Piastrina	Plate	Plaquette	Plaettchen	Plaquita
-	321847650	1	Piastrina	Plate	Plaquette	Plaettchen	Plaquita
-	321847750	2	Piastrina	Plate	Plaquette	Plaettchen	Plaquita
-	321847850	2	Piastrina	Plate	Plaquette	Plaettchen	Plaquita
-	321847950	1	Piastrina	Plate	Plaquette	Plaettchen	Plaquita
-	321848400	1	Pulsante	Button	Bouton	Knopftaste	Pulsador
-	321862800	1	Pulsante	Button	Bouton	Knopftaste	Pulsador
-	321869800	2	Fanalino	Light	Feu	Leuchte	Alumbrado
-	321908450	2	Teleruttore	Switch, remote contr	Relais	Fernschalter	Telerruptor
-	321919750	4	Diodo	Diode	Diode	Diode	Diodo
-	322118450	1	Piastrina	Plate	Plaquette	Plaettchen	Plaquita
-	322318650	1	Chiave	Key	Cle	Schr.schluessel	Llave de rueda
-	340480465	1	Interruttore	Switch	Interrupteur	Schalter	Interruptor
-	355510620	4	Rondella	Washer	Rondelle	Unterlegscheibe	Arandela
			● 003555106150 (4)				
-	44901870	1	Cappuccio	Protection cap	Capuchon protecion	Schutzdeckel	Capuchon prot.
-	5151033	15	Tappo	Plug	Bouchon	Verschl.stopfen	Tapon
-	5170782	2	Chiave	Key	Cle	Schr.schluessel	Llave de rueda

Impianto elettrico
Eletric system
Install. electrique
Elektrische anlage
Instalacion electrica

MTB "L" - L 626

29.02.2

Circuiti di comando pag.3
Control circuits
Circuits de commande
Antriebkreis
Circuitos de mando

Laverda\29.02p3.L626mcs.png

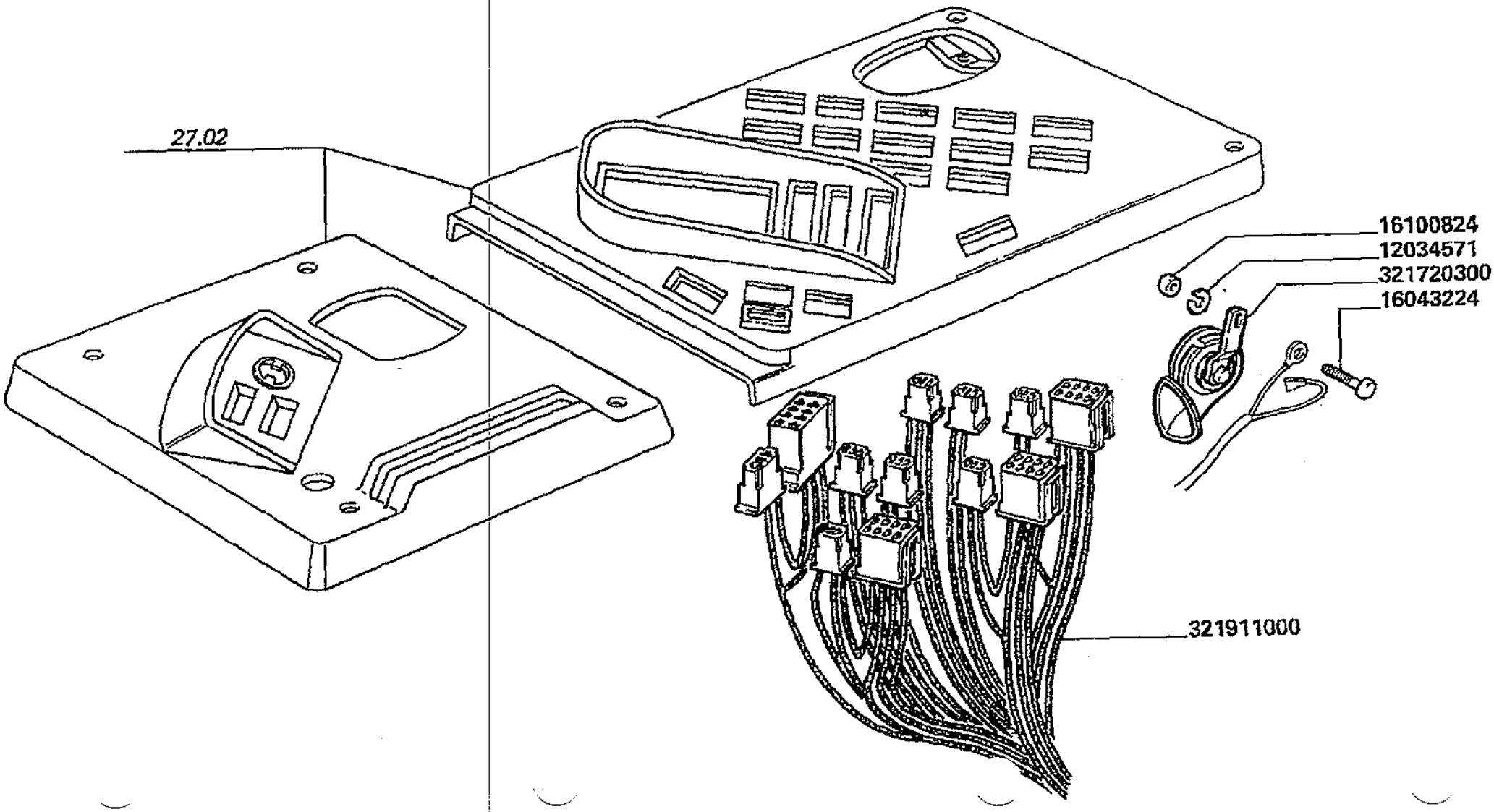

Impianto elettrico
Eletric system
Install. electrique
Elektrische anlage
Instalacion electrica

29.02.2

Circuiti di comando pag.3
Control circuits
Circuits de commande
Antriebkreis
Circuitos de mando

MTB "L" - L 626

Laverda\29.02p3.L626mcs.png

			Italiano	Inglese	Francese	Tedesco	Spagnolo
-	12034571	10	Rosetta	Lock washer	Rondelle frein	Federring	Arandela grower
-	16043224	2	Vite	Screw	Vis	Schraube	Tornillo
-	16100824	2	Dado	Nut	Ecrou	Mutter	Tuerca
-	321720300	1	Avvisatore	Horn	Avertisseur	Horn	Bocina
			● 003226891000 (1), 003226924000 (1)				
-	321911000	1	Cavo elettrico	Wire/cable	Faisceau electrique	Draht	Hilo
-	355510620	4	Rondella	Washer	Rondelle	Unterlegscheibe	Arandela
			● 003555106150 (4)				

Impianto elettrico
Eletric system
Install. electrique
Elektrische anlage
Instalacion electrica

MTB "L" - L 626

29.02.3

Circuiti di comando livellamento
Leveling control circuits
Circuits de commande du nivellement
Steuerungsgeraetkreis
Circuitos de mando nivelacion

Laverda\29.02p4.L626mcs.png

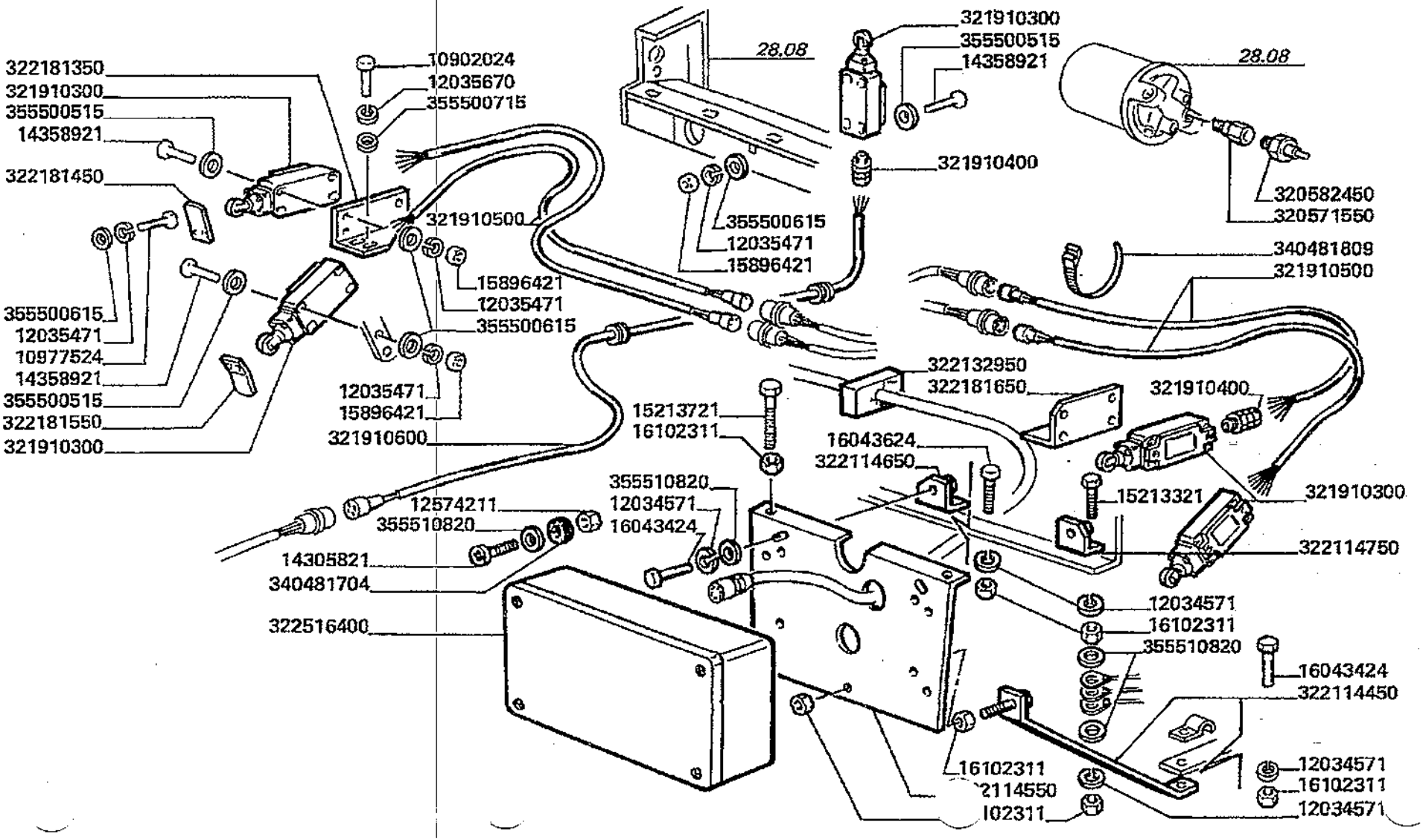

Impianto elettrico
Eletric system
Install. electrique
Elektrische anlage
Instalacion electrica

29.02.3

Circuiti di comando livellamento
Leveling control circuits
Circuits de commande du nivellement
Steuerungsgeraetkreis
Circuitos de mando nivelacion

MTB "L" - L 626

Laverda\29.02p4.L626mcs.png

			Italiano	Inglese	Francese	Tedesco	Spagnolo
-	10902024	4	Vite	Screw	Vis	Schraube	Tornillo
-	10977524	8	Vite	Screw	Vis	Schraube	Tornillo
-	12034571	10	Rosetta	Lock washer	Rondelle frein	Federring	Arandela grower
-	12035471	18	Rosetta	Lock washer	Rondelle frein	Federring	Arandela grower
-	12035670	4	Rosetta	Lock washer	Rondelle frein	Federring	Arandela grower
			● 000120356710 (4)				
-	12574211	4	Dado	Nut	Ecrou	Mutter	Tuerca
-	14305821	4	Vite	Screw	Vis	Schraube	Tornillo
-	14358921	10	Vite	Screw	Vis	Schraube	Tornillo
-	15213321	1	Vite	Screw	Vis	Schraube	Tornillo
-	15213721	2	Vite	Screw	Vis	Schraube	Tornillo
-	15896421	10	Dado	Nut	Ecrou	Mutter	Tuerca
			● 000158964110 (10)				
-	16043424	3	Vite	Screw	Vis	Schraube	Tornillo
-	16043624	1	Vite	Screw	Vis	Schraube	Tornillo
-	16102311	8	Dado	Nut	Ecrou	Mutter	Tuerca
-	320571550	1	Raccordo	Union	Raccord	Verschraubung	Racor
-	320582450	1	Pressostato	Pressure switch	Pressostat	Druckschalter	Presostato
-	321910300	5	Interruttore	Switch	Interrupteur	Schalter	Interruptor
-	321910400	5	Pressacavo	Cable clip	Presse cable	Kabelclip	Correa cable
-	321910500	4	Cavo elettrico	Wire/cable	Faisceau electrique	Draht	Hilo
-	321910600	1	Cavo elettrico	Wire/cable	Faisceau electrique	Draht	Hilo
-	322114450	1	Piatto appoggio	Base plate	Plaque de base	Grundplatte	Plato base
-	322114550	1	Lamiera	Plate	Plaque	Platte	Plato
			● 003225660500 (1)				

Impianto elettrico
Eletric system
Install. electrique
Elektrische anlage
Instalacion electrica

MTB "L" - L 626

29.02.3

Circuiti di comando livellamento
Leveling control circuits
Circuits de commande du nivellement
Steuerungsgeraetkreis
Circuitos de mando nivelacion

Laverda\29.02p4.L626mcs.png

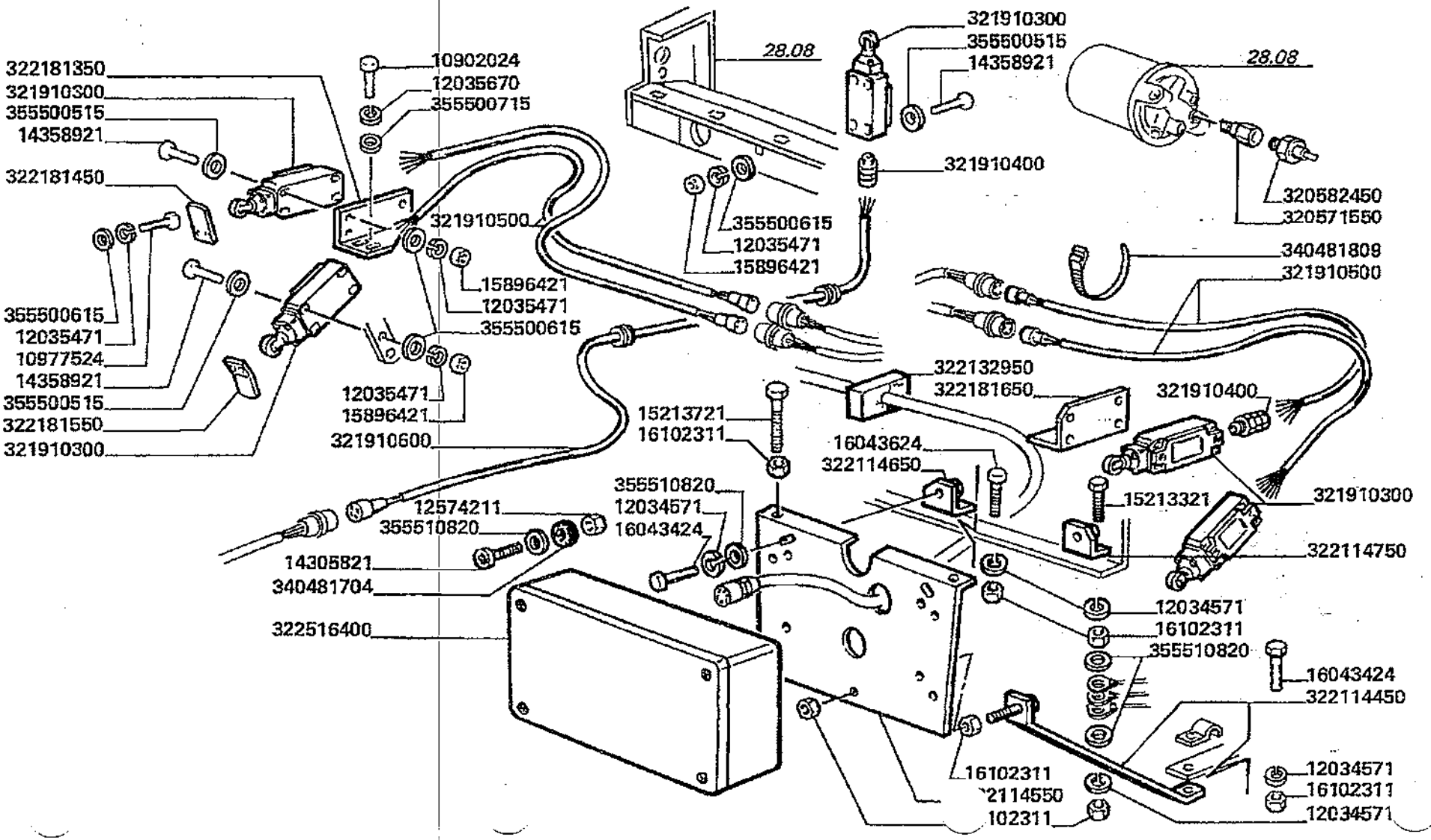

Impianto elettrico
Eletric system
Install. electrique
Elektrische anlage
Instalacion electrica

29.02.3

Circuiti di comando livellamento
Leveling control circuits
Circuits de commande du nivellement
Steuerungsgeraetkreis
Circuitos de mando nivelacion

MTB "L" - L 626

Laverda\29.02p4.L626mcs.png

			Italiano	Inglese	Francese	Tedesco	Spagnolo
-	322114650	1	Squadretta	Bracket, supporting	Equerre	Schalter,autom.ausloesen	Pieza de apoyo
			N.A. (1)				
-	322114750	1	Squadretta	Bracket, supporting	Equerre	Schalter,autom.ausloesen	Pieza de apoyo
			N.A. (1)				
-	322132950	1	Tassello in gomma	Block	Tampon caoutchouc	Block	Bloque
-	322181350	1	Supporto	Support	Support	Lagerung	Dispos.de sosten
			003235299500 (1)				
-	322181450	2	Comando elettric0	Leadership	Commande electrique	Fuhrung	Direccion
-	322181550	2	Comando elettric0	Leadership	Commande electrique	Fuhrung	Direccion
-	322181650	1	Supporto	Support	Support	Lagerung	Dispos.de sosten
-	322516400	1	Inclinometro	Levelling device	Boitier nivellement	Niveauregler	Disp.equilibrador
-	340481704	4	Gommino	Grommet	Passe fil	Gummituelle	Pasacable
-	340481809	40	Fascetta	Clamp	Collier	Halteschelle	Abrazadera
-	355500515	10	Rondella	Washer	Rondelle	Unterlegscheibe	Arandela
-	355500615	18	Rondella	Washer	Rondelle	Unterlegscheibe	Arandela
-	355500715	4	Rondella	Washer	Rondelle	Unterlegscheibe	Arandela
-	355510620	4	Rondella	Washer	Rondelle	Unterlegscheibe	Arandela
			003555106150 (4)				
-	355510820	4	Rondella	Washer	Rondelle	Unterlegscheibe	Arandela

Impianto elettrico Eletric system Install. electrique Elektrische anlage Instalacion electrica	29.03	Circuiti di controllo pag.1 Control circuits Circuits de controle Kontrollekreis Circuitos de control
MTB "L" - L 626		Laverda\29.03.L626mcs.png

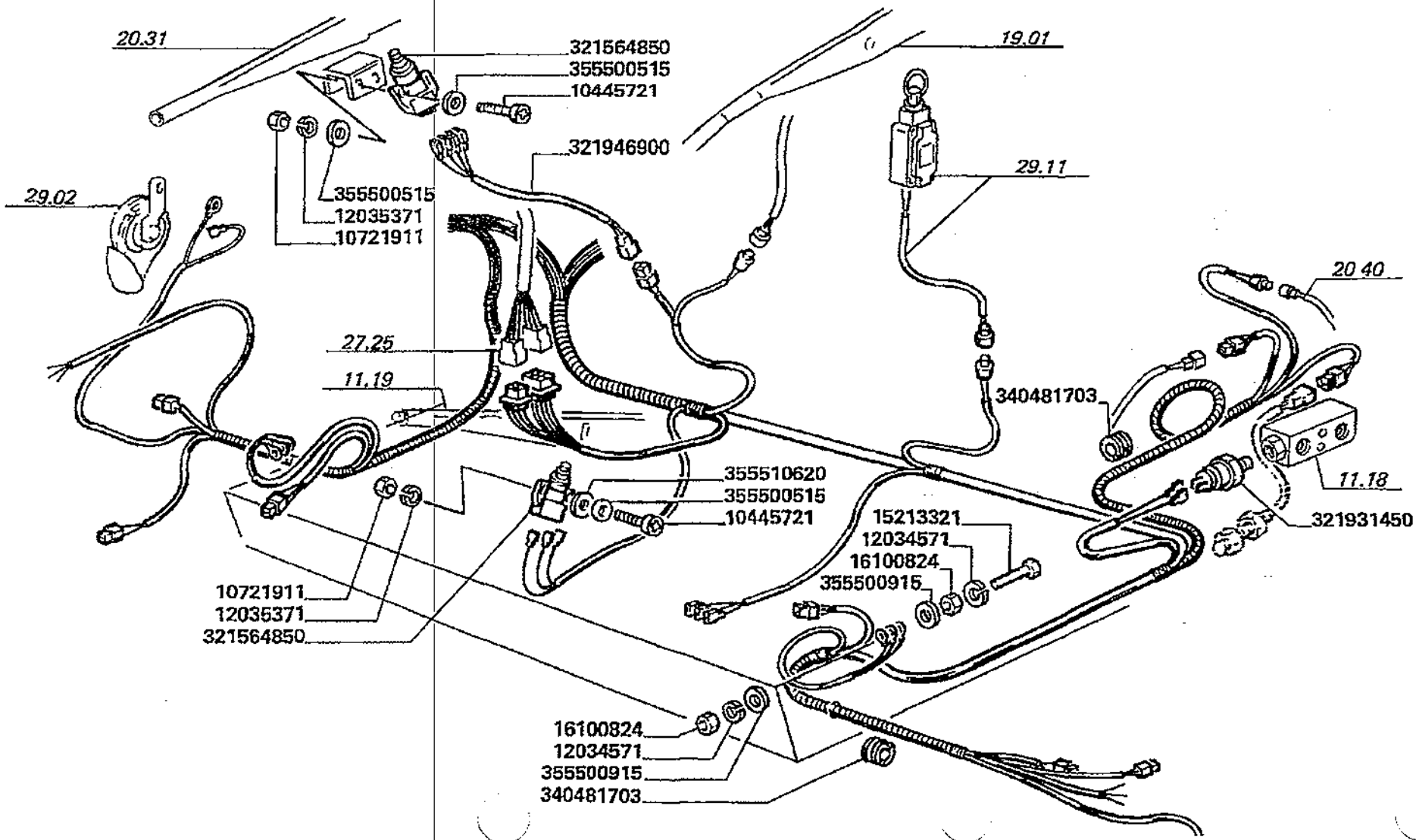

Impianto elettrico
Eletric system
Install. electrique
Elektrische anlage
Instalacion electrica

29.03

Circuiti di controllo pag.1
Control circuits
Circuits de controle
Kontrollekreis
Circuitos de control

MTB "L" - L 626

Laverda\29.03.L626mcs.png

			Italiano	Inglese	Francese	Tedesco	Spagnolo
-	10445721	4	Vite	Screw	Vis	Schraube	Tornillo
-	10721911	4	Dado	Nut	Ecrou	Mutter	Tuerca
-	12034571	15	Rosetta	Lock washer	Rondelle frein	Federring	Arandela grower
-	12035371	4	Rosetta	Lock washer	Rondelle frein	Federring	Arandela grower
-	12574211	10	Dado	Nut	Ecrou	Mutter	Tuerca
-	15213321	3	Vite	Screw	Vis	Schraube	Tornillo
-	16100824	9	Dado	Nut	Ecrou	Mutter	Tuerca
-	321564850	2	Interruttore	Switch	Interrupteur	Schalter	Interruptor
-	321711250	1	Pressostato	Pressure switch	Pressostat	Druckschalter	Presostato
-	321711350	1	Pressostato	Pressure switch	Pressostat	Druckschalter	Presostato
-	321711450	1	Pressostato	Pressure switch	Pressostat	Druckschalter	Presostato
			● N.A. (1)				
-	321931450	1	Pressostato	Pressure switch	Pressostat	Druckschalter	Presostato
-	321946900	1	Cavo elettrico	Wire/cable	Faisceau electrique	Draht	Hilo
-	340481703	4	Passacavo	Grommet	Passe fil	Drehdurchfuehrung	Cabeza de articulaci
-	355500515	7	Rondella	Washer	Rondelle	Unterlegscheibe	Arandela
-	355500915	4	Rondella	Washer	Rondelle	Unterlegscheibe	Arandela
-	355510620	8	Rondella	Washer	Rondelle	Unterlegscheibe	Arandela
			● 003555106150 (8)				

Impianto elettrico
Eletric system
Install. electrique
Elektrische anlage
Instalacion electrica

MTB "L" - L 626

29.03.1

Circuiti di controllo pag.2
Control circuits
Circuits de controle
Kontrollekreis
Circuitos de control

Laverda\29.03p2.L626mcs.png

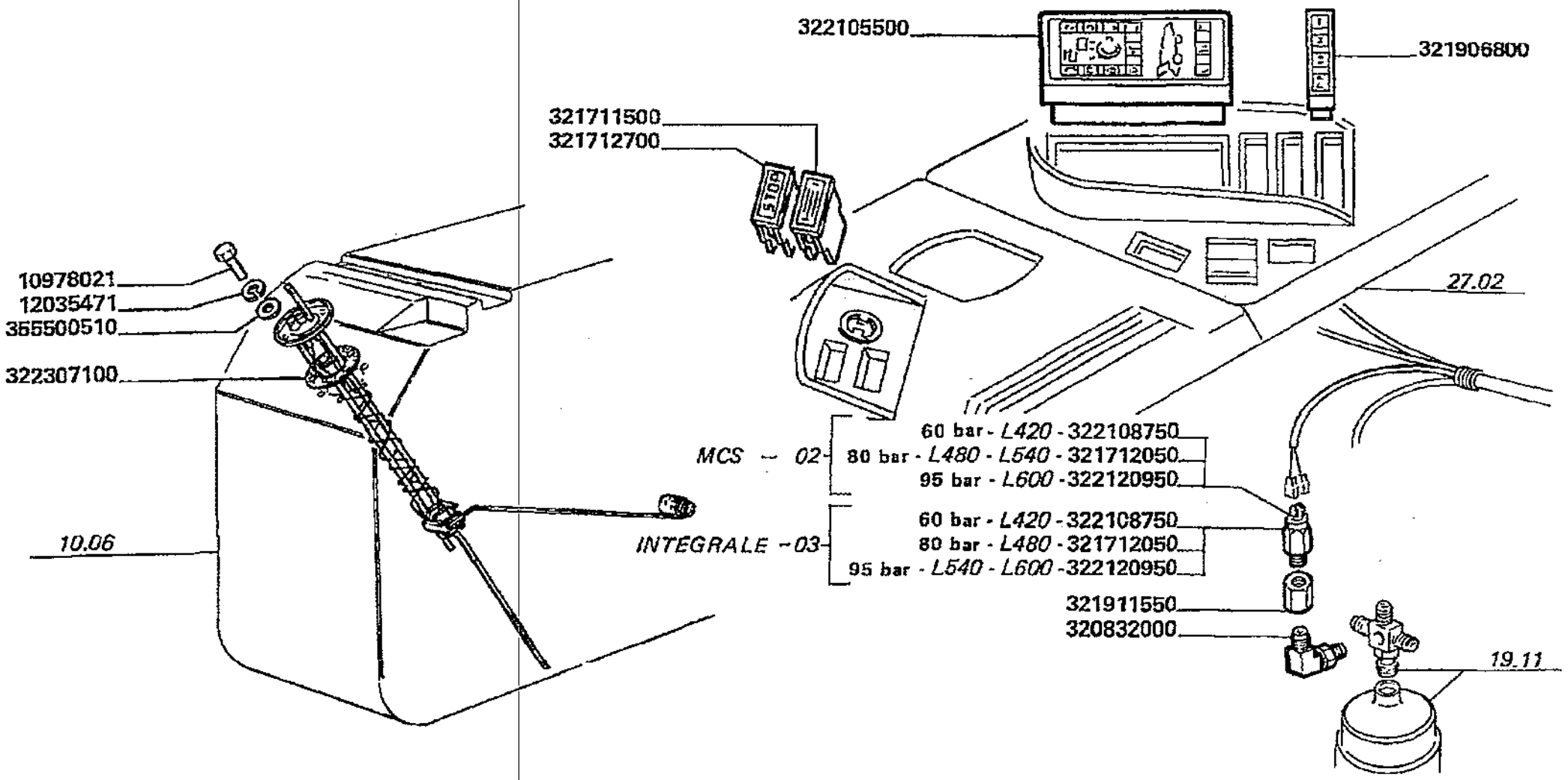

Impianto elettrico
Eletric system
Install. electrique
Elektrische anlage
Instalacion electrica

29.03.1

Circuiti di controllo pag.2
Control circuits
Circuits de controle
Kontrollekreis
Circuitos de control

MTB "L" - L 626

Laverda\29.03p2.L626mcs.png

			Italiano	Inglese	Francese	Tedesco	Spagnolo
-	10978021	6	Vite	Screw	Vis	Schraube	Tornillo
-	12035471	1	Rosetta	Lock washer	Rondelle frein	Federring	Arandela grower
-	12574211	10	Dado	Nut	Ecrou	Mutter	Tuerca
-	320832000	1	Raccordo	Union	Raccord	Verschraubung	Racor
			● 003218965500 (1)				
-	321711250	1	Pressostato	Pressure switch	Pressostat	Druckschalter	Presostato
-	321711350	1	Pressostato	Pressure switch	Pressostat	Druckschalter	Presostato
-	321711450	1	Pressostato	Pressure switch	Pressostat	Druckschalter	Presostato
			● N.A. (1)				
-	321711500	1	Segnalatore	Indicator	Indicateur	Anzeiger	Testigo
-	321712050	1	Pressostato	Pressure switch	Pressostat	Druckschalter	Presostato
-	321712700	1	Fanalino	Light	Feu	Leuchte	Alumbrado
-	321906800	1	Indicatore	Indicator	Temoin	Anzeiger	Testigo
-	321911550	1	Raccordo	Union	Raccord	Verschraubung	Racor
-	322105500	1	Indicatore	Indicator	Temoin	Anzeiger	Testigo
-	322108750	1	Pressostato	Pressure switch	Pressostat	Druckschalter	Presostato
-	322120950	1	Pressostato	Pressure switch	Pressostat	Druckschalter	Presostato
-	322307100	1	Comando	Throttle	Accelerateur	Drossel	Mando de gases
-	355500510	6	Rondella	Washer	Rondelle	Unterlegscheibe	Arandela

Impianto elettrico
Eletric system
Install. electrique
Elektrische anlage
Instalacion electrica

MTB "L" - L 626

29.03.2

Circuiti di controllo pag.3
Control circuits
Circuits de controle
Kontrollekreis
Circuitos de control

Laverda\29.03p3.L626mcs.png

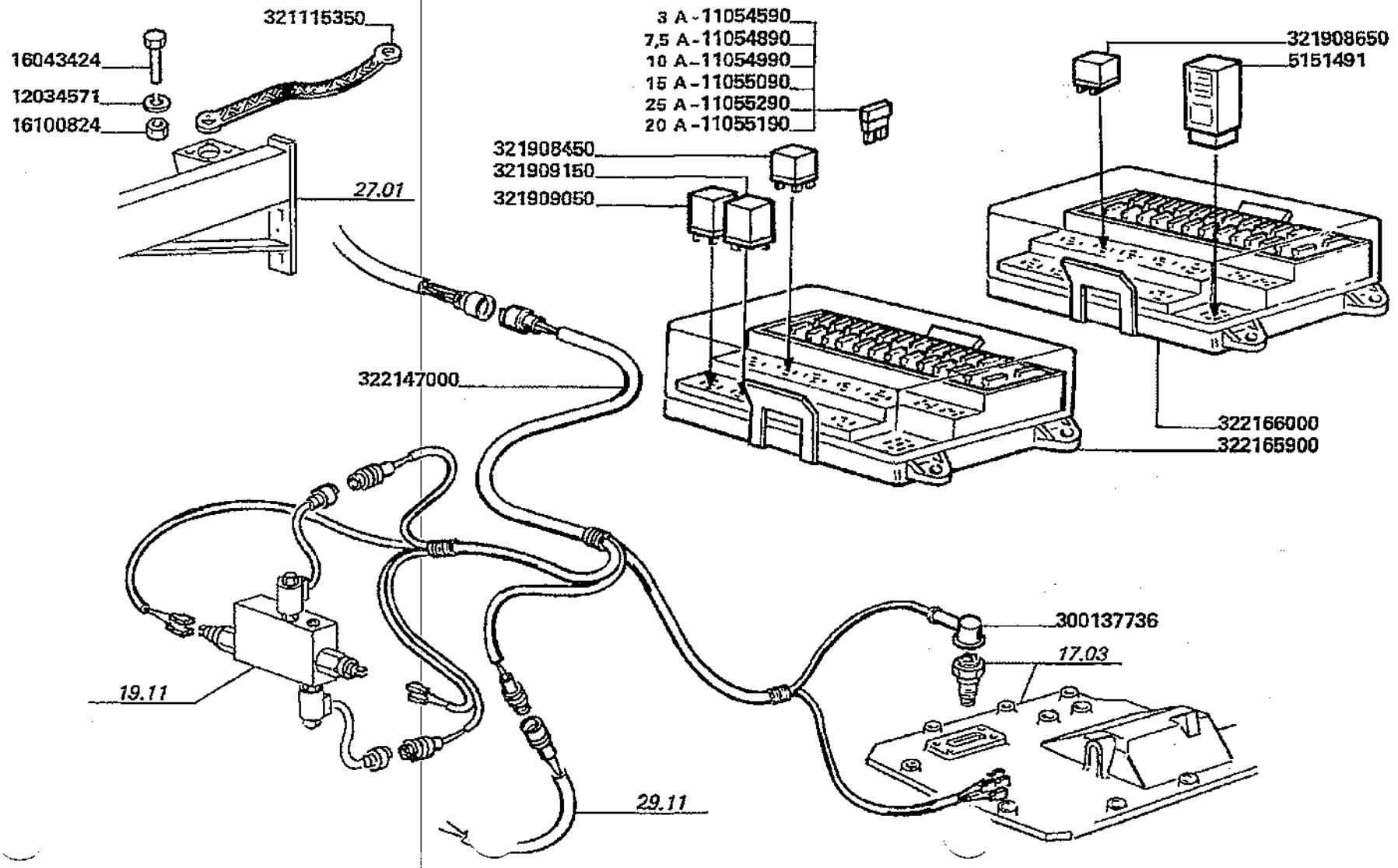

Impianto elettrico
Eletric system
Install. electrique
Elektrische anlage
Instalacion electrica

29.03.2

Circuiti di controllo pag.3
Control circuits
Circuits de controle
Kontrollekreis
Circuitos de control

MTB "L" - L 626

Laverda\29.03p3.L626mcs.png

			Italiano	Inglese	Francese	Tedesco	Spagnolo
-	11054590	1	Fusibile	Fuse	Fusible	Sicherung	Fusible
-	11054890	1	Fusibile	Fuse	Fusible	Sicherung	Fusible
-	11054990	1	Fusibile	Fuse	Fusible	Sicherung	Fusible
-	11055090	1	Fusibile	Fuse	Fusible	Sicherung	Fusible
-	11055190	1	Fusibile	Fuse	Fusible	Sicherung	Fusible
-	11055290	1	Fusibile	Fuse	Fusible	Sicherung	Fusible
-	12034571	15	Rosetta	Lock washer	Rondelle frein	Federring	Arandela grower
-	12574211	10	Dado	Nut	Ecrou	Mutter	Tuerca
-	16043424	1	Vite	Screw	Vis	Schraube	Tornillo
-	16100824	9	Dado	Nut	Ecrou	Mutter	Tuerca
-	300137736	1	Cappuccio	Protection cap	Capuchon protecion	Schutzdeckel	Capuchon prot.
-	321115350	2	Cavo massa	Earth wire	Cable de masse	Kabel	Cable
-	321711250	1	Pressostato	Pressure switch	Pressostat	Druckschalter	Presostato
-	321711350	1	Pressostato	Pressure switch	Pressostat	Druckschalter	Presostato
-	321711450	1	Pressostato	Pressure switch	Pressostat	Druckschalter	Presostato
			● N.A. (1)				
-	321908450	9	Teleruttore	Switch, remote contr	Relais	Fernschalter	Telerruptor
-	321908650	1	Contenitore	Container	Conteneur	Behaelter	Recipiente
-	321909050	1	Allarme	Warning device	Alarme	Warnalage	Alarma
-	321909150	1	Allarme	Warning device	Alarme	Warnalage	Alarma
-	322147000	1	Cavo elettrico	Wire/cable	Faisceau electrique	Draht	Hilo
-	322165900	1	Scatola	Box	Boite	Schachtel	Caja
-	322166000	1	Scatola	Box	Boite	Schachtel	Caja
-	5151491	1	Lampeggiatore	Flasher,12v (bosch)	Clignotant	Blinkgeber	Rele de intermitenci

Impianto elettrico
Eletric system
Install. electrique
Elektrische anlage
Instalacion electrica

MTB "L" - L 626

29.03.3

Circuiti di controllo pag.4
Control circuits
Circuits de controle
Kontrollekreis
Circuitos de control

Laverda\29.03p4.L626mcs.png

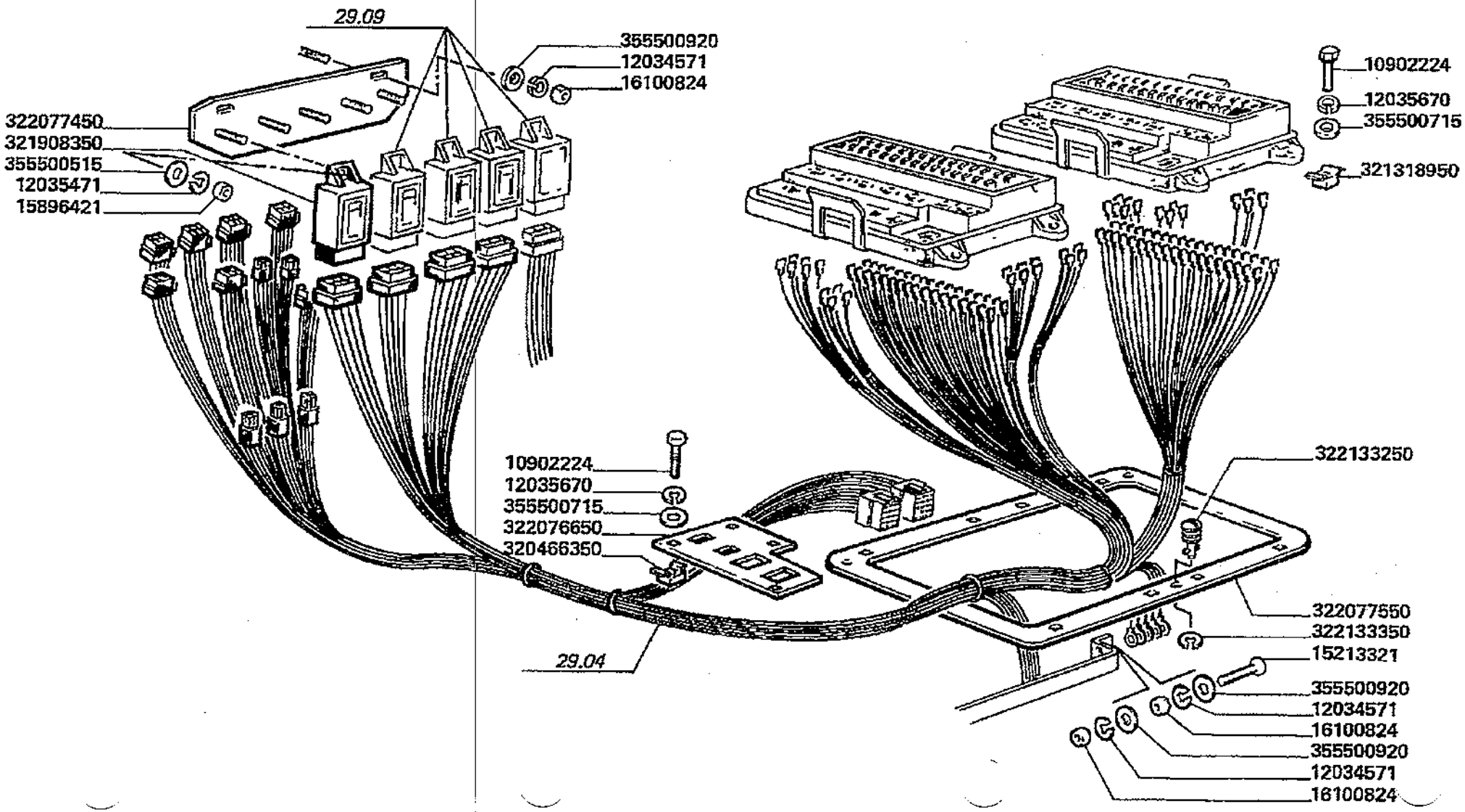

Impianto elettrico Eletric system Install. electrique Elektrische anlage Instalacion electrica	29.03.3	Circuiti di controllo pag.4 Control circuits Circuits de controle Kontrollekreis Circuitos de control
MTB "L" - L 626		Laverda\29.03p4.L626mcs.png

			Italiano	Inglese	Francese	Tedesco	Spagnolo
-	10902224	12	Vite	Screw	Vis	Schraube	Tornillo
-	12034571	15	Rosetta	Lock washer	Rondelle frein	Federring	Arandela grower
-	12035471	1	Rosetta	Lock washer	Rondelle frein	Federring	Arandela grower
-	12035670	14	Rosetta	Lock washer	Rondelle frein	Federring	Arandela grower
			● 000120356710 (14)				
-	12574211	10	Dado	Nut	Ecrou	Mutter	Tuerca
-	15213321	3	Vite	Screw	Vis	Schraube	Tornillo
-	15896421	1	Dado	Nut	Ecrou	Mutter	Tuerca
			● 000158964110 (1)				
-	16100824	9	Dado	Nut	Ecrou	Mutter	Tuerca
-	320466350	4	Dado	Nut	Ecrou	Mutter	Tuerca
-	321318950	8	Dado	Nut	Ecrou	Mutter	Tuerca
-	321711250	1	Pressostato	Pressure switch	Pressostat	Druckschalter	Presostato
-	321711350	1	Pressostato	Pressure switch	Pressostat	Druckschalter	Presostato
-	321711450	1	Pressostato	Pressure switch	Pressostat	Druckschalter	Presostato
			● N.A. (1)				
-	321908350	1	Cicalino	Buzzer	Vibreur	Summer	Zumbador
-	322076650	1	Lamiera	Plate	Plaque	Platte	Plato
-	322077450	1	Supporto	Support	Support	Lagerung	Dispos.de sosten
-	322077550	1	Supporto	Support	Support	Lagerung	Dispos.de sosten
-	322133250	3	Stelo	Stem	Tige	Stiel	Vastago
-	322133350	3	Rondella	Washer	Rondelle	Unterlegscheibe	Arandela
-	355500515	7	Rondella	Washer	Rondelle	Unterlegscheibe	Arandela
-	355500715	32	Rondella	Washer	Rondelle	Unterlegscheibe	Arandela
-	355500920	4	Rondella	Washer	Rondelle	Unterlegscheibe	Arandela

Impianto elettrico
Eletric system
Install. electrique
Elektrische anlage
Instalacion electrica

MTB "L" - L 626

29.03.4

Circuiti di controllo pag.5
Control circuits
Circuits de controle
Kontrollekreis
Circuitos de control

Laverda\29.03p5.L626mcs.png

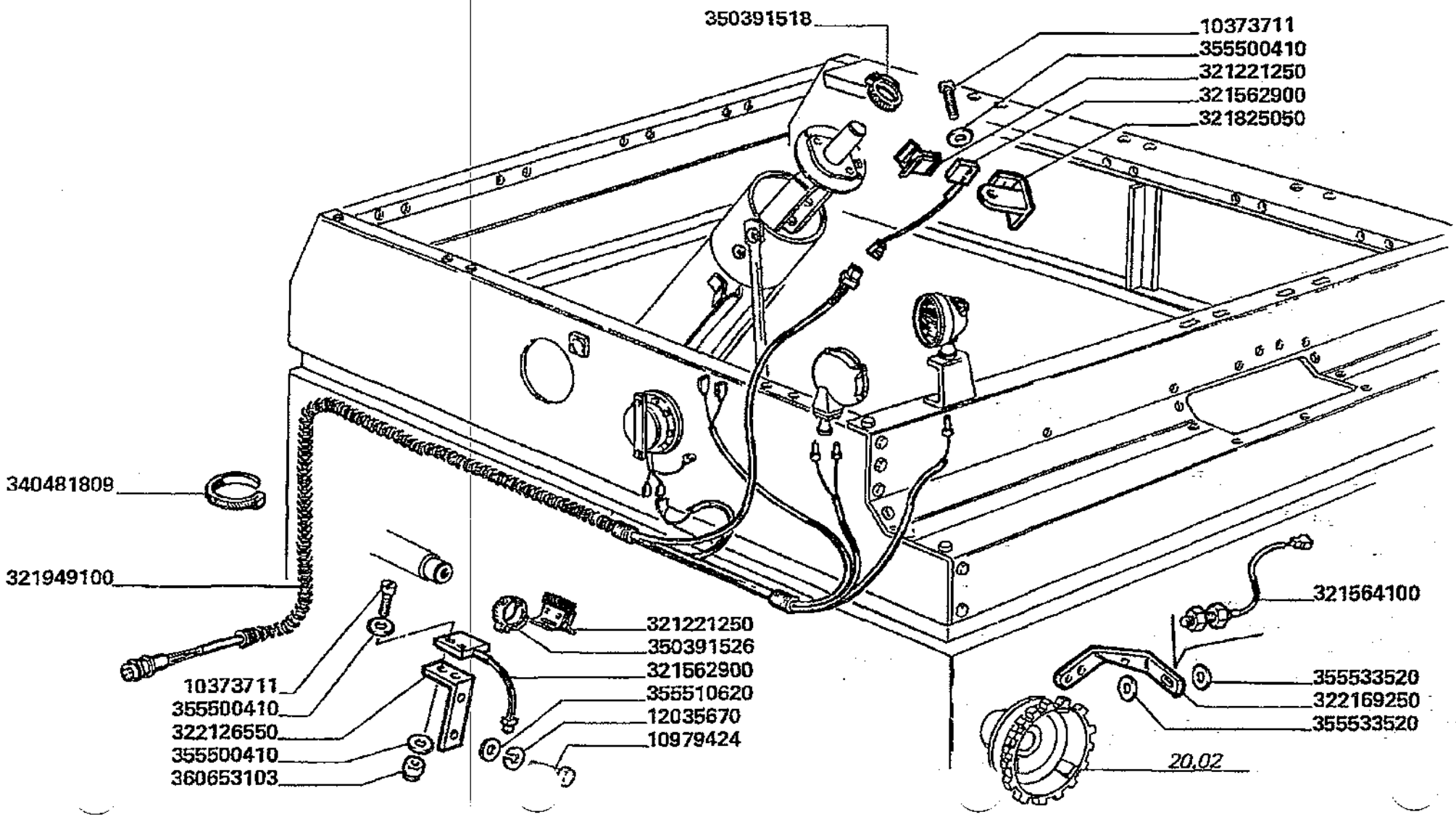

Impianto elettrico
Eletric system
Install. electrique
Elektrische anlage
Instalacion electrica

29.03.4

Circuiti di controllo pag.5
Control circuits
Circuits de controle
Kontrollekreis
Circuitos de control

MTB "L" - L 626

Laverda\29.03p5.L626mcs.png

			Italiano	Inglese	Francese	Tedesco	Spagnolo
-	10979424	2	Vite	Screw	Vis	Schraube	Tornillo
-	12035670	14	Rosetta	Lock washer	Rondelle frein	Federring	Arandela grower
			● 000120356710 (14)				
-	12574211	10	Dado	Nut	Ecrou	Mutter	Tuerca
-	321221250	2	Attuatore	Actuator	Verin electrique	Winde	Actuador
-	321562900	2	Sensore	Sensor	Detecteur	Sensor	Detector
-	321564100	1	Sensore	Sensor	Detecteur	Sensor	Detector
-	321711250	1	Pressostato	Pressure switch	Pressostat	Druckschalter	Presostato
-	321711350	1	Pressostato	Pressure switch	Pressostat	Druckschalter	Presostato
-	321711450	1	Pressostato	Pressure switch	Pressostat	Druckschalter	Presostato
			● N.A. (1)				
-	321825050	1	Supporto sensore	Support	Support capteur	Traeger	Soporte
-	321949100	1	Cavo elettrico	Wire/cable	Faisceau electrique	Draht	Hilo
-	322126550	1	Supporto sensore	Support	Support capteur	Traeger	Soporte
-	322169250	1	Piatto appoggio	Base plate	Plaque de base	Grundplatte	Plato base
-	340481809	35	Fascetta	Clamp	Collier	Halteschelle	Abrazadera
-	350391518	1	Collare	Collar	Collerette	Flanschring	Collar
-	350391526	1	Fascetta	Clamp	Collier	Halteschelle	Abrazadera
-	355500410	6	Rondella	Washer	Rondelle	Unterlegscheibe	Arandela
-	355510620	8	Rondella	Washer	Rondelle	Unterlegscheibe	Arandela
			● 003555106150 (8)				
-	355533520	2	Rondella	Washer	Rondelle	Unterlegscheibe	Arandela
-	360653103	2	Dado	Nut	Ecrou	Mutter	Tuerca

Impianto elettrico
Eletric system
Install. electrique
Elektrische anlage
Instalacion electrica

MTB "L" - L 626

29.03.5

Circuiti di controllo (protezioni)
Control circuits
Circuits de controle
Kontrollekreis
Circuitos de control

Laverda\29.03p6.L626mcs.png

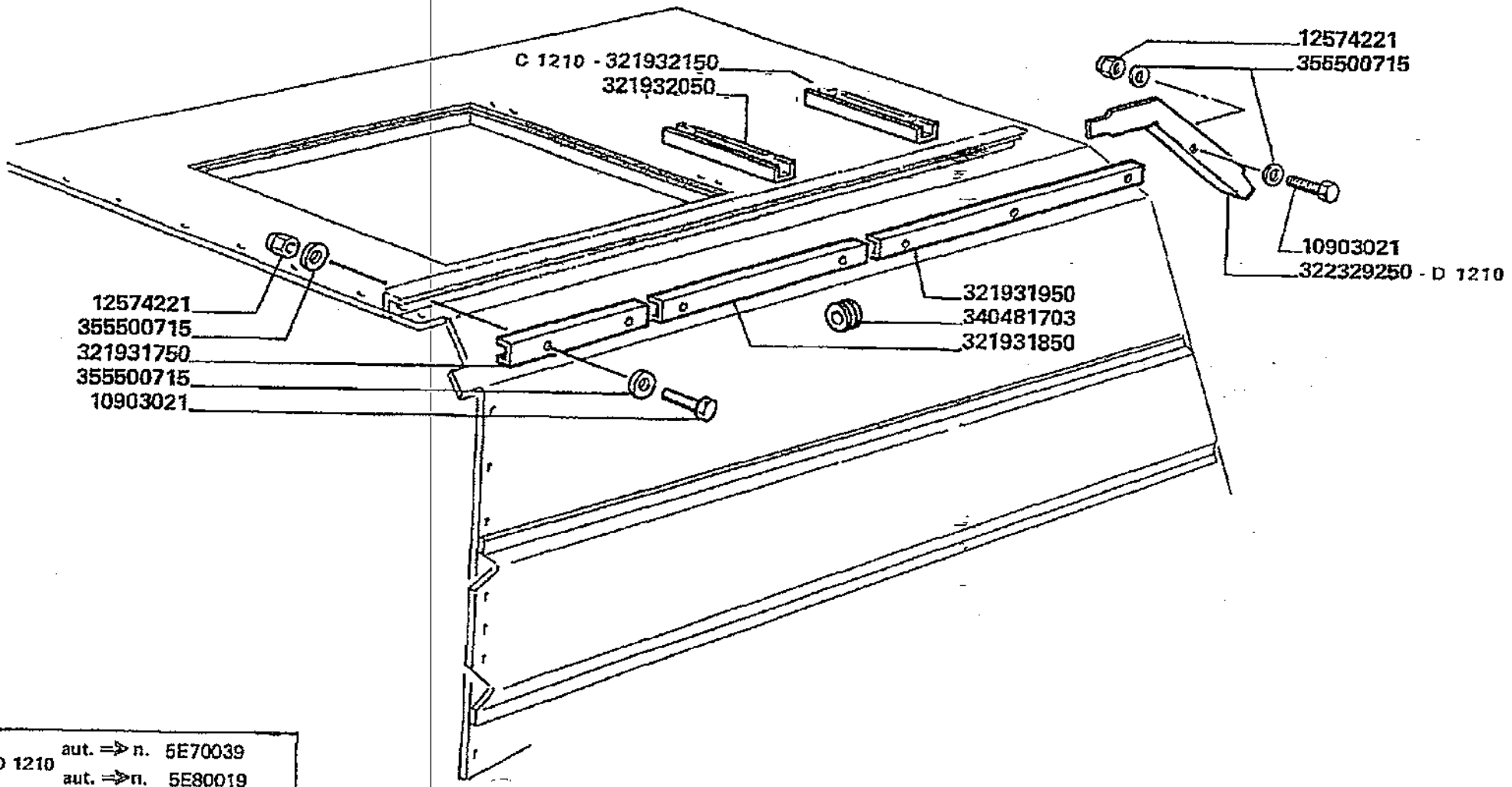

D 1210 aut. ⇒ n. 5E70039
aut. ⇒ n. 5E80019

Impianto elettrico
Eletric system
Install. electrique
Elektrische anlage
Instalacion electrica

29.03.5

Circuiti di controllo (protezioni)
Control circuits
Circuits de controle
Kontrollekreis
Circuitos de control

MTB "L" - L 626

Laverda\29.03p6.L626mcs.png

			Italiano	Inglese	Francese	Tedesco	Spagnolo
-	10903021	10	Vite	Screw	Vis	Schraube	Tornillo
-	12574211	10	Dado	Nut	Ecrou	Mutter	Tuerca
-	321711250	1	Pressostato	Pressure switch	Pressostat	Druckschalter	Presostato
-	321711350	1	Pressostato	Pressure switch	Pressostat	Druckschalter	Presostato
-	321711450	1	Pressostato	Pressure switch	Pressostat	Druckschalter	Presostato
			● N.A. (1)				
-	321931750	1	Protezione	Shield	Protection	Schutz	Proteccion
-	321931850	1	Protezione	Shield	Protection	Schutz	Proteccion
-	321931950	1	Protezione	Shield	Protection	Schutz	Proteccion
-	321932050	1	Protezione	Shield	Protection	Schutz	Proteccion
-	321932150	1	Protezione	Shield	Protection	Schutz	Proteccion
-	322329250	1	Protezione	Shield	Protection	Schutz	Proteccion
-	340481703	4	Passacavo	Grommet	Passe fil	Drehdurchfuehrung	Cabeza de articulaci
-	355500715	32	Rondella	Washer	Rondelle	Unterlegscheibe	Arandela

Impianto elettrico
Eletric system
Install. electrique
Elektrische anlage
Instalacion electrica

MTB "L" - L 626

29.04

Circuiti di avviamento motore pag.1
Starting circuits
Circuits electriques du lancement moteur
Batteriekabel
Circuitos de arranque motor

Laverda\29.04.L626mcs.png

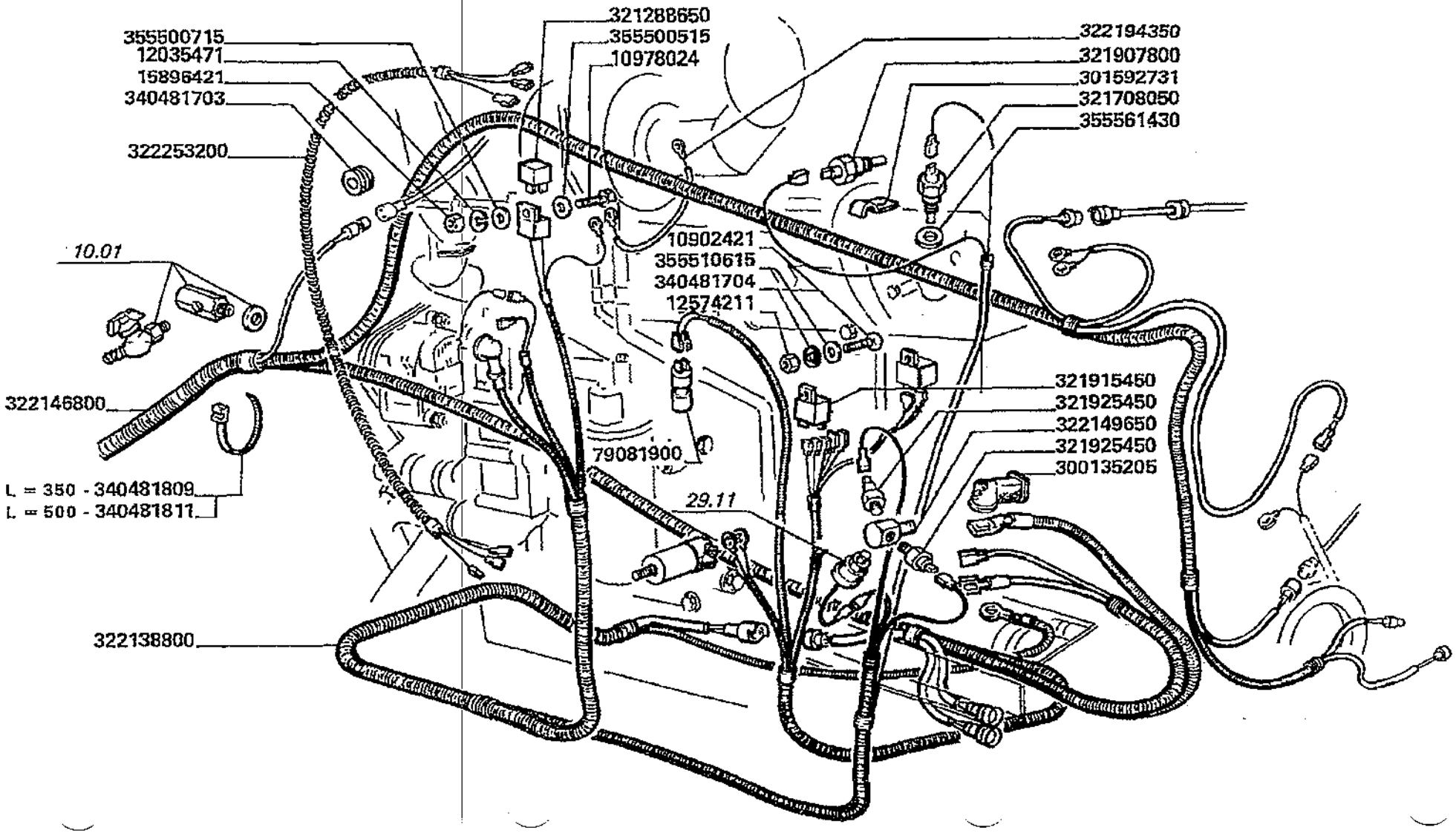

Impianto elettrico Eletric system Install. electrique Elektrische anlage Instalacion electrica	29.04	Circuiti di avviamento motore pag.1 Starting circuits Circuits electriques du lancement moteur Batteriekabel Circuitos de arranque motor
MTB "L" - L 626		Laverda\29.04.L626mcs.png

			Italiano	Inglese	Francese	Tedesco	Spagnolo
-	10902421	1	Vite	Screw	Vis	Schraube	Tornillo
			● 000109024240 (1)				
-	10978024	1	Vite	Screw	Vis	Schraube	Tornillo
-	12035471	1	Rosetta	Lock washer	Rondelle frein	Federring	Arandela grower
-	12574211	1	Dado	Nut	Ecrou	Mutter	Tuerca
-	15896221	2	Dado	Nut	Ecrou	Mutter	Tuerca
-	15896421	1	Dado	Nut	Ecrou	Mutter	Tuerca
			● 000158964110 (1)				
-	300037391	1	Cavo	Cable	Cable	Kabel	Cable
-	300135205	1	Copertura	Cover	Couverture	Abdeckung	Cubierta
-	301592731	2	Graffa	Claw	Griffe	Greifklaue	Garra
-	321288650	1	Regolatore	Regulator, voltage	Regulateur	Regler	Regulador
-	321708050	1	Termocontatto	Contact	Sonde de temperature	Kontakt	Contacto
-	321907800	1	Comando	Throttle	Accelerateur	Drossel	Mando de gases
-	321908000	1	Cavo elettrico	Wire/cable	Faisceau electrique	Draht	Hilo
-	321915450	1	Teleruttore	Switch, remote contr	Relais	Fernschalter	Telerruptor
-	321925450	2	Manocontatto	Grip	Manocontact	Kontakt	Contacto
-	322138800	1	Cavo elettrico	Wire/cable	Faisceau electrique	Draht	Hilo
-	322146800	1	Cavo elettrico	Wire/cable	Faisceau electrique	Draht	Hilo
-	322149650	1	Raccordo	Union	Raccord	Verschraubung	Racor
-	322194350	1	Cavo massa	Earth wire	Cable de masse	Kabel	Cable
-	322253200	1	Cavo elettrico	Wire/cable	Faisceau electrique	Draht	Hilo
-	340481703	3	Passacavo	Grommet	Passe fil	Drehdurchfuehrung	Cabeza de articulaci
-	340481704	1	Gommino	Grommet	Passe fil	Gummituelle	Pasacable
-	340481809	60	Fascetta	Clamp	Collier	Halteschelle	Abrazadera
-	340481811	3	Fascetta	Clamp	Collier	Halteschelle	Abrazadera

Impianto elettrico
Eletric system
Install. electrique
Elektrische anlage
Instalacion electrica

MTB "L" - L 626

29.04

Circuiti di avviamento motore pag.1
Starting circuits
Circuits electriques du lancement moteur
Batteriekabel
Circuitos de arranque motor

Laverda\29.04.L626mcs.png

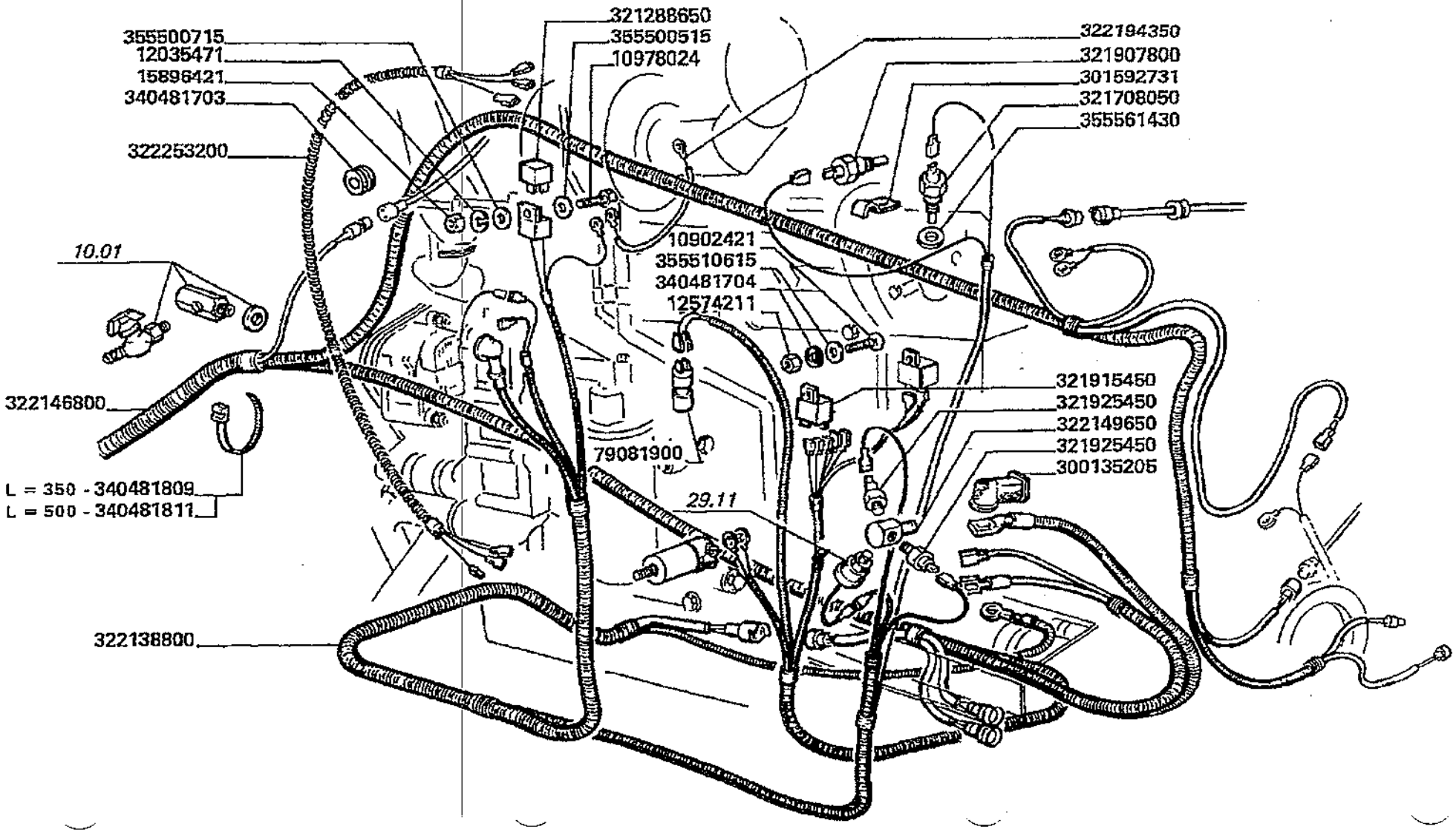

Impianto elettrico
Eletric system
Install. electrique
Elektrische anlage
Instalacion electrica

29.04

Circuiti di avviamento motore pag.1
Starting circuits
Circuits electriques du lancement moteur
Batteriekabel
Circuitos de arranque motor

MTB "L" - L 626

Laverda\29.04.L626mcs.png

			Italiano	Inglese	Francese	Tedesco	Spagnolo
-	355500515	1	Rondella	Washer	Rondelle	Unterlegscheibe	Arandela
-	355500715	3	Rondella	Washer	Rondelle	Unterlegscheibe	Arandela
-	355501120	8	Rondella	Washer	Rondelle	Unterlegscheibe	Arandela
-	355510615	2	Rondella	Washer	Rondelle	Unterlegscheibe	Arandela
-	355561430	1	Rondella	Washer	Rondelle	Unterlegscheibe	Arandela
-	79081900	1	Indicatore	Indicator	Temoin	Anzeiger	Testigo

● 003001375530 (1)

Impianto elettrico
Eletric system
Install. electrique
Elektrische anlage
Instalacion electrica

MTB "L" - L 626

29.04.1

Circuiti di avviamento motore pag.2
Starting circuits
Circuits electriques du lancement moteur
Batteriekabel
Circuitos de arranque motor

Laverda\29.04p2.L626mcs.png

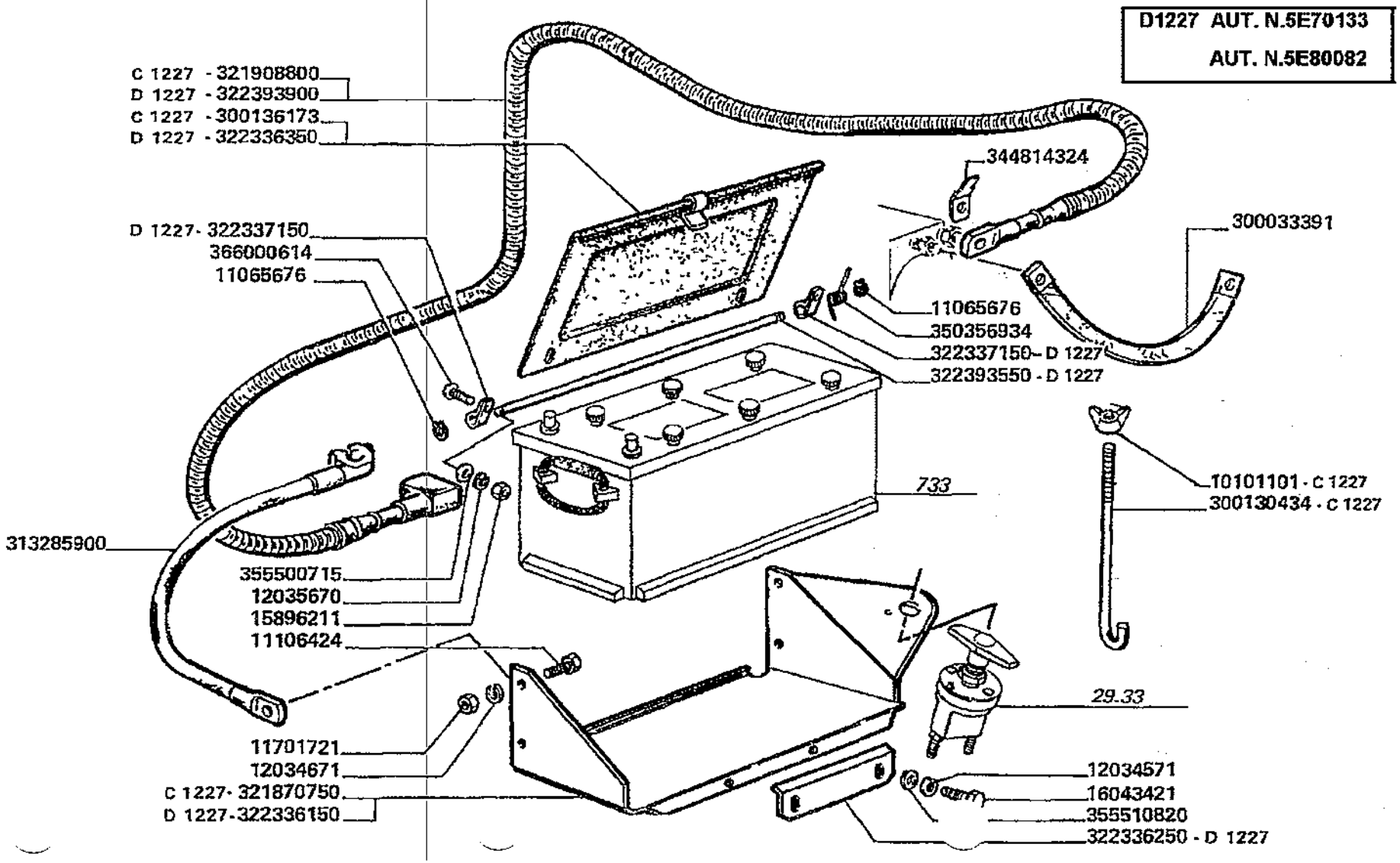

Impianto elettrico Eletric system Install. electrique Elektrische anlage Instalacion electrica	29.04.1	Circuiti di avviamento motore pag.2 Starting circuits Circuits electriques du lancement moteur Batteriekabel Circuitos de arranque motor
MTB "L" - L 626		Laverda\29.04p2.L626mcs.png

			Italiano	Inglese	Francese	Tedesco	Spagnolo
-	10101101	1	Dado	Nut	Ecrou	Mutter	Tuerca
-	11065676	2	Anello elastico	Spring lockwasher	Circlips	Ring	Anillo
-	11106424	4	Vite	Screw	Vis	Schraube	Tornillo
-	11701721	4	Dado	Nut	Ecrou	Mutter	Tuerca
-	12034571	2	Rosetta	Lock washer	Rondelle frein	Federring	Arandela grower
-	12034671	4	Rosetta	Lock washer	Rondelle frein	Federring	Arandela grower
-	12035670	2	Rosetta	Lock washer	Rondelle frein	Federring	Arandela grower
			● 000120356710 (2)				
-	15896221	2	Dado	Nut	Ecrou	Mutter	Tuerca
-	16043421	2	Vite	Screw	Vis	Schraube	Tornillo
-	300037391	1	Cavo	Cable	Cable	Kabel	Cable
-	300130434	2	Tirante	Tie rod	Tringlerie	Zugstange	Brazo de enlace
-	300136173	1	Coperchio	Cover	Couvercle	Deckel	Tapadera
-	313285900	1	Cavo elettrico	Wire/cable	Faisceau electrique	Draht	Hilo
-	321870750	1	Supporto	Support	Support	Lagerung	Dispos.de sosten
			● N.A. (1)				
-	321908000	1	Cavo elettrico	Wire/cable	Faisceau electrique	Draht	Hilo
-	322336150	1	Telaio	Frame	Bati	Rahmen	Bastidor
-	322336250	1	Riscontro	Strap	Patte de fixation	Lasche	Banda
-	322336350	1	Coperchio	Cover	Couvercle	Deckel	Tapadera
-	322337150	2	Fascetta	Clamp	Collier	Halteschelle	Abrazadera
-	322393550	1	Perno	Pin	Goupille	Bolzen	Pasador
-	322393900	1	Cavo elettrico	Wire/cable	Faisceau electrique	Draht	Hilo
-	350356934	1	Molla	Spring	Ressort	Feder	Accionador
-	355500715	3	Rondella	Washer	Rondelle	Unterlegscheibe	Arandela
-	355501120	8	Rondella	Washer	Rondelle	Unterlegscheibe	Arandela

Impianto elettrico
Eletric system
Install. electrique
Elektrische anlage
Instalacion electrica

MTB "L" - L 626

29.04.1

Circuiti di avviamento motore pag.2
Starting circuits
Circuits electriques du lancement moteur
Batteriekabel
Circuitos de arranque motor

Laverda\29.04p2.L626mcs.png

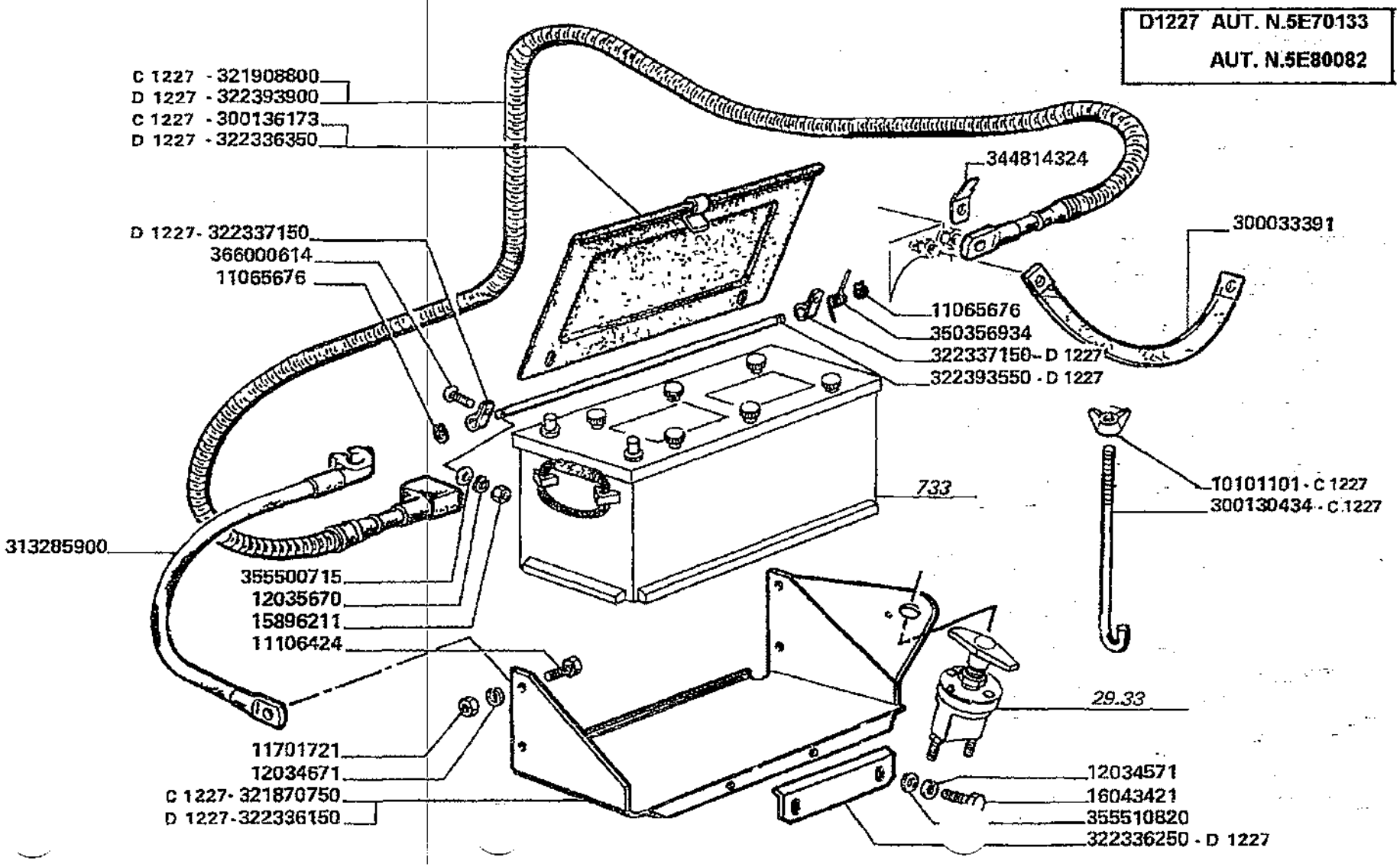

Impianto elettrico
Eletric system
Install. electrique
Elektrische anlage
Instalacion electrica

MTB "L" - L 626

29.04.1

Circuiti di avviamento motore pag.2
Starting circuits
Circuits electriques du lancement moteur
Batteriekabel
Circuitos de arranque motor

Laverda\29.04p2.L626mcs.png

			Italiano	Inglese	Francese	Tedesco	Spagnolo
-	355510820	2	Rondella	Washer	Rondelle	Unterlegscheibe	Arandela
-	366000614	2	Vite	Screw	Vis	Schraube	Tornillo

Impianto elettrico
Eletric system
Install. electrique
Elektrische anlage
Instalacion electrica

MTB "L" - L 626

29.09

Circuiti comando distributore
Valve-chest control circuits
Circuits de commande distributeur
Steuergeraetkreus antrieb
Circuitos mando distribuidor

Laverda\29.09.L626mcs.png

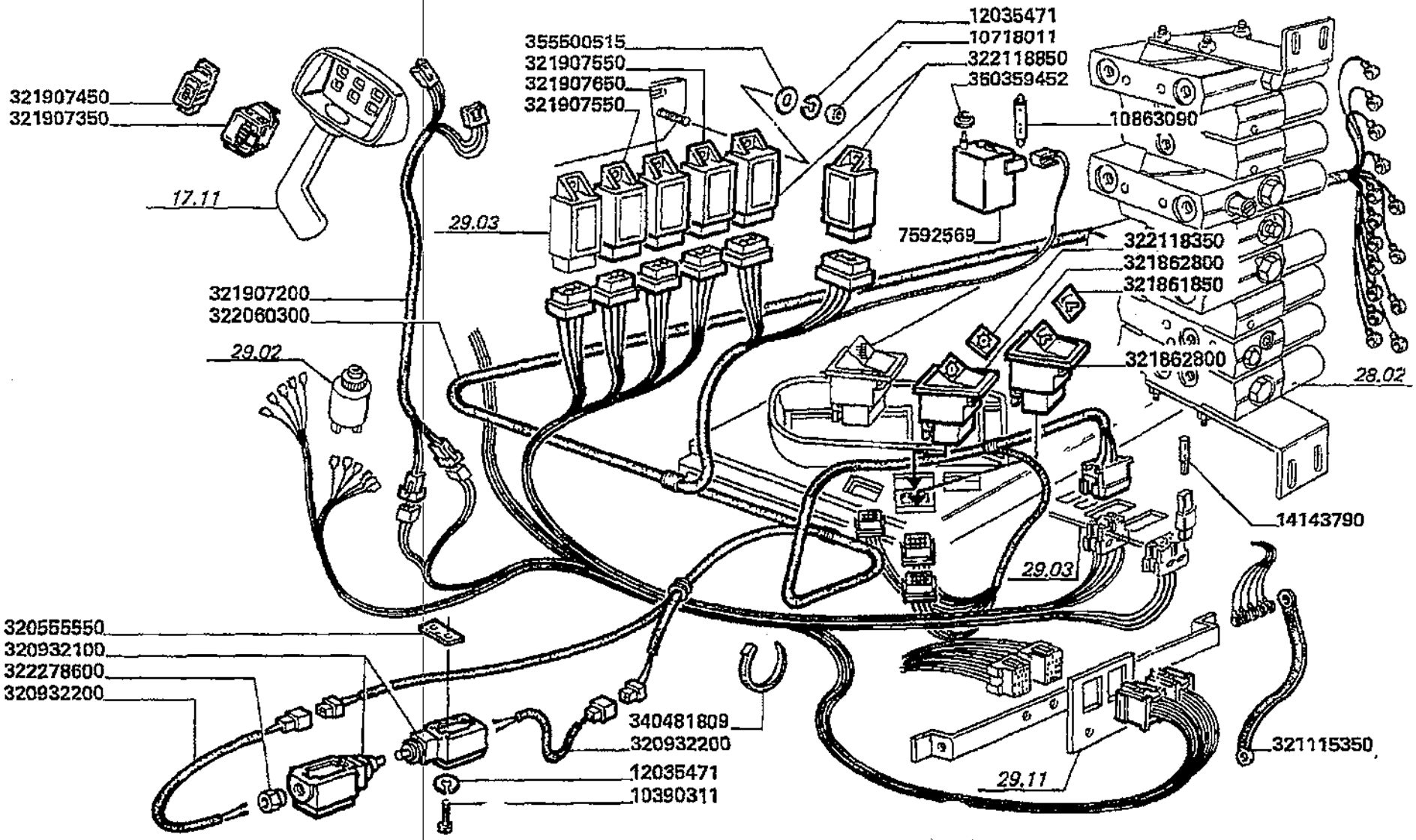

Impianto elettrico
Eletric system
Instali. electrique
Elektrische anlage
Instalacion electrica

MTB "L" - L 626

29.09

Circuiti comando distributore
Valve-chest control circuits
Circuits de commande distributeur
Steuergeraetkreus antrieb
Circuitos mando distribuidor

Laverda\29.09.L626mcs.png

			Italiano	Inglese	Francese	Tedesco	Spagnolo
-	10390311	4	Vite	Screw	Vis	Schraube	Tornillo
-	10718011	5	Dado	Nut	Ecrou	Mutter	Tuerca
-	10863090	1	Lampeggiante	Light	Clignotant	Blinklicht	Destello
-	12035471	9	Rosetta	Lock washer	Rondelle frein	Federring	Arandela grower
-	14143790	2	Lampeggiante	Light	Clignotant	Blinklicht	Destello
-	320555550	2	Piastra	Plate	Plaque	Platte	Plato
-	320932100	2	Interruttore	Switch	Interrupteur	Schalter	Interruptor
-	320932200	2	Cavo elettrico	Wire/cable	Faisceau electrique	Draht	Hilo
-	321115350	1	Cavo massa	Earth wire	Cable de masse	Kabel	Cable
-	321861850	1	Vetrino	Glass	Oeil	Glas	Vidrio
-	321862800	2	Pulsante	Button	Bouton	Knopftaste	Pulsador
-	321907200	1	Cavo elettrico	Wire/cable	Faisceau electrique	Draht	Hilo
-	321907350	1	Pulsantiera	Keyboard	Clavier	Tastatur	Teclado
			● N.A. (1)				
-	321907450	1	Pulsantiera	Keyboard	Clavier	Tastatur	Teclado
-	321907550	2	Centralina	Electr.contr.unit	Boitier electronique	Bae	Unidad de mando y pa
-	321907650	1	Centralina	Electr.contr.unit	Boitier electronique	Bae	Unidad de mando y pa
-	322060300	1	Cavo elettrico	Wire/cable	Faisceau electrique	Draht	Hilo
-	322118350	1	Piastrina	Plate	Plaquette	Plaettchen	Plaquita
-	322118850	2	Centralina	Electr.contr.unit	Boitier electronique	Bae	Unidad de mando y pa
-	322278600	2	Pressacavo	Cable clip	Presse cable	Kabelclip	Correa cable
-	340481809	35	Fascetta	Clamp	Collier	Halteschelle	Abrazadera
-	350359452	1	Tappo	Plug	Bouchon	Verschl.stopfen	Tapon
-	355500515	5	Rondella	Washer	Rondelle	Unterlegscheibe	Arandela
-	7592569	1	Lampeggiante	Light	Clignotant	Blinklicht	Destello

Impianto elettrico Eletric system Install. electrique Elektrische anlage Instalacion electrica	29.11	Strumentazione digitale pag.1 Digital instrumentation Instruments digitaux Digital instrumentation Instrumentacion digital
MTB "L" - L 626		Laverda\29.11.L626mcs.png

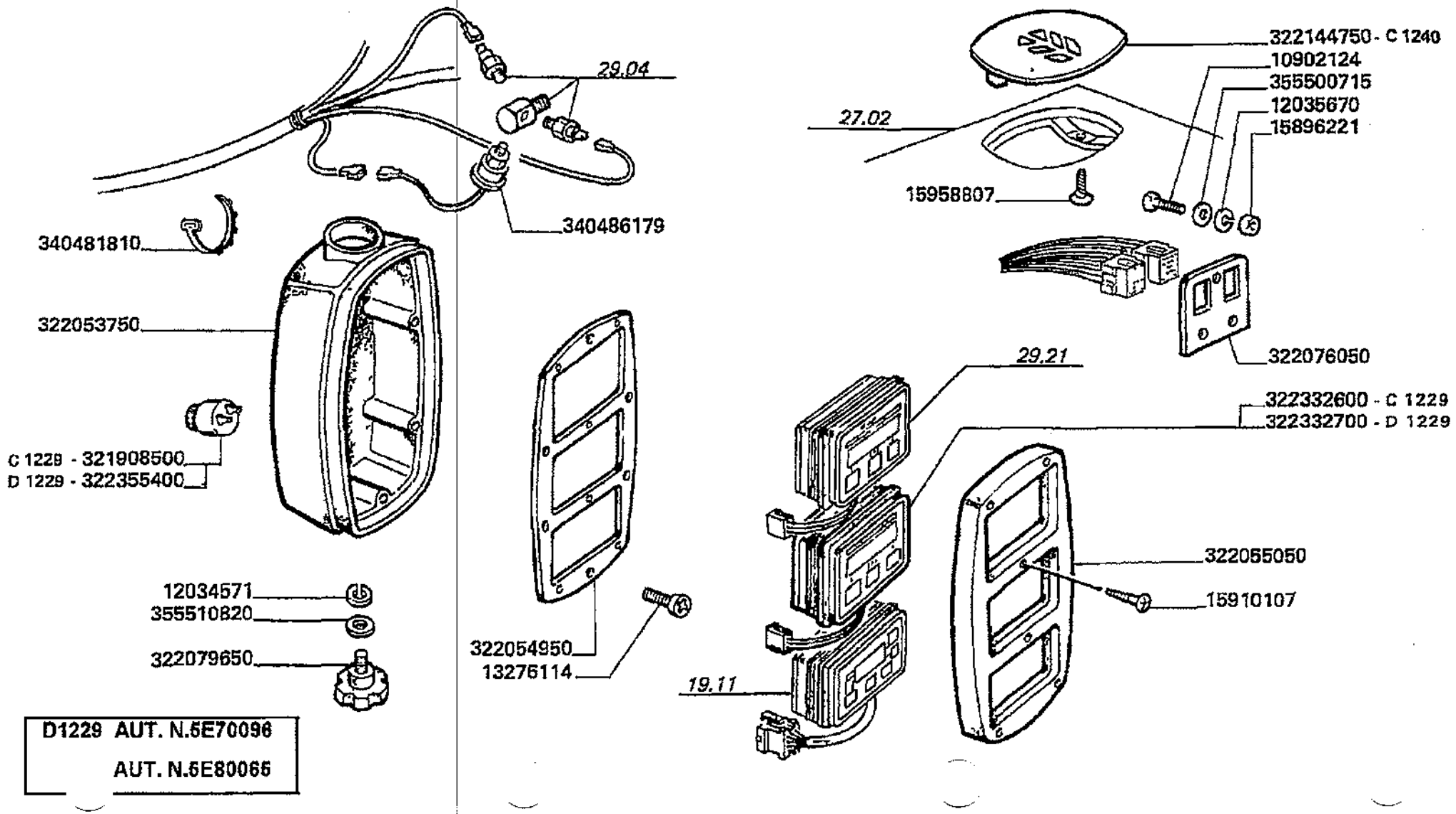

D1229 AUT. N.5E70096
AUT. N.5E80065

Impianto elettrico
Eletric system
Install. electrique
Elektrische anlage
Instalacion electrica

MTB "L" - L 626

29.11

Strumentazione digitale pag.1
Digital instrumentation
Instruments digitaux
Digital instrumentation
Instrumentacion digital

Laverda\29.11.L626mcs.png

			Italiano	Inglese	Francese	Tedesco	Spagnolo
-	10902124	2	Vite	Screw	Vis	Schraube	Tornillo
-	12034571	3	Rosetta	Lock washer	Rondelle frein	Federring	Arandela grower
-	12035670	2	Rosetta	Lock washer	Rondelle frein	Federring	Arandela grower
			● 000120356710 (2)				
-	13276114	5	Vite	Screw	Vis	Schraube	Tornillo
-	15896221	2	Dado	Nut	Ecrou	Mutter	Tuerca
-	15910107	6	Vite	Screw	Vis	Schraube	Tornillo
			● N.A. (6)				
-	15958807	2	Vite	Screw	Vis	Schraube	Tornillo
-	321908500	1	Cicalino	Buzzer	Vibreur	Summer	Zumbador
			● 003223554000 (1)				
-	322053750	1	Corpo	Body	Corps	Koerper	Cuerpo
-	322054950	1	Flangia	Flange	Flasque	Flansch	Pletina
-	322055050	1	Frontale	Front	Nez de capot	Vorderseite	Frontal
-	322076050	1	Piastrina	Plate	Plaquette	Plaettchen	Plaquita
			● N.A. (1)				
-	322079650	1	Volantino	Handwheel	Tract	Handrad	Volante pequeno
-	322144750	1	Coperchio	Cover	Couvercle	Deckel	Tapadera
-	322332600	1	Computer	Computer	Ordinateur	Computer	Computador
			● 003223327000 (1)				
-	322332700	1	Computer	Computer	Ordinateur	Computer	Computador
-	322355400	1	Cicalino	Buzzer	Vibreur	Summer	Zumbador
-	340481810	10	Fascetta	Clamp	Collier	Halteschelle	Abrazadera
-	340486179	1	Sonda	Feeler	Palpeur	Fuehler	Palpador
-	355500715	2	Rondella	Washer	Rondelle	Unterlegscheibe	Arandela
-	355510820	1	Rondella	Washer	Rondelle	Unterlegscheibe	Arandela

Impianto elettrico Eletric system instali. electrique Elektrische anlage instalacion electrica	29.11.1	Strumentazione digitale pag.2 Digital instrumentation Instruments digitaux Digital instrumentation Instrumentacion digital
MTB "L" - L 626		Laverda\29.11p2.L626mcs.png

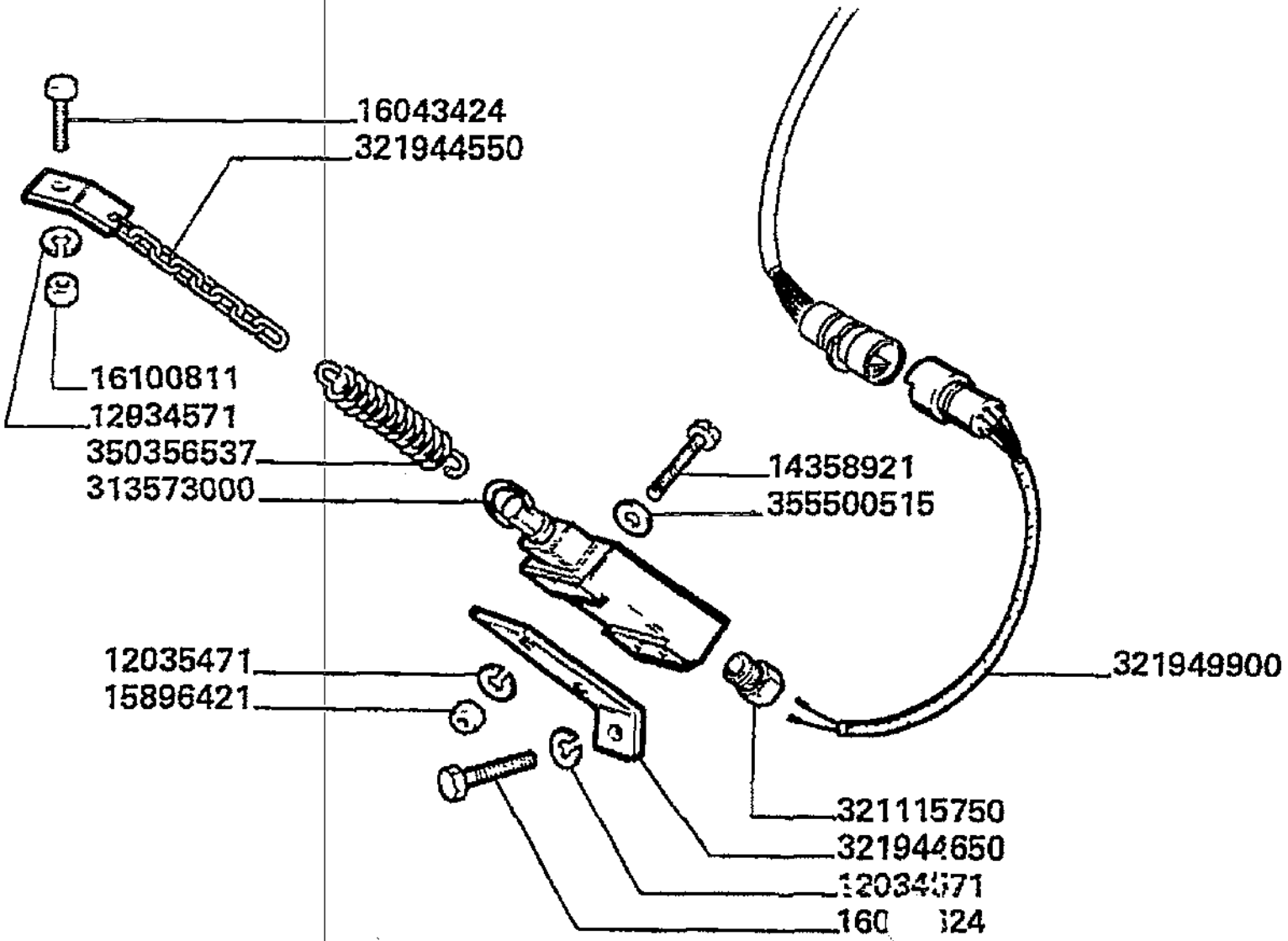

Impianto elettrico
Eletric system
Install. electrique
Elektrische anlage
Instalacion electrica

MTB "L" - L 626

29.11.1

Strumentazione digitale pag.2
Digital instrumentation
Instruments digitaux
Digital instrumentation
Instrumentacion digital

Laverda\29.11p2.L626mcs.png

			Italiano	Inglese	Francese	Tedesco	Spagnolo
-	12034571	3	Rosetta	Lock washer	Rondelle frein	Federring	Arandela grower
-	12035471	2	Rosetta	Lock washer	Rondelle frein	Federring	Arandela grower
-	14358921	2	Vite	Screw	Vis	Schraube	Tornillo
-	15896421	2	Dado	Nut	Ecrou	Mutter	Tuerca
			000158964110 (2)				
-	16043424	1	Vite	Screw	Vis	Schraube	Tornillo
-	16043624	1	Vite	Screw	Vis	Schraube	Tornillo
-	16100811	2	Dado	Nut	Ecrou	Mutter	Tuerca
-	313573000	1	Interruttore	Switch	Interrupteur	Schalter	Interruptor
-	321115750	1	Pressacavo	Cable clip	Presse cable	Kabelclip	Correa cable
			003219104000 (1)				
-	321944550	1	Catena	Chain	Chaine	Kette	Cadena
-	321944650	1	Supporto	Support	Support	Lagerung	Dispos.de sosten
-	321949900	1	Cavo elettrico	Wire/cable	Faisceau electrique	Draht	Hilo
-	350356537	1	Molla	Spring	Ressort	Feder	Accionador
-	355500515	2	Rondella	Washer	Rondelle	Unterlegscheibe	Arandela

Impianto elettrico Eletric system Install. electrique Elektrische anlage Instalacion electrica	29.11.2	Strumentazione digitale pag.3 Digital instrumentation Instruments digitaux Digital instrumentation Instrumentacion digital
MTB "L" - L 626		Laverda\29.11p3.L626mcs.png

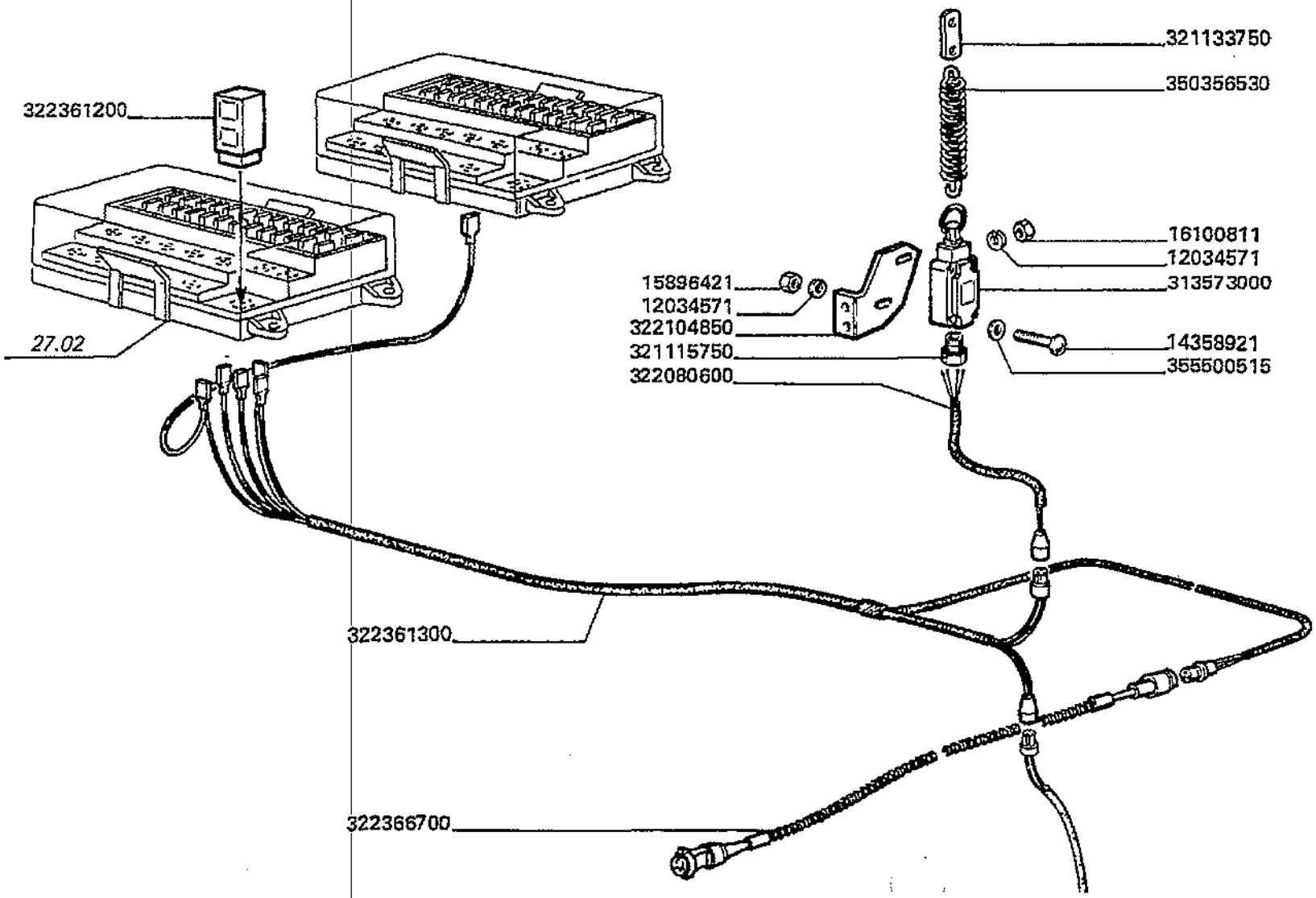

Impianto elettrico
Eletric system
Install. electrique
Elektrische anlage
Instalacion electrica

29.11.2

Strumentazione digitale pag.3
Digital instrumentation
Instruments digitaux
Digital instrumentation
Instrumentacion digital

MT8 "L" - L 626

Laverda\29.11p3.L626mcs.png

			Italiano	Inglese	Francese	Tedesco	Spagnolo
-	12034571	3	Rosetta	Lock washer	Rondelle frein	Federring	Arandela grower
-	14358921	2	Vite	Screw	Vis	Schraube	Tornillo
-	15896421	2	Dado	Nut	Ecrou	Mutter	Tuerca
			● 000158964110 (2)				
-	16100811	2	Dado	Nut	Ecrou	Mutter	Tuerca
-	313573000	1	Interruttore	Switch	Interrupteur	Schalter	Interruptor
-	321115750	1	Pressacavo	Cable clip	Presse cable	Kabelclip	Correa cable
			● 003219104000 (1)				
-	321133750	1	Piastrina	Plate	Plaquette	Plaettchen	Plaquita
-	322080600	1	Cavo elettrico	Wire/cable	Faisceau electrique	Draht	Hilo
-	322104850	1	Supporto	Support	Support	Lagerung	Dispos.de sosten
			● N.A. (1)				
-	322361200	1	Temporizzatore	Timer	Temporisateur	Timer	Temporizador
-	322361300	1	Cavo elettrico	Wire/cable	Faisceau electrique	Draht	Hilo
-	322366700	1	Cavo elettrico	Wire/cable	Faisceau electrique	Draht	Hilo
-	350356530	1	Molla	Spring	Ressort	Feder	Accionador
-	355500515	2	Rondella	Washer	Rondelle	Unterlegscheibe	Arandela

Impianto elettrico Eletric system Install. electrique Elektrische anlage Instalacion electrica	29.18	Lampada rotante con cabina Beacon light with cab Feut tournant avec cabine Blinklicht mit kabine Faro rodante con cabina
MTB "L" - L 626		Laverda\29.18.L626mcs.png

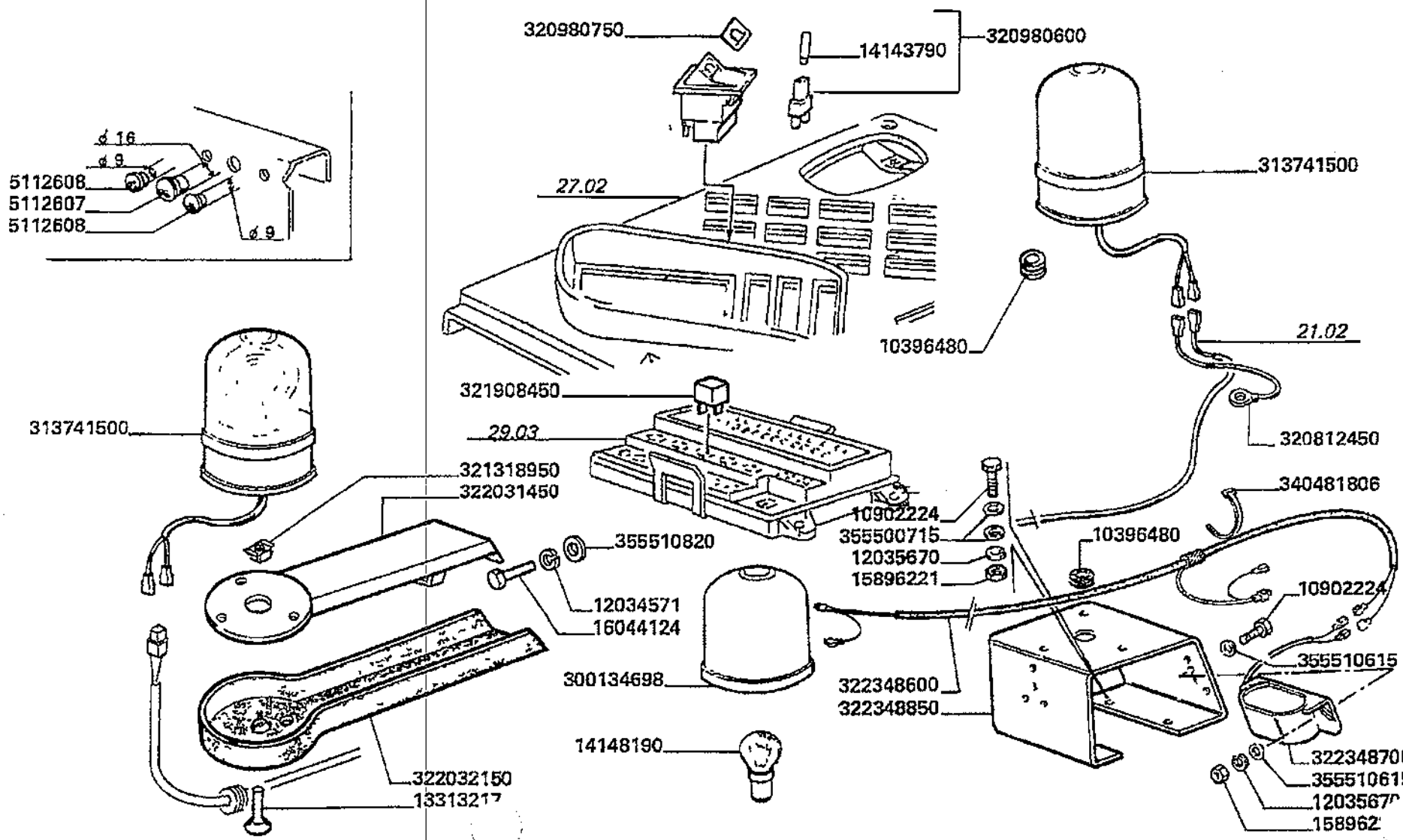

Impianto elettrico Eletric system Install. electrique Elektrische anlage Instalacion electrica	29.18	Lampada rotante con cabina Beacon light with cab Feut tournant avec cabine Blinklicht mit kabine Faro rodante con cabina
MTB "L" - L 626		Laverda\29.18.L626mcs.png

			Italiano	Inglese	Francese	Tedesco	Spagnolo
-	10396480	2	Anello	Ring	Anneau	Ring	Aro
-	10902224	5	Vite	Screw	Vis	Schraube	Tornillo
-	12034571	2	Rosetta	Lock washer	Rondelle frein	Federring	Arandela grower
-	12035670	5	Rosetta	Lock washer	Rondelle frein	Federring	Arandela grower
			● 000120356710 (5)				
-	13313217	2	Vite	Screw	Vis	Schraube	Tornillo
-	14143790	1	Lampeggiante	Light	Clignotant	Blinklicht	Destello
-	14148190	2	Lampeggiante	Light	Clignotant	Blinklicht	Destello
-	15896221	5	Dado	Nut	Ecrou	Mutter	Tuerca
-	16044124	2	Vite	Screw	Vis	Schraube	Tornillo
-	300134698	2	Coperchio	Cover	Couvercle	Deckel	Cubierta
-	313741500	2	Faro	Light	Feu	Leuchte	Alumbrado
-	320812450	1	Cavo massa	Earth wire	Cable de masse	Kabel	Cable
-	320980600	1	Pulsante	Button	Bouton	Knopftaste	Pulsador
-	320980750	1	Piastrina	Plate	Plaquette	Plaettchen	Plaquita
-	321318950	2	Dado	Nut	Ecrou	Mutter	Tuerca
-	321908450	1	Teleruttore	Switch, remote contr	Relais	Fernschalter	Telerruptor
-	322031450	1	Supporto faro	Bracket plowlamp	Support phare	Halter-arb.sch.w	Portalampara
-	322032150	1	Chiusura	Panel	Couvercle	Deckel	Cubierta
-	322348600	1	Cavo elettrico	Wire/cable	Faisceau electrique	Draht	Hilo
-	322348700	1	Cicalino	Buzzer	Vibreur	Summer	Zumbador
			● 003227641000 (1)				
-	322348850	1	Supporto girofaro	Support	Support girophare	Traeger	Soporte
			● 003227654500 (1)				
-	340481806	16	Fascetta	Clamp	Collier	Halteschelle	Abrazadera
-	355500715	6	Rondella	Washer	Rondelle	Unterlegscheibe	Arandela

Impianto elettrico Eletric system Install. electrique Elektrische anlage Instalacion electrica	29.18	Lampada rotante con cabina Beacon light with cab Feut tournant avec cabine Blinklicht mit kabine Faro rodante con cabina
MT8 "L" - L 626		Laverda\29.18.L626mcs.png

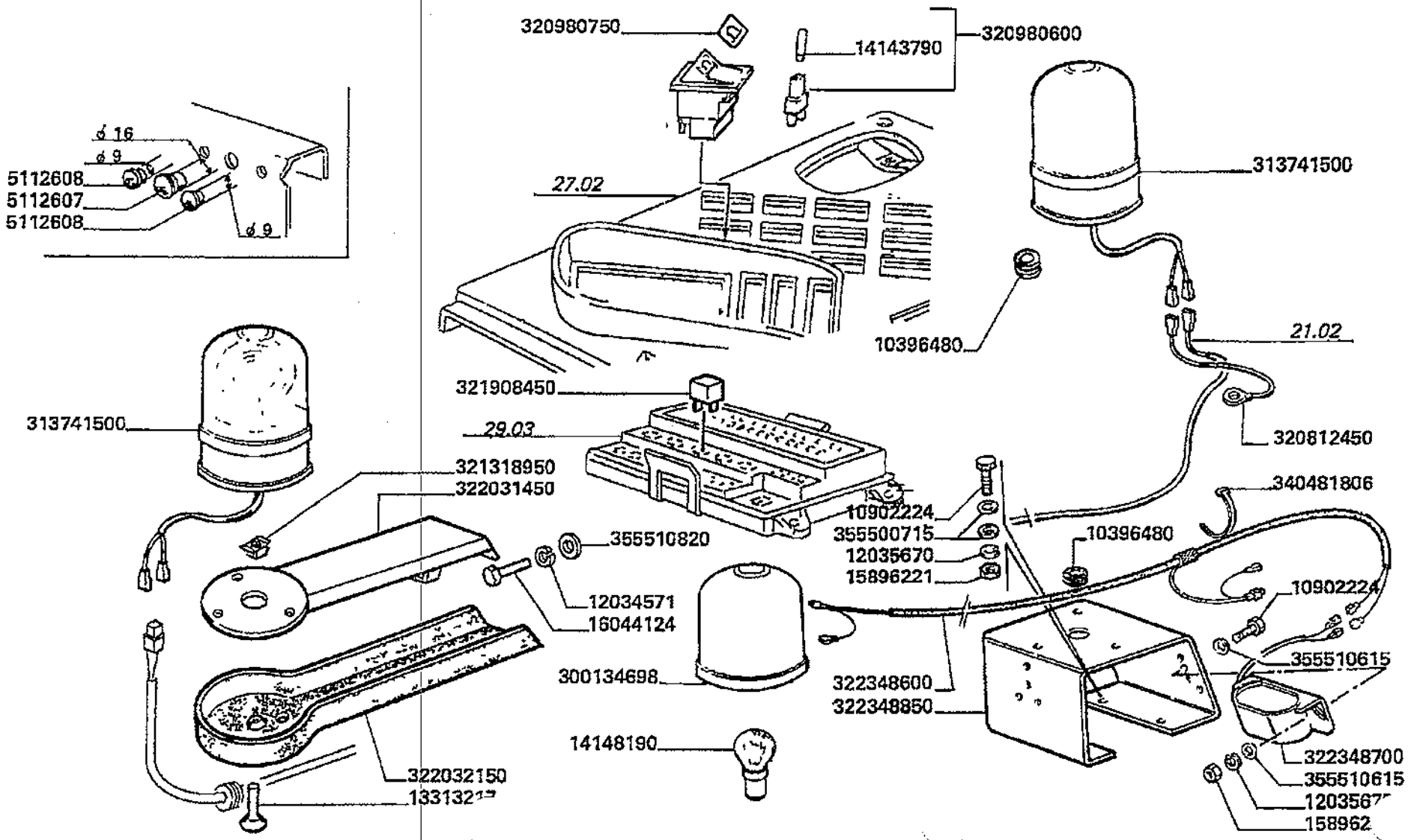

Impianto elettrico
Eletric system
Install. electrique
Elektrische anlage
Instalacion electrica

MTB "L" - L 626

29.18

Lampada rotante con cabina
Beacon light with cab
Feut tournant avec cabine
Blinklicht mit kabine
Faro rodante con cabina

Laverda\29.18.L626mcs.png

			Italiano	Inglese	Francese	Tedesco	Spagnolo
-	355510615	2	Rondella	Washer	Rondelle	Unterlegscheibe	Arandela
-	355510820	2	Rondella	Washer	Rondelle	Unterlegscheibe	Arandela
-	5112607	1	Tappo	Plug	Bouchon	Verschl.stopfen	Tapon
-	5112608	2	Tappo	Plug	Bouchon	Verschl.stopfen	Tapon

● N.A. (2)

Impianto elettrico Eletric system Install. electrique Elektrische anlage Instalacion electrica	29.21	Monitor prestazioni Operations control monitor Monitor controle de performances Leitungskontroll monitor Monitor control prestaciones
MTB "L" - L 626		Laverda\29.21.L626mcs.png

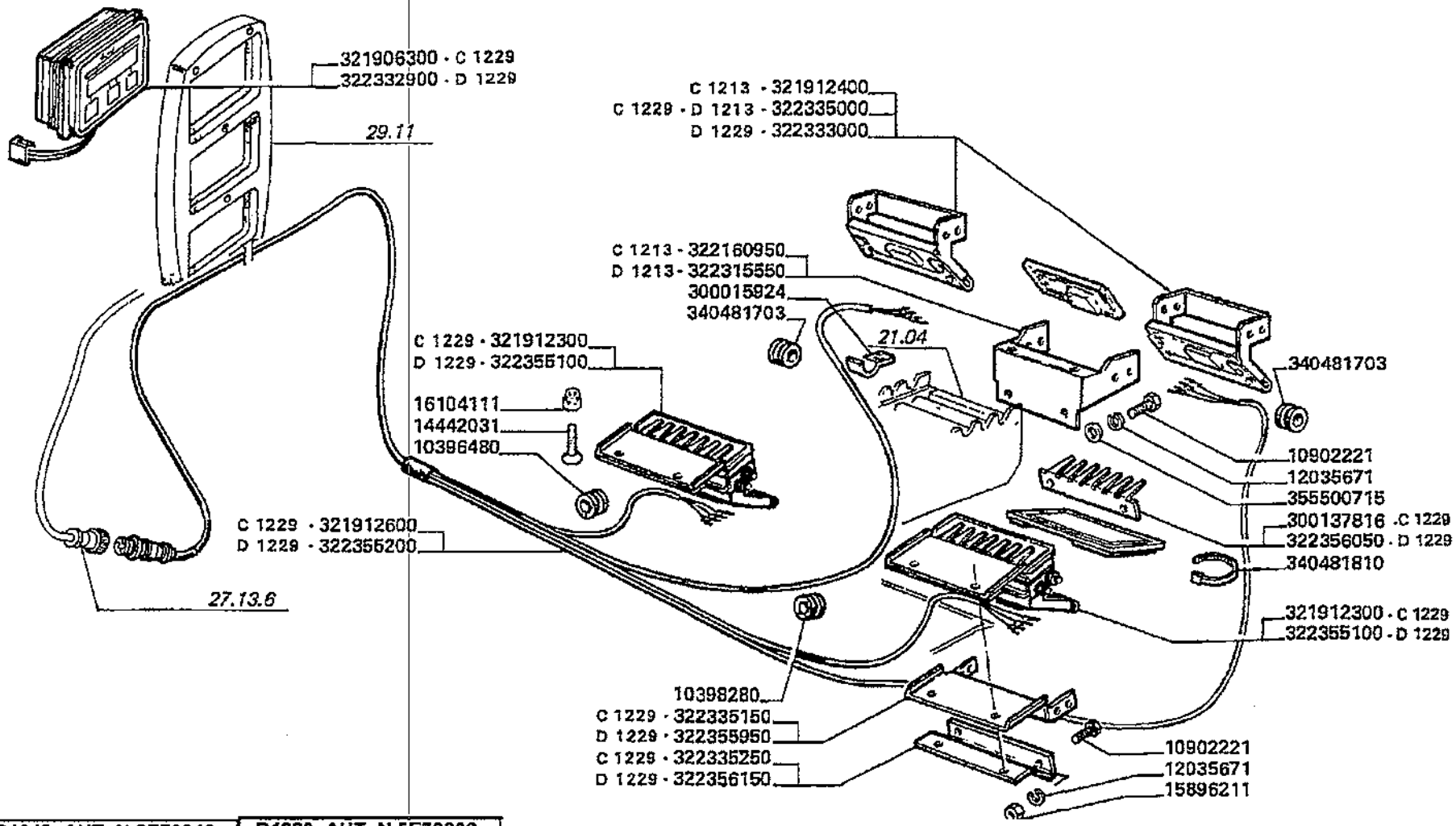

D1213 AUT. N.6E70049 AUT. N.5E80019	D1229 AUT. N.5E70096 AUT. N.6E8006

Impianto elettrico
Eletric system
Install. electrique
Elektrische anlage
Instalacion electrica

MTB "L" - L 626

29.21

Monitor prestazioni
Operations control monitor
Monitor controle de performances
Leitungskontroll monitor
Monitor control prestaciones

Laverda\29.21.L626mcs.png

			Italiano	Inglese	Francese	Tedesco	Spagnolo
-	10396480	1	Anello	Ring	Anneau	Ring	Aro
-	10398280	1	Anello	Ring	Anneau	Ring	Aro
-	10902221	6	Vite	Screw	Vis	Schraube	Tornillo
-	12035671	6	Rosetta	Lock washer	Rondelle frein	Federring	Arandela grower
-	14442031	4	Vite	Screw	Vis	Schraube	Tornillo
-	15896211	2	Dado	Nut	Ecrou	Mutter	Tuerca
-	16104111	4	Dado	Nut	Ecrou	Mutter	Tuerca
-	300015924	2	Graffa	Claw	Griffe	Greifklaue	Garra
-	300137816	1	Pettine	Rake	Peigne	Raeumer	Rastrillo
-	321906300	1	Monitor	Monitor,control	Moniteur	Monitor	Monitor
-	321912300	2	Sensore	Sensor	Detecteur	Sensor	Detector
			003223551000 (2)				
-	321912400	2	Sensore	Sensor	Detecteur	Sensor	Detector
			003223155500 (2), 003223330000 (2)				
-	321912600	1	Cavo elettrico	Wire/cable	Faisceau electrique	Draht	Hilo
			003223552000 (1)				
-	322160950	2	Supporto	Support	Support	Lagerung	Dispos.de sosten
-	322190550	1	Briglia	Bridle	Bride	Spannband	Brida
-	322190650	1	Staffa	Stirrup	Etrier	Buegel	Estribo
-	322315550	2	Supporto sensore	Support	Support capteur	Traeger	Soporte
-	322332900	1	Monitor	Monitor,control	Moniteur	Monitor	Monitor
-	322333000	2	Sensore	Sensor	Detecteur	Sensor	Detector
-	322335000	2	Sensore	Sensor	Detecteur	Sensor	Detector
			003223330000 (2)				
-	322335150	1	Mensola	Console	Console	Konsole	Consola

Impianto elettrico Eletric system Install. electrique Elektrische anlage Instalacion electrica	29.21	Monitor prestazioni Operations control monitor Monitor controle de performances Leitungskontroll monitor Monitor control prestaciones
MTB "L" - L 626		Laverda\29.21.L626mcs.png

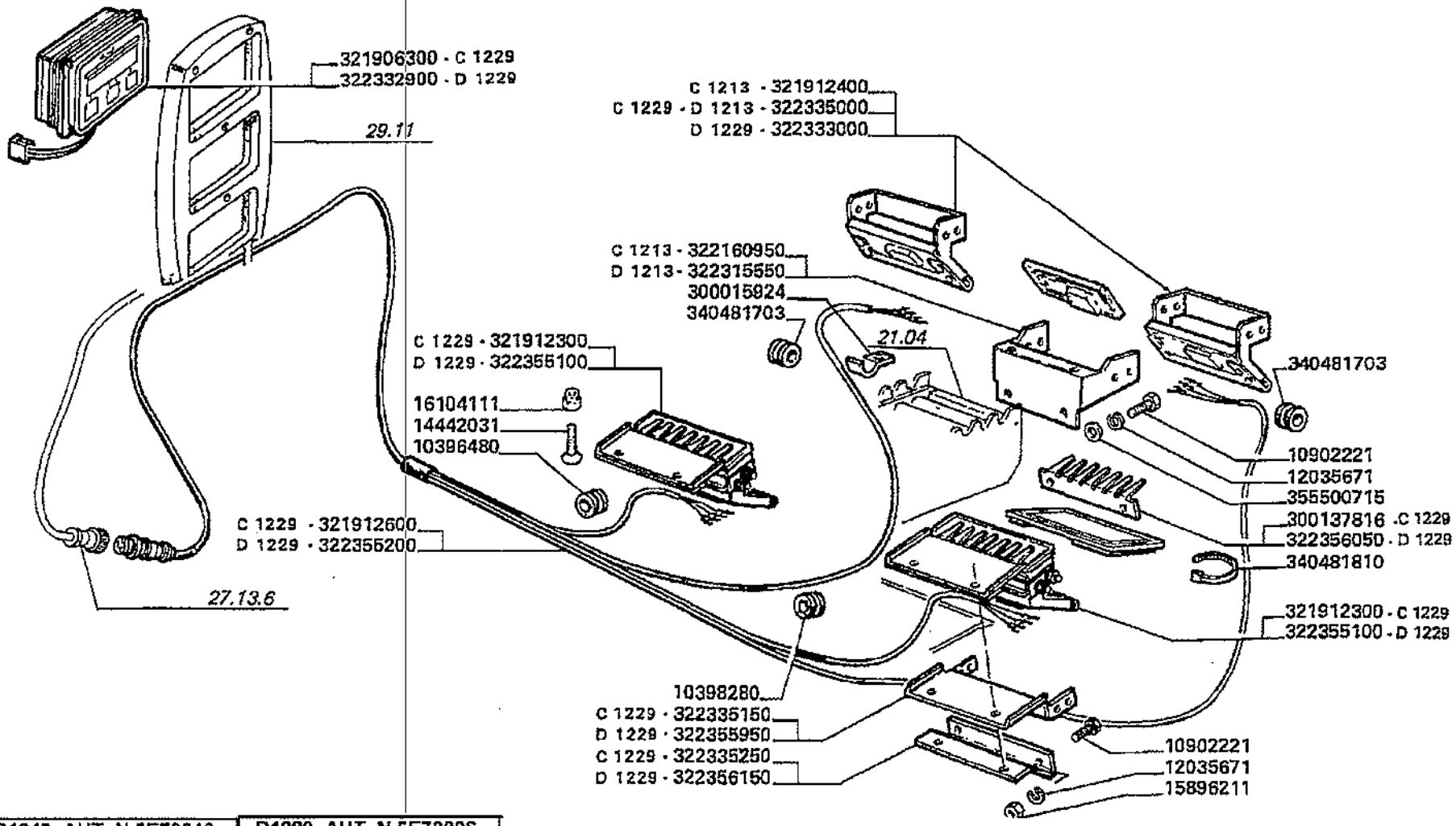

D1213 AUT. N.5E70049 AUT. N.5E80019	D1229 AUT. N.5E70096 AUT. N.5E800[illegible]

Impianto elettrico
Eletric system
Instail. electrique
Elektrische anlage
Instalacion electrica

MTB "L" - L 626

29.21

Monitor prestazioni
Operations control monitor
Monitor controle de performances
Leitungskontroll monitor
Monitor control prestaciones

Laverda\29.21.L626mcs.png

			Italiano	Inglese	Francese	Tedesco	Spagnolo
-	322335250	1	Staffa	Stirrup	Etrier	Buegel	Estribo
			●○ N.A. (1)				
-	322355100	2	Sensore	Sensor	Detecteur	Sensor	Detector
-	322355200	1	Cavo elettrico	Wire/cable	Faisceau electrique	Draht	Hilo
-	322355950	1	Mensola	Console	Console	Konsole	Consola
-	322356050	1	Pettine	Rake	Peigne	Raeumer	Rastrillo
-	322356150	1	Staffa	Stirrup	Etrier	Buegel	Estribo
-	340481703	2	Passacavo	Grommet	Passe fil	Drehdurchfuehrung	Cabeza de articulaci
-	340481810	40	Fascetta	Clamp	Collier	Halteschelle	Abrazadera
-	355500715	4	Rondella	Washer	Rondelle	Unterlegscheibe	Arandela

Impianto elettrico Eletric system Install. electrique Elektrische anlage Instalacion electrica	29.33	Dispositivo interruzione corrente batteria Battery disengaging device Coupe-batterie Batterieabschalter Dispositivo interrupcion corriente bateria
MTB "L" - L 626		Laverda\29.33.L626mcs.png

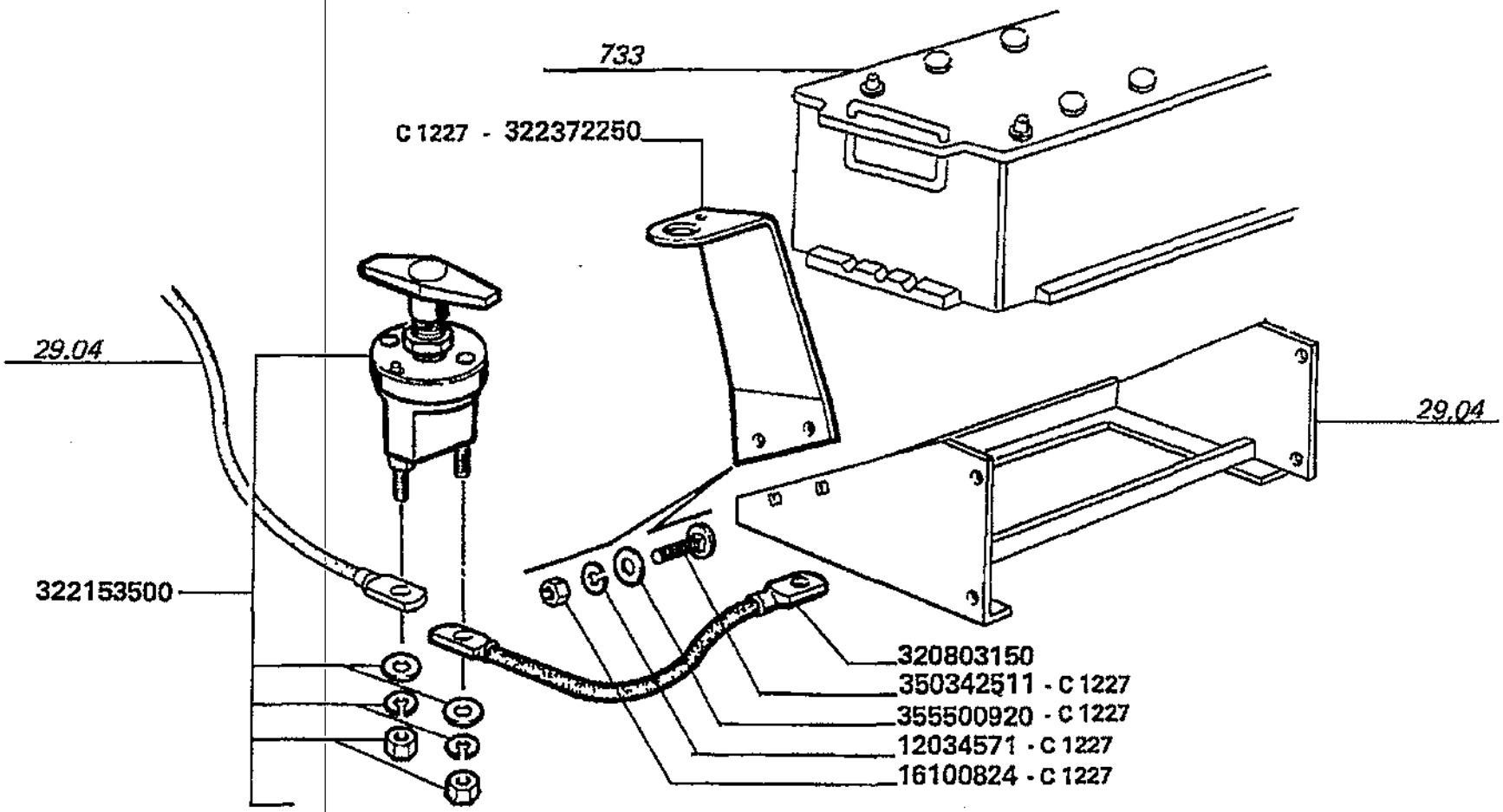

C1227 AUT. N.5E70132
AUT. N.5E80081

Impianto elettrico
Eletric system
Install. electrique
Elektrische anlage
Instalacion electrica

MTB "L" - L 626

29.33

Dispositivo interruzione corrente batteria
Battery disengaging device
Coupe-batterie
Batterieabschalter
Dispositivo interrupcion corriente bateria

Laverda\29.33.L626mcs.png

			Italiano	Inglese	Francese	Tedesco	Spagnolo
-	12034571	2	Rosetta	Lock washer	Rondelle frein	Federring	Arandela grower
-	16100824	2	Dado	Nut	Ecrou	Mutter	Tuerca
-	320803150	1	Cavo elettrico	Wire/cable	Faisceau electrique	Draht	Hilo
-	322153500	1	Stacca batteria	Battery remover	Coupe batterie	Batterie-schalter	Interruptores de la bateria
-	322372250	1	Piastra supporto	Plate	Support	Platte	Placa
			● N.A. (1)				
-	350342511	2	Vite	Screw	Vis	Schraube	Tornillo
-	355500920	2	Rondella	Washer	Rondelle	Unterlegscheibe	Arandela

Dotazione e decalcomanie
Tools
Dotation
Werkzeuge
Dotacion calcomanias

Simboli - Symbols - Symboles - Symbole - Symbolos

(X) Qta x macchine vendute (aa.bbb.ccc.ddd) (aa) per 1,(bbb) 2-10 (ccc) 11-25 (ddd) 26-50 - Qty per tractors sold (aa.bbb.ccc.ddd) (aa) for 1,(bbb) 2-10 (ccc) 11-25 (ddd) 26-50 - Qte pour parc tracteurs (aa,bbb,ccc,ddd) (aa) pour 1,(bbb) 2-10 (ccc) 11-25 (ddd) 26-50 - Anzahl pro schleppersverkauf (aa,bbb,ccc,ddd) (aa) fuer 1,(bbb) 2-10 (ccc) 11-25 (ddd) 26-50 - Cantidad por maquinas vendidas (aa.bbb.ccc.ddd) (aa) 1,(bbb) 2-10 (ccc) 11-25 (ddd) 26-50

T-A Sostituzione - Replacement - Substitution - Ersetzung - Substituciòn

T-B Revisione - Overhaul - Revision - Uberprufung - Revisiòn

T-C Registrazione - Setting - Enregistrement - Einstellung - Regulatiòn

T-D Da classificare - ?da classificare - ?da classificare - ?da classificare - ?da classificare

Dotazione e decalcomanie
Tools
Dotation
Werkzeuge
Dotacion calcomanias

MTB "L" - L 626

31.02

Dotazione attrezzi pag.1
Tool box
Coffre a outils
Kasten fuer werkzeuge
Caja de herramientas

Laverda\31.02.L626mcs.png

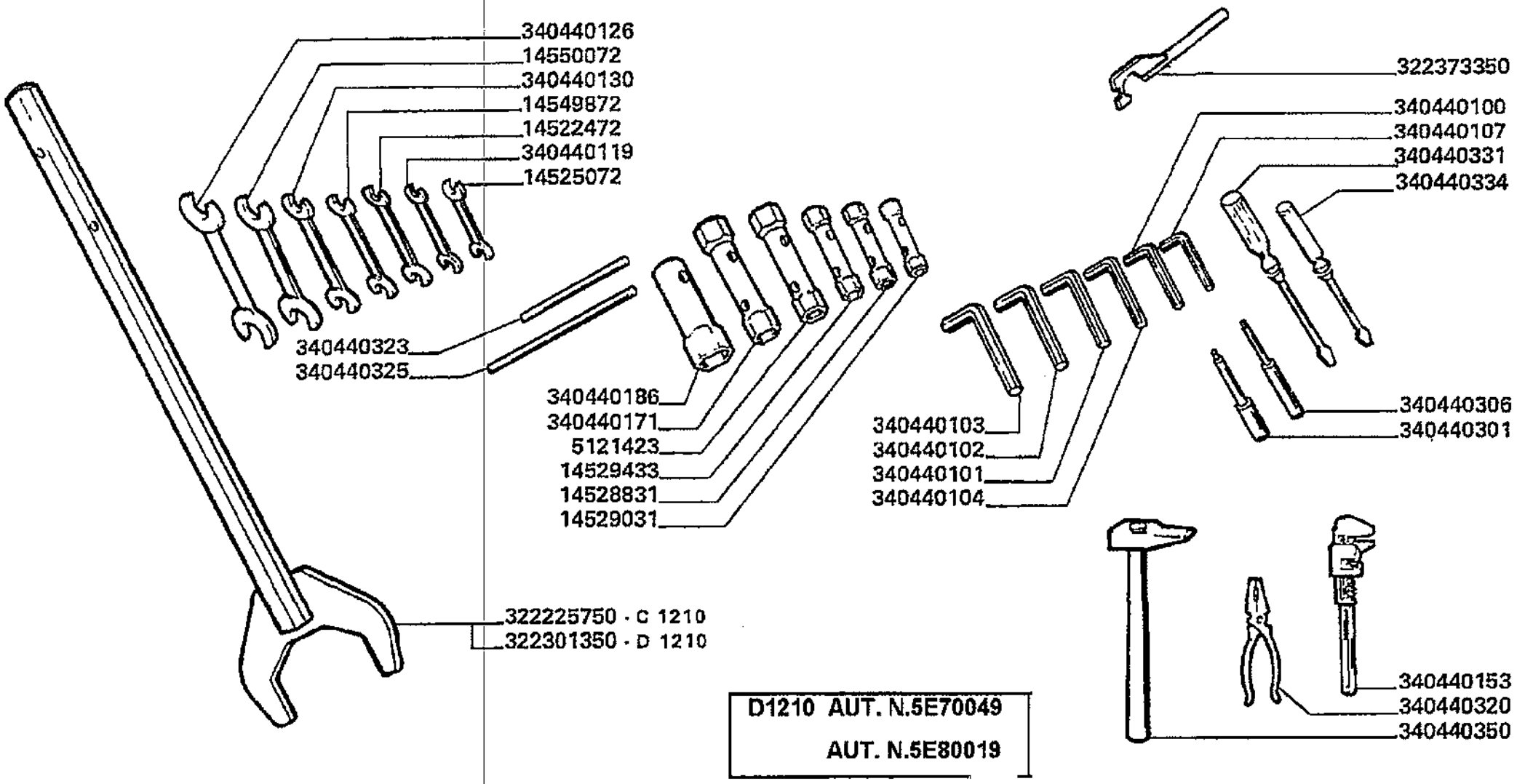

D1210 AUT. N.5E70049

AUT. N.5E80019

Dotazione e decalcomanie
Tools
Dotation
Werkzeuge
Dotacion calcomanias

31.02

Dotazione attrezzi pag.1
Tool box
Coffre a outils
Kasten fuer werkzeuge
Caja de herramientas

MTB "L" - L 626

Laverda\31.02.L626mcs.png

			Italiano	Inglese	Francese	Tedesco	Spagnolo
-	10788714	1	Dado	Nut	Ecrou	Mutter	Tuerca
-	14522472	1	Chiave	Key	Cle	Schr.schluessel	Llave de rueda
-	14525072	1	Chiave	Key	Cle	Schr.schluessel	Llave de rueda
-	14528831	1	Chiave	Key	Cle	Schr.schluessel	Llave de rueda
-	14529031	1	Chiave	Key	Cle	Schr.schluessel	Llave de rueda
-	14529433	1	Chiave	Key	Cle	Schr.schluessel	Llave de rueda
			N.A. (1)				
-	14549872	1	Chiave	Key	Cle	Schr.schluessel	Llave de rueda
-	14550072	1	Chiave	Key	Cle	Schr.schluessel	Llave de rueda
-	322225750	1	Leva	Lever	Levier	Hebel	Palanca
			003001365210 (1)				
-	322301350	1	Leva	Lever	Levier	Hebel	Palanca
-	322373350	1	Chiave	Key	Cle	Schr.schluessel	Llave de rueda
-	340440100	1	Chiave	Key	Cle	Schr.schluessel	Llave de rueda
			N.A. (1)				
-	340440101	1	Chiave	Key	Cle	Schr.schluessel	Llave de rueda
			N.A. (1)				
-	340440102	1	Chiave	Key	Cle	Schr.schluessel	Llave de rueda
			N.A. (1)				
-	340440103	1	Chiave	Key	Cle	Schr.schluessel	Llave de rueda
			N.A. (1)				
-	340440104	1	Chiave	Key	Cle	Schr.schluessel	Llave de rueda
			N.A. (1)				
-	340440107	1	Chiave	Key	Cle	Schr.schluessel	Llave de rueda
			N.A. (1)				
-	340440119	1	Chiave	Key	Cle	Schr.schluessel	Llave de rueda

Dotazione e decalcomanie
Tools
Dotation
Werkzeuge
Dotacion calcomanias

MTB "L" - L 626

31.02

Dotazione attrezzi pag.1
Tool box
Coffre a outils
Kasten fuer werkzeuge
Caja de herramientas

Laverda\31.02.L626mcs.png

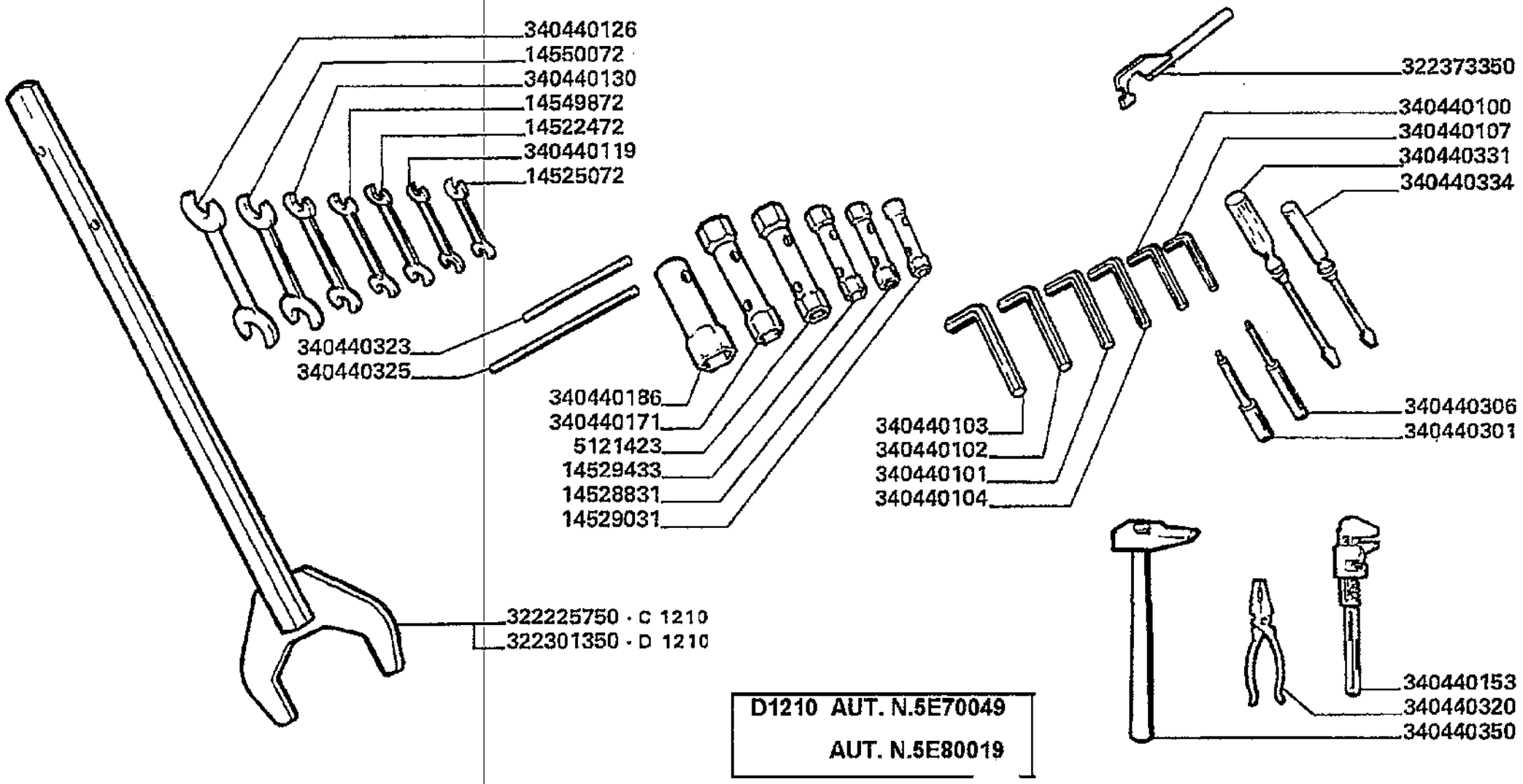

D1210 AUT. N.5E70049
AUT. N.5E80019

Dotazione e decalcomanie
Tools
Dotation
Werkzeuge
Dotacion calcomanias

31.02

Dotazione attrezzi pag.1
Tool box
Coffre a outils
Kasten fuer werkzeuge
Caja de herramientas

MTB "L" - L 626

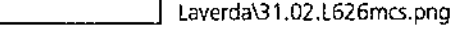
Laverda\31.02.L626mcs.png

			Italiano	Inglese	Francese	Tedesco	Spagnolo
-	340440126	1	Chiave	Key	Cle	Schr.schluessel	Llave de rueda
			N.A. (1)				
-	340440130	1	Chiave	Key	Cle	Schr.schluessel	Llave de rueda
-	340440153	1	Chiave	Key	Cle	Schr.schluessel	Llave de rueda
-	340440171	1	Chiave	Key	Cle	Schr.schluessel	Llave de rueda
-	340440186	1	Chiave	Key	Cle	Schr.schluessel	Llave de rueda
			N.A. (1)				
-	340440301	1	Cacciaspina	Nail driver	Chasse goupille	Abzieher	Desmontador
-	340440306	1	Cacciaspina	Nail driver	Chasse goupille	Abzieher	Desmontador
			N.A. (1)				
-	340440320	1	Pinza freno	Brake caliper	Scq38ire frein	Bremszange	Mordaza de freno
			N.A. (1)				
-	340440323	1	Spina	Dowel	Plot	Zylinderstift	Centraje
-	340440325	1	Spina	Dowel	Plot	Zylinderstift	Centraje
-	340440331	1	Cacciavite	Screwdriver	Tournevis	Schraubenzieher	Destornillador
			N.A. (1)				
-	340440334	1	Cacciavite	Screwdriver	Tournevis	Schraubenzieher	Destornillador
-	340440350	1	Martello	Hammer	Marteau	Hammer	Martillo
			N.A. (1)				
-	5121423	1	Chiave	Key	Cle	Schr.schluessel	Llave de rueda

Dotazione e decalcomanie Tools Dotation Werkzeuge Dotacion calcomanias	31.02.1	Dotazione attrezzi pag.2 Tool box Coffre a outils Kasten fuer werkzeuge Caja de herramientas
MTB "L" - L 626		Laverda\31.02p2.L626mcs.png

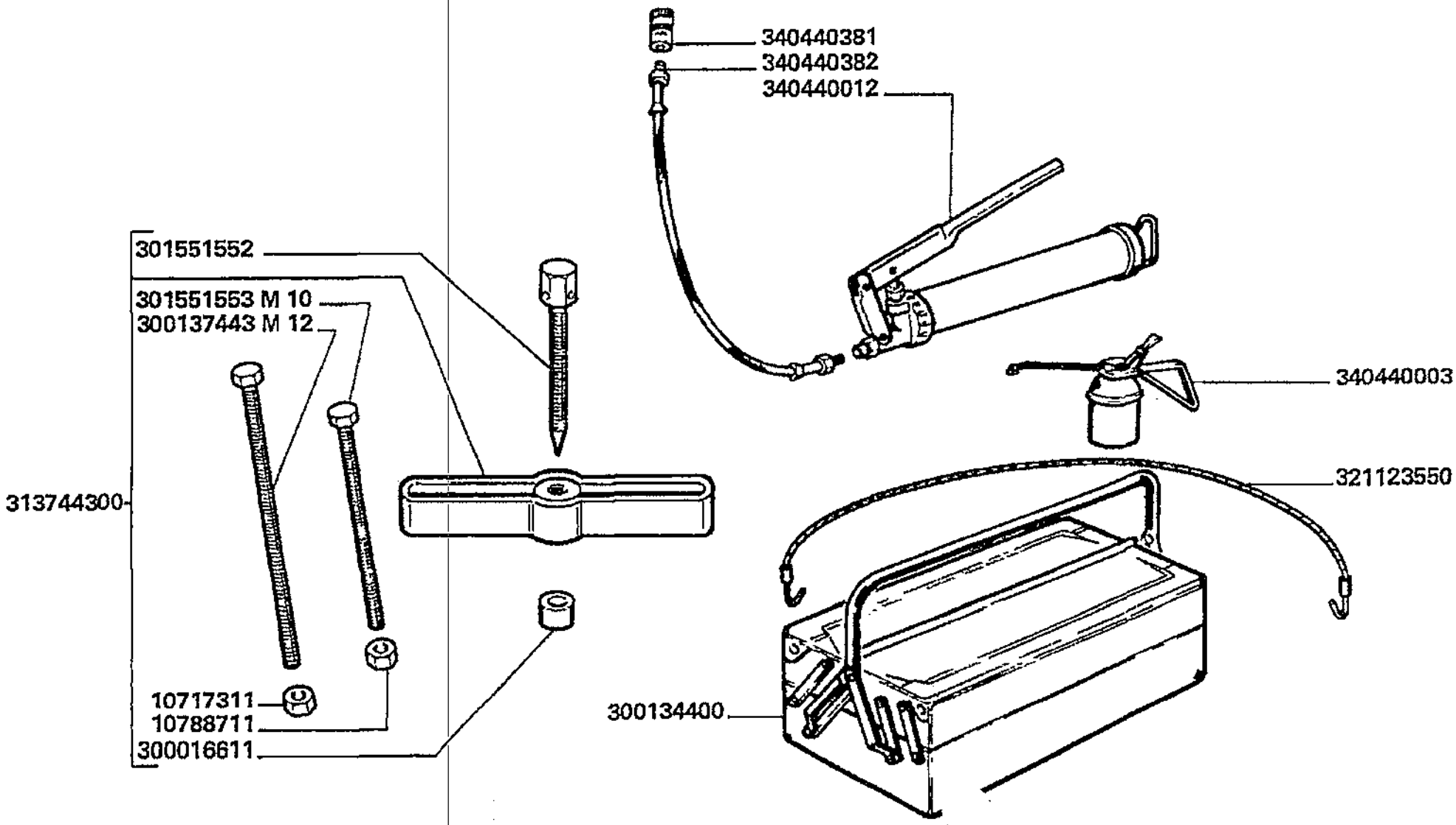

Dotazione e decalcomanie
Tools
Dotation
Werkzeuge
Dotacion calcomanias

31.02.1

Dotazione attrezzi pag.2
Tool box
Coffre a outils
Kasten fuer werkzeuge
Caja de herramientas

MTB "L" - L 626

Laverda\31.02p2.L626mcs.png

			Italiano	Inglese	Francese	Tedesco	Spagnolo
-	10717311	1	Dado	Nut	Ecrou	Mutter	Tuerca
-	10788714	1	Dado	Nut	Ecrou	Mutter	Tuerca
-	300016611	1	Pastiglia freni	Brake pad	Pedale de frein	Bremsklotz	Pastilla d freno
-	300134400	1	Cassetta attrezz	Tool box	Boite a outils	Werkzeugkasten	Caja herramienta
-	300137443	1	Tirante	Tie rod	Tringlerie	Zugstange	Brazo de enlace
-	301551552	1	Perno	Pin	Goupille	Bolzen	Pasador
-	301551553	1	Tirante	Tie rod	Tringlerie	Zugstange	Brazo de enlace
-	313744300	1	Estrattore	Remover	Extracteur	Abzieher	Desmontador
-	321123550	1	Tirante	Tie rod	Tringlerie	Zugstange	Brazo de enlace
-	340440003	1	Oliatore	Oiler	Huilier	Oeler	Aceitador
			(4) N.A. (1)				
-	340440012	1	Compressore d'aria	Compressor, air	Compresseur d'air	Luftpresser	Compresor de aire
-	340440381	1	Testa	Head	Tete	Kopf	Culata
-	340440382	1	Prolunga	Extension	Rallonge	Verlaengerung	Extension

Dotazione e decalcomanie Tools Dotation Werkzeuge Dotacion calcomanias	31.03	Dotazione ricambi Spares tools Dotation rechanges Ersatzteile werkzeuge Dotacion repuestos
MTB "L" - L 626		Laverda\31.03.L626mcs.png

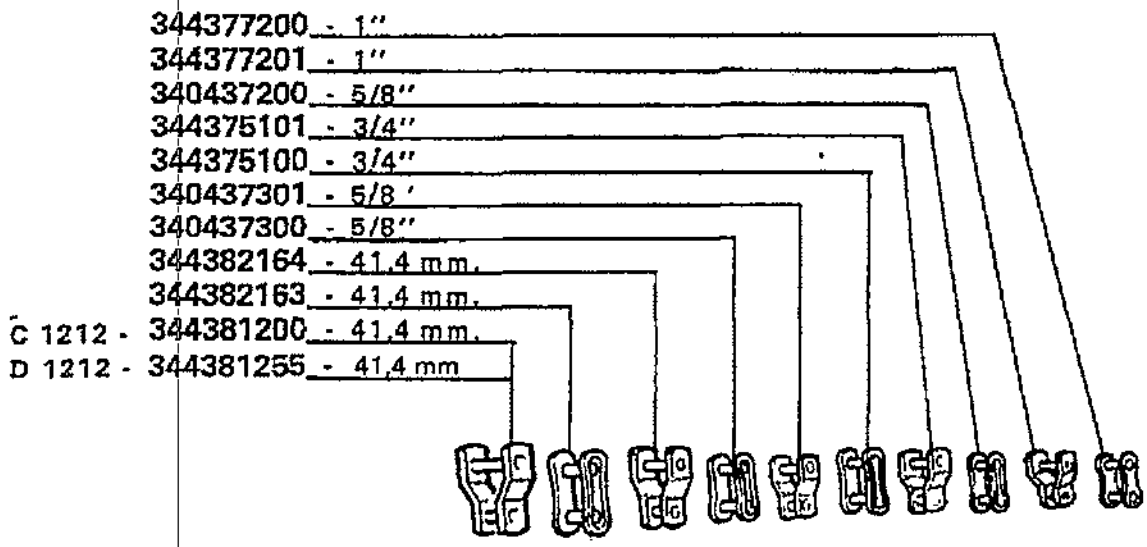

300120563

D 1212	aut. ⇒ n.	5E70049
	aut. ⇒ n	5E80019

Dotazione e decalcomanie
Tools
Dotation
Werkzeuge
Dotacion calcomanias

MTB "L" - L 626

31.03

Dotazione ricambi
Spares tools
Dotation rechanges
Ersatzteile werkzeuge
Dotacion repuestos

Laverda\31.03.L626mcs.png

			Italiano	Inglese	Francese	Tedesco	Spagnolo
-	300120563	1	Rondella	Washer	Rondelle	Unterlegscheibe	Arandela
			003001205635 (1)				
-	340437200	1	Maglia giunzione	Connecting link	Maillon de jonction	Kettenschloss	Eslabon
			003278401250 (1)				
-	340437300	1	Maglia giunzione	Connecting link	Maillon de jonction	Kettenschloss	Eslabon
			003278401270 (1)				
-	340437301	1	Falsa maglia	Chain plate	Faux maillon	Platte	Placa
-	344375100	1	Maglia giunzione	Connecting link	Maillon de jonction	Kettenschloss	Eslabon
			003278401260 (1)				
-	344375101	1	Falsa maglia	Chain plate	Faux maillon	Platte	Placa
			003278401300 (1)				
-	344377200	1	Maglia giunzione	Connecting link	Maillon de jonction	Kettenschloss	Eslabon
			003278403720 (1)				
-	344377201	1	Falsa maglia	Chain plate	Faux maillon	Platte	Placa
			003278402570 (1)				
-	344381200	4	Falsa maglia	Chain plate	Faux maillon	Platte	Placa
-	344381255	4	Falsa maglia	Chain plate	Faux maillon	Platte	Placa
-	344382163	1	Maglia giunzione	Connecting link	Maillon de jonction	Kettenschloss	Eslabon
-	344382164	1	Falsa maglia	Chain plate	Faux maillon	Platte	Placa

Dotazione e decalcomanie
Tools
Dotation
Werkzeuge
Dotacion calcomanias

MTB "L" - L 626

31.08

Decalcomanie logo aziendale pag.1
Transfers
Decalcomanies
Abziehbilder
Calcomanias

Laverda\31.08.L626mcs.png

L 626 — 322268650

M C S — 322129750

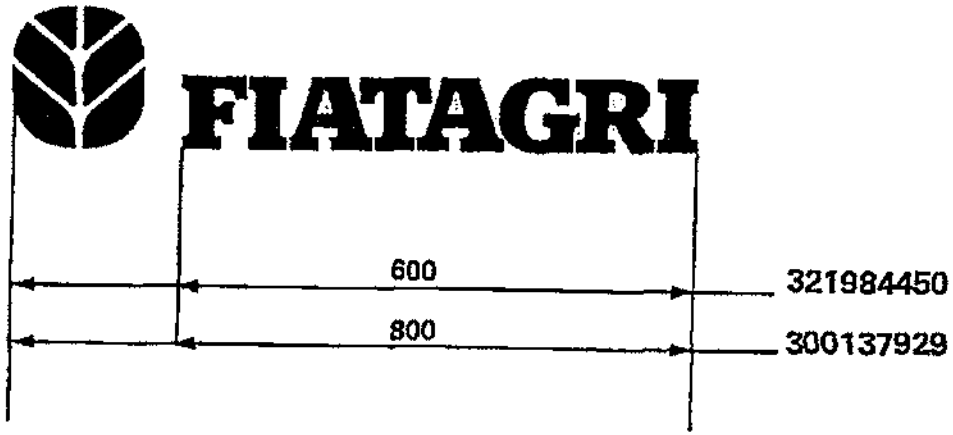

INTEGRALE — 321984350

C1230 AUT. N.5E70080
AUT. N.5E80034

Dotazione e decalcomanie
Tools
Dotation
Werkzeuge
Dotacion calcomanias

MTB "L" - L 626

31.08

Decalcomanie logo aziendale pag.1
Transfers
Decalcomanies
Abziehbilder
Calcomanias

Laverda\31.08.L626mcs.png

			Italiano	Inglese	Francese	Tedesco	Spagnolo
-	300137929	1	Decalcomania	Decal	Decalcomanie	Abziehbild	Calcomania
-	321983700	1	Adesivo	Adhesive	Collant	Klebstoff	Adhesivo
-	321984350	2	Decalcomania	Decal	Decalcomanie	Abziehbild	Calcomania
-	321984450	1	Decalcomania	Decal	Decalcomanie	Abziehbild	Calcomania
			● N.A. (1)				
-	322129750	2	Decalcomania	Decal	Decalcomanie	Abziehbild	Calcomania
-	322268650	2	Decalcomania	Decal	Decalcomanie	Abziehbild	Calcomania
			● N.A. (2)				

Dotazione e decalcomanie
Tools
Dotation
Werkzeuge
Dotacion calcomanias

MTB "L" - L 626

31.08.1

Decalcomanie logo aziendale pag.2
Transfers
Decalcomanies
Abziehbilder
Calcomanias

Laverda\31.08p2.L626mcs.png

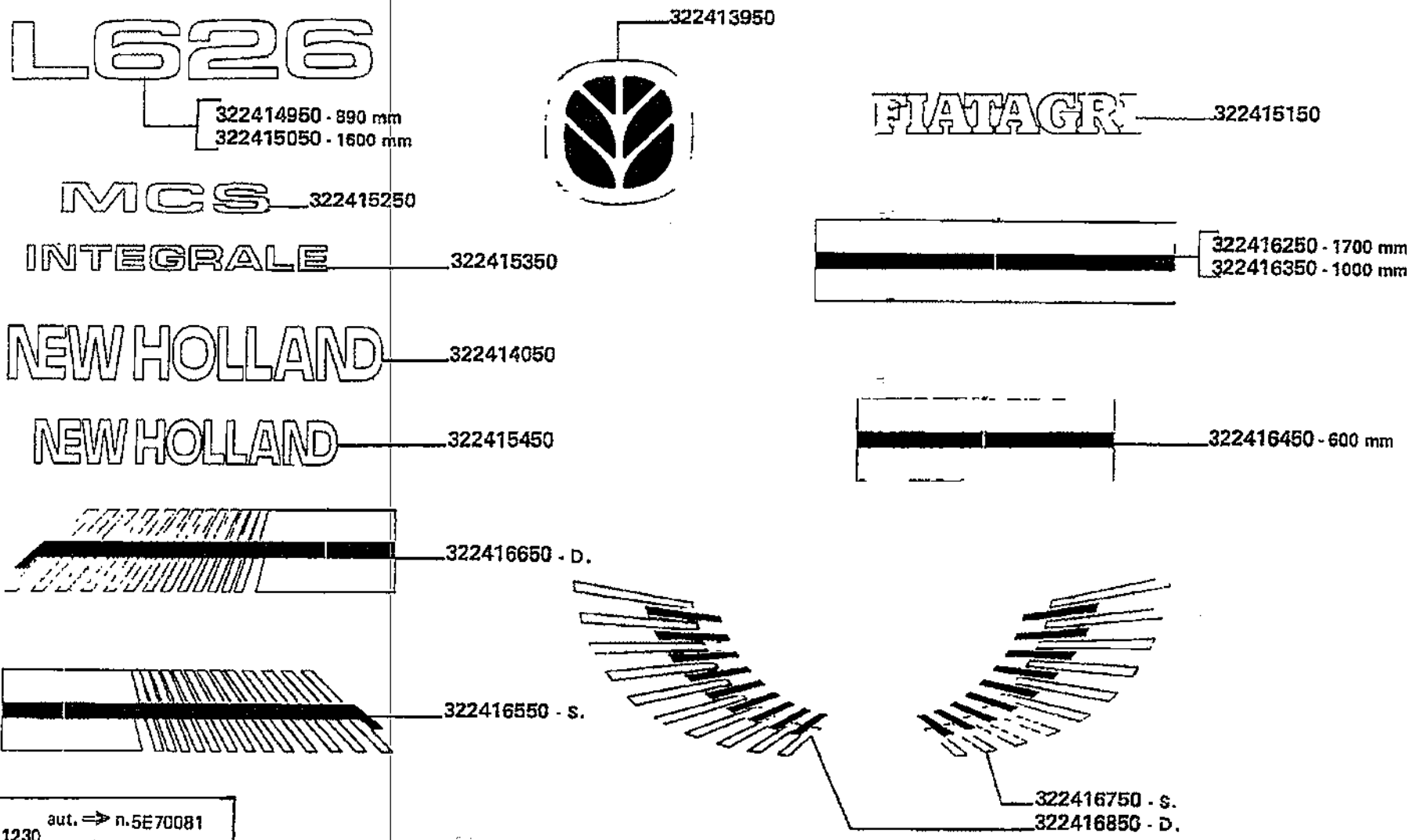

D 1230 aut. ⇒ n.5E70081
aut. ⇒ n.5E80035

Dotazione e decalcomanie
Tools
Dotation
Werkzeuge
Dotacion calcomanias

MTB "L" - L 626

31.08.1

Decalcomanie logo aziendale pag.2
Transfers
Decalcomanies
Abziehbilder
Calcomanias

Laverda\31.08p2.L626mcs.png

			Italiano	Inglese	Francese	Tedesco	Spagnolo
-	322413950	1	Logo	Logo	Logo	Logo	Logo
-	322414050	2	Logo	Logo	Logo	Logo	Logo
			● N.A. (2)				
-	322414950	1	Decalcomania	Decal	Decalcomanie	Abziehbild	Calcomania
-	322415050	1	Decalcomania	Decal	Decalcomanie	Abziehbild	Calcomania
-	322415150	2	Logo	Logo	Logo	Logo	Logo
-	322415250	2	Decalcomania	Decal	Decalcomanie	Abziehbild	Calcomania
-	322415350	2	Decalcomania	Decal	Decalcomanie	Abziehbild	Calcomania
-	322415450	1	Logo	Logo	Logo	Logo	Logo
-	322416250	1	Fascia	Bandage	Bandage	Bandage	Bandaje
-	322416350	1	Fascia	Bandage	Bandage	Bandage	Bandaje
-	322416450	1	Fascia	Bandage	Bandage	Bandage	Bandaje
-	322416550	1	Fascia	Bandage	Bandage	Bandage	Bandaje
			● N.A. (1)				
-	322416650	1	Decalcomania	Decal	Decalcomanie	Abziehbild	Calcomania
-	322416750	1	Ala laterale	Side flap	Capot lateral	Seitenklappe	Ala
-	322416850	1	Ala laterale	Side flap	Capot lateral	Seitenklappe	Ala

Dotazione e decalcomanie
Tools
Dotation
Werkzeuge
Dotacion calcomanias

MTB "L" - L 626

31.11

Decalcomanie sicurezza pag.1
Transfer
Decalcomanies
Abziehbilder
Calcomanias

Laverda\31.11.L626mcs.png

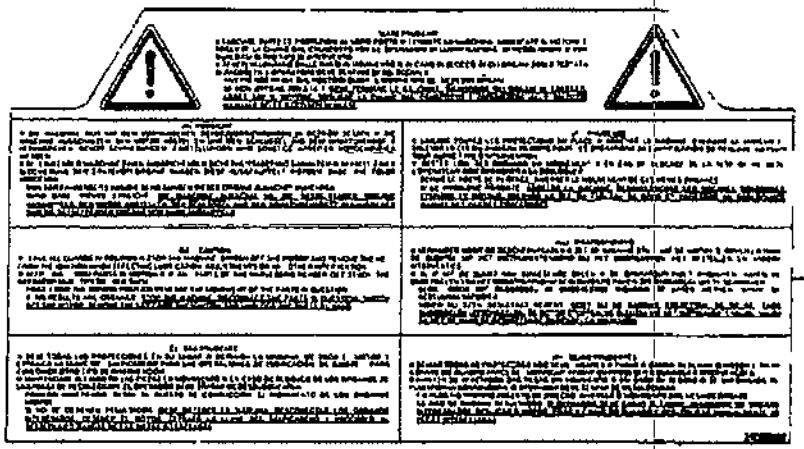

342000002
(I) - (D) - (F) - (GB) - (NL) - (E) - (P)
342000003
(DK) - (S) - (CS) - (PL) - (R) - (RU)
342000004
(SF) (GR) - GIAPPONESE - (TR) - ARABO (H)

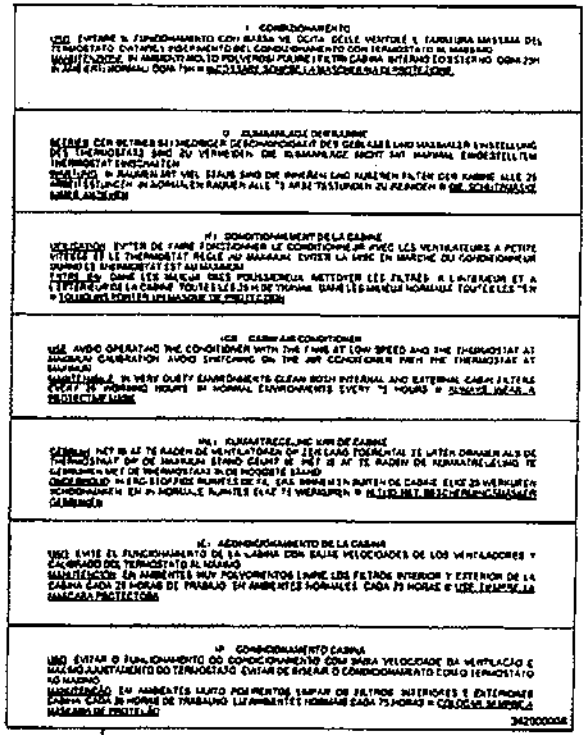

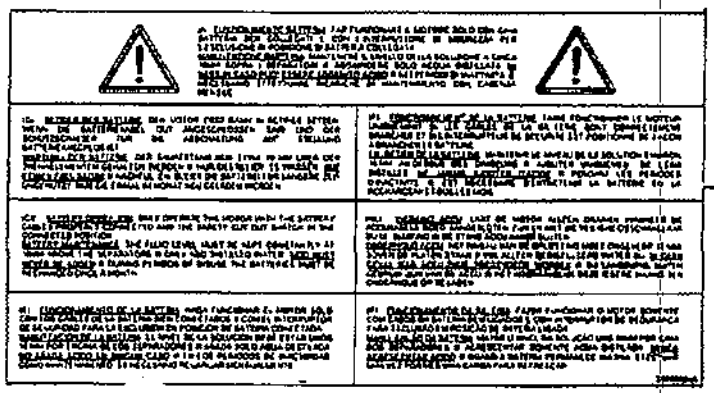

342000005
(I) - (D) - (F) - (GB) - (NL) - (E) - (P)
342000006
(DK) - (S) - (CS) - (PL) - (R) - (RU)
342000007
(SF) - (GR) - (H) - (TR) - ARABO - GIAPPONESE

342000008
(I) - (D) - (F) - (GB) - (NL) - (E) - (P)
342000009
(DK) - (S) - (CS) - (PL) - (R) - (RU)
342000010
(SF) - (GR) - (TR) - (H) - GIAPPONESE - ARABO

Dotazione e decalcomanie
Tools
Dotation
Werkzeuge
Dotacion calcomanias

31.11

Decalcomanie sicurezza pag.1
Transfer
Decalcomanies
Abziehbilder
Calcomanias

MTB "L" - L 626

Laverda\31.11.L626mcs.png

			Italiano	Inglese	Francese	Tedesco	Spagnolo
-	342000002	2	Decalcomania	Decal	Decalcomanie	Abziehbild	Calcomania
-	342000003	2	Decalcomania	Decal	Decalcomanie	Abziehbild	Calcomania
			N.A. (2)				
-	342000004	2	Decalcomania	Decal	Decalcomanie	Abziehbild	Calcomania
			N.A. (2)				
-	342000005	1	Decalcomania	Decal	Decalcomanie	Abziehbild	Calcomania
-	342000006	1	Decalcomania	Decal	Decalcomanie	Abziehbild	Calcomania
			N.A. (1)				
-	342000007	1	Decalcomania	Decal	Decalcomanie	Abziehbild	Calcomania
			N.A. (1)				
-	342000008	1	Decalcomania	Decal	Decalcomanie	Abziehbild	Calcomania
-	342000009	1	Decalcomania	Decal	Decalcomanie	Abziehbild	Calcomania
			N.A. (1)				
-	342000010	1	Decalcomania	Decal	Decalcomanie	Abziehbild	Calcomania
			N.A. (1)				
-	342000011	1	Decalcomania	Decal	Decalcomanie	Abziehbild	Calcomania
			N.A. (1)				

Dotazione e decalcomanie
Tools
Dotation
Werkzeuge
Dotacion calcomanias

MTB "L" - L 626

31.11.1

Decalcomanie sicurezza pag.2
Transfer
Decalcomanies
Abziehbilder
Calcomanias

Laverda\31.11p2.L626mcs.png

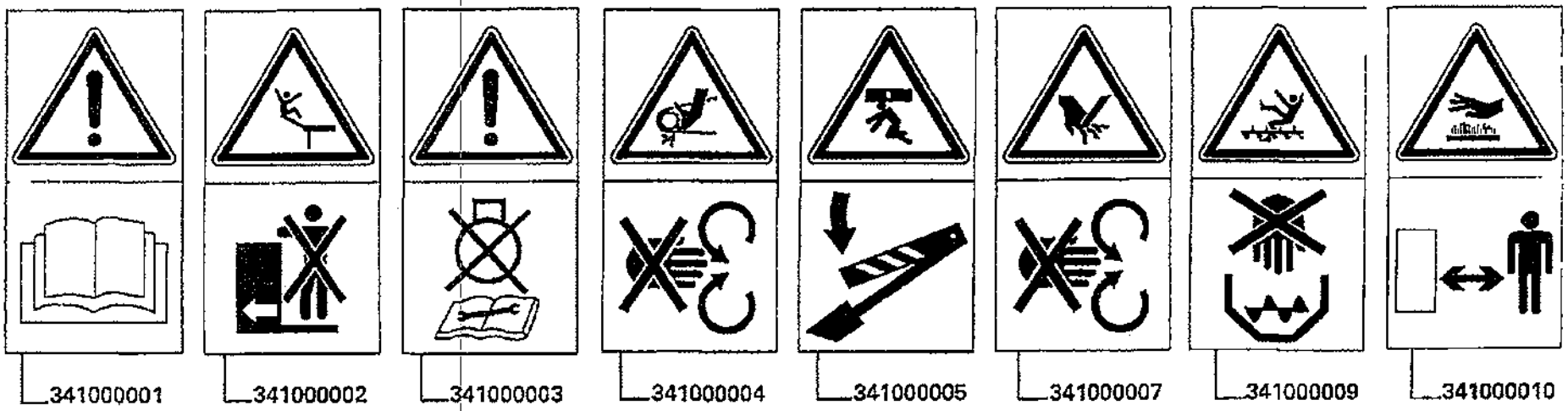

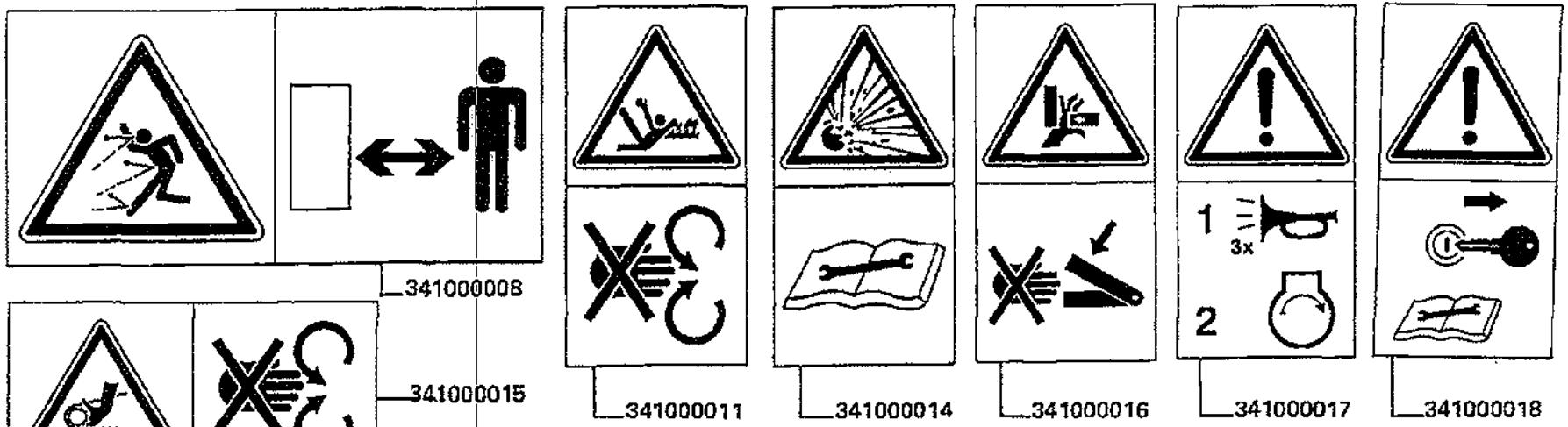

Dotazione e decalcomanie
Tools
Dotation
Werkzeuge
Dotacion calcomanias

31.11.1

Decalcomanie sicurezza pag.2
Transfer
Decalcomanies
Abziehbilder
Calcomanias

MTB "L" - L 626

Laverda\31.11p2.L626mcs.png

			Italiano	Inglese	Francese	Tedesco	Spagnolo
-	341000001	1	Decalcomania	Decal	Decalcomanie	Abziehbild	Calcomania
-	341000002	3	Decalcomania	Decal	Decalcomanie	Abziehbild	Calcomania
-	341000003	4	Decalcomania	Decal	Decalcomanie	Abziehbild	Calcomania
-	341000004	7	Decalcomania	Decal	Decalcomanie	Abziehbild	Calcomania
-	341000005	2	Decalcomania	Decal	Decalcomanie	Abziehbild	Calcomania
-	341000007	2	Decalcomania	Decal	Decalcomanie	Abziehbild	Calcomania
-	341000008	1	Decalcomania	Decal	Decalcomanie	Abziehbild	Calcomania
-	341000009	1	Decalcomania	Decal	Decalcomanie	Abziehbild	Calcomania
-	341000010	3	Decalcomania	Decal	Decalcomanie	Abziehbild	Calcomania
-	341000011	1	Decalcomania	Decal	Decalcomanie	Abziehbild	Calcomania
-	341000014	1	Decalcomania	Decal	Decalcomanie	Abziehbild	Calcomania
-	341000016	2	Decalcomania	Decal	Decalcomanie	Abziehbild	Calcomania
-	341000017	1	Decalcomania	Decal	Decalcomanie	Abziehbild	Calcomania
-	341000018	1	Decalcomania	Decal	Decalcomanie	Abziehbild	Calcomania
-	342000011	1	Decalcomania	Decal	Decalcomanie	Abziehbild	Calcomania

● N.A. (1)

Dotazione e decalcomanie
Tools
Dotation
Werkzeuge
Dotacion calcomanias

MT8 "L" - L 626

31.11.2

Decalcomanie sicurezza pag.3
Transfer
Decalcomanies
Abziehbilder
Calcomanias

Laverda\31.11p3.L626mcs.png

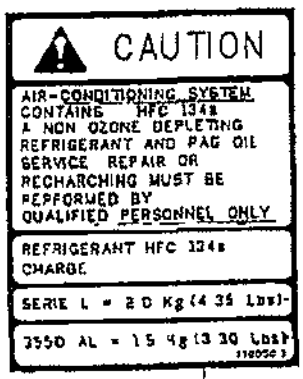

342000013
341000020

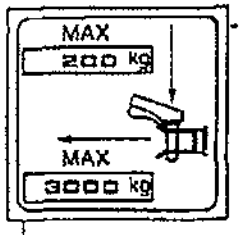

341000023

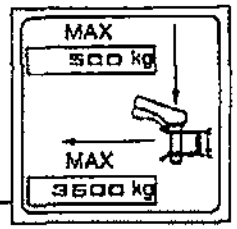

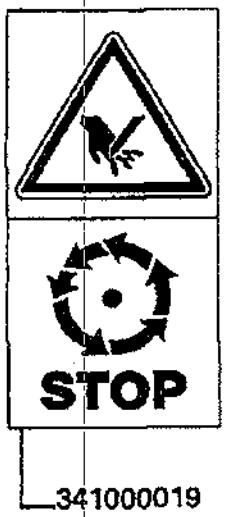

341000019

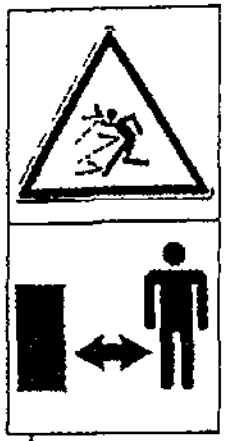

341000022

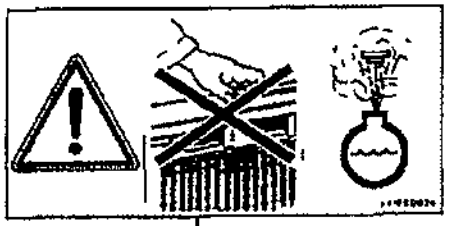

341000026

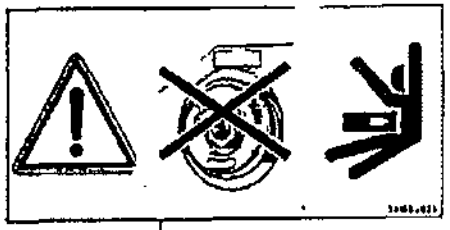

341000025

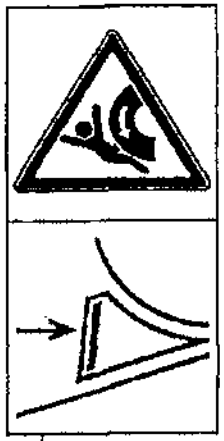

341000027

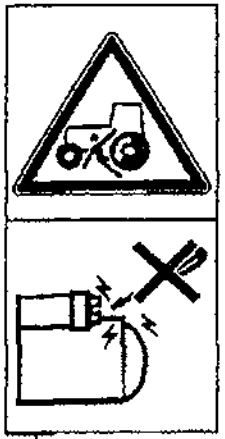

341000028

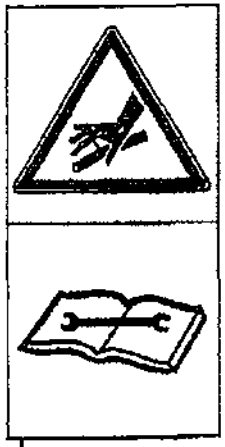

341000029

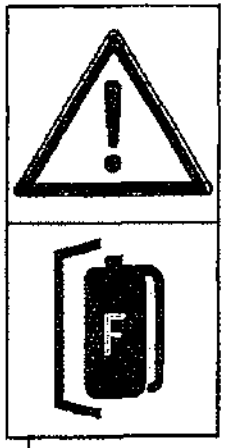

341000030

341000031

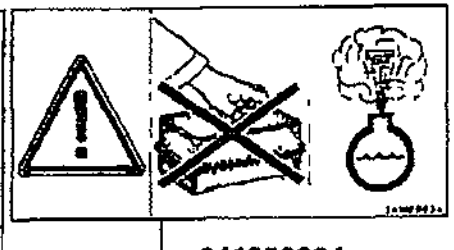

341000034

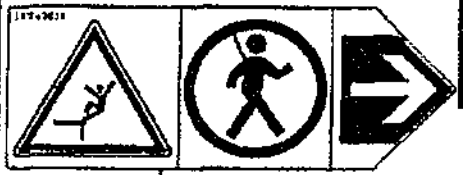

341000038

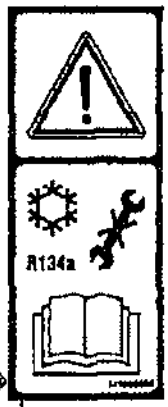

341000037

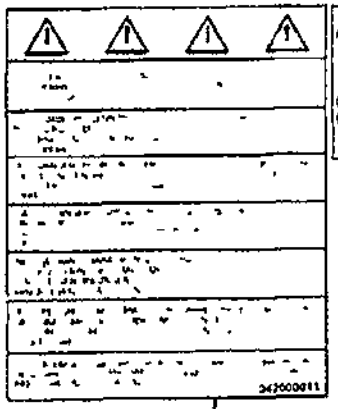

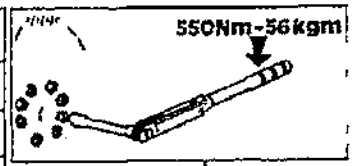

322219750
322278250
322278350

341000011
(I)-(D)-(F)-(GB)-(NL)-(E)-(P)
342000012
(DK)-(S)-(CS)-(PL)-(RU)

Dotazione e decalcomanie
Tools
Dotation
Werkzeuge
Dotacion calcomanias

31.11.2

Decalcomanie sicurezza pag.3
Transfer
Decalcomanies
Abziehbilder
Calcomanias

MTB "L" - L 626

Laverda\31.11p3.L626mcs.png

			Italiano	Inglese	Francese	Tedesco	Spagnolo
-	322219750	2	Decalcomania	Decal	Decalcomanie	Abziehbild	Calcomania
-	322278250	3	Adesivo	Adhesive	Collant	Klebstoff	Adhesivo
-	322278350	3	Adesivo	Adhesive	Collant	Klebstoff	Adhesivo
-	341000011	1	Decalcomania	Decal	Decalcomanie	Abziehbild	Calcomania
-	341000019	2	Decalcomania	Decal	Decalcomanie	Abziehbild	Calcomania
-	341000020	1	Decalcomania	Decal	Decalcomanie	Abziehbild	Calcomania
			● N.A. (1)				
-	341000022	2	Decalcomania	Decal	Decalcomanie	Abziehbild	Calcomania
-	341000023	1	Decalcomania	Decal	Decalcomanie	Abziehbild	Calcomania
-	341000025	1	Decalcomania	Decal	Decalcomanie	Abziehbild	Calcomania
-	341000026	1	Decalcomania	Decal	Decalcomanie	Abziehbild	Calcomania
-	341000027	2	Decalcomania	Decal	Decalcomanie	Abziehbild	Calcomania
-	341000028	1	Decalcomania	Decal	Decalcomanie	Abziehbild	Calcomania
-	341000029	3	Decalcomania	Decal	Decalcomanie	Abziehbild	Calcomania
-	341000030	1	Decalcomania	Decal	Decalcomanie	Abziehbild	Calcomania
-	341000034	1	Decalcomania	Decal	Decalcomanie	Abziehbild	Calcomania
-	341000038	1	Decalcomania	Decal	Decalcomanie	Abziehbild	Calcomania
-	342000011	1	Decalcomania	Decal	Decalcomanie	Abziehbild	Calcomania
			● N.A. (1)				
-	342000012	1	Decalcomania	Decal	Decalcomanie	Abziehbild	Calcomania
			● N.A. (1)				
-	342000013	1	Targhetta	Plaque, data	Plaquette identification	Schild	Placa indicadora
			● N.A. (1)				

Varianti
Tools
Dotation
Werkzeuge
Variantes

Simboli - Symbols - Symboles - Symbole - Symbolos

(X) Qta x macchine vendute (aa.bbb.ccc.ddd) (aa) per 1,(bbb) 2-10 (ccc) 11-25 (ddd) 26-50 - Qty per tractors sold (aa.bbb.ccc.ddd) (aa) for 1,(bbb) 2-10 (ccc) 11-25 (ddd) 26-50 - Qte pour parc tracteurs (aa,bbb,ccc,ddd) (aa) pour 1,(bbb) 2-10 (ccc) 11-25 (ddd) 26-50 - Anzahl pro schleppersverkauf (aa,bbb,ccc,ddd) (aa) fuer 1,(bbb) 2-10 (ccc) 11-25 (ddd) 26-50 - Cantidad por maquinas vendidas (aa.bbb.ccc.ddd) (aa) 1,(bbb) 2-10 (ccc) 11-25 (ddd) 26-50

T-A Sostituzione - Replacement - Substitution - Ersetzung - Substituciòn

T-B Revisione - Overhaul - Revision - Uberprufung - Revisiòn

T-C Registrazione - Setting - Enregistrement - Einstellung - Regulatiòn

T-D Da classificare - ?da classificare - ?da classificare - ?da classificare - ?da classificare

Varianti
Tools
Dotation
Werkzeuge
Variantes

MTB "L" - L 626

99 - 001.2

Portatarga
Number plate holder
Support plaque
Kennzeichenhalter
Soporte de placa

Laverda\001.2.L626mcs.png

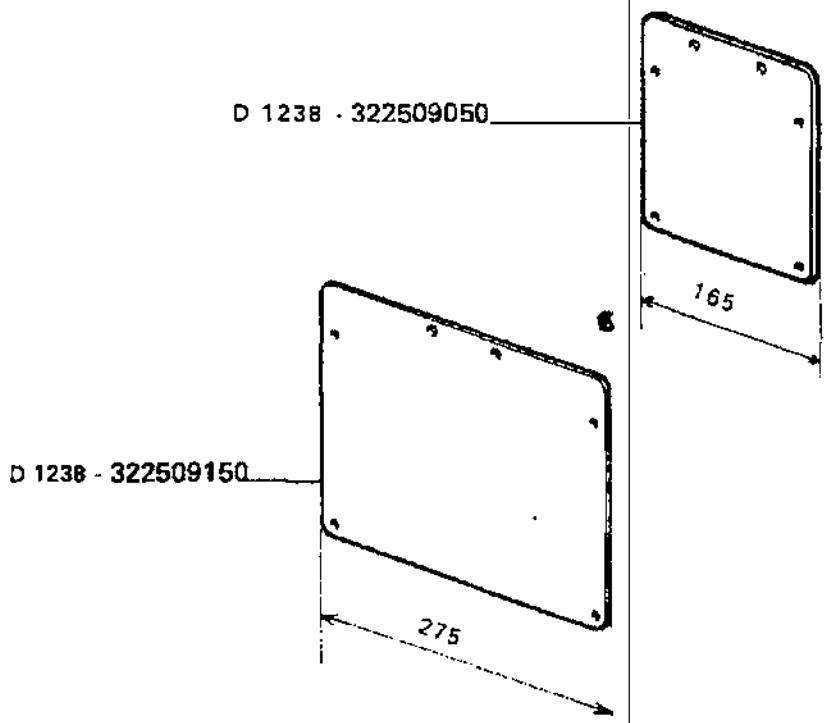

D 1238 aut. => n. 5E70133
D 1238 aut. => n. 5E70082

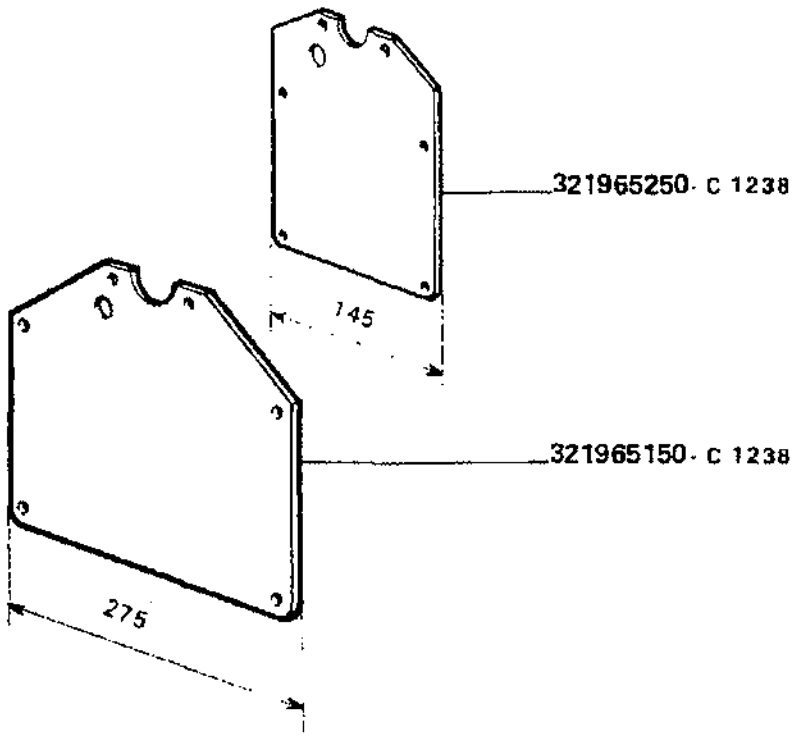

Varianti
Tools
Dotation
Werkzeuge
Variantes

99 - 001.2

Portatarga
Number plate holder
Support plaque
Kennzeichenhalter
Soporte de placa

MTB "L" - L 626

Laverda\001.2.L626mcs.png

			Italiano	Inglese	Francese	Tedesco	Spagnolo
-	321965150	1	Portatarga	Numberplate support	Support plaque	Unterstellbock	Soporte
-	321965250	1	Portatarga	Numberplate support	Support plaque	Unterstellbock	Soporte
			● D N.A. (1)				
-	322509050	1	Portatarga	Numberplate support	Support plaque	Unterstellbock	Soporte
-	322509150	1	Portatarga	Numberplate support	Support plaque	Unterstellbock	Soporte

Varianti Tools Dotation Werkzeuge Variantes	99 - 014	Allestimento repubblica ceca Ceca rep. version Equipment rep. ceca Ausruestung fuer rep. ceca Alistamiento rep. ceca
MT8 "L" - L 626		Laverda\014.L626mcs.png

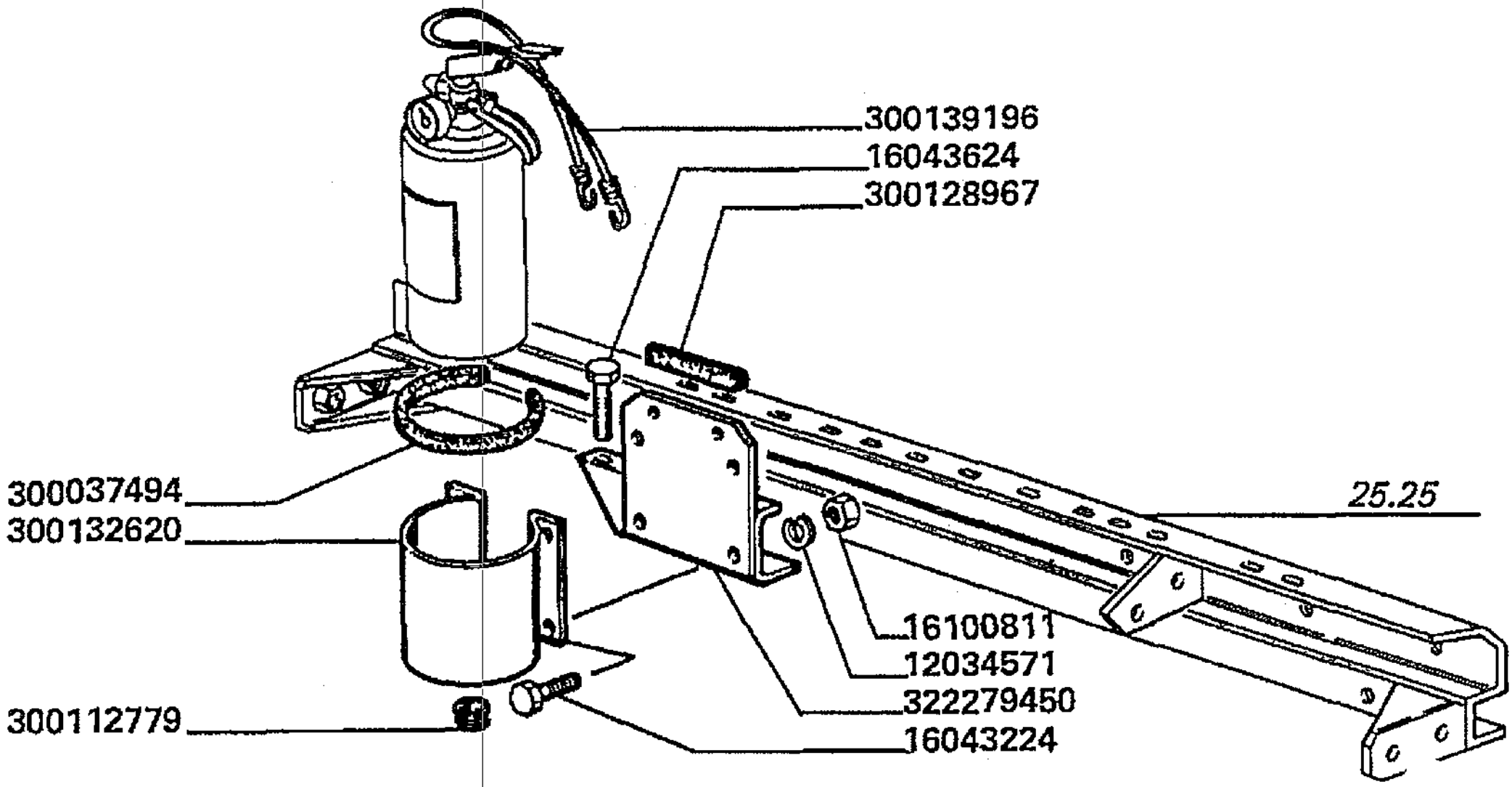

Varianti
Tools
Dotation
Werkzeuge
Variantes

99 - 014

Allestimento repubblica ceca
Ceca rep. version
Equipment rep. ceca
Ausruestung fuer rep. ceca
Alistamiento rep. ceca

MTB "L" - L 626

Laverda\014.L626mcs.png

			Italiano	Inglese	Francese	Tedesco	Spagnolo
-	12034571	4	Rosetta	Lock washer	Rondelle frein	Federring	Arandela grower
-	16043224	4	Vite	Screw	Vis	Schraube	Tornillo
-	16043624	1	Vite	Screw	Vis	Schraube	Tornillo
-	16100811	4	Dado	Nut	Ecrou	Mutter	Tuerca
-	300037494	1	Guarnizione	Gasket	Guarniture	Dichtung	Junta
-	300112779	1	Gommino	Grommet	Passe fil	Gummituelle	Pasacable
-	300128967	1	Protezione	Shield	Protection	Schutz	Proteccion
			003001289673 (1)				
-	300132620	1	Supporto	Support	Support	Lagerung	Dispos.de sosten
-	300139196	1	Fascetta	Clamp	Collier	Halteschelle	Abrazadera
-	322279450	1	Mensola	Console	Console	Konsole	Consola

Varianti
Tools
Dotation
Werkzeuge
Variantes

MTB "L" - L 626

99 - 017.1

Allestimento danimarca - svezia pag.1
Denmark sweden version
Equipment danemark - suede
Ausruestung fuer daenemark - schweden
Alistamiento dinamarca - suecia

Laverda\017.1.L626mcs.png

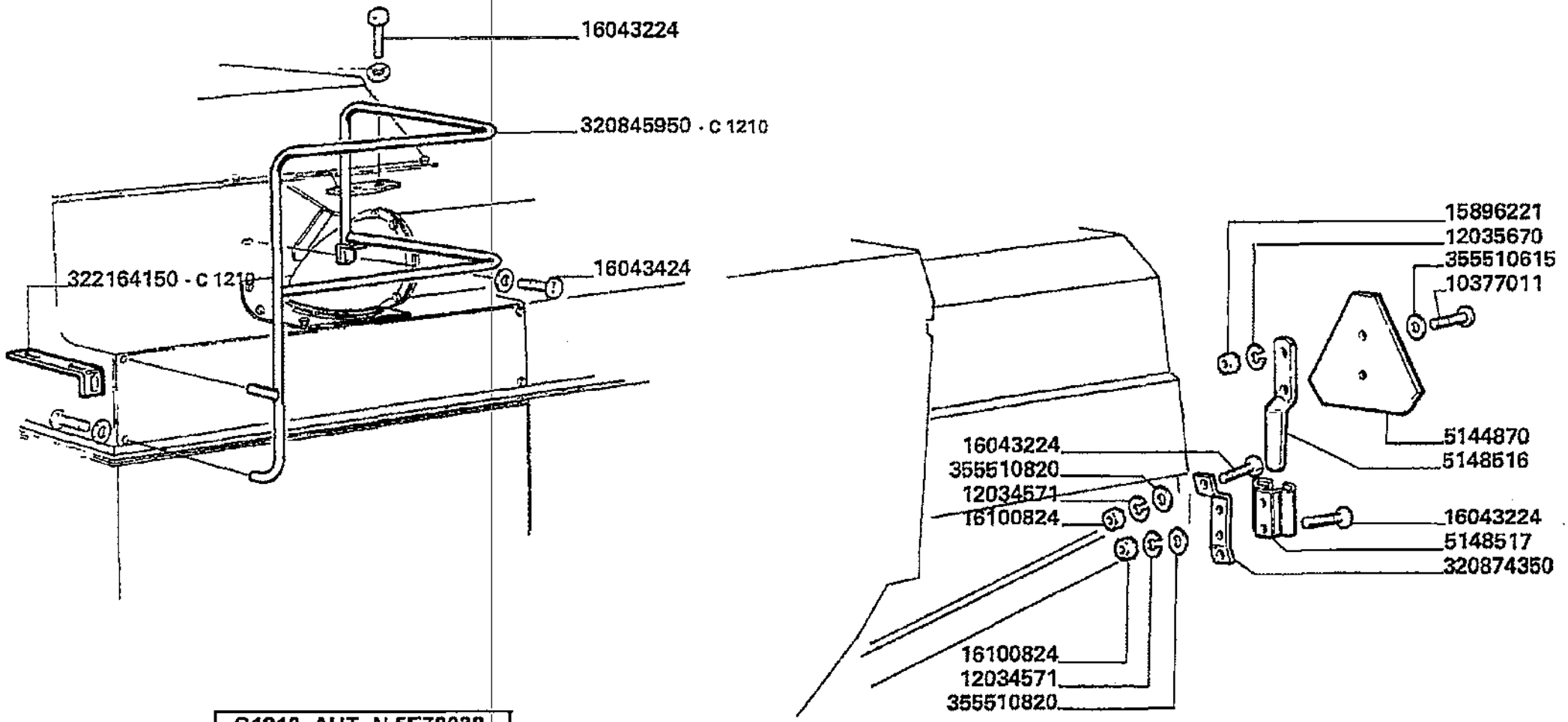

C1210 AUT. N.5E70038
AUT. N.5E80018

Varianti
Tools
Dotation
Werkzeuge
Variantes

99 - 017.1

Allestimento danimarca - svezia pag.1
Denmark sweden version
Equipment danemark - suede
Ausruestung fuer daenemark - schweden
Alistamiento dinamarca - suecia

MTB "L" - L 626

Laverda\017.1.L626mcs.png

			Italiano	Inglese	Francese	Tedesco	Spagnolo
-	10377011	2	Vite	Screw	Vis	Schraube	Tornillo
-	12034571	4	Rosetta	Lock washer	Rondelle frein	Federring	Arandela grower
-	12035670	2	Rosetta	Lock washer	Rondelle frein	Federring	Arandela grower
			000120356710 (2)				
-	15896221	2	Dado	Nut	Ecrou	Mutter	Tuerca
-	16043224	4	Vite	Screw	Vis	Schraube	Tornillo
-	16043424	1	Vite	Screw	Vis	Schraube	Tornillo
-	16100824	4	Dado	Nut	Ecrou	Mutter	Tuerca
-	320845950	1	Protezione	Shield	Protection	Schutz	Proteccion
			N.A. (1)				
-	320874350	1	Piatto appoggio	Base plate	Plaque de base	Grundplatte	Plato base
-	322164150	1	Rinforzo	Reinforcement	Renfort	Verstaerkung	Refuerzo
			N.A. (1)				
-	355510615	2	Rondella	Washer	Rondelle	Unterlegscheibe	Arandela
-	355510820	4	Rondella	Washer	Rondelle	Unterlegscheibe	Arandela
-	5144870	1	Catadiottro	Reflector	Catadioptre	Rueckstrahler	Catadioptrico
-	5148516	1	Staffa	Stirrup	Etrier	Buegel	Estribo
-	5148517	1	Supporto	Support	Support	Lagerung	Dispos.de sosten

Varianti
Tools
Dotation
Werkzeuge
Variantes

MTB "L" - L 626

99 - 017.2

Allestimento danimarca - svezia pag.2
Denmark-sweden version
Equipment danemark - suede
Ausruestung fuer daenemark - schweden
Alistamiento dinamarca - suecia

Laverda\017.2.L626mcs.png

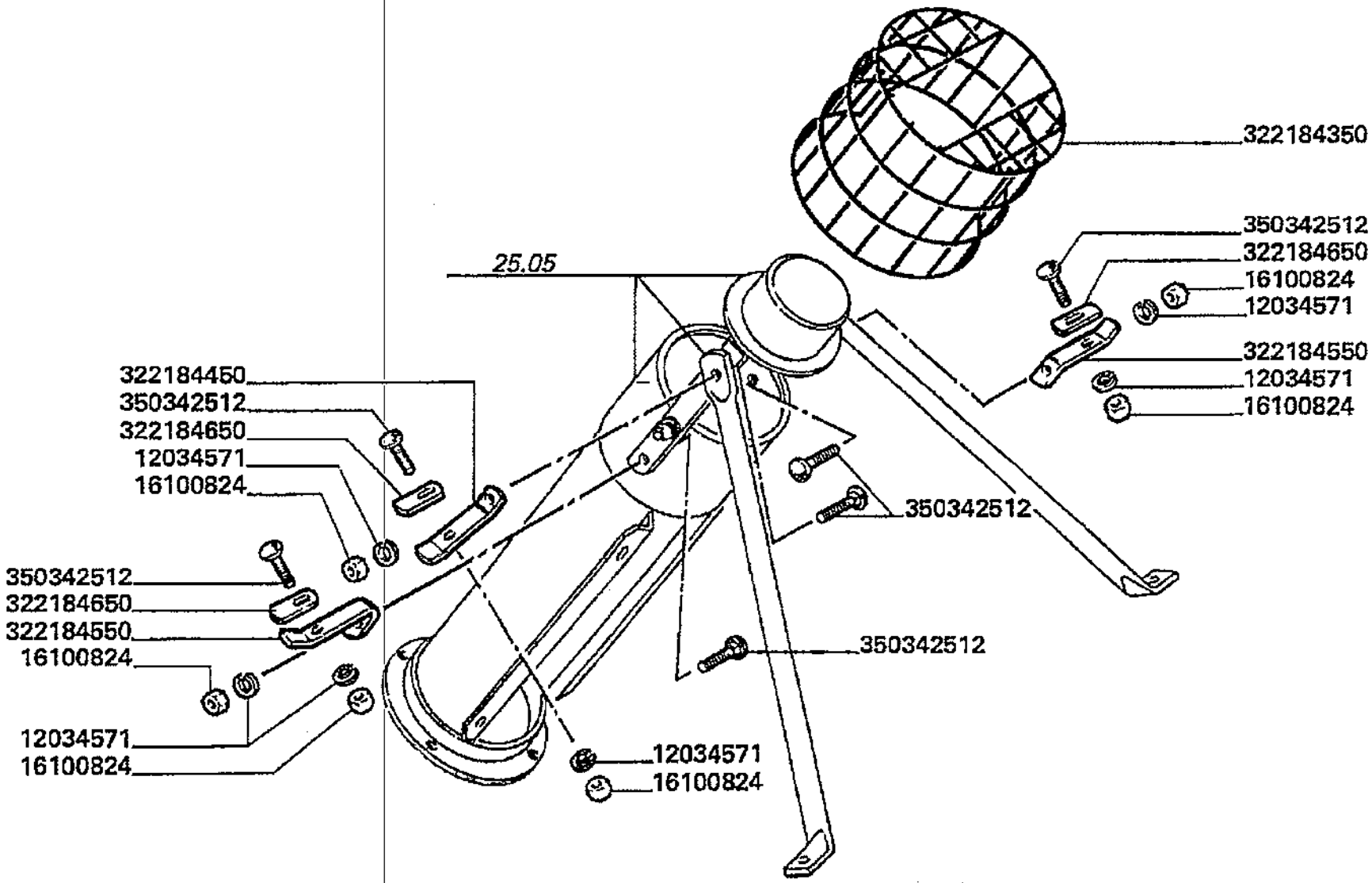

Varianti
Tools
Dotation
Werkzeuge
Variantes

99 - 017.2

Allestimento danimarca - svezia pag.2
Denmark-sweden version
Equipment danemark - suede
Ausruestung fuer daenemark - schweden
Alistamiento dinamarca - suecia

MTB "L" - L 626

Laverda\017.2.L626mcs.png

			Italiano	Inglese	Francese	Tedesco	Spagnolo
-	12034571	6	Rosetta	Lock washer	Rondelle frein	Federring	Arandela grower
-	16100824	6	Dado	Nut	Ecrou	Mutter	Tuerca
-	322184350	1	Protezione	Shield	Protection	Schutz	Proteccion
-	322184450	1	Supporto	Support	Support	Lagerung	Dispos.de sosten
-	322184550	2	Supporto	Support	Support	Lagerung	Dispos.de sosten
-	322184650	3	Piastrina fissaggio	Retaining plate	Plaquette	Halteplatte	Pletina retencio
-	350342512	6	Vite	Screw	Vis	Schraube	Tornillo

Varianti
Tools
Dotation
Werkzeuge
Variantes

MTB "L" - L 626

99 - 024

Allestimento francia
French version
Equipment france
Ausruestung fuer frankreich
Alistamiento francia

Laverda\024.L626mcs.png

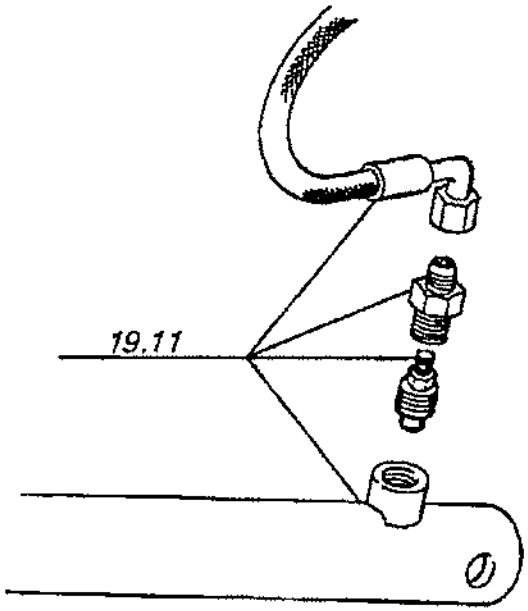

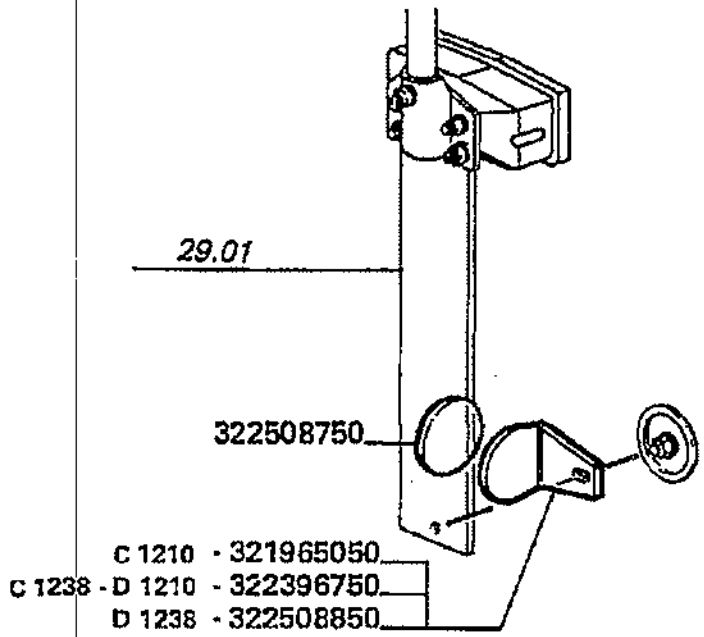

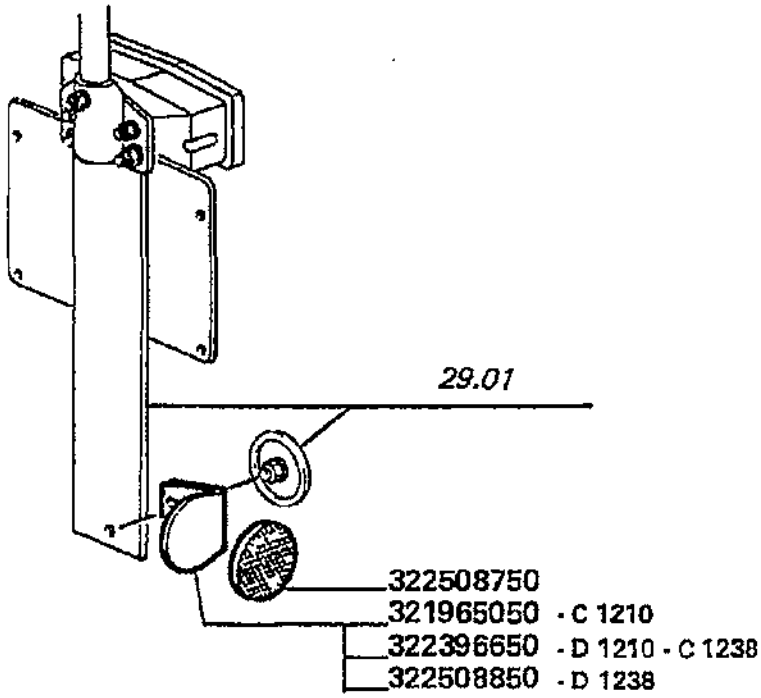

D1210 AUT. N.

AUT. N.

D1238 AUT. N.5E70133

AUT. N.5E70082

Varianti
Tools
Dotation
Werkzeuge
Variantes

99 - 024

Allestimento francia
French version
Equipment france
Ausruestung fuer frankreich
Alistamiento francia

MTB "L" - L 626

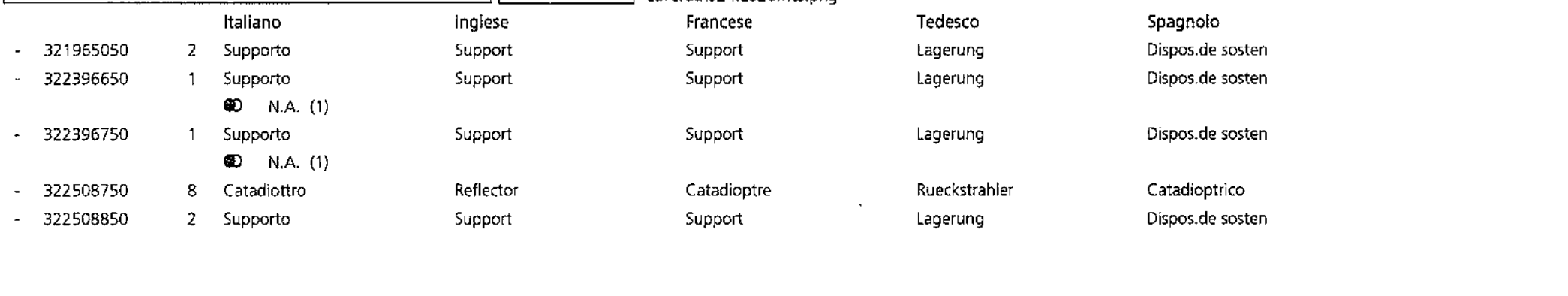

			Italiano	Inglese	Francese	Tedesco	Spagnolo
-	321965050	2	Supporto	Support	Support	Lagerung	Dispos.de sosten
-	322396650	1	Supporto	Support	Support	Lagerung	Dispos.de sosten
			● N.A. (1)				
-	322396750	1	Supporto	Support	Support	Lagerung	Dispos.de sosten
			● N.A. (1)				
-	322508750	8	Catadiottro	Reflector	Catadioptre	Rueckstrahler	Catadioptrico
-	322508850	2	Supporto	Support	Support	Lagerung	Dispos.de sosten

Varianti
Tools
Dotation
Werkzeuge
Variantes

MTB "L" - L 626

99 - 028.1

Bloccaggio brandeggio
Swivel stop
Blocage du goulotte orientable
Ausladungsrohrsperre
Bloqueo del tubo de descarga

Laverda\028.1.L626mcs.png

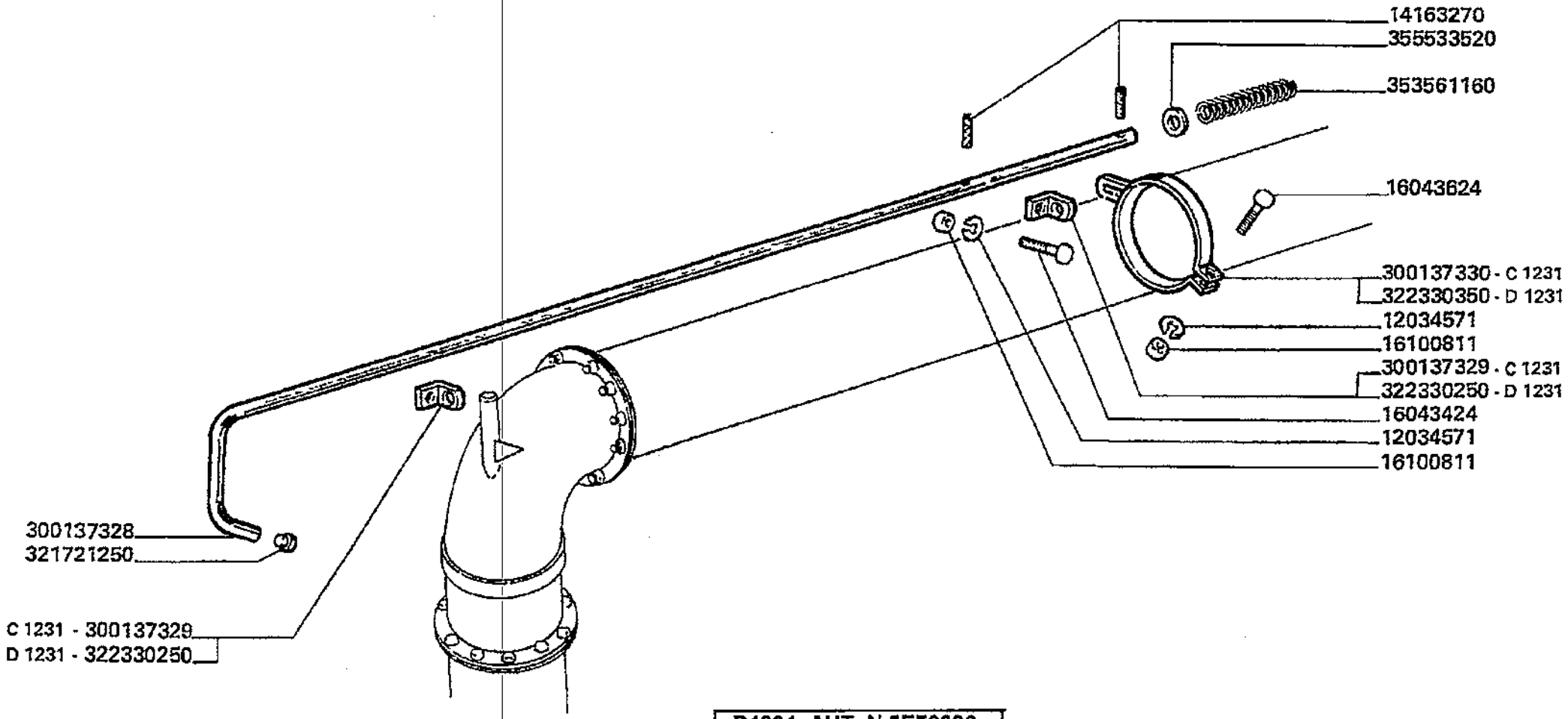

D1231 AUT. N.5E70096
AUT. N.5E70072

Varianti
Tools
Dotation
Werkzeuge
Variantes

MTB "L" - L 626

99 - 028.1

Bloccaggio brandeggio
Swivel stop
Blocage du goulotte orientable
Ausladungsrohrsperre
Bloqueo del tubo de descarga

Laverda\028.1.L626mcs.png

			Italiano	Inglese	Francese	Tedesco	Spagnolo
-	12034571	2	Rosetta	Lock washer	Rondelle frein	Federring	Arandela grower
-	14163270	2	Spina elastica	Plug	Goupille elastique	Stecker	Enchufe
-	16043424	1	Vite	Screw	Vis	Schraube	Tornillo
-	16043624	1	Vite	Screw	Vis	Schraube	Tornillo
-	16100824	2	Dado	Nut	Ecrou	Mutter	Tuerca
-	300137328	1	Leva	Lever	Levier	Hebel	Palanca
-	300137329	2	Supporto	Support	Support	Lagerung	Dispos.de sosten
-	300137330	1	Fascetta	Clamp	Collier	Halteschelle	Abrazadera
-	321721250	1	Tappo	Plug	Bouchon	Verschl.stopfen	Tapon
-	322330250	2	Supporto	Support	Support	Lagerung	Dispos.de sosten
			N.A. (2)				
-	322330350	1	Fascetta	Clamp	Collier	Halteschelle	Abrazadera
			N.A. (1)				
-	353561160	1	Molla	Spring	Ressort	Feder	Accionador
			N.A. (1)				
-	355533520	1	Rondella	Washer	Rondelle	Unterlegscheibe	Arandela

Varianti
Tools
Dotation
Werkzeuge
Variantes

MTB "L" - L 626

99 - 028.2

Protezione imbocco elevatore
Elevator front guard
Protection avant elevateur
Vorderschutzblech fuer schraegfoerderer
Proteccion anterior elevador

Laverda\028.2.L626mcs.png

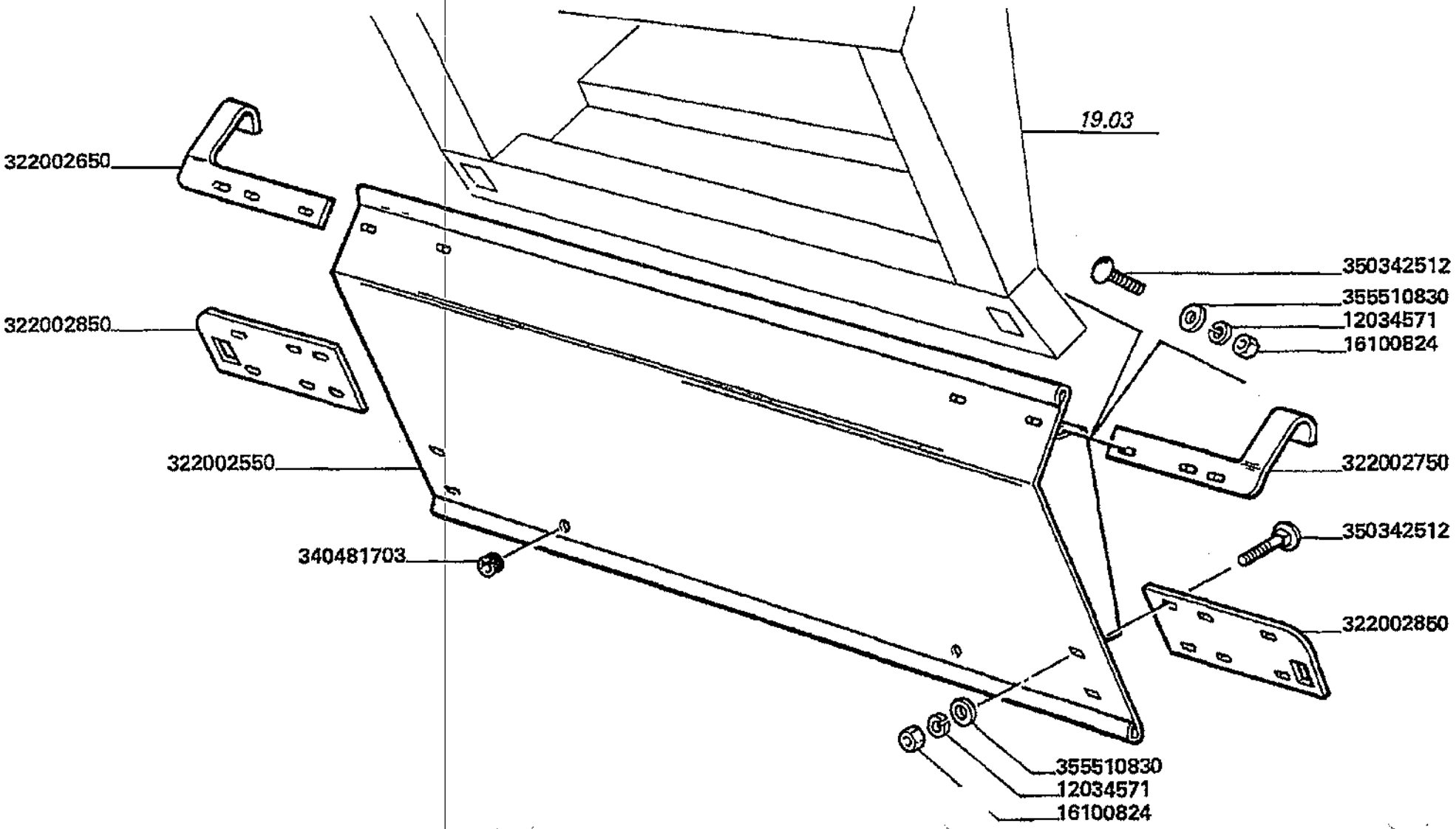

Varianti
Tools
Dotation
Werkzeuge
Variantes

MTB "L" - L 626

99 - 028.2

Protezione imbocco elevatore
Elevator front guard
Protection avant elevateur
Vorderschutzblech fuer schraegfoerderer
Proteccion anterior elevador

Laverda\028.2.L626mcs.png

			Italiano	Inglese	Francese	Tedesco	Spagnolo
-	12034571	8	Rosetta	Lock washer	Rondelle frein	Federring	Arandela grower
-	16100824	8	Dado	Nut	Ecrou	Mutter	Tuerca
-	322002550	1	Chiusura	Panel	Couvercle	Deckel	Cubierta
			● 003227535500 (1)				
-	322002650	1	Supporto	Support	Support	Lagerung	Dispos.de sosten
			● 003227538500 (1)				
-	322002750	1	Supporto	Support	Support	Lagerung	Dispos.de sosten
			● 003227537500 (1)				
-	322002850	2	Piastra fissaggio	Plate retaining	Plaque	Kemmplatte	Placa de sujecion
			● 003227536500 (2)				
-	340481703	2	Passacavo	Grommet	Passe fil	Drehdurchfuehrung	Cabeza de articulaci
-	350342512	8	Vite	Screw	Vis	Schraube	Tornillo
-	355510830	8	Rondella	Washer	Rondelle	Unterlegscheibe	Arandela

Varianti
Tools
Dotation
Werkzeuge
Variantes

MTB "L" - L 626

99 -
028.3

Specchio retrovisore destro
Rear wiew mirror, r.h.
Miroir retroviseur droite
Rueckspiegel, rechts
Espejo retrovisor derecho

Laverda\028.3.L626mcs.png

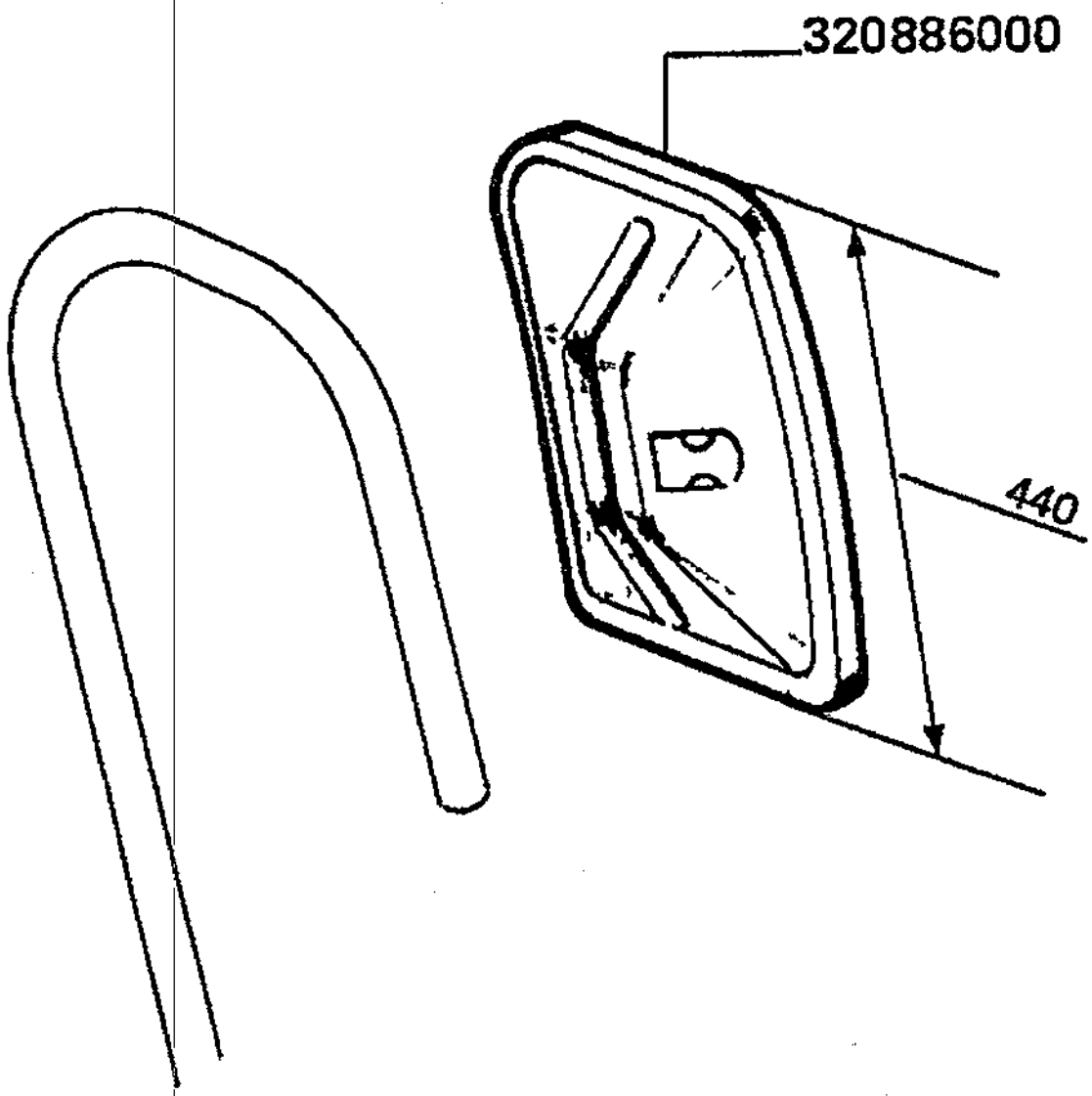

Varianti
Tools
Dotation
Werkzeuge
Variantes

MTB "L" - L 626

99 - 028.3

Specchio retrovisore destro
Rear wiew mirror, r.h.
Miroir retroviseur droite
Rueckspiegel, rechts
Espejo retrovisor derecho

Laverda\028.3.L626mcs.png

			Italiano	Inglese	Francese	Tedesco	Spagnolo
-	320886000	1	Coppa	Pan	Recepteur	Auffangwanne	Cuba

Varianti
Tools
Dotation
Werkzeuge
Variantes

MTB "L" - L 626

99 - 028.4

Allestimento germania
Germany version
Equipment allemagne
Ausruestung fuer deutschland
Alistamiento allemania

Laverda\028.4.L626mcs.png

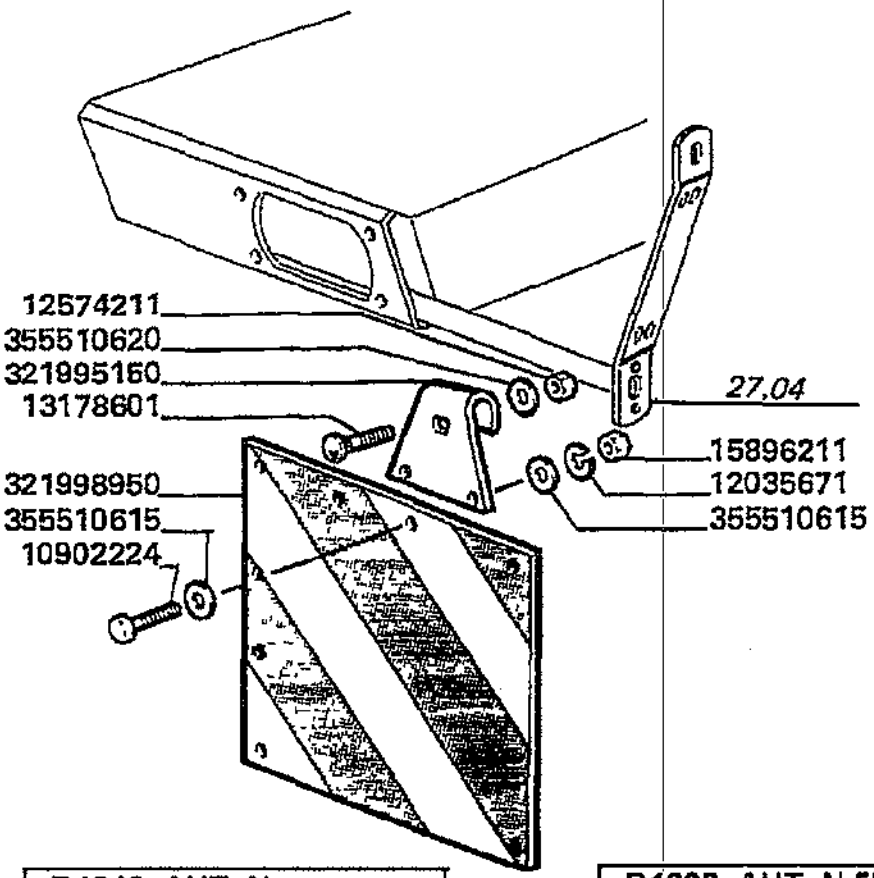

D1210 AUT. N.

AUT. N.

D1238 AUT. N.5E70133

AUT. N.5E70082

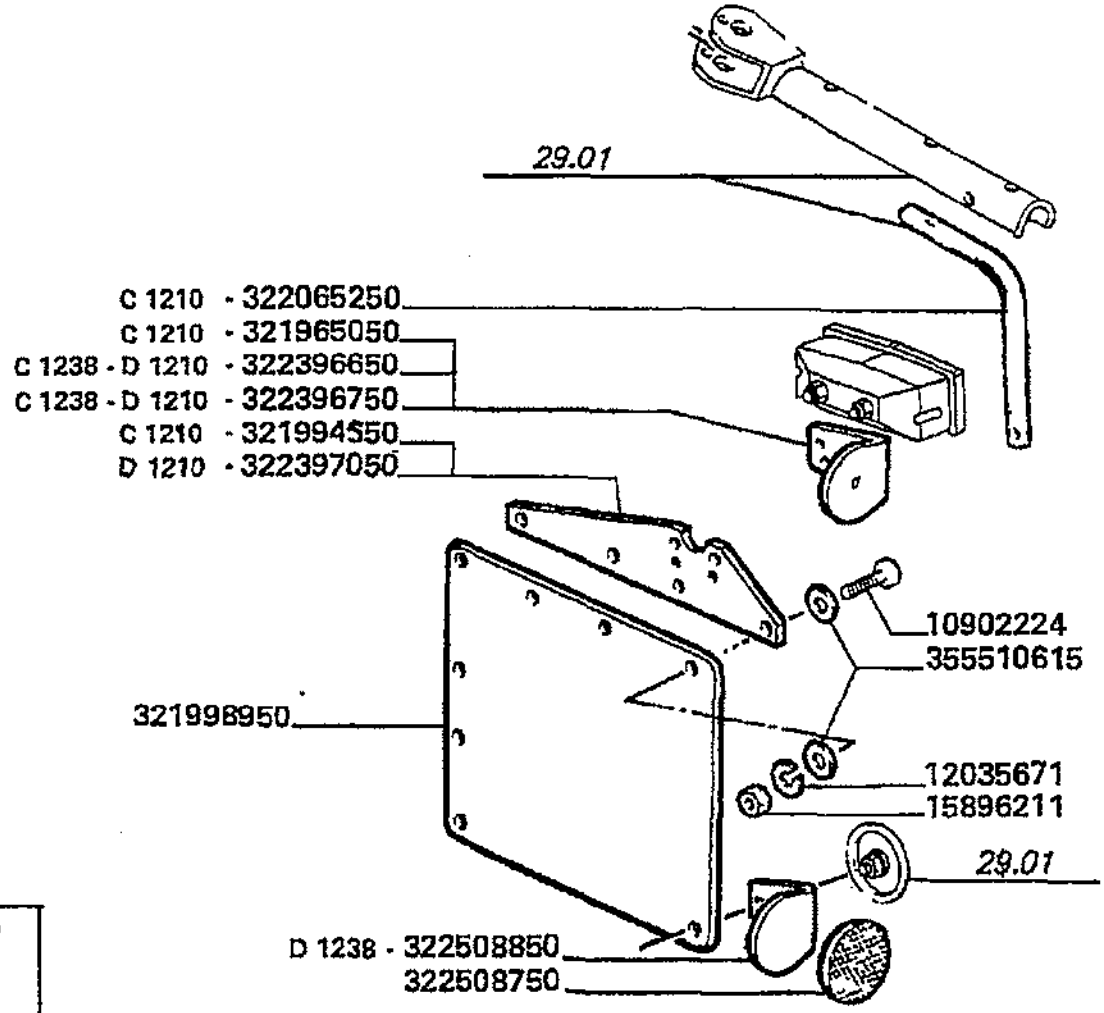

Varianti
Tools
Dotation
Werkzeuge
Variantes

MTB "L" - L 626

99 - 028.4

Allestimento germania
Germany version
Equipment allemagne
Ausruestung fuer deutschland
Alistamiento allemania

Laverda\028.4.L626mcs.png

			Italiano	Inglese	Francese	Tedesco	Spagnolo
-	10902224	10	Vite	Screw	Vis	Schraube	Tornillo
-	12035670	10	Rosetta	Lock washer	Rondelle frein	Federring	Arandela grower
			000120356710 (10)				
-	12574211	2	Dado	Nut	Ecrou	Mutter	Tuerca
-	13178601	2	Vite	Screw	Vis	Schraube	Tornillo
-	15896221	10	Dado	Nut	Ecrou	Mutter	Tuerca
-	321965050	2	Supporto	Support	Support	Lagerung	Dispos.de sosten
-	321994550	2	Supporto	Support	Support	Lagerung	Dispos.de sosten
			N.A. (2)				
-	321995150	2	Supporto	Support	Support	Lagerung	Dispos.de sosten
-	321998950	4	Pannello	Panel	Panneau	Verkl.blech	Panel
-	322396650	1	Supporto	Support	Support	Lagerung	Dispos.de sosten
			N.A. (1)				
-	322396750	1	Supporto	Support	Support	Lagerung	Dispos.de sosten
			N.A. (1)				
-	322397050	2	Supporto	Support	Support	Lagerung	Dispos.de sosten
-	322508750	8	Catadiottro	Reflector	Catadioptre	Rueckstrahler	Catadioptrico
-	322508850	2	Supporto	Support	Support	Lagerung	Dispos.de sosten
-	355510615	20	Rondella	Washer	Rondelle	Unterlegscheibe	Arandela
-	355510620	2	Rondella	Washer	Rondelle	Unterlegscheibe	Arandela
			003555106150 (2)				

Varianti Tools Dotation Werkzeuge Variantes	99 - 028.5	Cuneo arresto ruote Wheels block Sabot pour caleur de roues Unterlegskeil Calzo para ruedas
MTB "L" - L 626		Laverda\028.5.L626mcs.png

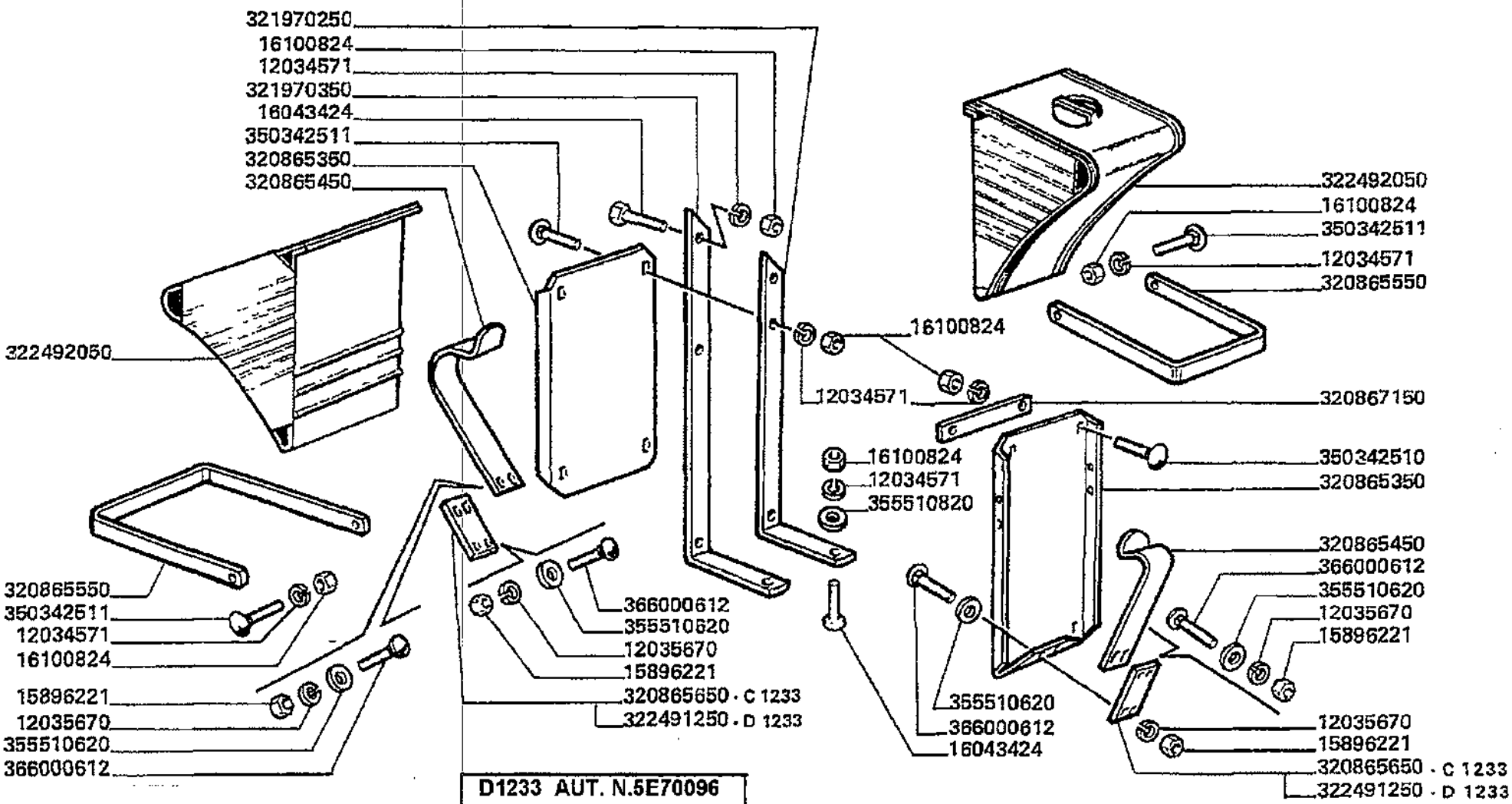

D1233 AUT. N.5E70096

AUT. N.6E80065

Varianti
Tools
Dotation
Werkzeuge
Variantes

MT8 "L" - L 626

99 - 028.5

Cuneo arresto ruote
Wheels block
Sabot pour caleur de roues
Unterlegskeil
Calzo para ruedas

Laverda\028.5.L626mcs.png

			Italiano	Inglese	Francese	Tedesco	Spagnolo
-	12034571	16	Rosetta	Lock washer	Rondelle frein	Federring	Arandela grower
-	12035670	8	Rosetta	Lock washer	Rondelle frein	Federring	Arandela grower
			000120356710 (8)				
-	15896221	8	Dado	Nut	Ecrou	Mutter	Tuerca
-	16043424	4	Vite	Screw	Vis	Schraube	Tornillo
-	16100824	16	Dado	Nut	Ecrou	Mutter	Tuerca
-	320865350	2	Contenitore	Container	Conteneur	Behaelter	Recipiente
-	320865450	2	Fermo	Retainer	Reteneur	Haltering	Retenedor
-	320865550	2	Collare	Collar	Collerette	Flanschring	Collar
-	320865650	2	Balestra	Parabola spring	Ressort lame	Feder	Resorte
			N.A. (2)				
-	320867150	2	Riscontro	Strap	Patte de fixation	Lasche	Banda
-	321970250	1	Piatto appoggio	Base plate	Plaque de base	Grundplatte	Plato base
-	321970350	1	Piatto appoggio	Base plate	Plaque de base	Grundplatte	Plato base
-	322491250	2	Balestra	Parabola spring	Ressort lame	Feder	Resorte
-	322492050	2	Cuneo arresto	Wheel chock	Cale de roue	Hemmschuh	Calce de rueda
-	350342510	4	Vite	Screw	Vis	Schraube	Tornillo
-	350342511	8	Vite	Screw	Vis	Schraube	Tornillo
-	355510620	8	Rondella	Washer	Rondelle	Unterlegscheibe	Arandela
			003555106150 (8)				
-	355510820	2	Rondella	Washer	Rondelle	Unterlegscheibe	Arandela
-	366000612	8	Vite	Screw	Vis	Schraube	Tornillo

Varianti
Tools
Dotation
Werkzeuge
Variantes

MTB "L" - L 626

99 - 038

Allestimento inghilterra
England version
Equipment angleterre
Ausruestung fuer england
Alistamiento inglaterra

Laverda\038.L626mcs.png

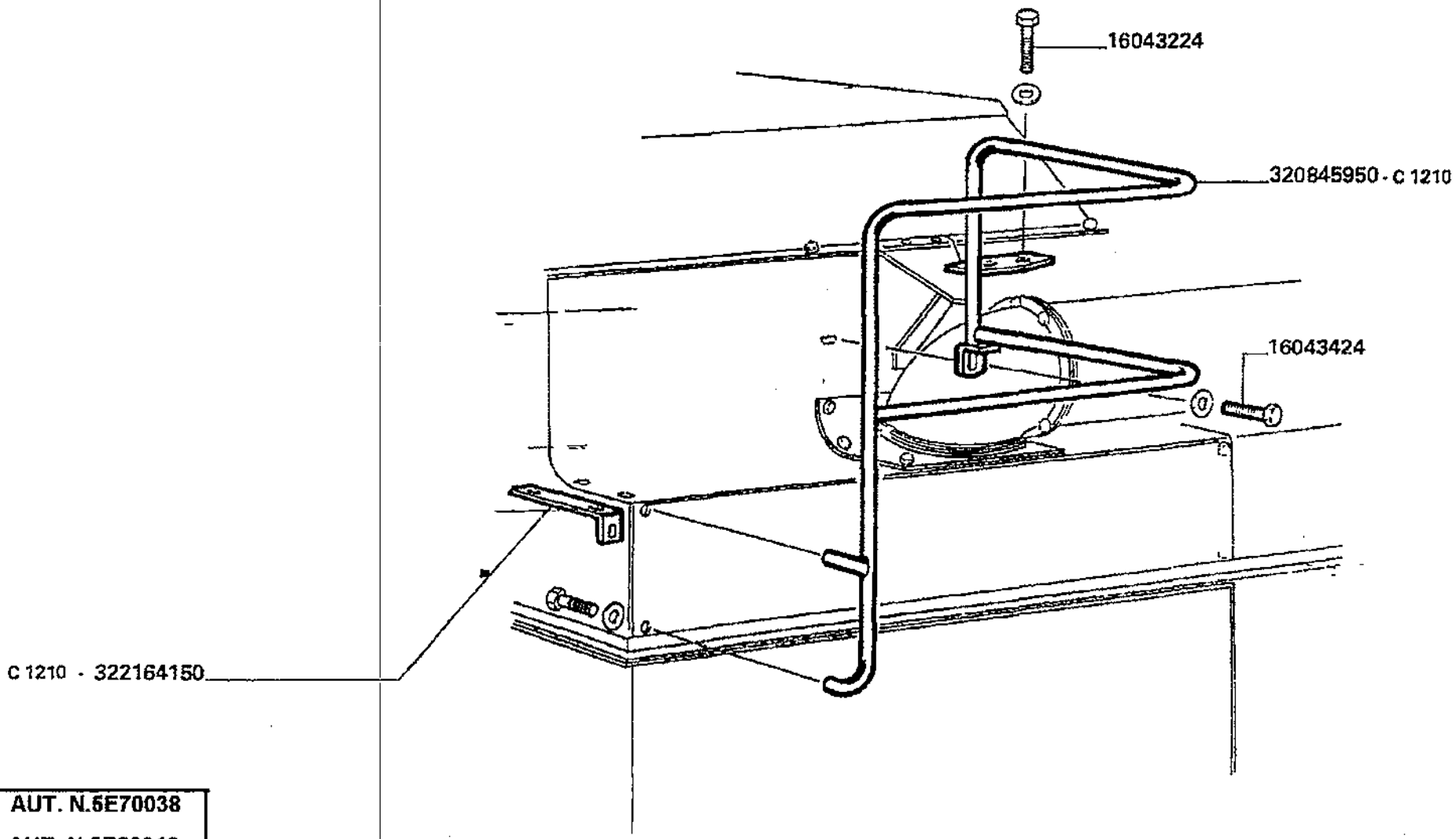

C1210 AUT. N.5E70038
AUT. N.5E80018

Varianti
Tools
Dotation
Werkzeuge
Variantes

99 - 038

Allestimento inghilterra
England version
Equipment angleterre
Ausruestung fuer england
Alistamiento inglaterra

MTB "L" - L 626

Laverda\038.L626mcs.png

			Italiano	Inglese	Francese	Tedesco	Spagnolo
-	16043224	2	Vite	Screw	Vis	Schraube	Tornillo
-	16043424	1	Vite	Screw	Vis	Schraube	Tornillo
-	320845950	1	Protezione	Shield	Protection	Schutz	Proteccion
			◉ N.A. (1)				
-	322164150	1	Rinforzo	Reinforcement	Renfort	Verstaerkung	Refuerzo
			◉ N.A. (1)				

Varianti Tools Dotation Werkzeuge Variantes	99 - 074	Allestimento svizzera Switzerland version Equipment suisse Ausruestung fuer schweiz Alistamiento suiza
MTB °L° - L 626		

Laverda\074.L626mcs.png

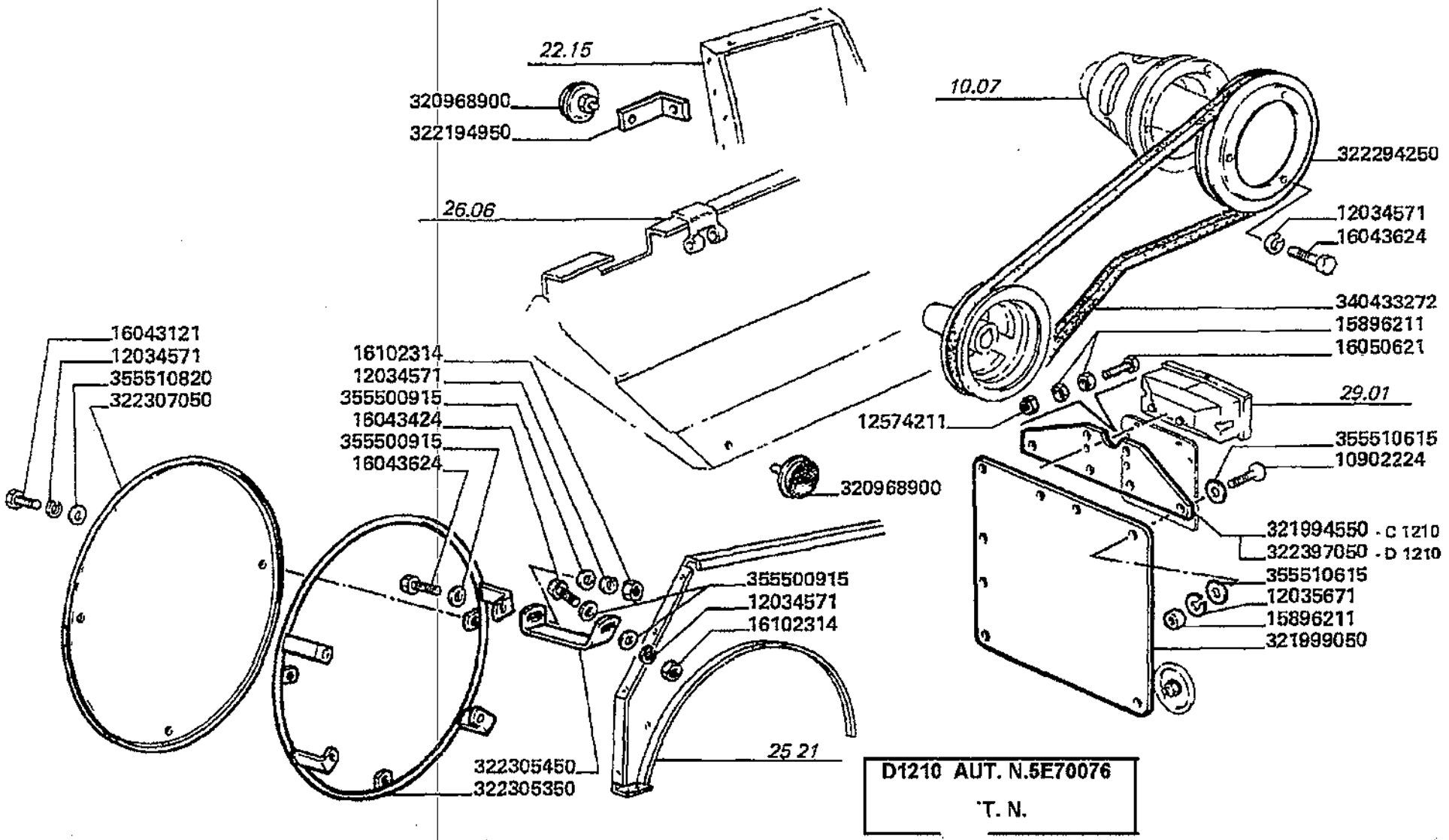

Varianti
Tools
Dotation
Werkzeuge
Variantes

99 - 074

Allestimento svizzera
Switzerland version
Equipment suisse
Ausruestung fuer schweiz
Alistamiento suiza

MTB "L" - L 626

Laverda\074.L626mcs.png

			Italiano	Inglese	Francese	Tedesco	Spagnolo
-	10902224	6	Vite	Screw	Vis	Schraube	Tornillo
-	12034571	12	Rosetta	Lock washer	Rondelle frein	Federring	Arandela grower
-	12035671	6	Rosetta	Lock washer	Rondelle frein	Federring	Arandela grower
-	12574211	2	Dado	Nut	Ecrou	Mutter	Tuerca
-	15896211	10	Dado	Nut	Ecrou	Mutter	Tuerca
-	16043121	3	Vite	Screw	Vis	Schraube	Tornillo
-	16043424	4	Vite	Screw	Vis	Schraube	Tornillo
-	16043624	5	Vite	Screw	Vis	Schraube	Tornillo
-	16050621	2	Vite	Screw	Vis	Schraube	Tornillo
-	16102314	6	Dado	Nut	Ecrou	Mutter	Tuerca
-	320968900	2	Catadiottro	Reflector	Catadioptre	Rueckstrahler	Catadioptrico
-	321994550	2	Supporto	Support	Support	Lagerung	Dispos.de sosten
			● N.A. (2)				
-	321999050	2	Pannello	Panel	Panneau	Verkl.blech	Panel
-	322194950	1	Squadretta	Bracket, supporting	Equerre	Schalter,autom.ausloesen	Pieza de apoyo
-	322294250	1	Puleggia	Pulley	Poulie	Riemenscheibe	Polea
			● N.A. (1)				
-	322305350	1	Telaio	Frame	Bati	Rahmen	Bastidor
-	322305450	2	Piatto ancoraggio	Plate	Plat	Schild	Plaque
			● N.A. (2)				
-	322307050	1	Schermo protettivo	Screen	Protection ecran	Filmenwand	Pantalla
-	322397050	2	Supporto	Support	Support	Lagerung	Dispos.de sosten
-	340433272	1	Cinghia	Belt	Courroie	Riemen	Cinghia
-	355500915	12	Rondella	Washer	Rondelle	Unterlegscheibe	Arandela
-	355510615	12	Rondella	Washer	Rondelle	Unterlegscheibe	Arandela
-	355510820	3	Rondella	Washer	Rondelle	Unterlegscheibe	Arandela

Varianti Tools Dotation Werkzeuge Variantes	99 - 101	Distanziatore assale anteriore (mm. 250) Front axle spacer (mm. 250) Entretoise essieu avant (mm. 250) Vorderachse abstandstueck (mm. 250) Separador eje anterior (mm. 250)
MTB "L" - L 626		Laverda\101.L626mcs.png

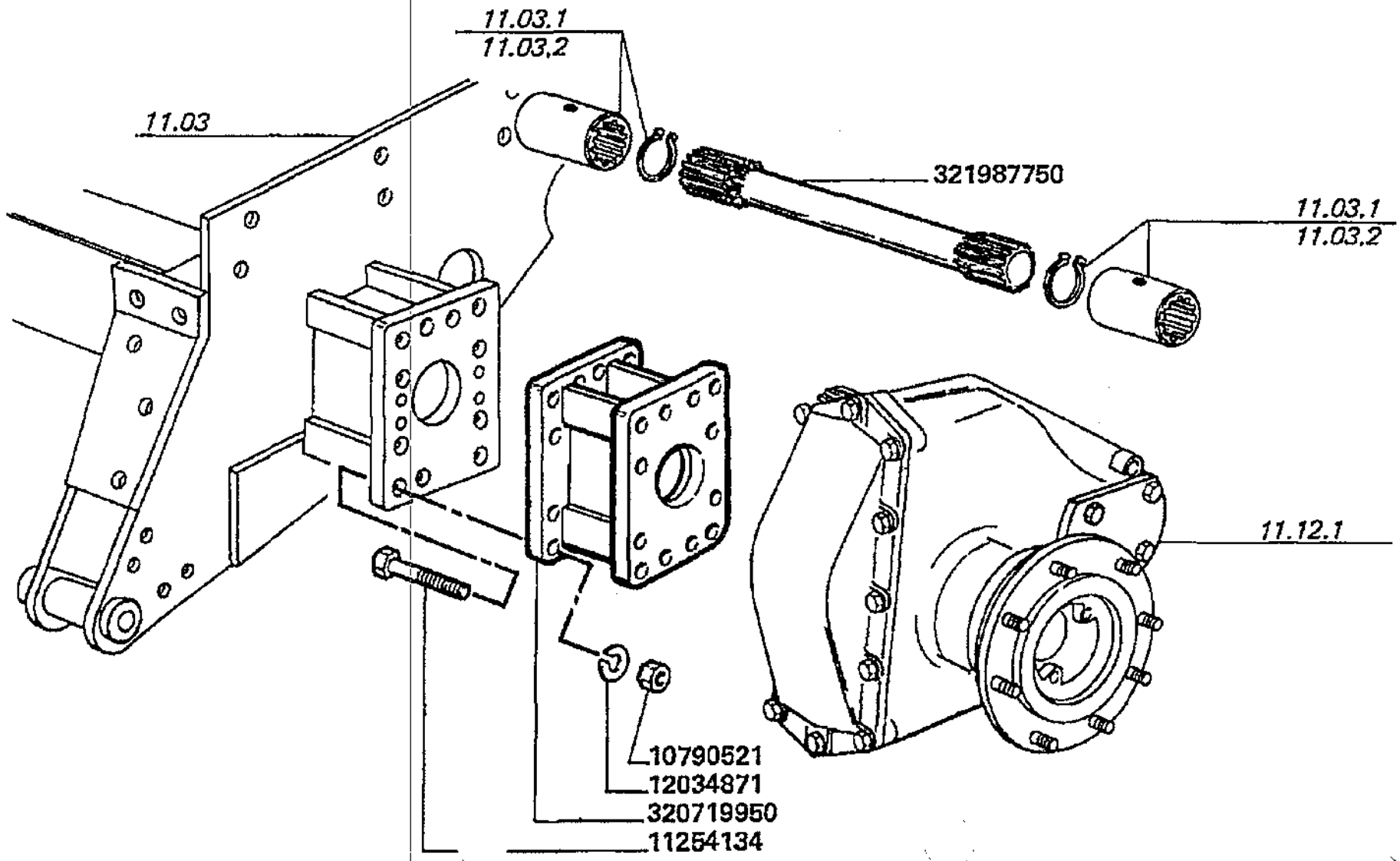

Varianti
Tools
Dotation
Werkzeuge
Variantes

MTB "L" - L 626

99 - 101

Distanziatore assale anteriore (mm. 250)
Front axle spacer (mm. 250)
Entretoise essieu avant (mm. 250)
Vorderachse abstandstueck (mm. 250)
Separador eje anterior (mm. 250)

Laverda\101.L626mcs.png

			Italiano	Inglese	Francese	Tedesco	Spagnolo
-	10790521	24	Dado	Nut	Ecrou	Mutter	Tuerca
-	11254134	24	Vite	Screw	Vis	Schraube	Tornillo
-	12034871	24	Rosetta	Lock washer	Rondelle frein	Federring	Arandela grower
-	320719950	2	Prolunga assale	Extension lead	Rallonge essieu	Verlangerungsschnur	Cordon de extension
-	321987750	2	Semiasse	Halfshaft	Demi-essieu	Halbachse	Semieje

Varianti Tools Dotation Werkzeuge Variantes	99 - 250	Aspiratore filtro radiatore Radiator filter intake Aspirateur filtre radiateur Kuehlerfilteransaug Aspirador filtro radiador
MTB *L* - L 626		Laverda\250.L626mcs.png

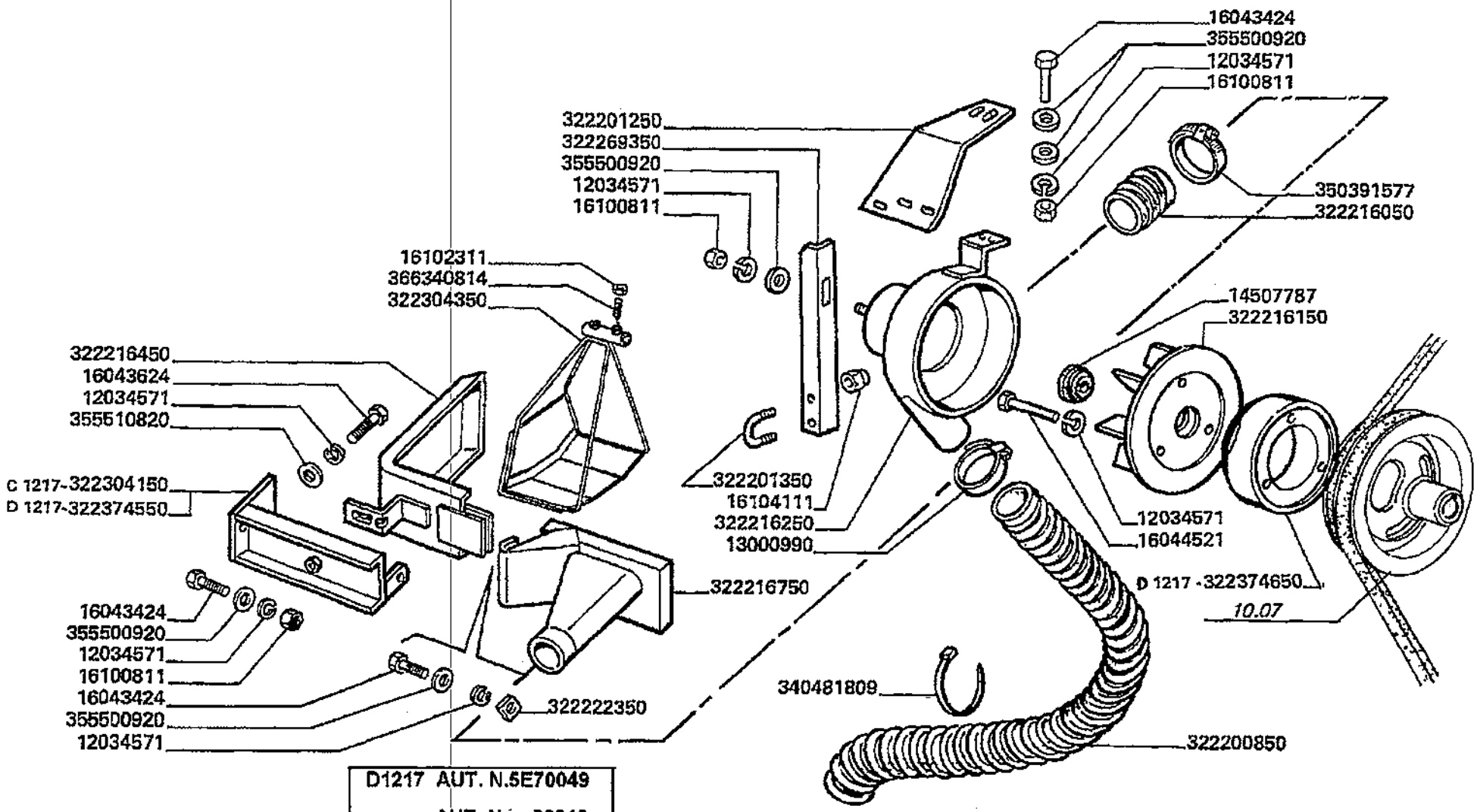

Varianti
Toois
Dotation
Werkzeuge
Variantes

MTB "L" - L 626

99 - 250

Aspiratore filtro radiatore
Radiator filter intake
Aspirateur filtre radiateur
Kuehlerfilteransaug
Aspirador filtro radiador

Laverda\250.L626mcs.png

			Italiano	Inglese	Francese	Tedesco	Spagnolo
-	12034571	10	Rosetta	Lock washer	Rondelle frein	Federring	Arandela grower
-	13000990	1	Collare	Collar	Collerette	Flanschring	Collar
-	14507787	1	Tappo	Plug	Bouchon	Verschl.stopfen	Tapon
-	16043424	8	Vite	Screw	Vis	Schraube	Tornillo
-	16043624	1	Vite	Screw	Vis	Schraube	Tornillo
-	16044521	3	Vite	Screw	Vis	Schraube	Tornillo
-	16100811	5	Dado	Nut	Ecrou	Mutter	Tuerca
-	16102311	2	Dado	Nut	Ecrou	Mutter	Tuerca
-	16104111	2	Dado	Nut	Ecrou	Mutter	Tuerca
-	322200850	1	Tubo	Pipe	Canalisation	Rohrleitung	Cano
-	322201250	1	Staffa	Stirrup	Etrier	Buegel	Estribo
-	322201350	1	Briglia	Bridle	Bride	Spannband	Brida
-	322216050	1	Tubo	Pipe	Canalisation	Rohrleitung	Cano
-	322216150	1	Elemento girante	Rotor disk	Element turbine	Laeufer	Rotor
-	322216250	1	Elemento	Element	Element	Element	Elemento
-	322216450	1	Convogliatore aria	Air funnel	Conduite air	Ansaugrohr	Tolva de aire
-	322216750	1	Convogliatore	Conveyor	Convoyeur	Leitblech	Canalizador
-	322222350	1	Piatto appoggio	Base plate	Plaque de base	Grundplatte	Plato base
-	322269350	1	Angolare	Angular	Corniere	Eckig	Angular
-	322304150	1	Supporto	Support	Support	Lagerung	Dispos.de sosten
-	322304350	1	Schermo protettivo	Screen	Protection ecran	Filmenwand	Pantalla
-	322374550	1	Supporto	Support	Support	Lagerung	Dispos.de sosten
-	322374650	1	Distanziale	Spacer	Entretoise	Abstandstueck	Separador
-	340481809	1	Fascetta	Clamp	Collier	Halteschelle	Abrazadera
-	350391577	2	Fascetta	Clamp	Collier	Halteschelle	Abrazadera
-	355500920	8	Rondella	Washer	Rondelle	Unterlegscheibe	Arandela

Varianti
Tools
Dotation
Werkzeuge
Variantes

MTB "L" - L 626

99 - 250

Aspiratore filtro radiatore
Radiator filter intake
Aspirateur filtre radiateur
Kuehlerfilteransaug
Aspirador filtro radiador

Laverda\250.L626mcs.png

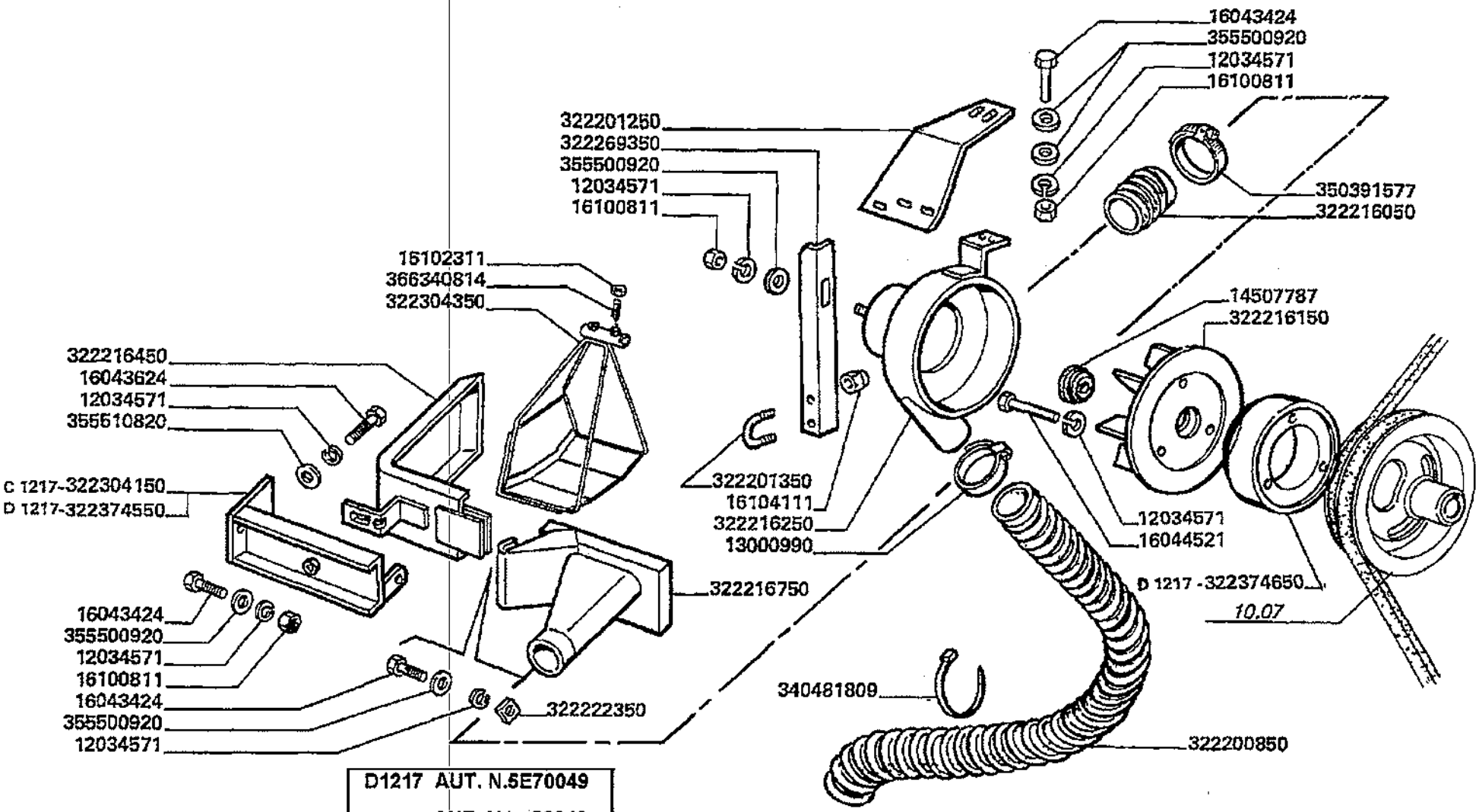

Varianti
Tools
Dotation
Werkzeuge
Variantes

MT8 "L" - L 626

99 - 250

Aspiratore filtro radiatore
Radiator filter intake
Aspirateur filtre radiateur
Kuehlerfilteransaug
Aspirador filtro radiador

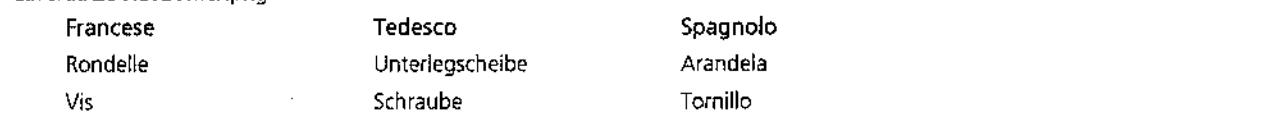
Laverda\250.L626mcs.png

			Italiano	Inglese	Francese	Tedesco	Spagnolo
-	355510820	1	Rondella	Washer	Rondelle	Unterlegscheibe	Arandela
-	366340814	2	Vite	Screw	Vis	Schraube	Tornillo

Varianti
Tools
Dotation
Werkzeuge
Variantes

MTB "L" - L 626

99 - 289

Comando elettrico riduttore mcs
Mcs gear reduction electric drive
Commande eletrique reducteur mcs
Mcs reduziergetriebe eletrische antrieb
Mando electrico reductor mcs

Laverda\289.L626mcs.png

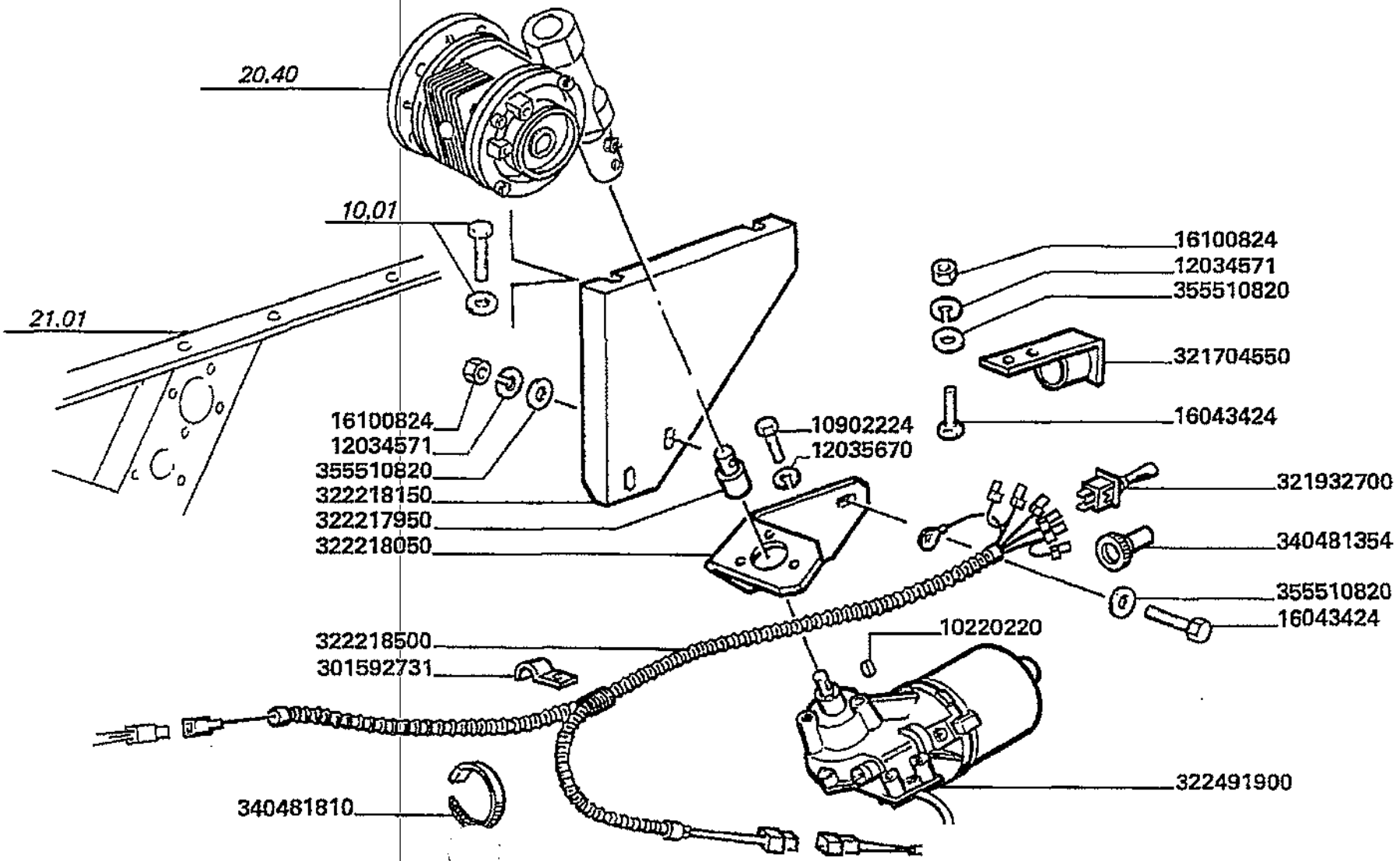

Varianti
Tools
Dotation
Werkzeuge
Variantes

MTB *L* - L 626

99 - 289

Comando elettrico riduttore mcs
Mcs gear reduction electric drive
Commande eletrique reducteur mcs
Mcs reduziergetriebe eletrische antrieb
Mando electrico reductor mcs

Laverda\289.L626mcs.png

			Italiano	Inglese	Francese	Tedesco	Spagnolo
-	10220220	1	Linguetta	Key	Clavette	Keil	Chaveta
-	10902224	3	Vite	Screw	Vis	Schraube	Tornillo
-	12034571	3	Rosetta	Lock washer	Rondelle frein	Federring	Arandela grower
-	12035670	3	Rosetta	Lock washer	Rondelle frein	Federring	Arandela grower
			● 000120356710 (3)				
-	16043424	3	Vite	Screw	Vis	Schraube	Tornillo
-	16100824	3	Dado	Nut	Ecrou	Mutter	Tuerca
-	301592731	2	Graffa	Claw	Griffe	Greifklaue	Garra
-	321704550	1	Supporto	Support	Support	Lagerung	Dispos.de sosten
-	321932700	1	Pulsante	Button	Bouton	Knopftaste	Pulsador
-	322217950	1	Boccola	Bush	Bague	Buchse	Casquillo
-	322218050	1	Supporto	Support	Support	Lagerung	Dispos.de sosten
-	322218150	1	Staffa ancoraggio	Stirrup	Etrier	Buegel	Fijacion
-	322218500	1	Cavo elettrico	Wire/cable	Faisceau electrique	Draht	Hilo
-	322491900	1	Motore elettrico	Electric motor	Moteur electrique	Elektromotor	Motor electrico
-	340481354	1	Cappuccio	Protection cap	Capuchon protecion	Schutzdeckel	Capuchon prot.
-	340481810	7	Fascetta	Clamp	Collier	Halteschelle	Abrazadera
-	355510820	5	Rondella	Washer	Rondelle	Unterlegscheibe	Arandela

Varianti
Tools
Dotation
Werkzeuge
Variantes

MTB "L" - L 626

99 - 290

Regolazione elettrica deflettori pag.1
Electrical adjustment deflectors
Deflecteur reglable electrique
Elektrische einstellbare ableitblech
Deflector regulable electrica

Laverda\290.L626mcs.png

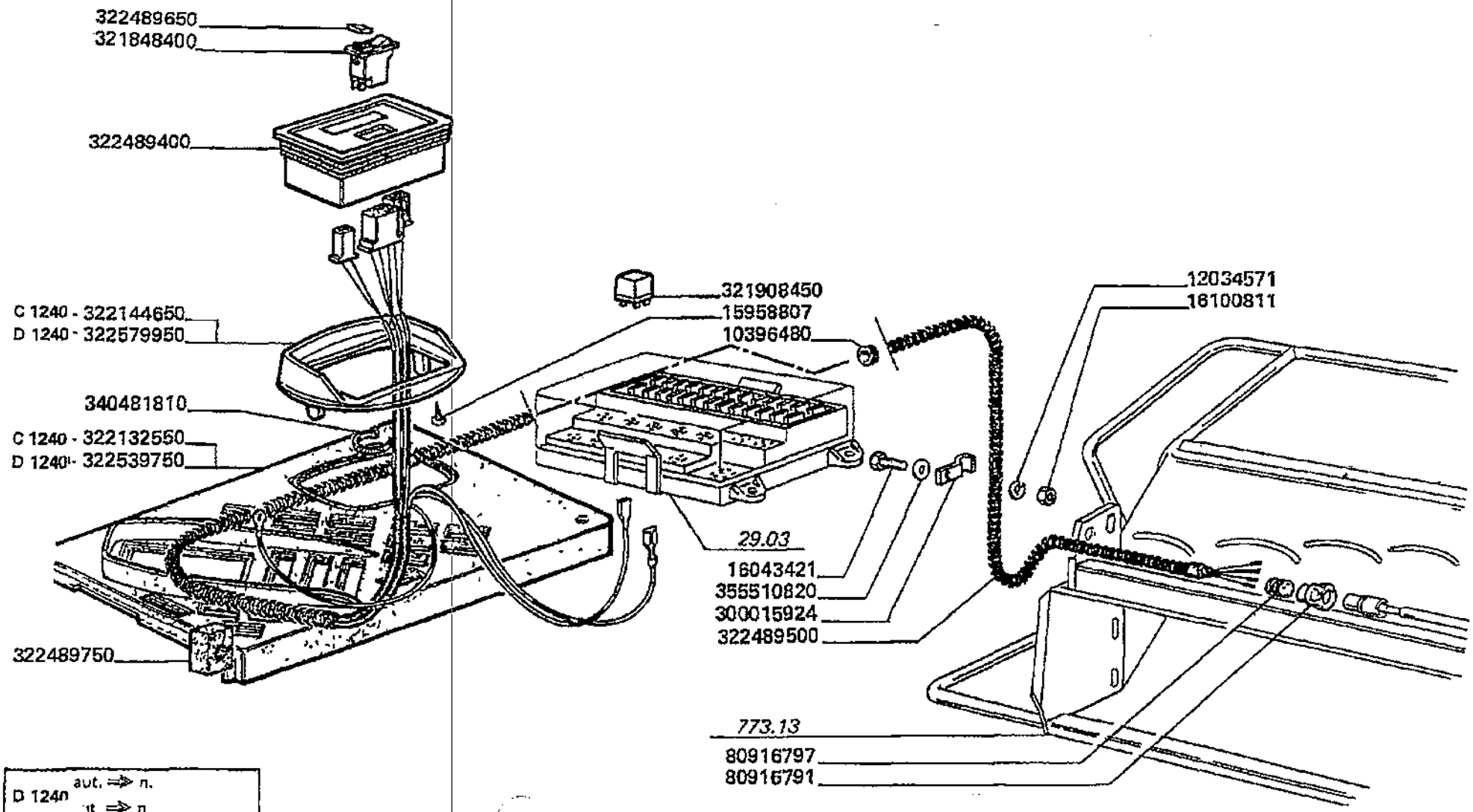

D 1240 aut. ⇒ n.
it ⇒ n

Varianti
Tools
Dotation
Werkzeuge
Variantes

MTB *L* - L 626

99 - 290

Regolazione elettrica deflettori pag.1
Electrical adjustment deflectors
Deflecteur reglable electrique
Elektrische einstellbare ableitblech
Deflector regulable electrica

Laverda\290.L626mcs.png

			Italiano	Inglese	Francese	Tedesco	Spagnolo
-	10396480	1	Anello	Ring	Anneau	Ring	Aro
-	12034571	1	Rosetta	Lock washer	Rondelle frein	Federring	Arandela grower
-	15958807	2	Vite	Screw	Vis	Schraube	Tornillo
-	16043421	1	Vite	Screw	Vis	Schraube	Tornillo
-	16100811	1	Dado	Nut	Ecrou	Mutter	Tuerca
-	300015924	2	Graffa	Claw	Griffe	Greifklaue	Garra
-	321848400	1	Pulsante	Button	Bouton	Knopftaste	Pulsador
-	321908450	1	Teleruttore	Switch, remote contr	Relais	Fernschalter	Telerruptor
-	322132550	1	Plancia	Dash board	Planche de bord	Armaturenbrett	Tabliero
-	322144650	1	Supporto	Support	Support	Lagerung	Dispos.de sosten
			N.A. (1)				
-	322489400	1	Centralina	Electr.contr.unit	Boitier electronique	Bae	Unidad de mando y pa
-	322489500	1	Cavo elettrico	Wire/cable	Faisceau electrique	Draht	Hilo
-	322489650	1	Piastrina	Plate	Plaquette	Plaettchen	Plaquita
-	322489750	1	Tassello in gomma	Block	Tampon caoutchouc	Block	Bloque
-	322539750	1	Plancia	Dash board	Planche de bord	Armaturenbrett	Tabliero
-	322579950	1	Supporto	Support	Support	Lagerung	Dispos.de sosten
-	340481810	5	Fascetta	Clamp	Collier	Halteschelle	Abrazadera
-	355510820	1	Rondella	Washer	Rondelle	Unterlegscheibe	Arandela
-	916791	1	Connettore	Socket	Connecteur	Stecksockel	Conexion
-	916797	1	Guarnizione	Gasket	Guarniture	Dichtung	Junta

Varianti
Tools
Dotation
Werkzeuge
Variantes

MTB "L" - L 626

99 - 290.1

Regolazione elettrica deflettori pag.2
Electrical adjustment deflectors
Deflecteur reglable electrique
Elektrische einstellbare ableitblech
Deflector regulable electrica

Laverda\290p2.L626mcs.png

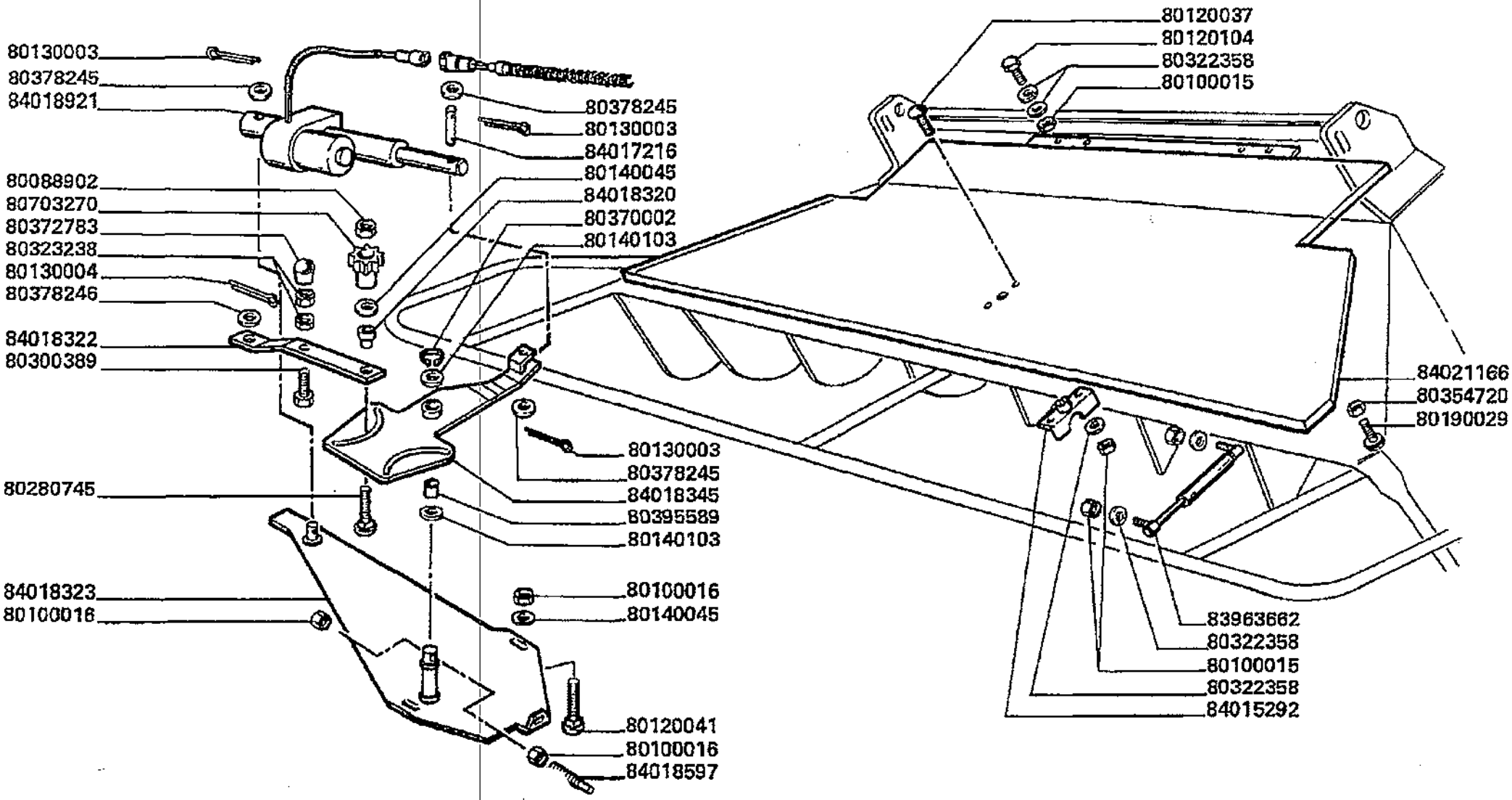

Varianti
Tools
Dotation
Werkzeuge
Variantes

MTB "L" - L 626

99 - 290.1

Regolazione elettrica deflettori pag.2
Electrical adjustment deflectors
Deflecteur reglable electrique
Elektrische einstellbare ableitblech
Deflector regulable electrica

Laverda\290p2.L626mcs.png

			Italiano	Inglese	Francese	Tedesco	Spagnolo
-	100015	8	37075 - manca descrizione -	0 - manca descrizione -	0 - manca descrizione -	0 - manca descrizione -	0 - manca descrizione -
-	100016	4	Dado	Nut	Ecrou	Mutter	Tuerca
-	120037	2	37075 - manca descrizione -	0 - manca descrizione -	0 - manca descrizione -	0 - manca descrizione -	0 - manca descrizione -
-	120041	2	Bullone	Bolt	Boulon	Masch.schraube	Perno
-	120104	4	Vite sen	Screw	Vis	Schraube	Tornillo
-	130003	3	Copiglia	Linch pin	Gouplle ferguson	Vorstecker	Pasador para eje
-	130004	2	Puntalin	Pin	Goupille	Bolzen	Pasador
-	140045	4	Rondella	Washer	Rondelle	Unterlegscheibe	Arandela
-	140103	2	37075 - manca descrizione -	0 - manca descrizione -	0 - manca descrizione -	0 - manca descrizione -	0 - manca descrizione -
-	190029	1	37074 - manca descrizione -	0 - manca descrizione -	0 - manca descrizione -	0 - manca descrizione -	0 - manca descrizione -
-	280745	2	37075 - manca descrizione -	0 - manca descrizione -	0 - manca descrizione -	0 - manca descrizione -	0 - manca descrizione -
-	300389	2	Vite sen	Screw	Vis	Schraube	Tornillo
-	322358	12	Rondella	Washer	Rondelle	Unterlegscheibe	Arandela
-	323238	4	Dado	Nut	Ecrou	Mutter	Tuerca
-	354720	2	37075 - manca descrizione -	0 - manca descrizione -	0 - manca descrizione -	0 - manca descrizione -	0 - manca descrizione -
-	370002	1	Anellten	Ring	Anneau	Ring	Aro
-	372783	2	37075 - manca descrizione -	0 - manca descrizione -	0 - manca descrizione -	0 - manca descrizione -	0 - manca descrizione -
-	378245	3	Rondella	Washer	Rondelle	Unterlegscheibe	Arandela
-	378246	2	Rondella	Washer	Rondelle	Unterlegscheibe	Arandela
-	703270	2	37075 - manca descrizione -	0 - manca descrizione -	0 - manca descrizione -	0 - manca descrizione -	0 - manca descrizione -
-	80395589	1	Bussola	Thimble	Cosse	Muffe	Dedal
			000003955890 (1)				
-	84015292	1	Serratura	Lock	Serrure	Schloss	Cerradura
			003223167500 (1)				
-	84017216	1	Perno	Pin	Goupille	Bolzen	Pasador
-	84018320	2	Boccola	Bush	Bague	Buchse	Casquillo

Varianti Tools Dotation Werkzeuge Variantes	99 - 290.1	Regolazione elettrica deflettori pag.2 Electrical adjustment deflectors Deflecteur reglable electrique Elektrische einstellbare ableitblech Deflector regulable electrica
MT8 "L" - L 626		Laverda\290p2.L626mcs.png

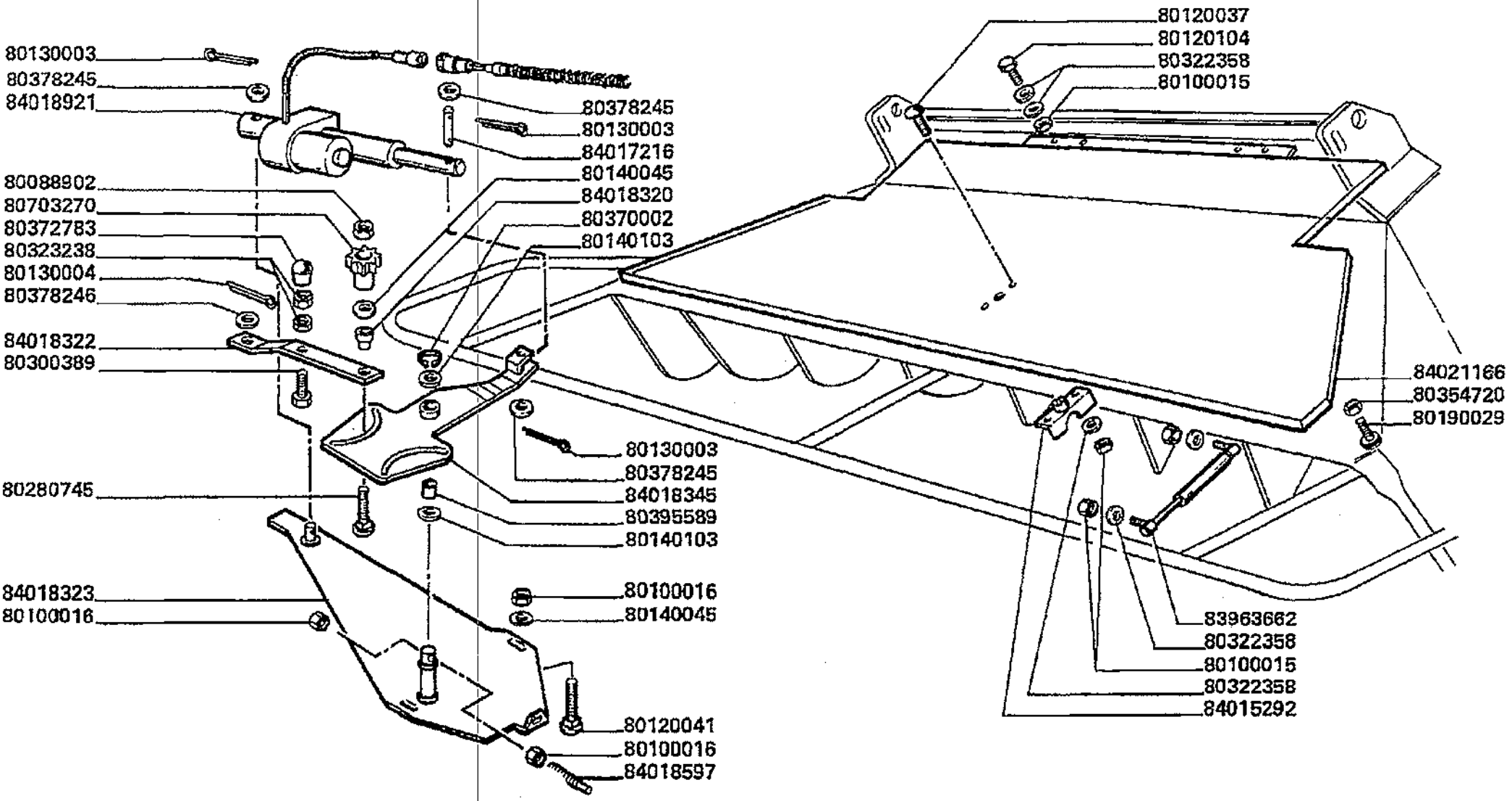

Varianti
Tools
Dotation
Werkzeuge
Variantes

MTB "L" - L 626

99 - 290.1

Regolazione elettrica deflettori pag.2
Electrical adjustment deflectors
Deflecteur reglable electrique
Elektrische einstellbare ableitblech
Deflector regulable electrica

Laverda\290p2.L626mcs.png

			Italiano	Inglese	Francese	Tedesco	Spagnolo
-	84018322	2	Blocchetto	Block	Bloc	Platte	Bloque
-	84018323	1	Supporto	Support	Support	Lagerung	Dispos.de sosten
-	84018345	1	Leva	Lever	Levier	Hebel	Palanca
-	84018597	1	Asta	Rod	Tringle	Stange	Varilla
-	84018921	1	Attuatore	Actuator	Verin electrique	Winde	Actuador
-	84021166	1	Coperchio	Cover	Couvercle	Deckel	Tapadera
-	88902	2	Dado	Nut	Ecrou	Mutter	Tuerca

Varianti
Tools
Dotation
Werkzeuge
Variantes

MTB "L" - L 626

99 - 293

Particolari per terreni sabbiosi
Parts for sandy soils
Pieces pour terrains sableux
Teile fuer sandingen boden
Piezas por terrenos arenosos

Laverda\293.L626mcs.png

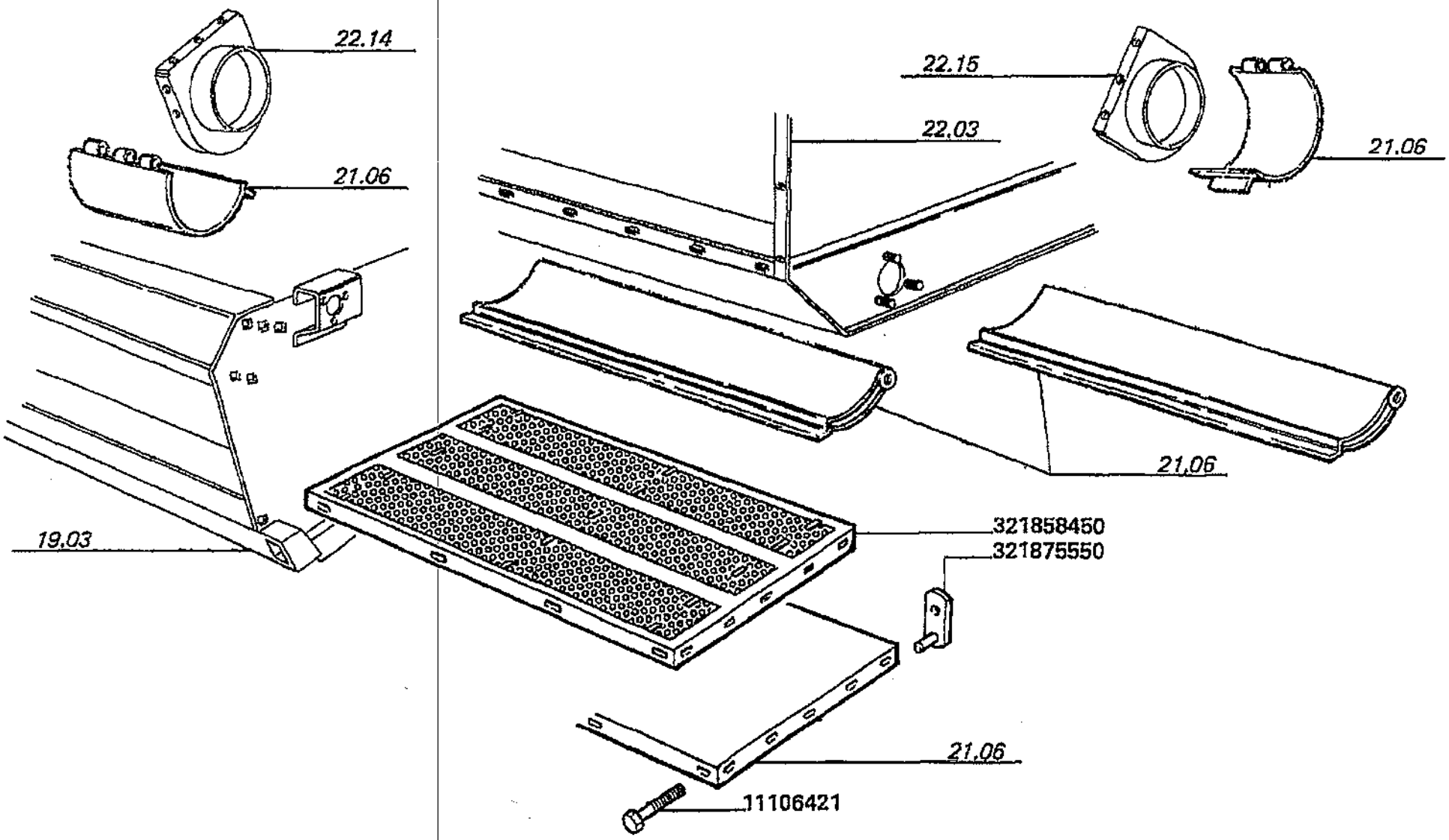

Varianti
Tools
Dotation
Werkzeuge
Variantes

MTB "L" - L 626

99 - 293

Particolari per terreni sabbiosi
Parts for sandy soils
Pieces pour terrains sableux
Teile fuer sandingen boden
Piezas por terrenos arenosos

Laverda\293.L626mcs.png

			Italiano	Inglese	Francese	Tedesco	Spagnolo
-	11106421	2	Vite	Screw	Vis	Schraube	Tornillo
-	321858450	1	Fondo forato	Floor	Fond perfore	Boden	Fondo
-	321875550	2	Balestra	Parabola spring	Ressort lame	Feder	Resorte

Varianti Tools Dotation Werkzeuge Variantes	99 - 326	Convogliatore brandeggio Swivel conveyor Convoyeur goulotte Ausladungsrohrleitblech Conveyor descarga
MTB "L" - L 626		Laverda\326.L626mcs.png

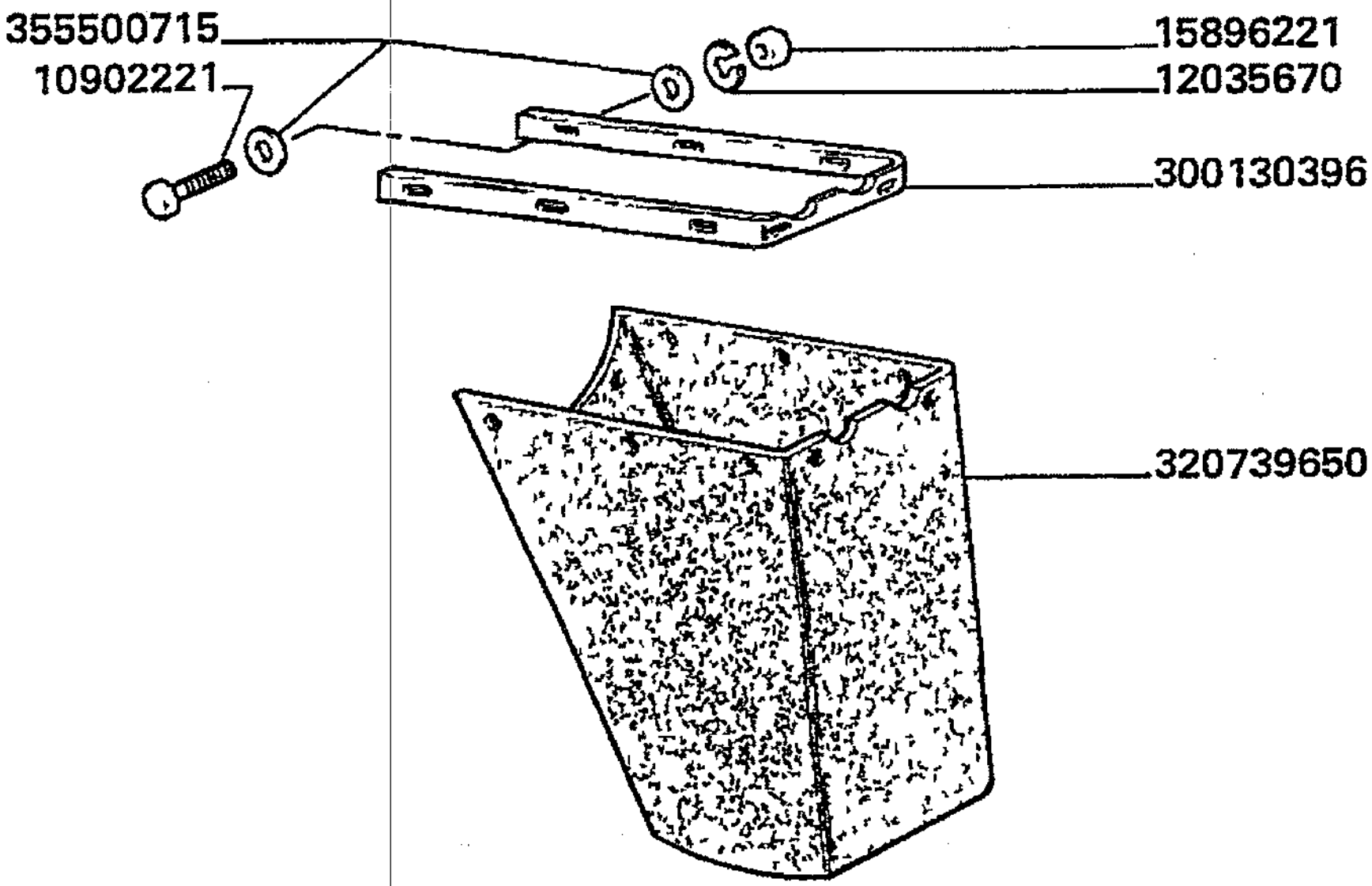

Varianti
Tools
Dotation
Werkzeuge
Variantes

MTB "L" - L 626

99 - 326

Convogliatore brandeggio
Swivel conveyor
Convoyeur goulotte
Ausladungsrohrleitblech
Conveyor descarga

Laverda\326.L626mcs.png

			Italiano	Inglese	Francese	Tedesco	Spagnolo
-	10902221	10	Vite	Screw	Vis	Schraube	Tornillo
-	12035670	10	Rosetta	Lock washer	Rondelle frein	Federring	Arandela grower
			000120356710 (10)				
-	15896221	10	Dado	Nut	Ecrou	Mutter	Tuerca
-	300130396	1	Riscontro	Strap	Patte de fixation	Lasche	Banda
-	320739650	1	Convogliatore	Conveyor	Convoyeur	Leitblech	Canalizador
			003227722500 (1)				
-	355500715	20	Rondella	Washer	Rondelle	Unterlegscheibe	Arandela

Varianti
Tools
Dotation
Werkzeuge
Variantes

MTB "L" - L 626

99 - 388

Vaglio superiore regolabile
Upper sieve, adjustable
Crible superieur reglable
Obersieb, verstellbar
Criba superior regulable

Laverda\388.L626mcs.png

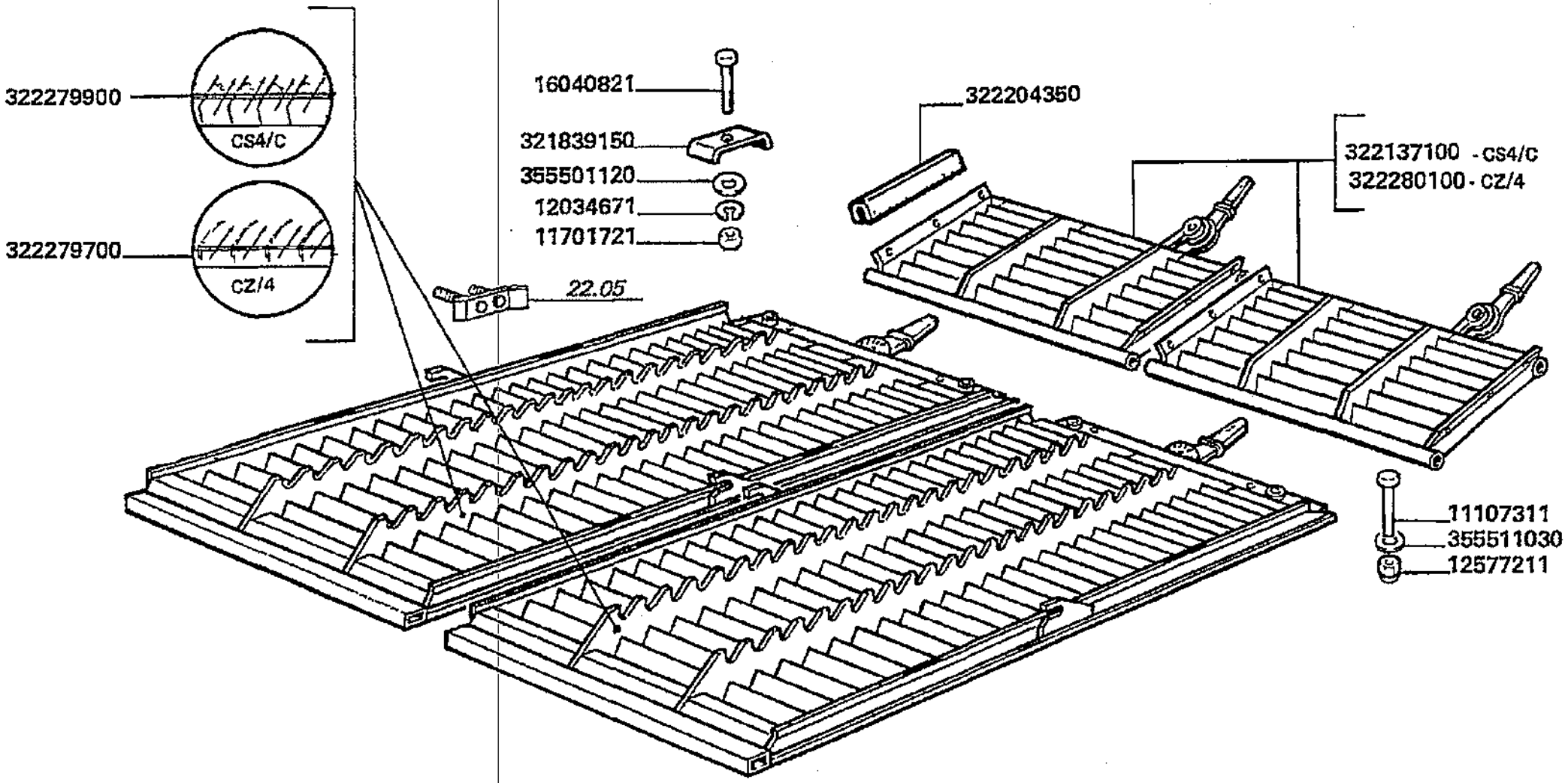

Varianti
Tools
Dotation
Werkzeuge
Variantes

MTB "L" - L 626

99 - 388

Vaglio superiore regolabile
Upper sieve, adjustable
Crible superieur reglable
Obersieb, verstellbar
Criba superior regulable

Laverda\388.L626mcs.png

			Italiano	Inglese	Francese	Tedesco	Spagnolo
-	11107311	4	Vite	Screw	Vis	Schraube	Tornillo
			000111073210 (4)				
-	11701721	4	Dado	Nut	Ecrou	Mutter	Tuerca
-	12034671	4	Rosetta	Lock washer	Rondelle frein	Federring	Arandela grower
-	12577211	4	Dado	Nut	Ecrou	Mutter	Tuerca
-	16040821	4	Vite	Screw	Vis	Schraube	Tornillo
-	321839150	4	Balestra	Parabola spring	Ressort lame	Feder	Resorte
-	322137100	2	Estensione vaglio	Sieve extension	Extension de grille	Siebverbreiterung	Extension criba
-	322204350	4	Guarnizione	Gasket	Guarniture	Dichtung	Junta
-	322279700	2	Vaglio	Sieve	Vaglio	Sieb	Criba
-	322279900	2	Vaglio	Sieve	Vaglio	Sieb	Criba
-	322280100	2	Estensione vaglio	Sieve extension	Extension de grille	Siebverbreiterung	Extension criba
-	355501120	4	Rondella	Washer	Rondelle	Unterlegscheibe	Arandela
-	355511030	4	Rondella	Washer	Rondelle	Unterlegscheibe	Arandela

Varianti Tools Dotation Werkzeuge Variantes	99 - 469	Pedana scala (carreggiata ridotta) Ladder footboard (reduced wheel track) Marche pied escalier (voie avant reduite Leitertrittbretter (breite spurweite) Estribo escalera (carrilada estrecha)
MTB "L" - L 626		Laverda\469.L626mcs.png

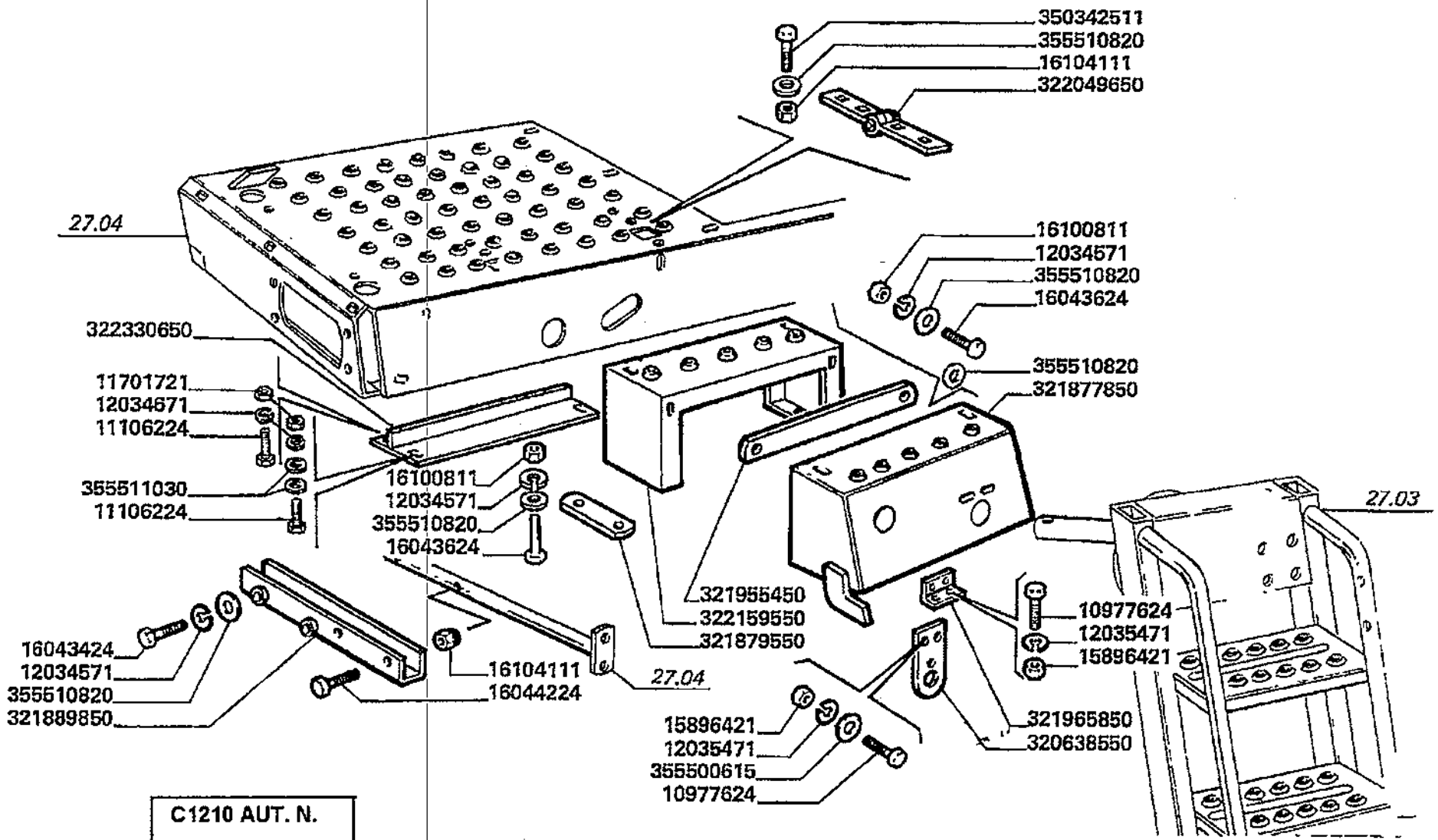

Varianti
Tools
Dotation
Werkzeuge
Variantes

MTB "L" - L 626

99 - 469

Pedana scala (carreggiata ridotta)
Ladder footboard (reduced wheel track)
Marche pied escalier (voie avant reduite
Leitertrittbretter (breite spurweite)
Estribo escalera (carrilada estrecha)

Laverda\469.L626mcs.png

			Italiano	Inglese	Francese	Tedesco	Spagnolo
-	10902024	4	Vite	Screw	Vis	Schraube	Tornillo
-	11106224	4	Vite	Screw	Vis	Schraube	Tornillo
-	11701721	4	Dado	Nut	Ecrou	Mutter	Tuerca
-	12034571	13	Rosetta	Lock washer	Rondelle frein	Federring	Arandela grower
-	12034671	4	Rosetta	Lock washer	Rondelle frein	Federring	Arandela grower
-	12035670	4	Rosetta	Lock washer	Rondelle frein	Federring	Arandela grower
			● 000120356710 (4)				
-	15896221	4	Dado	Nut	Ecrou	Mutter	Tuerca
-	16043424	3	Vite	Screw	Vis	Schraube	Tornillo
-	16043624	10	Vite	Screw	Vis	Schraube	Tornillo
-	16044224	2	Vite	Screw	Vis	Schraube	Tornillo
-	16100811	10	Dado	Nut	Ecrou	Mutter	Tuerca
-	16104111	10	Dado	Nut	Ecrou	Mutter	Tuerca
-	320638550	1	Supporto	Support	Support	Lagerung	Dispos.de sosten
-	321877850	1	Pedana	Floor	Plancher	Fussboden	Piso
			● N.A. (1)				
-	321879550	2	Piastrina	Plate	Plaquette	Plaettchen	Plaquita
-	321889850	1	Supporto	Support	Support	Lagerung	Dispos.de sosten
			● N.A. (1)				
-	321955450	1	Piatto appoggio	Base plate	Plaque de base	Grundplatte	Plato base
-	321965850	1	Piastrina	Plate	Plaquette	Plaettchen	Plaquita
			● N.A. (1)				
-	322049650	2	Cerniera	Hinge	Charniere	Scharnier	Bisagra
-	322159550	1	Distanziale	Spacer	Entretoise	Abstandstueck	Separador
			● N.A. (1)				
-	322330650	1	Piastra	Plate	Plaque	Platte	Plato

Varianti Tools Dotation Werkzeuge Variantes	99 - 469	Pedana scala (carreggiata ridotta) Ladder footboard (reduced wheel track) Marche pied escalier (voie avant reduite Leitertrittbretter (breite spurweite) Estribo escalera (carrilada estrecha)
MTB "L" - L 626		

Laverda\469.L626mcs.png

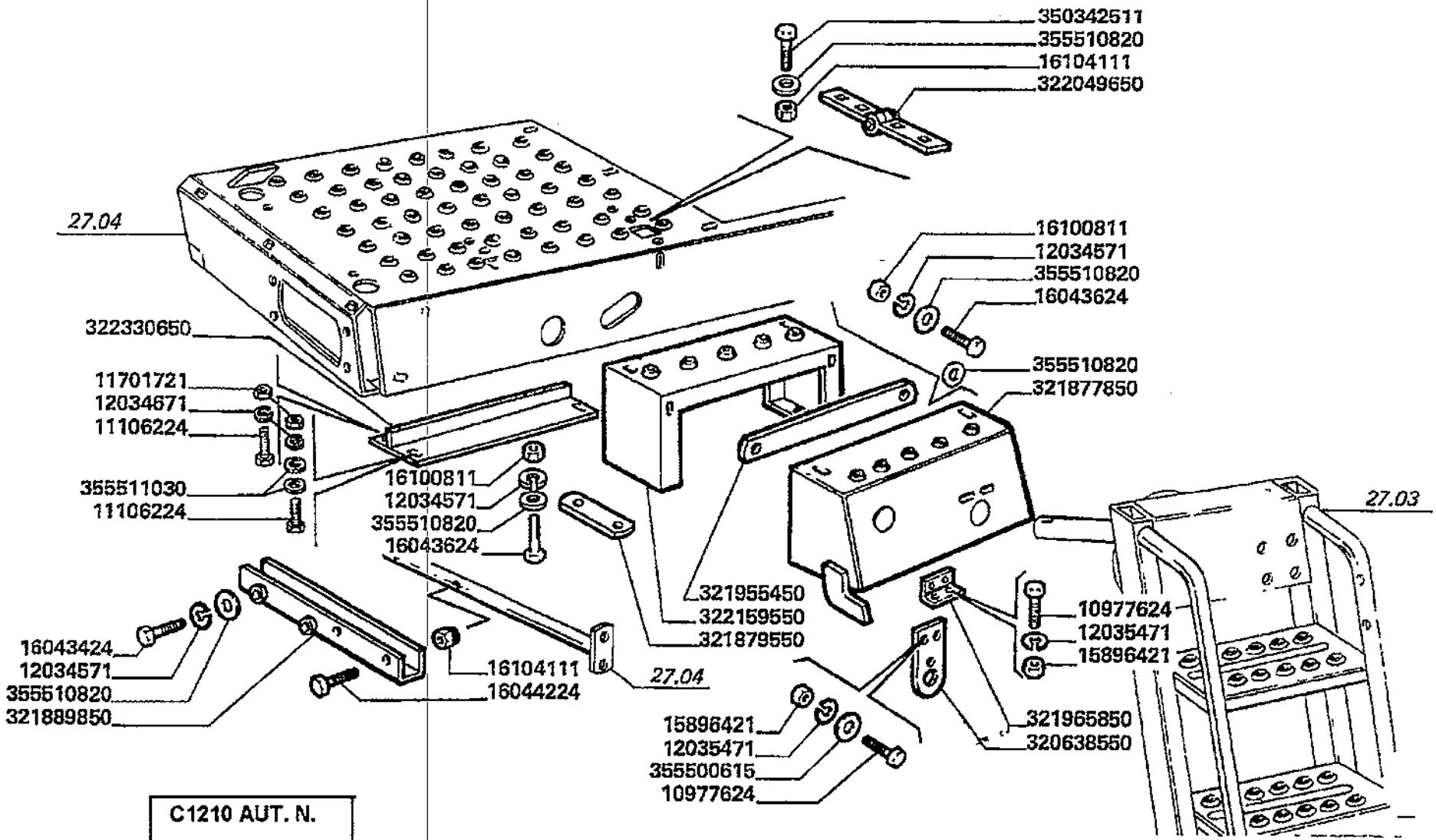

C1210 AUT. N.

Varianti
Tools
Dotation
Werkzeuge
Variantes

MTB "L" - L 626

99 - 469

Pedana scala (carreggiata ridotta)
Ladder footboard (reduced wheel track)
Marche pied escalier (voie avant reduite
Leitertrittbretter (breite spurweite)
Estribo escalera (carrilada estrecha)

Laverda\469.L626mcs.png

			Italiano	Inglese	Francese	Tedesco	Spagnolo
-	350342511	8	Vite	Screw	Vis	Schraube	Tornillo
-	355500715	2	Rondella	Washer	Rondelle	Unterlegscheibe	Arandela
-	355510820	21	Rondella	Washer	Rondelle	Unterlegscheibe	Arandela
-	355511030	4	Rondella	Washer	Rondelle	Unterlegscheibe	Arandela

Varianti Tools Dotation Werkzeuge Variantes	99 - 469.01	Pedana scala (carr.ridotta)(sganciamento scala) Ladder footboard (ladder release) Marche pied escalier (verroulage escalier) Leitertrittbretter (abkupplungleiter) Estribo escalera (desenganchamiento escalera)
MTB "L" - L 626		Laverda\469p2.L626mcs.png

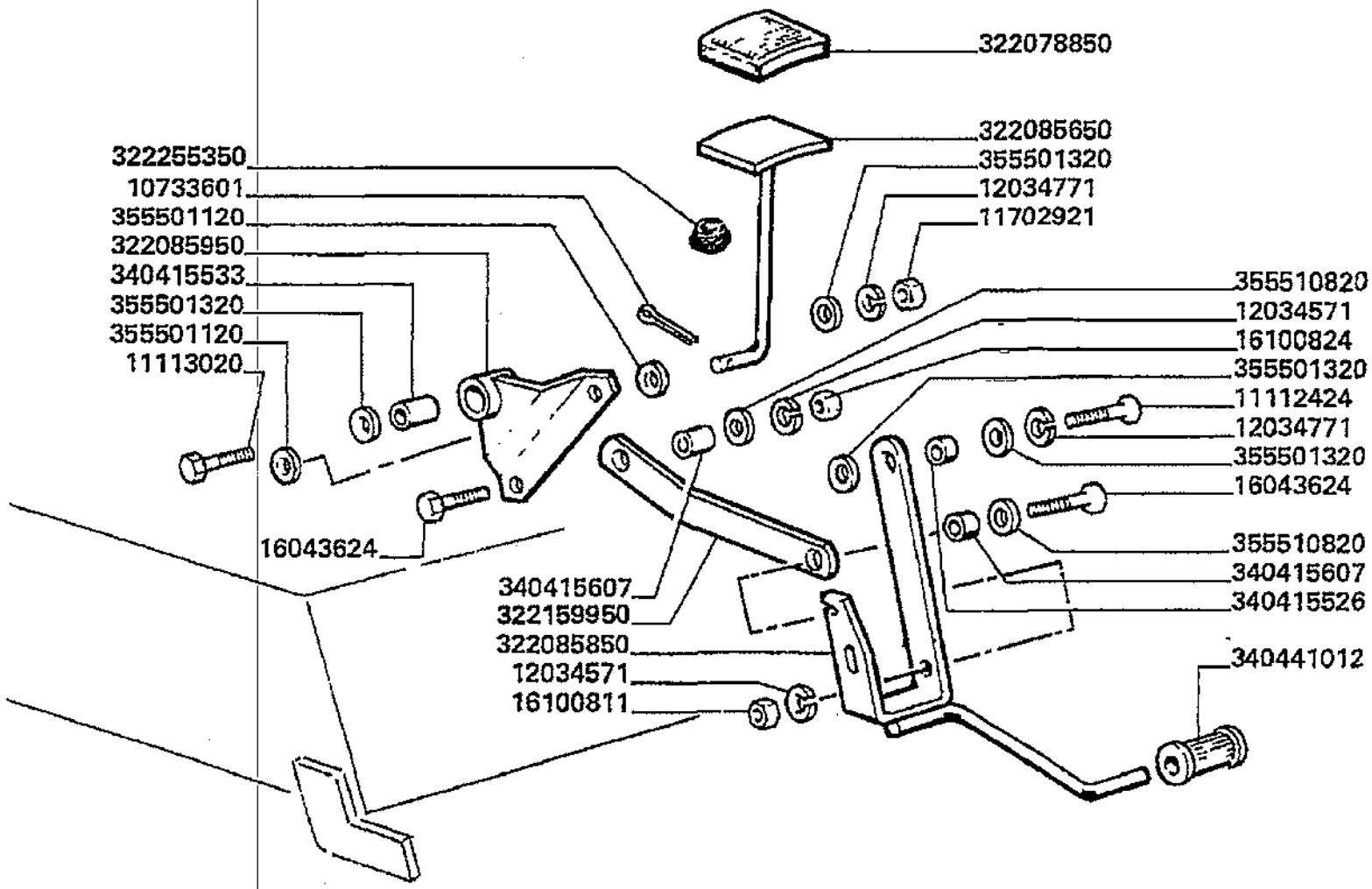

C1210 AUT. N.

Varianti
Tools
Dotation
Werkzeuge
Variantes

MTB "L" - L 626

99 - 469.01

Pedana scala (carr.ridotta)(sganciamento scala)
Ladder footboard (ladder release)
Marche pied escalier (verroulage escalier)
Leitertrittbretter (abkupplungleiter)
Estribo escalera (desenganchamiento escalera)

Laverda\469p2.L626mcs.png

			Italiano	Inglese	Francese	Tedesco	Spagnolo
-	10733601	1	Copiglia	Linch pin	Goupille ferguson	Vorstecker	Pasador para eje
-	10902024	4	Vite	Screw	Vis	Schraube	Tornillo
-	11112424	1	Vite	Screw	Vis	Schraube	Tornillo
-	11113020	1	Vite	Screw	Vis	Schraube	Tornillo
			● N.A. (1)				
-	11702921	1	Dado	Nut	Ecrou	Mutter	Tuerca
-	12034571	13	Rosetta	Lock washer	Rondelle frein	Federring	Arandela grower
-	12034771	2	Rosetta	Lock washer	Rondelle frein	Federring	Arandela grower
-	12035670	4	Rosetta	Lock washer	Rondelle frein	Federring	Arandela grower
			● 000120356710 (4)				
-	15896221	4	Dado	Nut	Ecrou	Mutter	Tuerca
-	16043624	10	Vite	Screw	Vis	Schraube	Tornillo
-	16100811	10	Dado	Nut	Ecrou	Mutter	Tuerca
-	322078850	1	Copripedale di gomma	Pad,rubber pedal	Protection pedale	Fusshebelueberzug	Forro de caucho
-	322085650	1	Pedale	Pedal	Pedale	Pedal	Pedal
			● N.A. (1)				
-	322085850	1	Leva	Lever	Levier	Hebel	Palanca
			● N.A. (1)				
-	322085950	1	Bilanciere	Counter weight	Contrepoids	Gegengewicht	Contrapeso
			● N.A. (1)				
-	322159950	1	Tirante	Tie rod	Tringlerie	Zugstange	Brazo de enlace
			● N.A. (1)				
-	322255350	1	Boccola	Bush	Bague	Buchse	Casquillo
-	340415526	1	Boccola	Bush	Bague	Buchse	Casquillo
-	340415533	1	Boccola	Bush	Bague	Buchse	Casquillo
-	340415607	2	Boccola	Bush	Bague	Buchse	Casquillo
-	340441012	1	Copripedale di gomma	Pad,rubber pedal	Protection pedale	Fusshebelueberzug	Forro de caucho

Varianti Tools Dotation Werkzeuge Variantes	99 - 469.01	Pedana scala (carr.ridotta)(sganciamento scala) Ladder footboard (ladder release) Marche pied escalier (verroulage escalier) Leitertrittbretter (abkupplungleiter) Estribo escalera (desenganchamiento escalera)
MTB *L* - L 626		Laverda\469p2.L626mcs.png

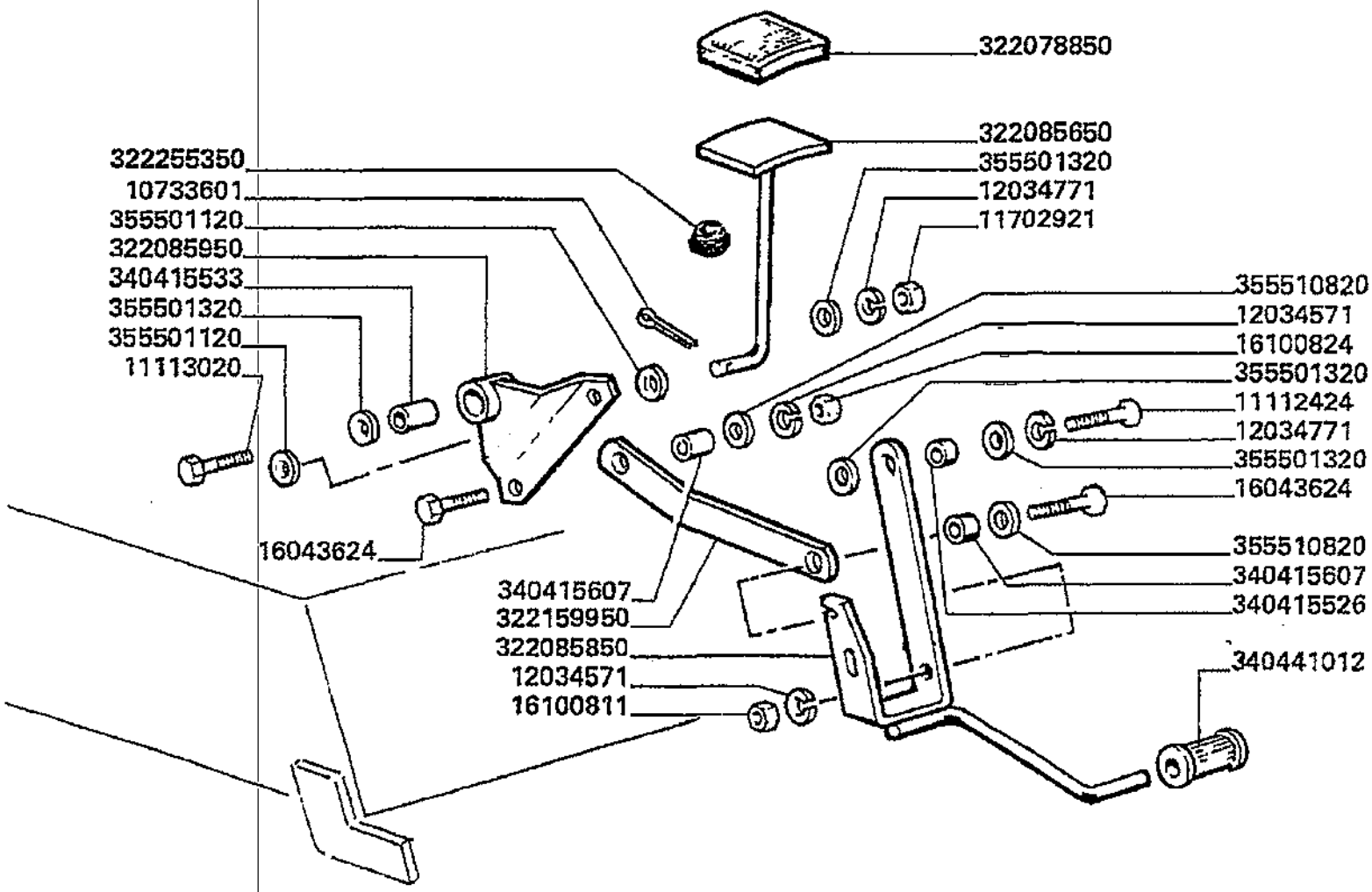

C1210 AUT. N.

Varianti
Tools
Dotation
Werkzeuge
Variantes

MTB "L" - L 626

99 - 469.01

Pedana scala (carr.ridotta)(sganciamento scala)
Ladder footboard (ladder release)
Marche pied escalier (verroulage escalier)
Leitertrittbretter (abkupplungleiter)
Estribo escalera (desenganchamiento escalera)

Laverda\469p2.L626mcs.png

			Italiano	Inglese	Francese	Tedesco	Spagnolo
-	355500715	2	Rondella	Washer	Rondelle	Unterlegscheibe	Arandela
-	355501120	2	Rondella	Washer	Rondelle	Unterlegscheibe	Arandela
-	355501320	4	Rondella	Washer	Rondelle	Unterlegscheibe	Arandela
-	355510820	21	Rondella	Washer	Rondelle	Unterlegscheibe	Arandela

Varianti Tools Dotation Werkzeuge Variantes	99 - 469.02	Pedana scala (carreggiata m. 3,55) Ladder footboard Marche pied escalier Leitertrittbretter Estribo escalera
MTB "L" - L 626		Laverda\469_1.L626mcs.png

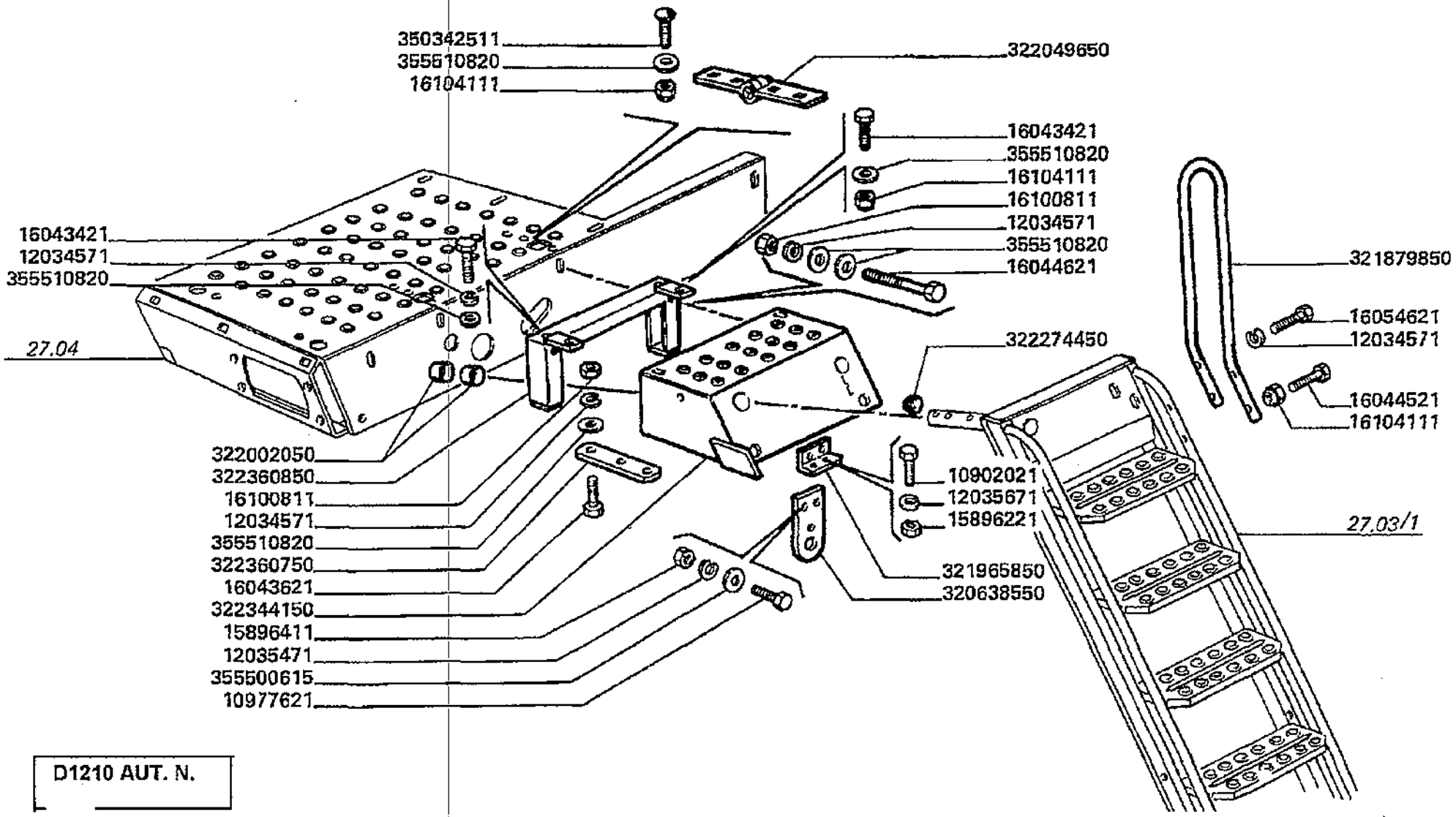

D1210 AUT. N.

Varianti
Tools
Dotation
Werkzeuge
Variantes

MTB "L" - L 626

99 - 469.02

Pedana scala (carreggiata m. 3,55)
Ladder footboard
Marche pied escalier
Leitertrittbretter
Estribo escalera

Laverda\469_1.L626mcs.png

			Italiano	Inglese	Francese	Tedesco	Spagnolo
-	10977621	4	Vite	Screw	Vis	Schraube	Tornillo
-	12034571	17	Rosetta	Lock washer	Rondelle frein	Federring	Arandela grower
-	12035471	4	Rosetta	Lock washer	Rondelle frein	Federring	Arandela grower
-	15896411	4	Dado	Nut	Ecrou	Mutter	Tuerca
-	16043421	4	Vite	Screw	Vis	Schraube	Tornillo
-	16043621	8	Vite	Screw	Vis	Schraube	Tornillo
-	16044521	2	Vite	Screw	Vis	Schraube	Tornillo
-	16044621	2	Vite	Screw	Vis	Schraube	Tornillo
-	16054621	2	Vite	Screw	Vis	Schraube	Tornillo
-	16100811	13	Dado	Nut	Ecrou	Mutter	Tuerca
-	16104111	12	Dado	Nut	Ecrou	Mutter	Tuerca
-	320638550	1	Supporto	Support	Support	Lagerung	Dispos.de sosten
-	321879850	1	Corrimano	Handrail	Arceau	Schutz	Proteccion
-	321965850	1	Piastrina	Plate	Plaquette	Plaettchen	Plaquita
			N.A. (1)				
-	322002050	2	Cuscinetto	Bearing	Roulement	Lager	Coijnete de bolas
-	322049650	2	Cerniera	Hinge	Charniere	Scharnier	Bisagra
-	322274450	2	Tappo	Plug	Bouchon	Verschl.stopfen	Tapon
-	322344150	1	Supporto	Support	Support	Lagerung	Dispos.de sosten
-	322360750	2	Piastrina	Plate	Plaquette	Plaettchen	Plaquita
			N.A. (2)				
-	322360850	1	Spessore	Shim	Cale reglage	Einstellblech	Calce
-	350342511	6	Vite	Screw	Vis	Schraube	Tornillo
-	355500615	2	Rondella	Washer	Rondelle	Unterlegscheibe	Arandela
-	355510820	34	Rondella	Washer	Rondelle	Unterlegscheibe	Arandela

Varianti Tools Dotation Werkzeuge Variantes	99 - 469.03	Pedana scala (carr.mt 3,55)(sganciamento scala) p Ladder footboard (ladder release) Support escalier (verroulage escalier) Leitertrittbretter (abkupplungleiter) Estribo escalera (desenganchamiento escalera)
MTB "L" - L 626		Laverda\469_1p2.L626mcs.png

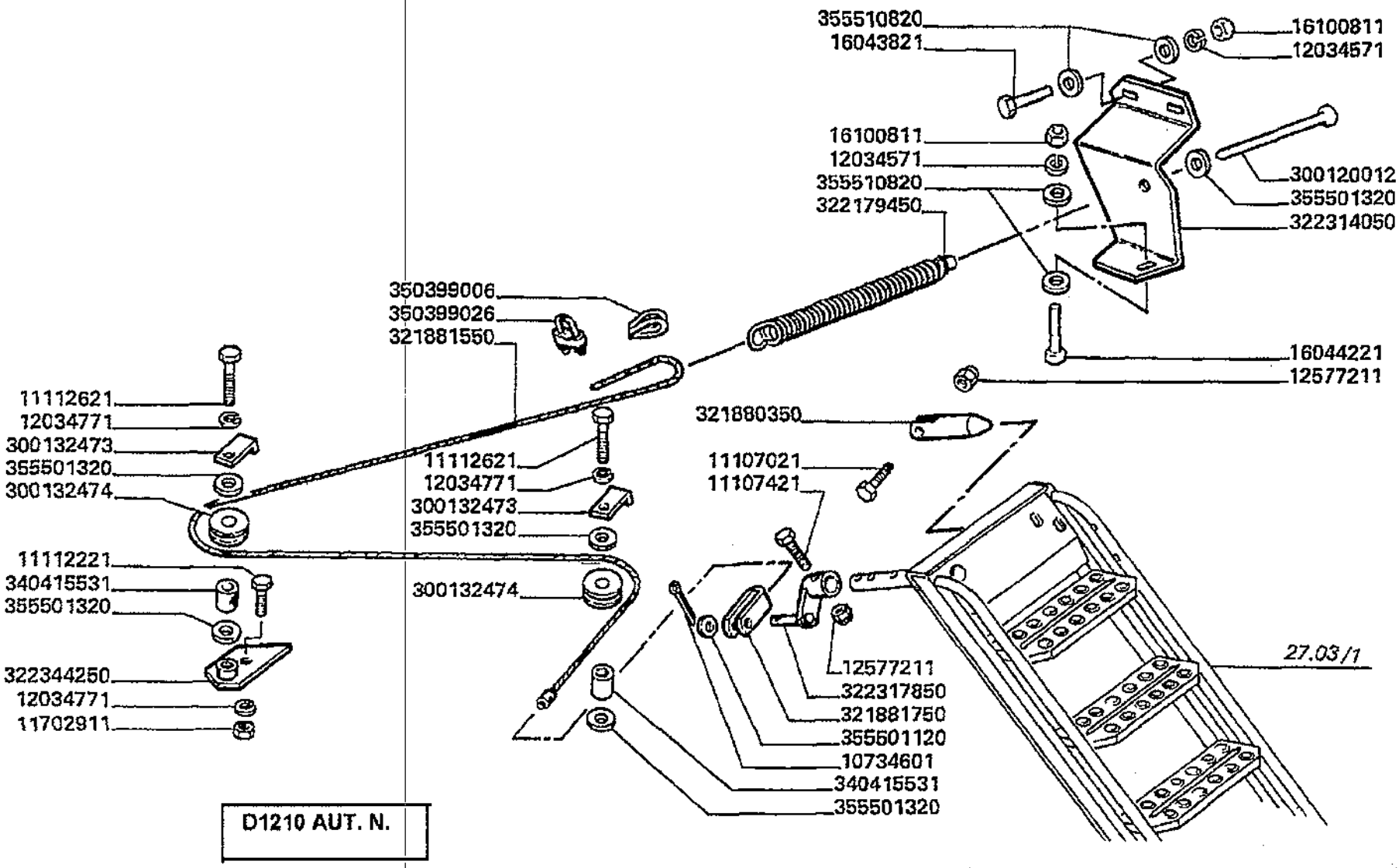

D1210 AUT. N.

Varianti
Toois
Dotation
Werkzeuge
Variantes

MTB *L* - L 626

99 - 469.03

Pedana scala (carr.mt 3,55)(sganciamento scala) p
Ladder footboard (ladder release)
Support escalier (verroulage escalier)
Leitertrittbretter (abkupplungleiter)
Estribo escalera (desenganchamiento escalera)

Laverda\469_1p2.L626mcs.png

			Italiano	Inglese	Francese	Tedesco	Spagnolo
-	10734601	1	Copiglia	Linch pin	Gouplle ferguson	Vorstecker	Pasador para eje
-	11107021	1	Vite	Screw	Vis	Schraube	Tornillo
-	11107421	1	Vite	Screw	Vis	Schraube	Tornillo
-	11112221	1	Vite	Screw	Vis	Schraube	Tornillo
-	11112621	2	Vite	Screw	Vis	Schraube	Tornillo
-	11702911	2	Dado	Nut	Ecrou	Mutter	Tuerca
-	12034571	17	Rosetta	Lock washer	Rondelle frein	Federring	Arandela grower
-	12034771	4	Rosetta	Lock washer	Rondelle frein	Federring	Arandela grower
-	12577211	2	Dado	Nut	Ecrou	Mutter	Tuerca
-	16043821	2	Vite	Screw	Vis	Schraube	Tornillo
-	16044221	1	Vite	Screw	Vis	Schraube	Tornillo
-	16054621	2	Vite	Screw	Vis	Schraube	Tornillo
-	16100811	13	Dado	Nut	Ecrou	Mutter	Tuerca
-	300120012	1	Tirante	Tie rod	Tringlerie	Zugstange	Brazo de enlace
-	300132473	2	Squadretta	Bracket, supporting	Equerre	Schalter,autom.ausloesen	Pieza de apoyo
-	300132474	2	Guida cavo	Guide cable	Guide cable	Kablefuehrung	Guia de cable
-	321880350	1	Perno	Pin	Goupille	Bolzen	Pasador
-	321881550	1	Cavo elettrico	Wire/cable	Faisceau electrique	Draht	Hilo
-	321881750	1	Ancoraggio	Anchor	Attache	Verankerung	Fijacion
-	322179450	1	Estremita'	End assy,track rod	Extremite	Ende	Extremo
-	322314050	1	Staffa ancoraggio	Stirrup	Etrier	Buegel	Fijacion
			● N.A. (1)				
-	322317850	1	Leva	Lever	Levier	Hebel	Palanca
-	322344250	1	Ancoraggio	Anchor	Attache	Verankerung	Fijacion
-	340415531	2	Boccola	Bush	Bague	Buchse	Casquillo
-	350399006	1	Gancio	Hook	Crochet	Haken	Gancho

Varianti Tools Dotation Werkzeuge Variantes	99 - 469.03	Pedana scala (carr.mt 3,55)(sganciamento scala) p Ladder footboard (ladder release) Support escalier (verroulage escalier) Leitertrittbretter (abkupplungleiter) Estribo escalera (desenganchamiento escalera)
MTB "L" - L 626		

Laverda\469_1p2.L626mcs.png

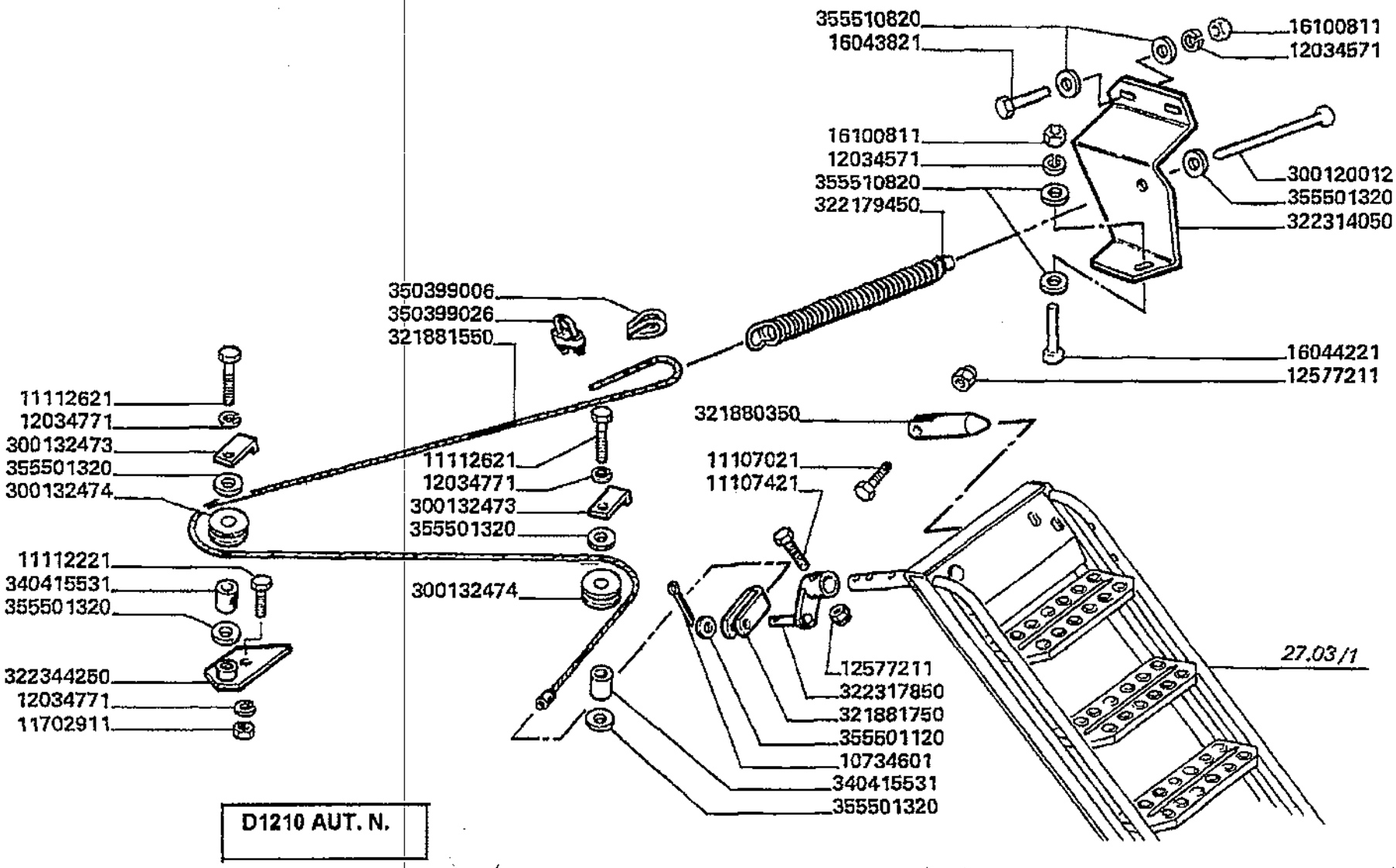

D1210 AUT. N.

Varianti
Tools
Dotation
Werkzeuge
Variantes

MTB "L" - L 626

99 - 469.03

Pedana scala (carr.mt 3,55)(sganciamento scala) p
Ladder footboard (ladder release)
Support escalier (verrouiage escalier)
Leitertrittbretter (abkupplungleiter)
Estribo escalera (desenganchamiento escalera)

Laverda\469_1p2.L626mcs.png

			Italiano	Inglese	Francese	Tedesco	Spagnolo
-	350399026	1	Morsetto	Connector	Borne	Doppelnippel	Conector
-	355501120	3	Rondella	Washer	Rondelle	Unterlegscheibe	Arandela
-	355501320	7	Rondella	Washer	Rondelle	Unterlegscheibe	Arandela
-	355510820	34	Rondella	Washer	Rondelle	Unterlegscheibe	Arandela

Varianti
Tools
Dotation
Werkzeuge
Variantes

MTB *L* - L 626

99 - 469.04

Pedana scala (carr.mt 3,55)(sganciamento scala) p
Ladder footboard (ladder release)
Support escalier (verroulage escalier)
Leitertrittbretter (abkupplungleiter)
Estribo escalera (desenganchamiento escalera)

Laverda\469_1p3.L626mcs.png

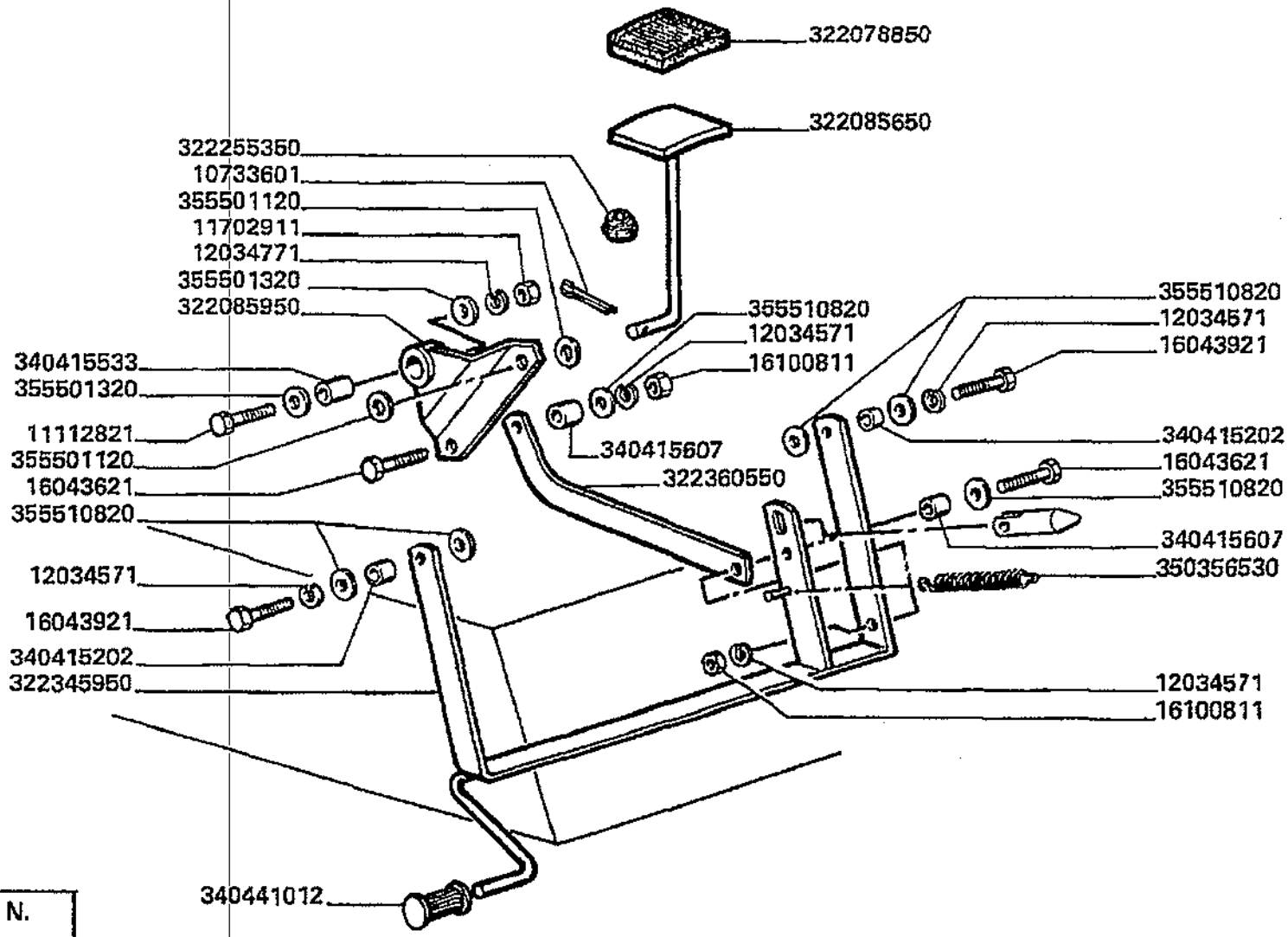

D1210 AUT. N.

Varianti
Tools
Dotation
Werkzeuge
Variantes

MTB "L" - L 626

99 - 469.04

Pedana scala (carr.mt 3,55)(sganciamento scala) p
Ladder footboard (ladder release)
Support escalier (verroulage escalier)
Leitertrittbretter (abkupplungleiter)
Estribo escalera (desenganchamiento escalera)

Laverda\469_1p3.L626mcs.png

			Italiano	Inglese	Francese	Tedesco	Spagnolo
-	10733601	1	Copiglia	Linch pin	Gouplle ferguson	Vorstecker	Pasador para eje
-	11112821	1	Vite	Screw	Vis	Schraube	Tornillo
-	11702911	2	Dado	Nut	Ecrou	Mutter	Tuerca
-	12034571	17	Rosetta	Lock washer	Rondelle frein	Federring	Arandela grower
-	12034771	4	Rosetta	Lock washer	Rondelle frein	Federring	Arandela grower
-	16043621	8	Vite	Screw	Vis	Schraube	Tornillo
-	16043921	2	Vite	Screw	Vis	Schraube	Tornillo
-	16054621	2	Vite	Screw	Vis	Schraube	Tornillo
-	16100811	13	Dado	Nut	Ecrou	Mutter	Tuerca
-	322078850	1	Copripedale di gomma	Pad,rubber pedal	Protection pedale	Fusshebelueberzug	Forro de caucho
-	322085650	1	Pedale	Pedal	Pedale	Pedal	Pedal
			● N.A. (1)				
-	322085950	1	Bilanciere	Counter weight	Contrepoids	Gegengewicht	Contrapeso
			● N.A. (1)				
-	322255350	1	Boccola	Bush	Bague	Buchse	Casquillo
-	322345950	1	Leva	Lever	Levier	Hebel	Palanca
-	322360550	1	Tirante	Tie rod	Tringlerie	Zugstange	Brazo de enlace
-	340415202	2	Boccola	Bush	Bague	Buchse	Casquillo
			● N.A. (2)				
-	340415533	1	Boccola	Bush	Bague	Buchse	Casquillo
-	340415607	2	Boccola	Bush	Bague	Buchse	Casquillo
-	340441012	1	Copripedale di gomma	Pad,rubber pedal	Protection pedale	Fusshebelueberzug	Forro de caucho
-	350356530	2	Molla	Spring	Ressort	Feder	Accionador
-	355501120	3	Rondella	Washer	Rondelle	Unterlegscheibe	Arandela
-	355501320	7	Rondella	Washer	Rondelle	Unterlegscheibe	Arandela
-	355510820	34	Rondella	Washer	Rondelle	Unterlegscheibe	Arandela

Varianti Tools Dotation Werkzeuge Variantes	99 - 470	Pedana scala (carreggiata allargata) Ladder footboard (wide wheel track) Marche pied escalier (voie avant large) Leitertrittbretter (breite spurweite) Estribo escalera (carrilada ancha)
MTB "L" - L 626		Laverda\470.L626mcs.png

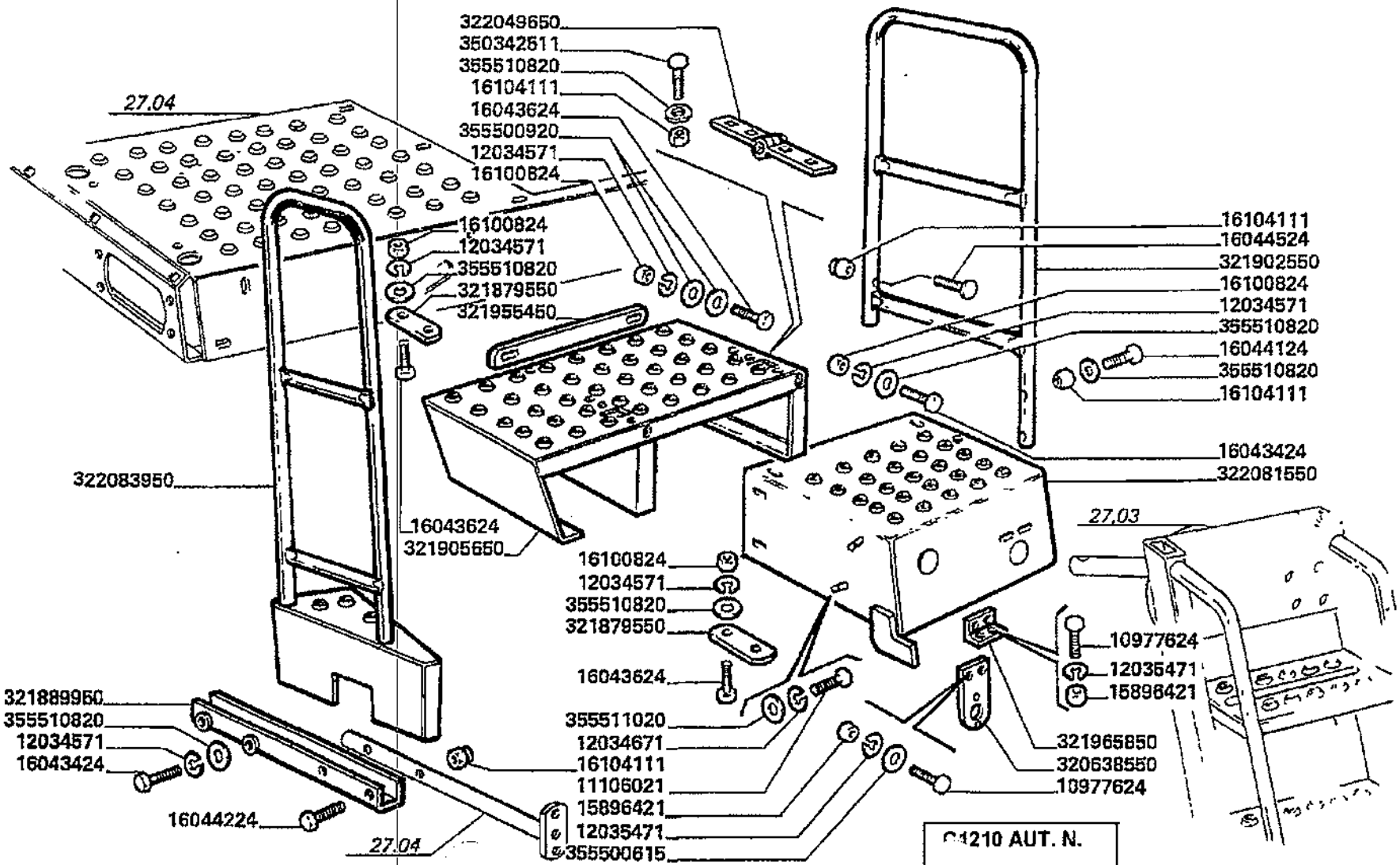

Varianti
Tools
Dotation
Werkzeuge
Variantes

MTB "L" - L 626

99 - 470

Pedana scala (carreggiata allargata)
Ladder footboard (wide wheel track)
Marche pied escalier (voie avant large)
Leitertrittbretter (breite spurweite)
Estribo escalera (carrilada ancha)

Laverda\470.L626mcs.png

			Italiano	Inglese	Francese	Tedesco	Spagnolo
-	10902024	4	Vite	Screw	Vis	Schraube	Tornillo
-	11106021	4	Vite	Screw	Vis	Schraube	Tornillo
-	12034571	17	Rosetta	Lock washer	Rondelle frein	Federring	Arandela grower
-	12034671	4	Rosetta	Lock washer	Rondelle frein	Federring	Arandela grower
-	12035670	4	Rosetta	Lock washer	Rondelle frein	Federring	Arandela grower
			● 000120356710 (4)				
-	15896221	4	Dado	Nut	Ecrou	Mutter	Tuerca
-	16043424	5	Vite	Screw	Vis	Schraube	Tornillo
-	16043624	12	Vite	Screw	Vis	Schraube	Tornillo
-	16044124	2	Vite	Screw	Vis	Schraube	Tornillo
-	16044224	3	Vite	Screw	Vis	Schraube	Tornillo
-	16044524	2	Vite	Screw	Vis	Schraube	Tornillo
-	16100824	14	Dado	Nut	Ecrou	Mutter	Tuerca
-	16104111	15	Dado	Nut	Ecrou	Mutter	Tuerca
-	320638550	1	Supporto	Support	Support	Lagerung	Dispos.de sosten
-	321879550	4	Piastrina	Plate	Plaquette	Plaettchen	Plaquita
-	321889950	1	Supporto	Support	Support	Lagerung	Dispos.de sosten
-	321902550	1	Protezione	Shield	Protection	Schutz	Proteccion
			● N.A. (1)				
-	321905650	1	Distanziatore	Spacer	Entetoise	Distanzstueck	Distanciador
-	321955450	1	Piatto appoggio	Base plate	Plaque de base	Grundplatte	Plato base
-	321965850	1	Piastrina	Plate	Plaquette	Plaettchen	Plaquita
			● N.A. (1)				
-	322049650	2	Cerniera	Hinge	Charniere	Scharnier	Bisagra
-	322081550	1	Pedana	Floor	Plancher	Fussboden	Piso
-	322083950	1	Protezione	Shield	Protection	Schutz	Proteccion

Varianti Tools Dotation Werkzeuge Variantes	99 - 470	Pedana scala (carreggiata allargata) Ladder footboard (wide wheel track) Marche pied escalier (voie avant large) Leitertrittbretter (breite spurweite) Estribo escalera (carrilada ancha)
MTB "L" - L 626		Laverda\470.L626mcs.png

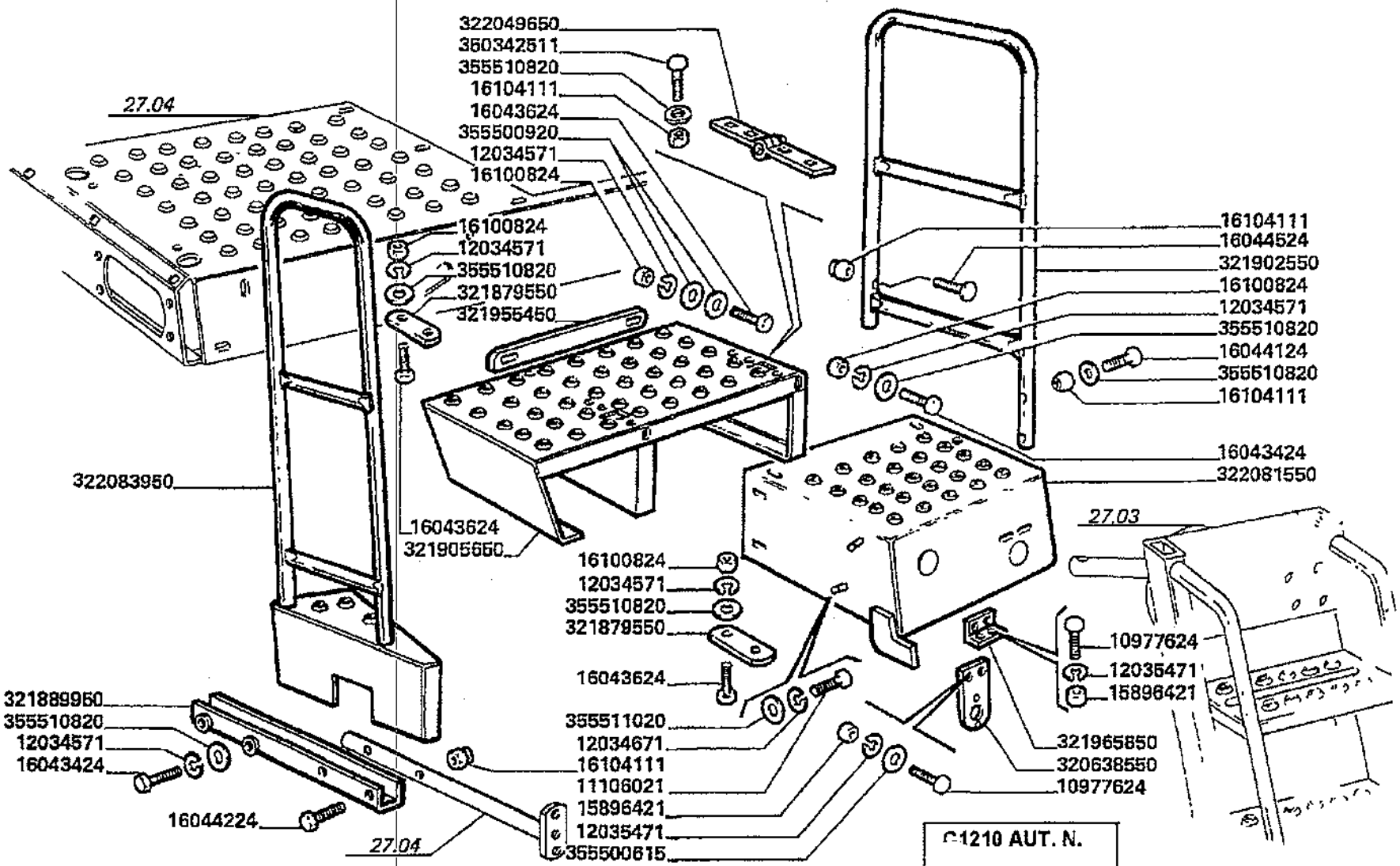

Varianti
Tools
Dotation
Werkzeuge
Variantes

MTB "L" - L 626

99 - 470

Pedana scala (carreggiata allargata)
Ladder footboard (wide wheel track)
Marche pied escalier (voie avant large)
Leitertrittbretter (breite spurweite)
Estribo escalera (carrilada ancha)

Laverda\470.L626mcs.png

			Italiano	Inglese	Francese	Tedesco	Spagnolo
-	350342511	8	Vite	Screw	Vis	Schraube	Tornillo
-	355500715	2	Rondella	Washer	Rondelle	Unterlegscheibe	Arandela
-	355500920	4	Rondella	Washer	Rondelle	Unterlegscheibe	Arandela
-	355510820	27	Rondella	Washer	Rondelle	Unterlegscheibe	Arandela
-	355511020	4	Rondella	Washer	Rondelle	Unterlegscheibe	Arandela

Varianti Tools Dotation Werkzeuge Variantes	99 - 470.01	Pedana scala (carr.allargata)(sganciamento scala) Ladder footboard (ladder release) Marche pied escalier (verroulage escalier) Leitertrittbretter (abkupplungleiter) Estribo escalera (desenganchamiento escalera)
MTB "L" - L 626		Laverda\470p2.L626mcs.png

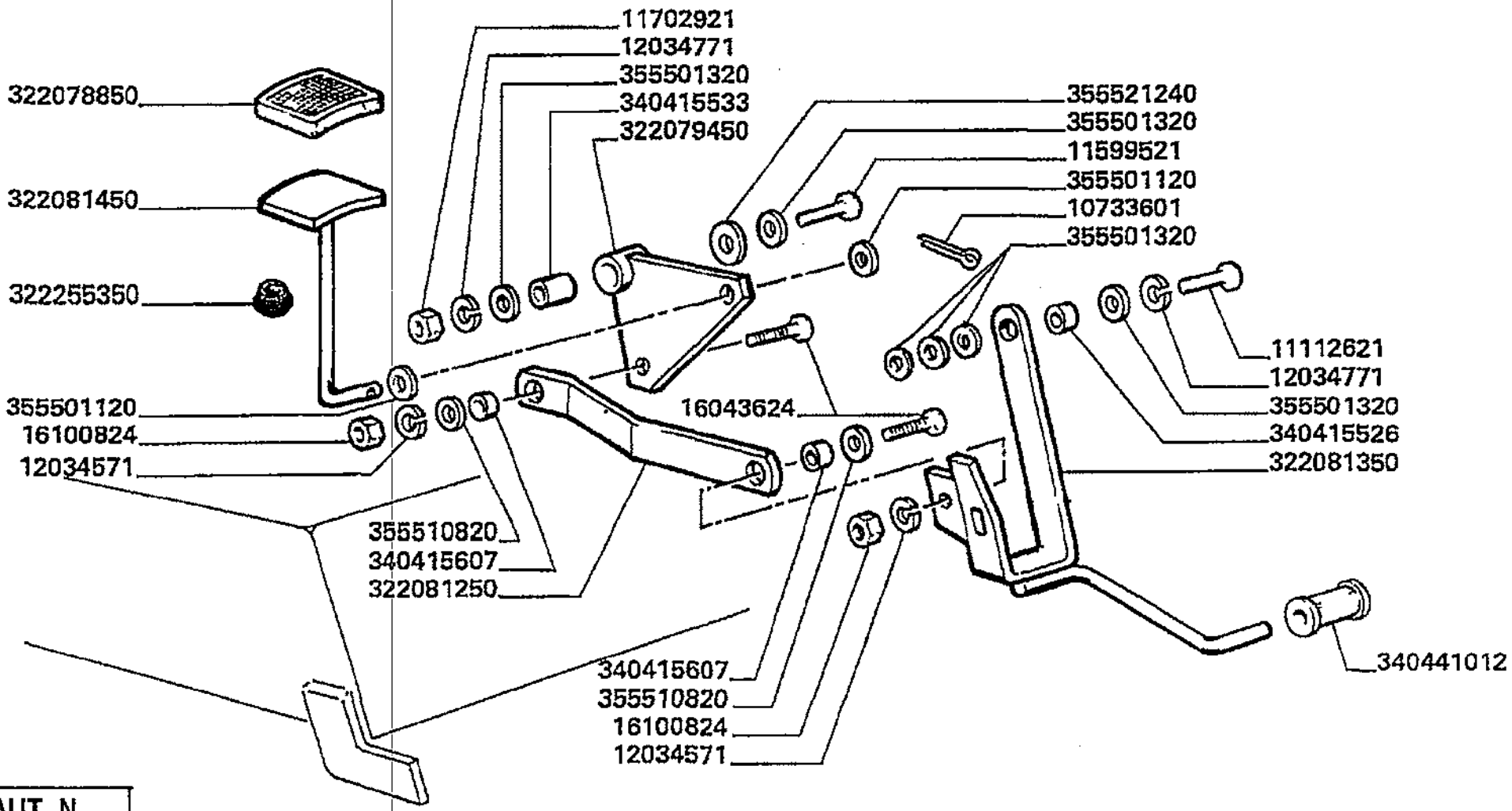

C1210 AUT. N.

Varianti
Tools
Dotation
Werkzeuge
Variantes

MTB *L* - L 626

99 - 470.01

Pedana scala (carr.allargata)(sganciamento scala)
Ladder footboard (ladder release)
Marche pied escalier (verroulage escalier)
Leitertrittbretter (abkupplungleiter)
Estribo escalera (desenganchamiento escalera)

LaverdaV470p2.L626mcs.png

			Italiano	Inglese	Francese	Tedesco	Spagnolo
-	10733601	1	Copiglia	Linch pin	Goupille ferguson	Vorstecker	Pasador para eje
-	10902024	4	Vite	Screw	Vis	Schraube	Tornillo
-	11112621	1	Vite	Screw	Vis	Schraube	Tornillo
-	11599521	1	Vite	Screw	Vis	Schraube	Tornillo
-	11702921	1	Dado	Nut	Ecrou	Mutter	Tuerca
-	12034571	17	Rosetta	Lock washer	Rondelle frein	Federring	Arandela grower
-	12034771	2	Rosetta	Lock washer	Rondelle frein	Federring	Arandela grower
-	12035670	4	Rosetta	Lock washer	Rondelle frein	Federring	Arandela grower
			◐ 000120356710 (4)				
-	15896221	4	Dado	Nut	Ecrou	Mutter	Tuerca
-	16043624	12	Vite	Screw	Vis	Schraube	Tornillo
-	16100824	14	Dado	Nut	Ecrou	Mutter	Tuerca
-	322078850	1	Copripedale di gomma	Pad,rubber pedal	Protection pedale	Fusshebelueberzug	Forro de caucho
-	322079450	1	Bilanciere	Counter weight	Contrepoids	Gegengewicht	Contrapeso
-	322081250	1	Tirante	Tie rod	Tringlerie	Zugstange	Brazo de enlace
			◐ N.A. (1)				
-	322081350	1	Leva	Lever	Levier	Hebel	Palanca
-	322081450	1	Pedale	Pedal	Pedale	Pedal	Pedal
-	322255350	1	Boccola	Bush	Bague	Buchse	Casquillo
-	340415526	1	Boccola	Bush	Bague	Buchse	Casquillo
-	340415533	1	Boccola	Bush	Bague	Buchse	Casquillo
-	340415607	2	Boccola	Bush	Bague	Buchse	Casquillo
-	340441012	1	Copripedale di gomma	Pad,rubber pedal	Protection pedale	Fusshebelueberzug	Forro de caucho
-	355500715	2	Rondella	Washer	Rondelle	Unterlegscheibe	Arandela
-	355501120	2	Rondella	Washer	Rondelle	Unterlegscheibe	Arandela
-	355501320	6	Rondella	Washer	Rondelle	Unterlegscheibe	Arandela

Varianti Tools Dotation Werkzeuge Variantes	99 - 470.01	Pedana scala (carr.allargata)(sganciamento scala) Ladder footboard (ladder release) Marche pied escalier (verroulage escalier) Leitertrittbretter (abkupplungleiter) Estribo escalera (desenganchamiento escalera)
MTB "L" - L 626		Laverda\470p2.L626mcs.png

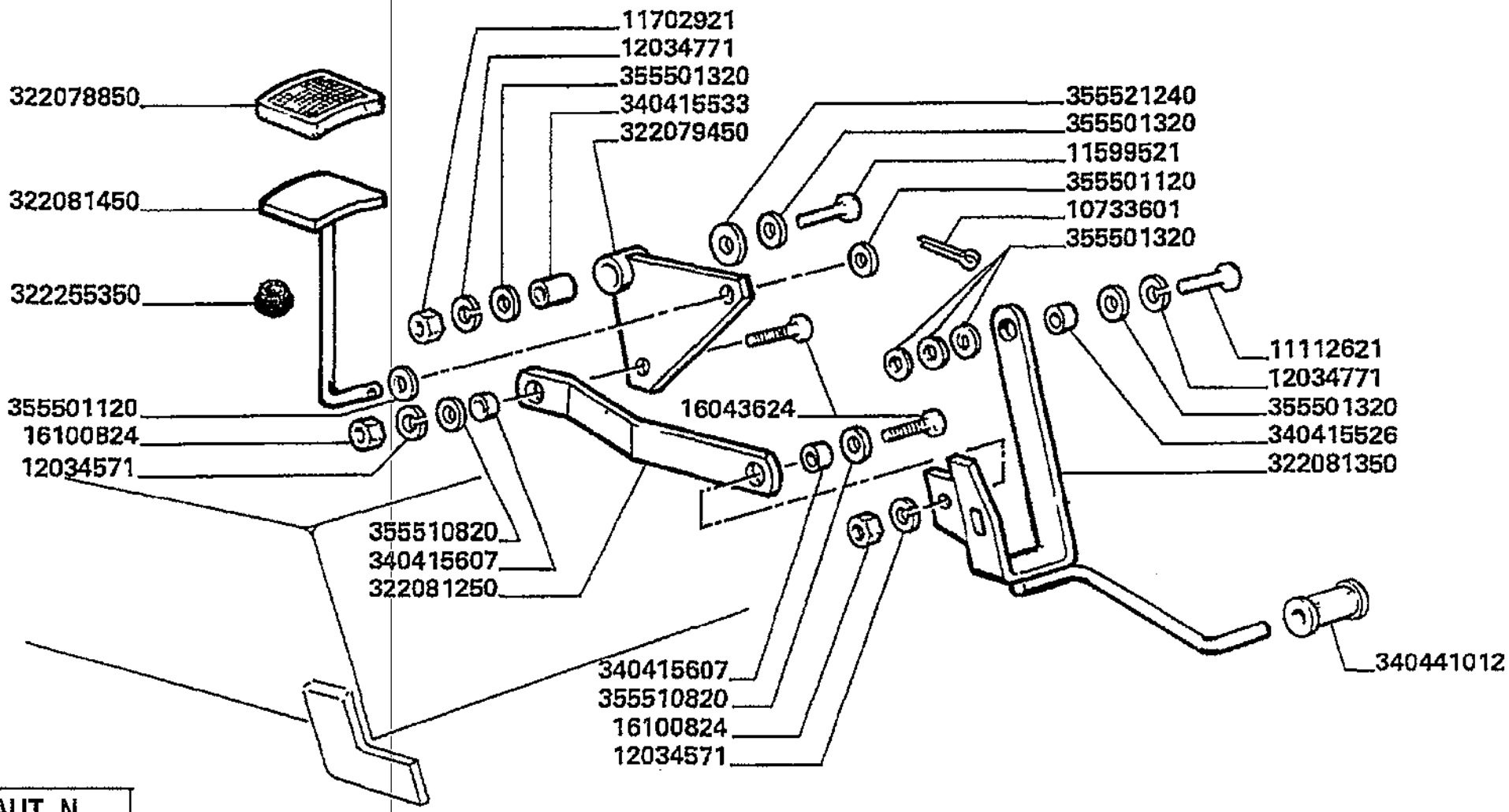

C1210 AUT. N.

Varianti
Tools
Dotation
Werkzeuge
Variantes

MTB "L" - L 626

99 - 470.01

Pedana scala (carr.allargata)(sganciamento scala)
Ladder footboard (ladder release)
Marche pied escalier (verroulage escalier)
Leitertrittbretter (abkupplungleiter)
Estribo escalera (desenganchamiento escalera)

LaverdaV470p2.L626mcs.png

			Italiano	Inglese	Francese	Tedesco	Spagnolo
-	355510820	27	Rondella	Washer	Rondelle	Unterlegscheibe	Arandela
-	355521240	1	Rondella	Washer	Rondelle	Unterlegscheibe	Arandela

Varianti Tools Dotation Werkzeuge Variantes	99 - 470.02	Pedana scala(carr. mt.3,90mcs mt 3,88ls mt 3,85ls Ladder footboard Marche pied escalier Leitertrittbretter Estribo escalera
MTB "L" - L 626		Laverda\470_1.L626mcs.png

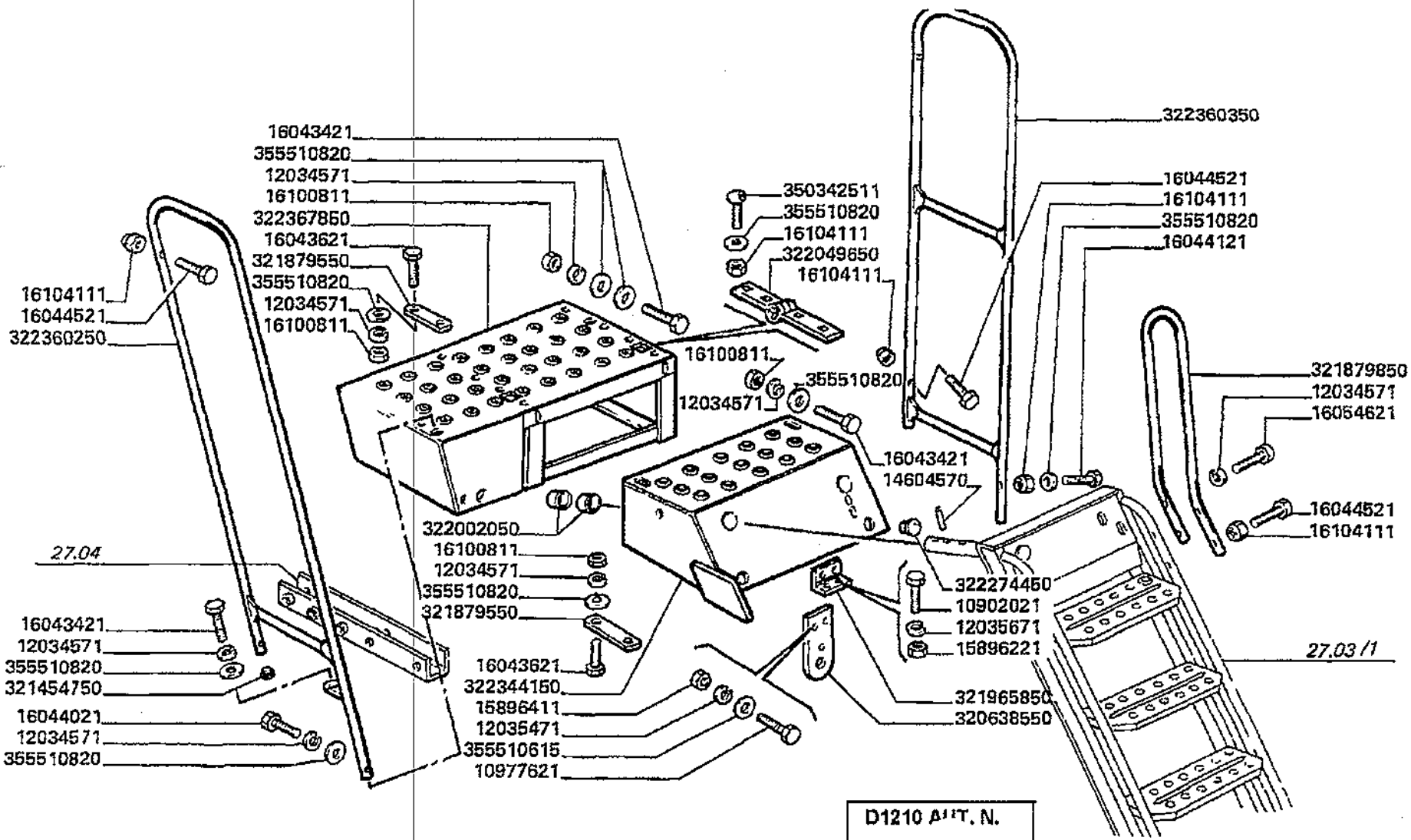

Varianti
Tools
Dotation
Werkzeuge
Variantes

MTB "L" - L 626

99 - 470.02

Pedana scala(carr. mt.3,90mcs mt 3,88ls mt 3,85ls
Ladder footboard
Marche pied escalier
Leitertrittbretter
Estribo escalera

Laverda\470_1.L626mcs.png

			Italiano	Inglese	Francese	Tedesco	Spagnolo
-	10977621	4	Vite	Screw	Vis	Schraube	Tornillo
-	12034571	24	Rosetta	Lock washer	Rondelle frein	Federring	Arandela grower
-	12035471	4	Rosetta	Lock washer	Rondelle frein	Federring	Arandela grower
-	14604570	1	Spina elastica	Plug	Goupille elastique	Stecker	Enchufe
-	15896411	4	Dado	Nut	Ecrou	Mutter	Tuerca
-	16043421	5	Vite	Screw	Vis	Schraube	Tornillo
-	16043621	14	Vite	Screw	Vis	Schraube	Tornillo
-	16044021	1	Vite	Screw	Vis	Schraube	Tornillo
-	16044121	1	Vite	Screw	Vis	Schraube	Tornillo
-	16044521	6	Vite	Screw	Vis	Schraube	Tornillo
-	16054621	2	Vite	Screw	Vis	Schraube	Tornillo
-	16100811	21	Dado	Nut	Ecrou	Mutter	Tuerca
-	16104111	17	Dado	Nut	Ecrou	Mutter	Tuerca
-	320638550	1	Supporto	Support	Support	Lagerung	Dispos.de sosten
-	321454750	2	Tappo	Plug	Bouchon	Verschl.stopfen	Tapon
-	321879550	6	Piastrina	Plate	Plaquette	Plaettchen	Plaquita
-	321879850	1	Corrimano	Handrail	Arceau	Schutz	Proteccion
-	321965850	1	Piastrina	Plate	Plaquette	Plaettchen	Plaquita
			● N.A. (1)				
-	322002050	2	Cuscinetto	Bearing	Roulement	Lager	Coijnete de bolas
-	322049650	2	Cerniera	Hinge	Charniere	Scharnier	Bisagra
-	322234350	1	Corrimano	Handrail	Arceau	Schutz	Proteccion
			● N.A. (1)				
-	322274450	2	Tappo	Plug	Bouchon	Verschl.stopfen	Tapon
-	322344150	1	Supporto	Support	Support	Lagerung	Dispos.de sosten
-	322360250	1	Protezione	Shield	Protection	Schutz	Proteccion

Varianti Tools Dotation Werkzeuge Variantes	99 - 470.02	Pedana scala(carr. mt.3,90mcs mt 3,88ls mt 3,85ls Ladder footboard Marche pied escalier Leitertrittbretter Estribo escalera
MTB "L" - L 626		Laverda\470_1.L626mcs.png

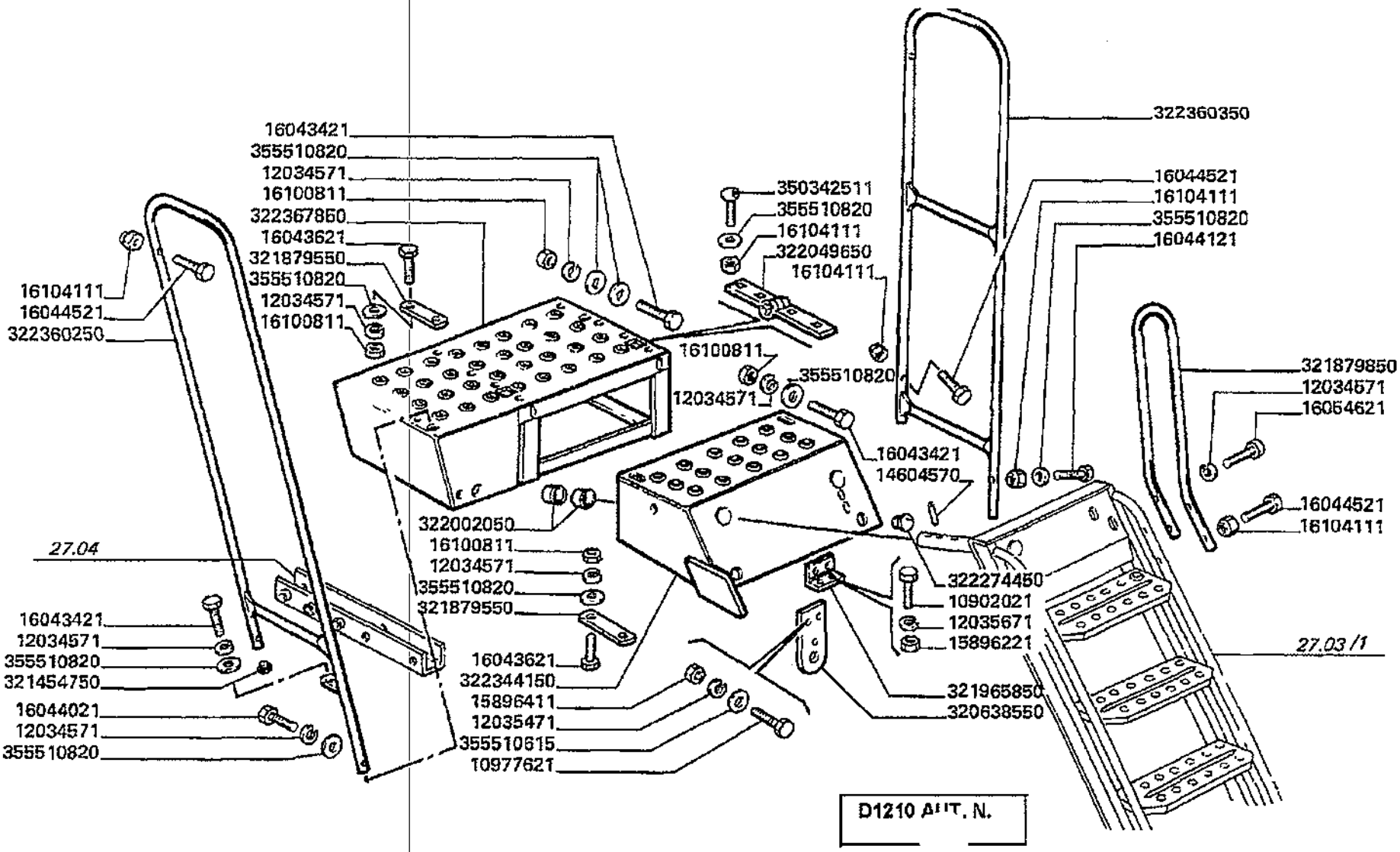

Varianti
Tools
Dotation
Werkzeuge
Variantes

MTB "L" - L 626

99 - 470.02

Pedana scala(carr. mt.3,90mcs mt 3,88ls mt 3,85ls
Ladder footboard
Marche pied escalier
Leitertrittbretter
Estribo escalera

LaverdaV470_1.L626mcs.png

			Italiano	Inglese	Francese	Tedesco	Spagnolo
-	322360350	1	Protezione	Shield	Protection	Schutz	Proteccion
-	322367850	1	Distanziale	Spacer	Entretoise	Abstandstueck	Separador
-	350342511	8	Vite	Screw	Vis	Schraube	Tornillo
-	355500615	2	Rondella	Washer	Rondelle	Unterlegscheibe	Arandela
-	355510820	39	Rondella	Washer	Rondelle	Unterlegscheibe	Arandela

Varianti
Tools
Dotation
Werkzeuge
Variantes

MTB "L" - L 626

99 - 470.03

Pedana scala(carr.mt 3,90/3,88/3,85 sganc.scala)p
Ladder footboard (ladder release)
Support escalier (verroulage escalier)
Leitertrittbretter (abkupplungleiter)
Estribo escalera (desenganchamiento escalera)

Laverda\470_1p2.L626mcs.png

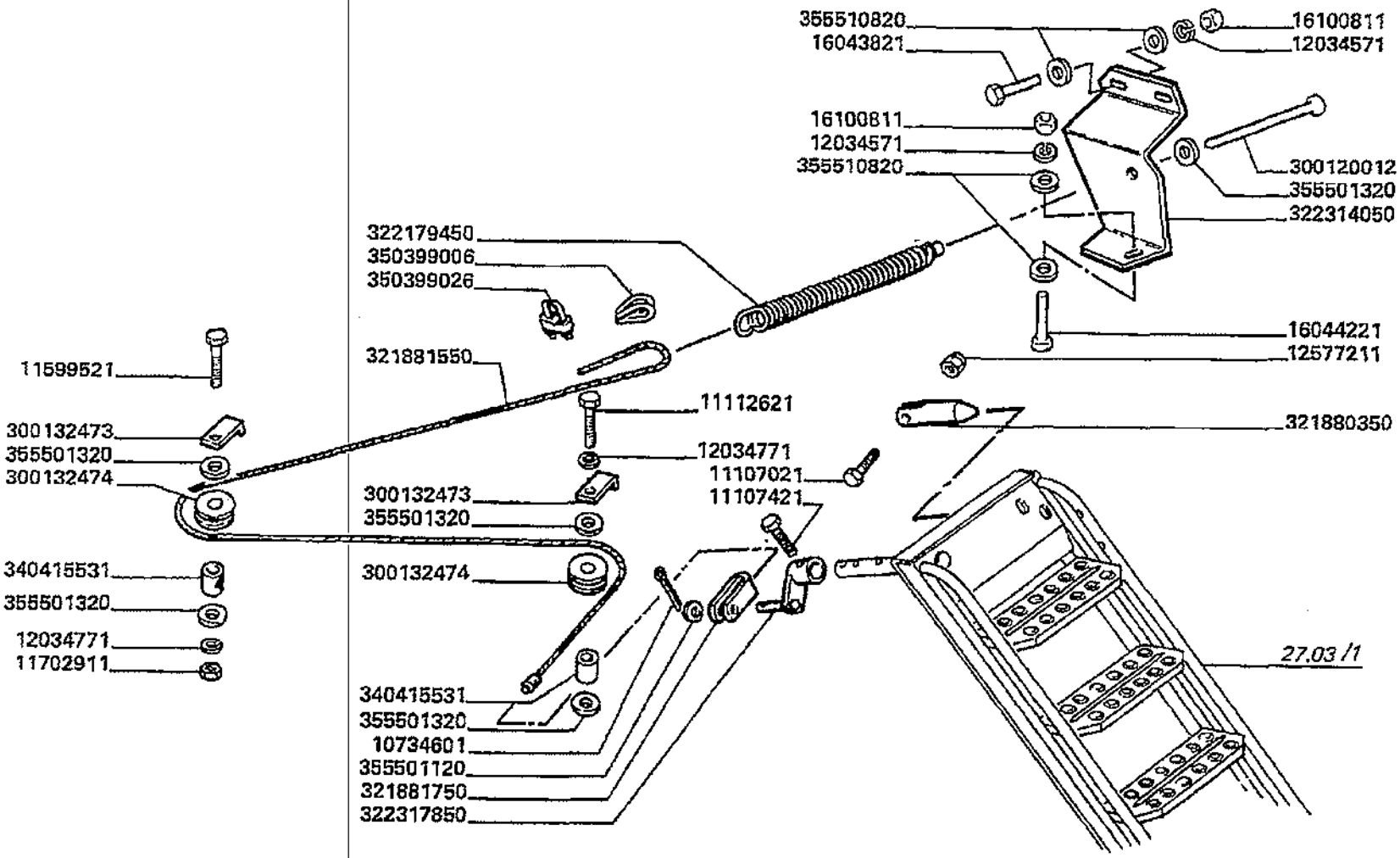

D1210 AUT. N.

Varianti
Tools
Dotation
Werkzeuge
Variantes

MTB "L" - L 626

99 - 470.03

Pedana scala(carr.mt 3,90/3,88/3,85 sganc.scala)p
Ladder footboard (ladder release)
Support escalier (verroulage escalier)
Leitertrittbretter (abkupplungleiter)
Estribo escalera (desenganchamiento escalera)

Laverda\470_1p2.L626mcs.png

			Italiano	Inglese	Francese	Tedesco	Spagnolo
-	10734601	1	Copiglia	Linch pin	Gouplle ferguson	Vorstecker	Pasador para eje
-	11107021	1	Vite	Screw	Vis	Schraube	Tornillo
-	11107421	1	Vite	Screw	Vis	Schraube	Tornillo
-	11112621	1	Vite	Screw	Vis	Schraube	Tornillo
-	11599521	2	Vite	Screw	Vis	Schraube	Tornillo
-	11702911	2	Dado	Nut	Ecrou	Mutter	Tuerca
-	12034571	24	Rosetta	Lock washer	Rondelle frein	Federring	Arandela grower
-	12034771	3	Rosetta	Lock washer	Rondelle frein	Federring	Arandela grower
-	12577211	1	Dado	Nut	Ecrou	Mutter	Tuerca
-	16043821	2	Vite	Screw	Vis	Schraube	Tornillo
-	16044221	1	Vite	Screw	Vis	Schraube	Tornillo
-	16054621	2	Vite	Screw	Vis	Schraube	Tornillo
-	16100811	21	Dado	Nut	Ecrou	Mutter	Tuerca
-	300120012	1	Tirante	Tie rod	Tringlerie	Zugstange	Brazo de enlace
-	300132473	2	Squadretta	Bracket, supporting	Equerre	Schalter,autom.ausloesen	Pieza de apoyo
-	300132474	2	Guida cavo	Guide cable	Guide cable	Kablefuehrung	Guia de cable
-	321880350	1	Perno	Pin	Goupille	Bolzen	Pasador
-	321881550	1	Cavo elettrico	Wire/cable	Faisceau electrique	Draht	Hilo
-	321881750	1	Ancoraggio	Anchor	Attache	Verankerung	Fijacion
-	322179450	1	Estremita'	End assy,track rod	Extremite	Ende	Extremo
-	322234350	1	Corrimano	Handrail	Arceau	Schutz	Proteccion
			● N.A. (1)				
-	322314050	1	Staffa ancoraggio	Stirrup	Etrier	Buegel	Fijacion
			● N.A. (1)				
-	322317850	1	Leva	Lever	Levier	Hebel	Palanca
-	340415531	2	Boccola	Bush	Bague	Buchse	Casquillo

Varianti Tools Dotation Werkzeuge Variantes	99 - 470.03	Pedana scala(carr.mt 3,90/3,88/3,85 sganc.scala)p Ladder footboard (ladder release) Support escalier (verroulage escalier) Leitertrittbretter (abkupplungleiter) Estribo escalera (desenganchamiento escalera)
MTB "L" - L 626		LaverdaV470_1p2.L626mcs.png

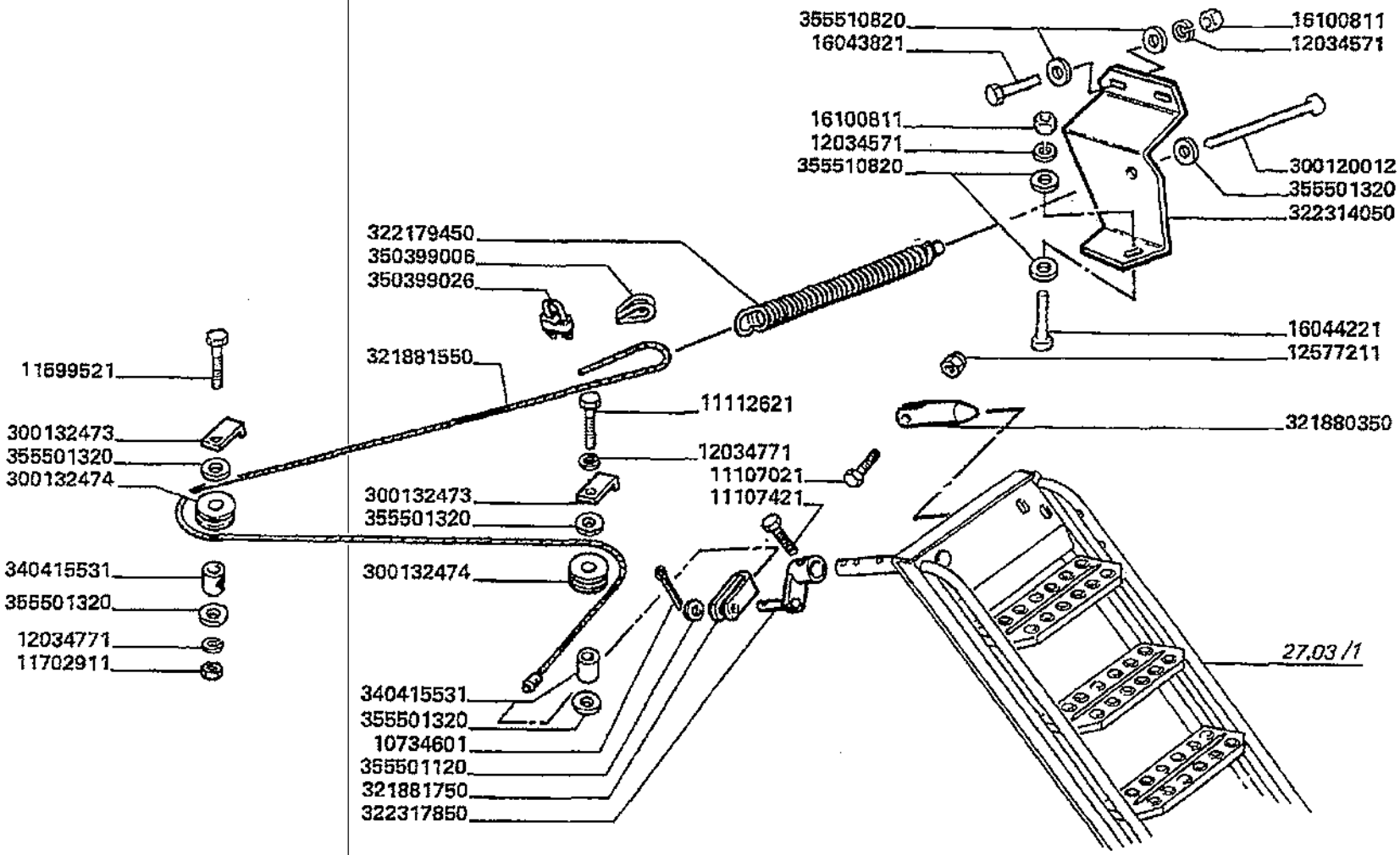

D1210 AUT. N.

Varianti
Tools
Dotation
Werkzeuge
Variantes

MTB "L" - L 626

99 - 470.03

Pedana scala(carr.mt 3,90/3,88/3,85 sganc.scala)p
Ladder footboard (ladder release)
Support escalier (verroulage escalier)
Leitertrittbretter (abkupplungleiter)
Estribo escalera (desenganchamiento escalera)

Laverda\470_1p2.L626mcs.png

			Italiano	Inglese	Francese	Tedesco	Spagnolo
-	350399006	1	Gancio	Hook	Crochet	Haken	Gancho
-	350399026	1	Morsetto	Connector	Borne	Doppelnippel	Conector
-	355500615	2	Rondella	Washer	Rondelle	Unterlegscheibe	Arandela
-	355501120	3	Rondella	Washer	Rondelle	Unterlegscheibe	Arandela
-	355501320	7	Rondella	Washer	Rondelle	Unterlegscheibe	Arandela
-	355510820	39	Rondella	Washer	Rondelle	Unterlegscheibe	Arandela

Varianti Tools Dotation Werkzeuge Variantes	99 - 470.04	Pedana scala(carr.mt 3,90/3,88/3,85 sganc.scala)p Ladder footboard (ladder release) Support escalier (verroulage escalier) Leitertrittbretter (abkupplungleiter) Estribo escalera (desenganchamiento escalera)
MTB "L" - L 626		Laverda\470_1p3.L626mcs.png

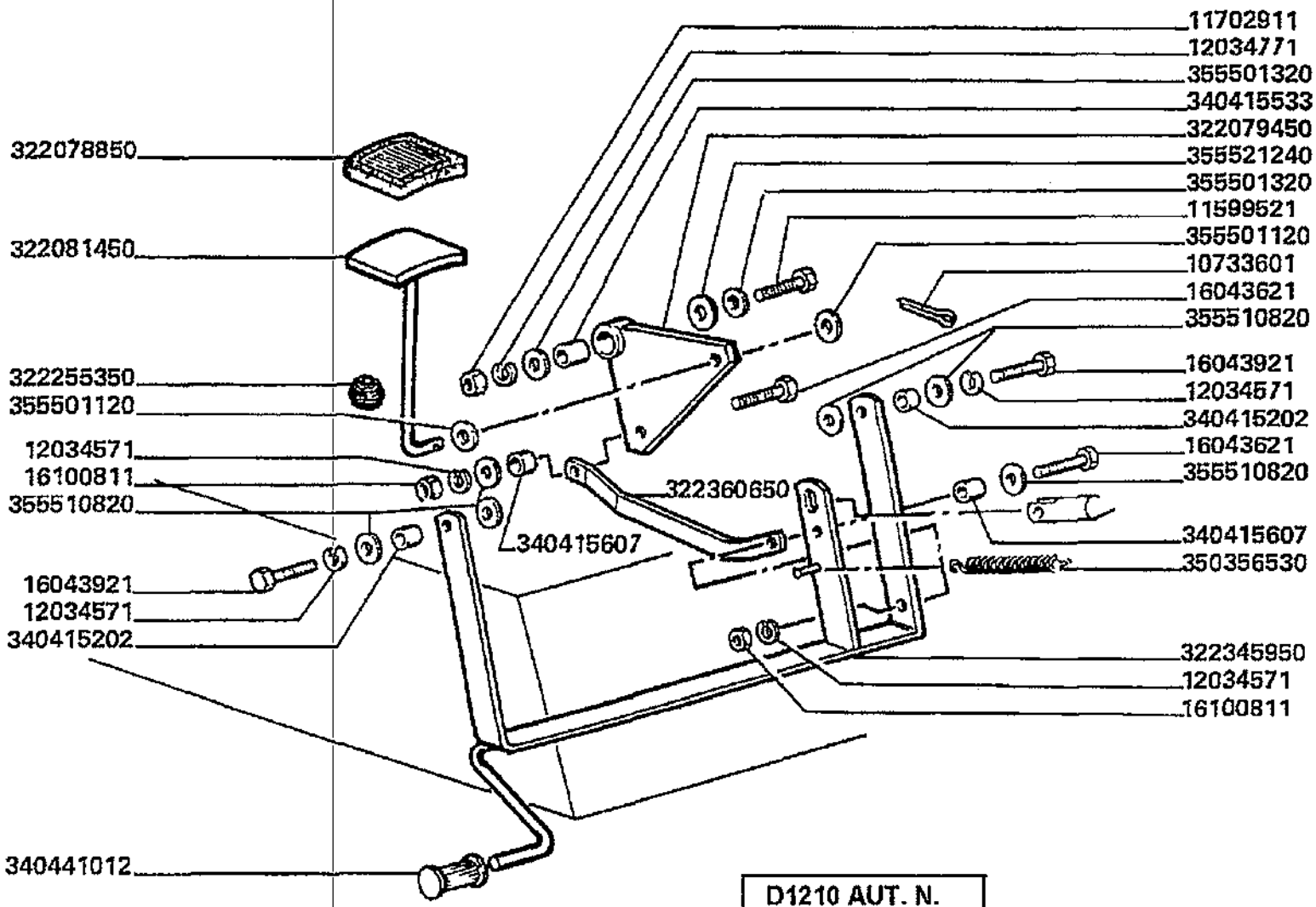

D1210 AUT. N.

Varianti
Tools
Dotation
Werkzeuge
Variantes

MTB "L" - L 626

99 - 470.04

Pedana scala(carr.mt 3,90/3,88/3,85 sganc.scala)p
Ladder footboard (ladder release)
Support escalier (verroulage escalier)
Leitertrittbretter (abkupplungleiter)
Estribo escalera (desenganchamiento escalera)

Laverda\470_1p3.L626mcs.png

			Italiano	Inglese	Francese	Tedesco	Spagnolo
-	10733601	1	Copiglia	Linch pin	Gouplle ferguson	Vorstecker	Pasador para eje
-	11599521	2	Vite	Screw	Vis	Schraube	Tornillo
-	11702911	2	Dado	Nut	Ecrou	Mutter	Tuerca
-	12034571	24	Rosetta	Lock washer	Rondelle frein	Federring	Arandela grower
-	12034771	3	Rosetta	Lock washer	Rondelle frein	Federring	Arandela grower
-	16043621	14	Vite	Screw	Vis	Schraube	Tornillo
-	16043921	2	Vite	Screw	Vis	Schraube	Tornillo
-	16054621	2	Vite	Screw	Vis	Schraube	Tornillo
-	16100811	21	Dado	Nut	Ecrou	Mutter	Tuerca
-	322078850	1	Copripedale di gomma	Pad,rubber pedal	Protection pedale	Fusshebelueberzug	Forro de caucho
-	322079450	1	Bilanciere	Counter weight	Contrepoids	Gegengewicht	Contrapeso
-	322081450	1	Pedale	Pedal	Pedale	Pedal	Pedal
-	322234350	1	Corrimano	Handrail	Arceau	Schutz	Proteccion
			● N.A. (1)				
-	322255350	1	Boccola	Bush	Bague	Buchse	Casquillo
-	322345950	1	Leva	Lever	Levier	Hebel	Palanca
-	322360650	1	Tirante	Tie rod	Tringlerie	Zugstange	Brazo de enlace
-	340415202	2	Boccola	Bush	Bague	Buchse	Casquillo
			● N.A. (2)				
-	340415533	1	Boccola	Bush	Bague	Buchse	Casquillo
-	340415607	2	Boccola	Bush	Bague	Buchse	Casquillo
-	340441012	1	Copripedale di gomma	Pad,rubber pedal	Protection pedale	Fusshebelueberzug	Forro de caucho
-	350356530	2	Molla	Spring	Ressort	Feder	Accionador
-	355500615	2	Rondella	Washer	Rondelle	Unterlegscheibe	Arandela
-	355501120	3	Rondella	Washer	Rondelle	Unterlegscheibe	Arandela
-	355501320	7	Rondella	Washer	Rondelle	Unterlegscheibe	Arandela

Varianti Tools Dotation Werkzeuge Variantes	99 - 470.04	Pedana scala(carr.mt 3,90/3,88/3,85 sganc.scala)p Ladder footboard (ladder release) Support escalier (verroulage escalier) Leitertrittbretter (abkupplungleiter) Estribo escalera (desenganchamiento escalera)
MT8 "L" - L 626		Laverda\470_1p3.L626mcs.png

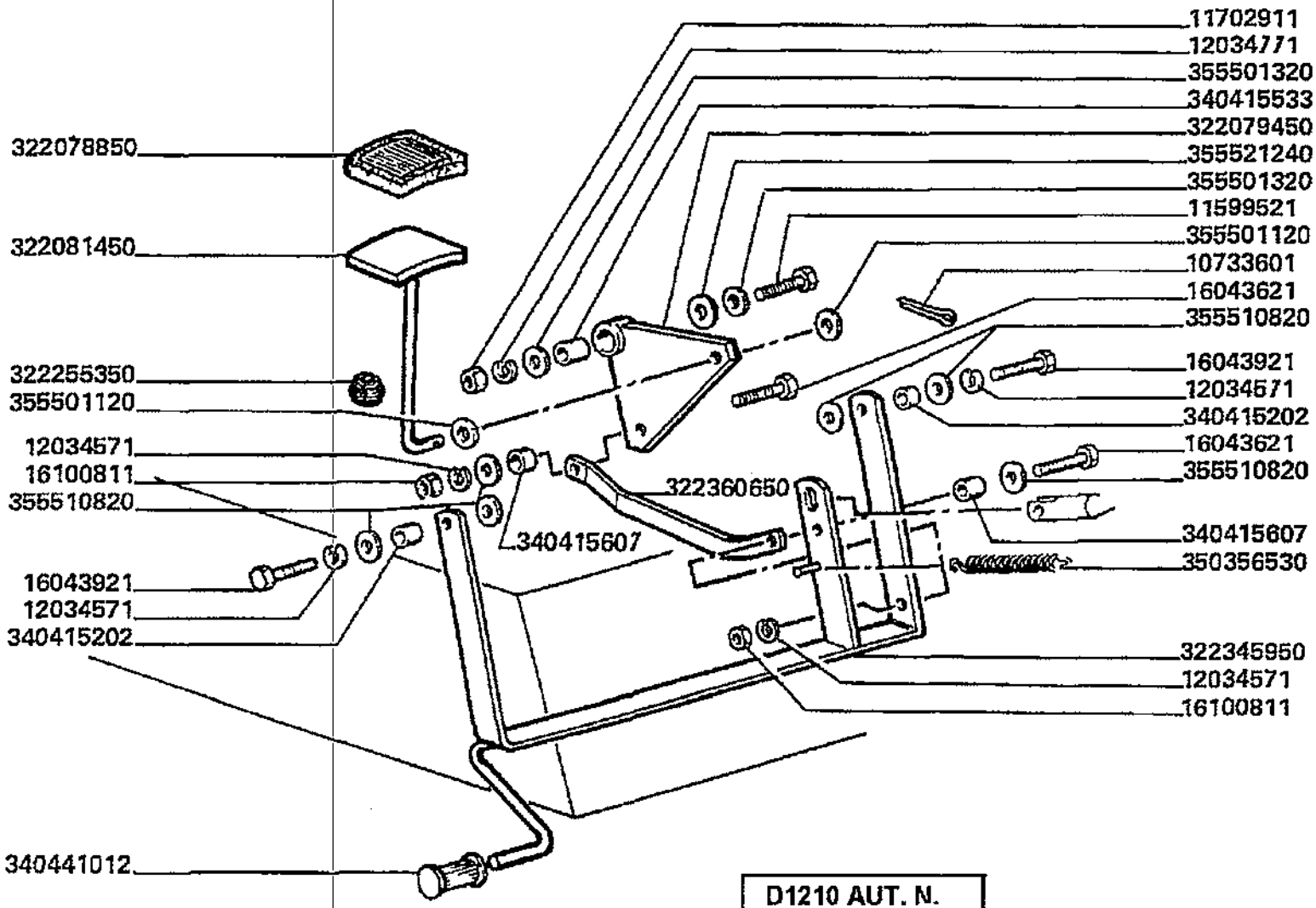

Varianti
Tools
Dotation
Werkzeuge
Variantes

MTB "L" - L 626

99 - 470.04

Pedana scala(carr.mt 3,90/3,88/3,85 sganc.scala)p
Ladder footboard (ladder release)
Support escalier (verroulage escalier)
Leitertrittbretter (abkupplungleiter)
Estribo escalera (desenganchamiento escalera)

Laverda\470_1p3.L626mcs.png

			Italiano	Inglese	Francese	Tedesco	Spagnolo
-	355510820	39	Rondella	Washer	Rondelle	Unterlegscheibe	Arandela
-	355521240	1	Rondella	Washer	Rondelle	Unterlegscheibe	Arandela

Varianti Tools Dotation Werkzeuge Variantes	99 - 478	Sedile kab/bostrom Seat Siege Fahrersitz Asiento
MTB "L" - L 626		Laverda\478.L626mcs.png

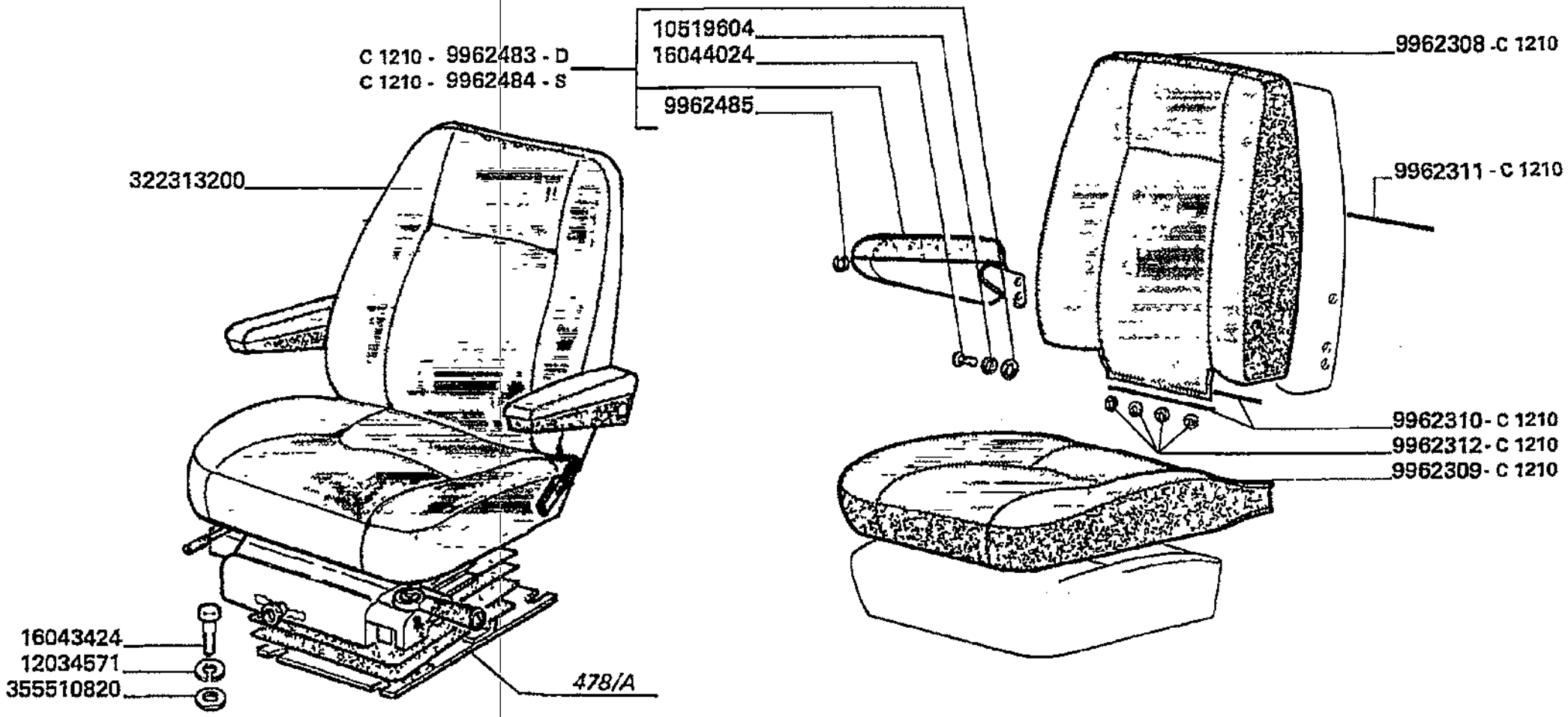

C1210 AUT. N.5E70038

AUT. N.5E80018

Varianti
Tools
Dotation
Werkzeuge
Variantes

MTB "L" - L 626

99 - 478

Sedile kab/bostrom
Seat
Siege
Fahrersitz
Asiento

Laverda\478.L626mcs.png

			Italiano	Inglese	Francese	Tedesco	Spagnolo
-	10519604	2	Rosetta	Lock washer	Rondelle frein	Federring	Arandela grower
-	12034571	4	Rosetta	Lock washer	Rondelle frein	Federring	Arandela grower
-	16043424	4	Vite	Screw	Vis	Schraube	Tornillo
-	16044024	2	Vite	Screw	Vis	Schraube	Tornillo
-	322313200	1	Sedile	Seat	Siege	Sitz	Asiento
-	355510820	4	Rondella	Washer	Rondelle	Unterlegscheibe	Arandela
-	9962308	1	Schienale	Seat, back	Siege	Rueckenlehne	Respaldo
-	9962309	1	Cuscino	Cushion	Coussin	Polster	Cojin
-	9962310	2	Protezione	Shield	Protection	Schutz	Proteccion
-	9962311	1	Asta	Rod	Tringle	Stange	Varilla
-	9962312	4	Anello	Ring	Anneau	Ring	Aro
-	9962483	1	Bracciolo	Armrest	Accoudoir	Armlehne	Brazo
			N.A. (1)				
-	9962484	1	Bracciolo	Armrest	Accoudoir	Armlehne	Brazo
-	9962485	5	Molla	Spring	Ressort	Feder	Accionador

Varianti
Tools
Dotation
Werkzeuge
Variantes

MTB "L" - L 626

99 - 478.1. A

Elementi sedile kab/bostrom 322056200
Seat elements 322056200
Elements siege 322056200
Fahrersitz elemente 322056200
Elementos asiento 322056200

Laverda\478_A.L626mcs.png

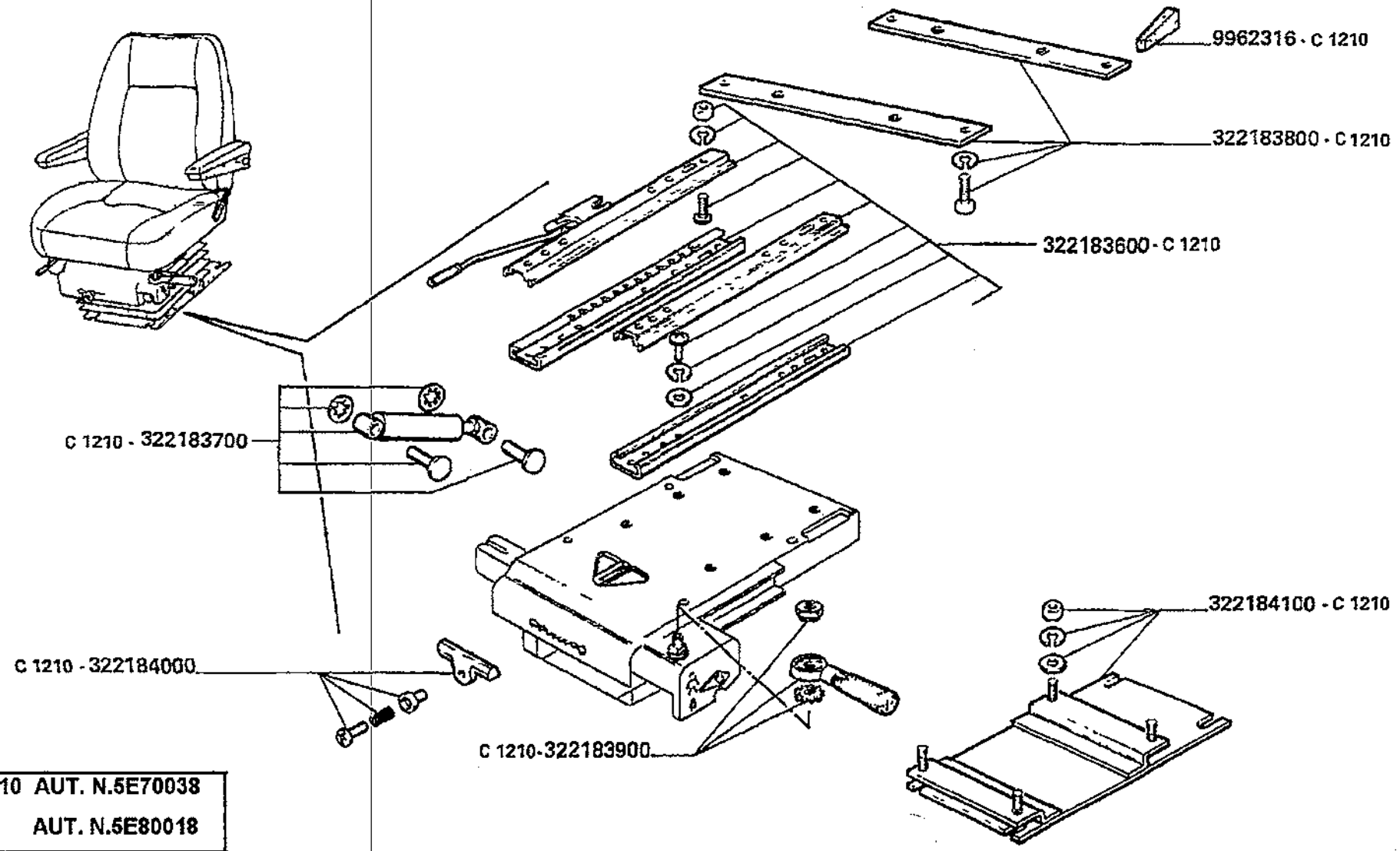

C1210 AUT. N.5E70038
AUT. N.5E80018

Varianti
Tools
Dotation
Werkzeuge
Variantes

MTB "L" - L 626

99 - 478.1. A

Elementi sedile kab/bostrom 322056200
Seat elements 322056200
Elements siege 322056200
Fahrersitz elemente 322056200
Elementos asiento 322056200

Laverda\478_A.L626mcs.png

			Italiano	Inglese	Francese	Tedesco	Spagnolo
-	322183600	1	Slitte	Sledge	Patins	Schlitten	Trineo
-	322183700	1	Ammortizzatore	Shock absorber	Amortisseur	Stossdaempfer	Amortiguador
-	322183800	1	Mensole	Cantilever	Consoles	Ausleger	Mensula
-	322183900	1	Leva	Lever	Levier	Hebel	Palanca
-	322184000	1	Leva	Lever	Levier	Hebel	Palanca
-	322184100	1	Piastra	Plate	Plaque	Platte	Plato
-	9962316	1	Pomello	Knob	Pommeau	Knopf	Pomo

N.A. (1)

Varianti Tools Dotation Werkzeuge Variantes	99 - 497	Irrigidimento elevatore anteriore (barra 6,60) Front elevator support kit (6.60) Raidisseur pour elevateur avant (6.60) Vorderelevator verstaerkung (6.60) Refuerzo por elevador anterior (6.60)
MT8 "L" - L 626		

Laverda\497.L626mcs.png

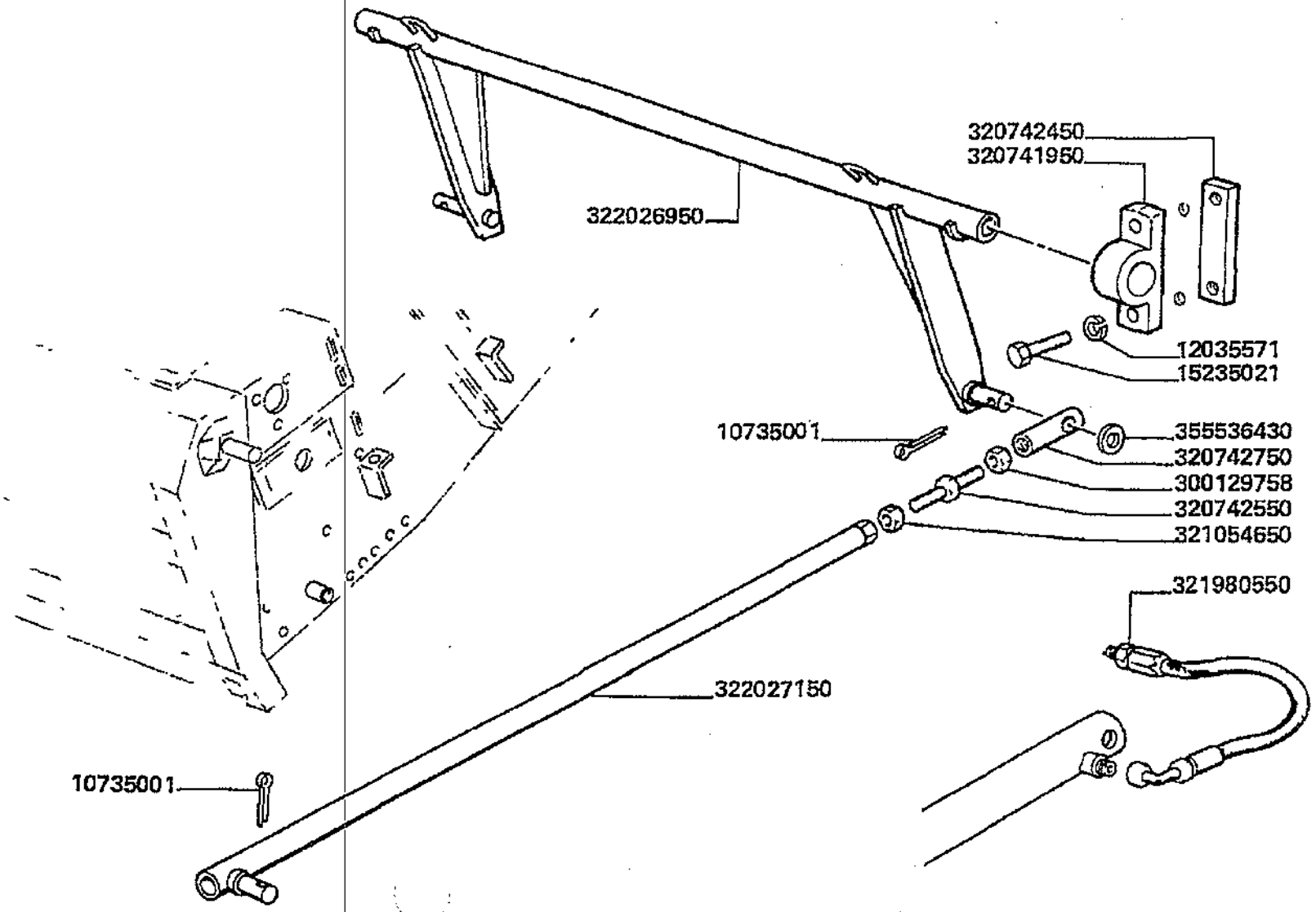

Varianti
Tools
Dotation
Werkzeuge
Variantes

MTB "L" - L 626

99 - 497

Irrigidimento elevatore anteriore (barra 6,60)
Front elevator support kit (6.60)
Raidisseur pour elevateur avant (6.60)
Vorderelevator verstaerkung (6.60)
Refuerzo por elevador anterior (6.60)

Laverda\497.L626mcs.png

			Italiano	Inglese	Francese	Tedesco	Spagnolo
-	10735001	4	Copiglia	Linch pin	Gouplle ferguson	Vorstecker	Pasador para eje
-	12035571	4	Rosetta	Lock washer	Rondelle frein	Federring	Arandela grower
-	15235021	4	Vite	Screw	Vis	Schraube	Tornillo
-	300129758	2	Dado	Nut	Ecrou	Mutter	Tuerca
-	320741950	2	Supporto	Support	Support	Lagerung	Dispos.de sosten
-	320742450	2	Piastra	Plate	Plaque	Platte	Plato
-	320742550	2	Perno	Pin	Goupille	Bolzen	Pasador
-	320742750	2	Elemento puntone	Strut element	Tirant	Verstrebung	Codal
-	321054650	2	Dado	Nut	Ecrou	Mutter	Tuerca
-	321980550	2	Flessibile	Hose	Flexible	Schlauch	Tubo
-	322026950	1	Bilanciere	Counter weight	Contrepoids	Gegengewicht	Contrapeso
-	322027150	2	Puntone	Strut	Jambe de force	Verstrebung	Codal
-	355536430	4	Rondella	Washer	Rondelle	Unterlegscheibe	Arandela

Varianti
Tools
Dotation
Werkzeuge
Variantes

MTB "L" - L 626

99 - 502

Chiusura rullo inferiore cassa elevatore
Blanking plates for front elevator roller
Fermeture tambour inferieur caisse elevateur
Abdeckplatten lauf rolle
Cierre rodillo caja elevador anterior

Laverda\502.L626mcs.png

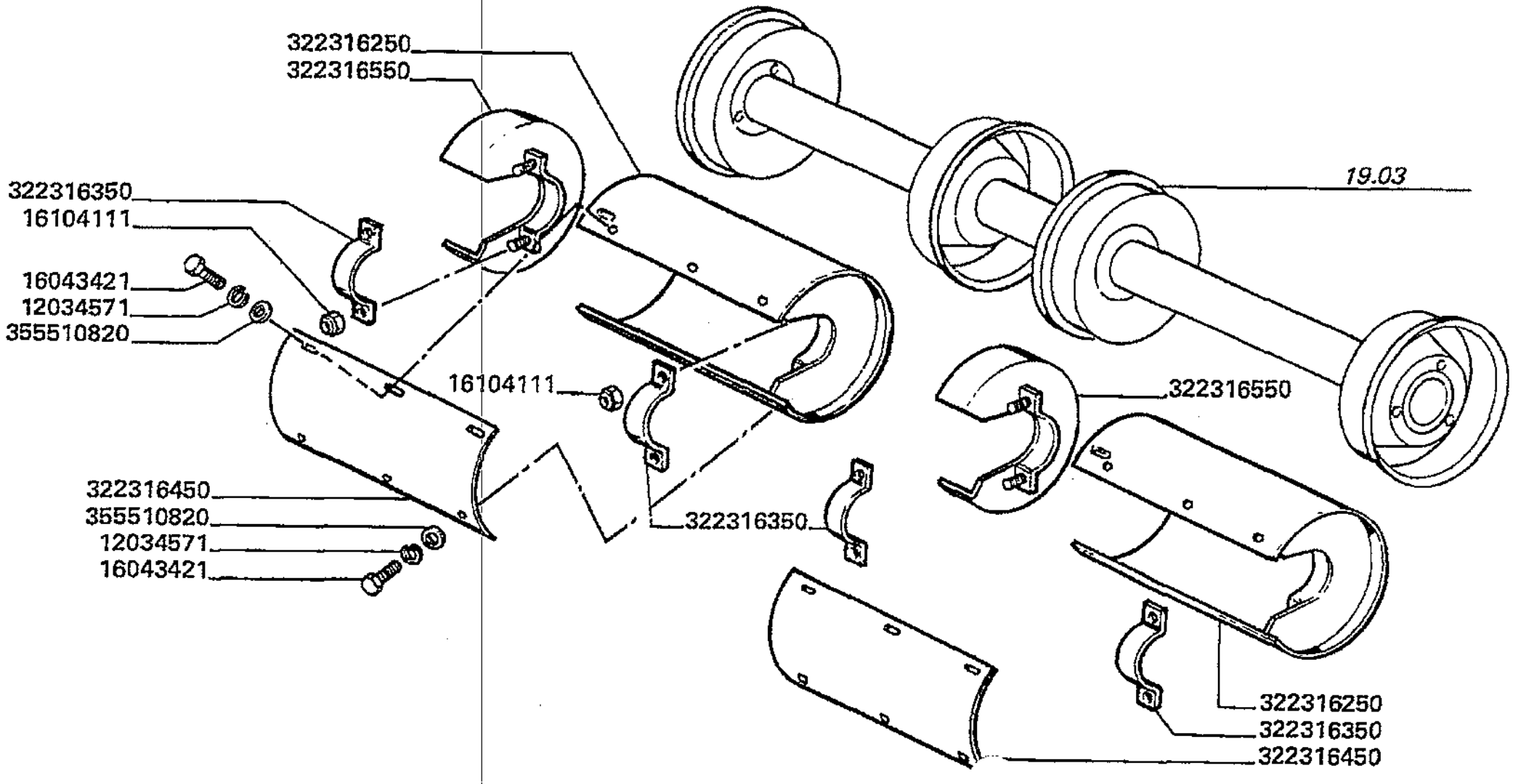

Varianti
Tools
Dotation
Werkzeuge
Variantes

MT8 "L" - L 626

99 - 502

Chiusura rullo inferiore cassa elevatore
Blanking plates for front elevator roller
Fermeture tambour inferieur caisse elevateur
Abdeckplatten lauf rolle
Cierre rodillo caja elevador anterior

Laverda\502.L626mcs.png

			Italiano	Inglese	Francese	Tedesco	Spagnolo
-	12034571	12	Rosetta	Lock washer	Rondelle frein	Federring	Arandela grower
-	16043421	12	Vite	Screw	Vis	Schraube	Tornillo
-	16104111	8	Dado	Nut	Ecrou	Mutter	Tuerca
-	322316250	2	Involucro	Envelope	Enveloppe	Schutzhuelle	Envoltura
-	322316350	4	Briglia ancoraggio	Bridle	Bride	Zaumzeug	Brida
-	322316450	2	Sportello	Lid	Trappe	Klappe	Tapa
-	322316550	2	Supporto	Support	Support	Lagerung	Dispos.de sosten
-	355510820	12	Rondella	Washer	Rondelle	Unterlegscheibe	Arandela

Varianti Tools Dotation Werkzeuge Variantes	99 - 510	Elevatore anteriore (orientamento testata) pag.1 Front elevator - header orientation Convoyeur - orientation equipment Vorderelevator - schneidwerk-hangausgleich Elevador anterior - orientacion de la plataforma
MTB "L" - L 626		Laverda\510.L626mcs.png

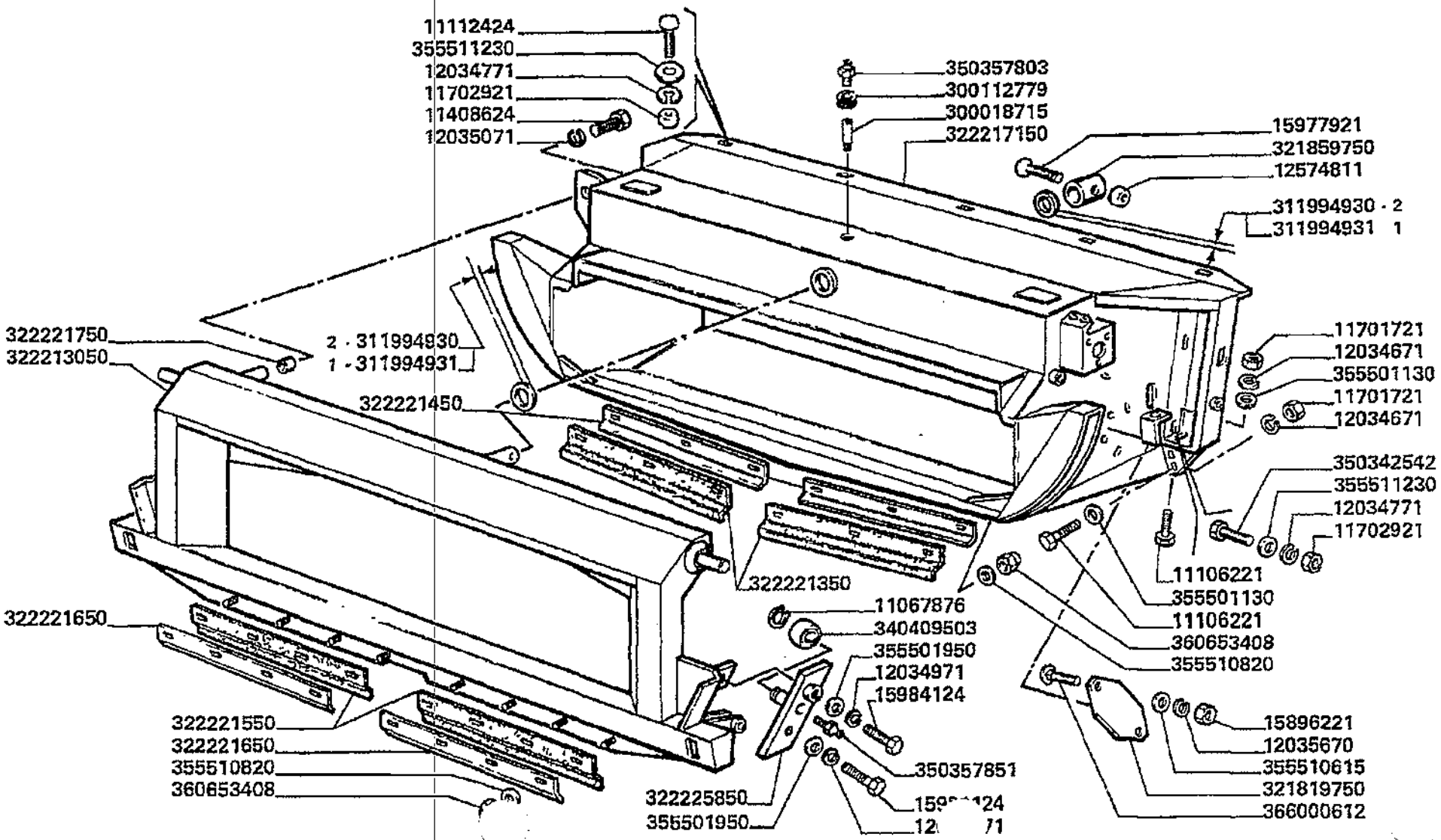

Varianti
Tools
Dotation
Werkzeuge
Variantes

MTB "L" - L 626

99 - 510

Elevatore anteriore (orientamento testata) pag.1
Front elevator - header orientation
Convoyeur - orientation equipment
Vorderelevator - schneidwerk-hangausgleich
Elevador anterior - orientacion de la plataforma

Laverda\510.L626mcs.png

			Italiano	Inglese	Francese	Tedesco	Spagnolo
-	11067876	4	Anello elastico	Spring lockwasher	Circlips	Ring	Anillo
-	11106221	6	Vite	Screw	Vis	Schraube	Tornillo
-	11112424	5	Vite	Screw	Vis	Schraube	Tornillo
-	11112821	4	Vite	Screw	Vis	Schraube	Tornillo
-	11408624	1	Vite	Screw	Vis	Schraube	Tornillo
-	11701721	6	Dado	Nut	Ecrou	Mutter	Tuerca
-	11702921	15	Dado	Nut	Ecrou	Mutter	Tuerca
-	12034671	6	Rosetta	Lock washer	Rondelle frein	Federring	Arandela grower
-	12034771	15	Rosetta	Lock washer	Rondelle frein	Federring	Arandela grower
-	12034971	4	Rosetta	Lock washer	Rondelle frein	Federring	Arandela grower
-	12035071	5	Rosetta	Lock washer	Rondelle frein	Federring	Arandela grower
-	12035670	9	Rosetta	Lock washer	Rondelle frein	Federring	Arandela grower
			000120356710 (9)				
-	12574811	1	Dado	Nut	Ecrou	Mutter	Tuerca
-	15896221	6	Dado	Nut	Ecrou	Mutter	Tuerca
-	15977921	1	Vite	Screw	Vis	Schraube	Tornillo
-	15984124	4	Vite	Screw	Vis	Schraube	Tornillo
-	16100824	2	Dado	Nut	Ecrou	Mutter	Tuerca
-	300018715	1	Prolunga	Extension	Rallonge	Verlaengerung	Extension
-	300112779	1	Gommino	Grommet	Passe fil	Gummituelle	Pasacable
-	311994930	2	Rondella	Washer	Rondelle	Unterlegscheibe	Arandela
-	311994931	4	Rondella	Washer	Rondelle	Unterlegscheibe	Arandela
-	321819750	2	Chiusura	Panel	Couvercle	Deckel	Cubierta
			N.A. (2)				
-	321859750	1	Boccola	Bush	Bague	Buchse	Casquillo

Varianti
Tools
Dotation
Werkzeuge
Variantes

MTB "L" - L 626

99 - 510

Elevatore anteriore (orientamento testata) pag.1
Front elevator - header orientation
Convoyeur - orientation equipment
Vorderelevator - schneidwerk-hangausgleich
Elevador anterior - orientacion de la plataforma

Laverda\510.L626mcs.png

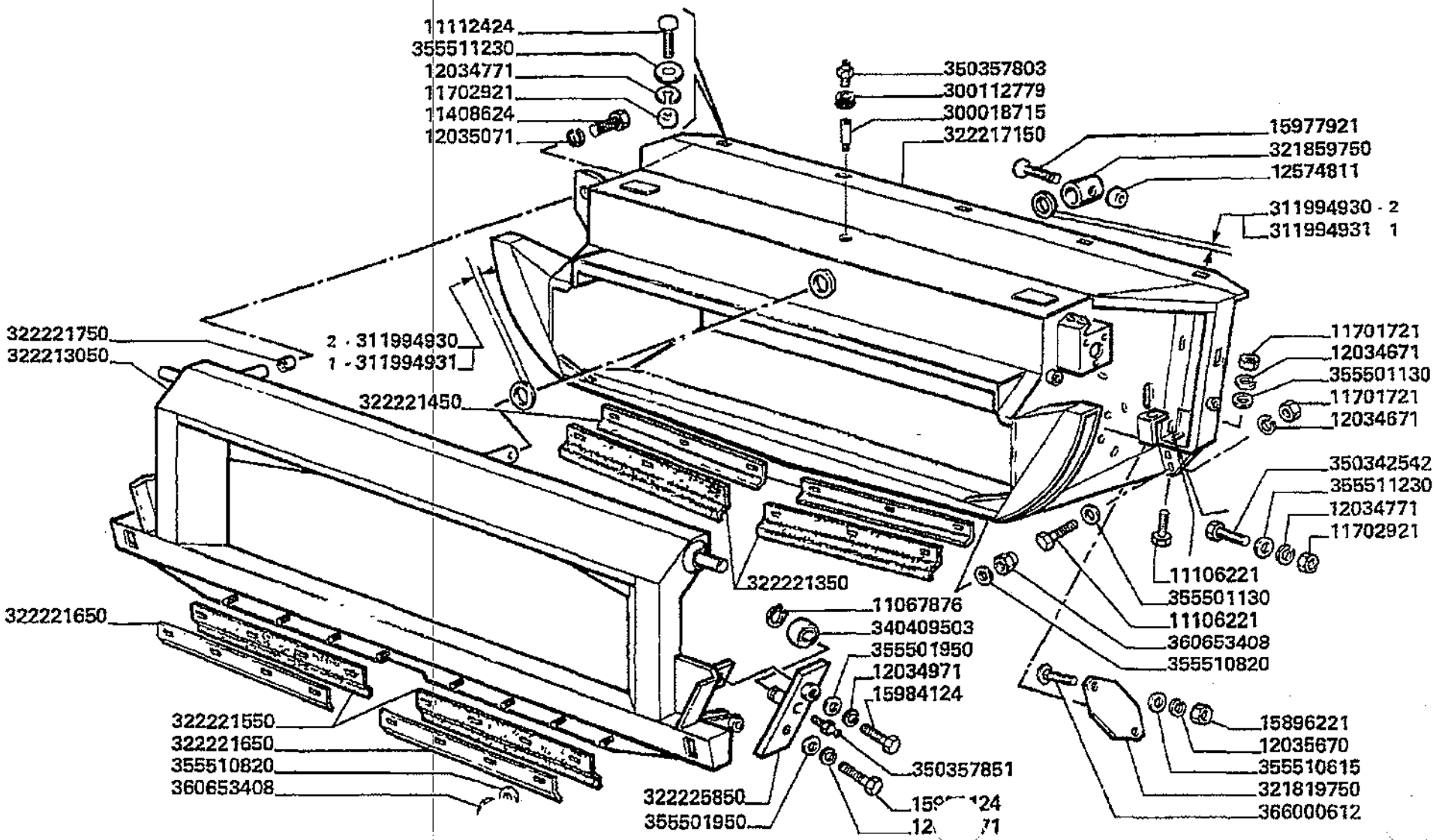

Varianti
Tools
Dotation
Werkzeuge
Variantes

MTB "L" - L 626

99 - 510

Elevatore anteriore (orientamento testata) pag.1
Front elevator - header orientation
Convoyeur - orientation equipment
Vorderelevator - schneidwerk-hangausgleich
Elevador anterior - orientacion de la plataforma

Laverda\510.L626mcs.png

			Italiano	Inglese	Francese	Tedesco	Spagnolo
-	322213050	1	Raccordo	Union	Raccord	Verschraubung	Racor
			◐ 003225822500 (1), 003225828500 (2), 003225829500 (2)				
-	322217150	1	Prolunga elevatore	Extension lead	Rallonge convoyeur	Verlangerungsschnur	Cordon de extencion
			◐ N.A. (1)				
-	322221350	2	Guarnizione	Gasket	Guarniture	Dichtung	Junta
-	322221450	2	Riscontro	Strap	Patte de fixation	Lasche	Banda
-	322221550	2	Guarnizione	Gasket	Guarniture	Dichtung	Junta
-	322221650	2	Riscontro	Strap	Patte de fixation	Lasche	Banda
-	322221750	1	Boccola	Bush	Bague	Buchse	Casquillo
-	322225850	2	Supporto	Support	Support	Lagerung	Dispos.de sosten
-	322544200	1	Serie guarnizioni	Kit seals	Lot guarnitures	Dichtungssatz	Serie de juntas
-	322546300	1	Serie guarnizioni	Kit seals	Lot guarnitures	Dichtungssatz	Serie de juntas
-	340409503	4	Rotella	Guide roller	Rouleau de guidage	Fuehrungsrolle	Rodillo de guia
-	350342542	6	Vite	Screw	Vis	Schraube	Tornillo
-	350357803	1	Ingrassatore	Nipple, lube	Graisseur	Schmiernippel	Engrasador
-	350357851	4	Ingrassatore	Nipple, lube	Graisseur	Schmiernippel	Engrasador
-	355501130	6	Rondella	Washer	Rondelle	Unterlegscheibe	Arandela
-	355501950	4	Rondella	Washer	Rondelle	Unterlegscheibe	Arandela
			◐ 003555019300 (4)				
-	355510615	4	Rondella	Washer	Rondelle	Unterlegscheibe	Arandela
-	355510820	14	Rondella	Washer	Rondelle	Unterlegscheibe	Arandela
-	355511230	11	Rondella	Washer	Rondelle	Unterlegscheibe	Arandela
-	360653408	14	Dado	Nut	Ecrou	Mutter	Tuerca
-	366000612	2	Vite	Screw	Vis	Schraube	Tornillo

Varianti Tools Dotation Werkzeuge Variantes	99 - 510.1	Elevatore anteriore (orientamento testata) pag.2 Front elevator - header orientation Convoyeur - orientation equipment Vorderelevator - schneidwerk-hangausgleich Elevador anterior - orientacion de la plataforma
MTB "L" - L 626		Laverda\510p2.L626mcs.png

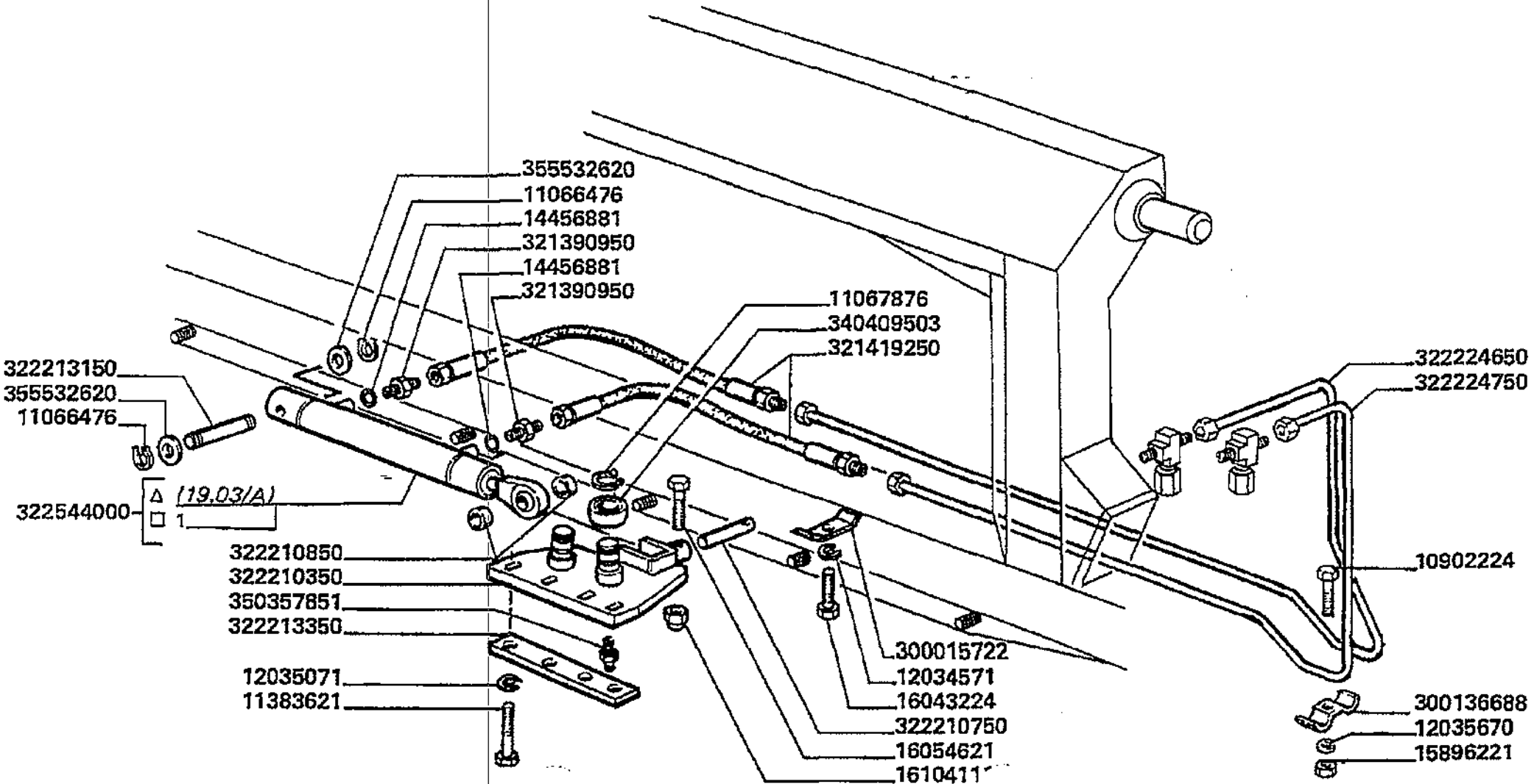

Varianti
Tools
Dotation
Werkzeuge
Variantes

MTB "L" - L 626

99 - 510.1

Elevatore anteriore (orientamento testata) pag.2
Front elevator - header orientation
Convoyeur - orientation equipment
Vorderelevator - schneidwerk-hangausgleich
Elevador anterior - orientacion de la plataforma

Laverda\510p2.L626mcs.png

			Italiano	Inglese	Francese	Tedesco	Spagnolo
-	10902224	5	Vite	Screw	Vis	Schraube	Tornillo
-	11066476	2	Anello elastico	Spring lockwasher	Circlips	Ring	Anillo
-	11067876	4	Anello elastico	Spring lockwasher	Circlips	Ring	Anillo
-	11112821	4	Vite	Screw	Vis	Schraube	Tornillo
-	11383621	4	Vite	Screw	Vis	Schraube	Tornillo
-	12034571	3	Rosetta	Lock washer	Rondelle frein	Federring	Arandela grower
-	12035071	5	Rosetta	Lock washer	Rondelle frein	Federring	Arandela grower
-	12035670	9	Rosetta	Lock washer	Rondelle frein	Federring	Arandela grower
			● 000120356710 (9)				
-	14456881	2	O-ring	O-ring	Joint thorique	Dichtring	Junta hermetica
-	15896221	6	Dado	Nut	Ecrou	Mutter	Tuerca
-	16043224	1	Vite	Screw	Vis	Schraube	Tornillo
-	16054621	1	Vite	Screw	Vis	Schraube	Tornillo
-	16100824	2	Dado	Nut	Ecrou	Mutter	Tuerca
-	16104111	3	Dado	Nut	Ecrou	Mutter	Tuerca
-	300015722	1	Briglia ancoraggio	Bridle	Bride	Zaumzeug	Brida
-	300136688	3	Briglia	Bridle	Bride	Spannband	Brida
-	321390950	2	Raccordo	Union	Raccord	Verschraubung	Racor
-	321419250	2	Tubo flessibile	Hose	Tuyau flexible	Schlauch	Flexible
-	322210350	1	Piastra	Plate	Plaque	Platte	Plato
-	322210750	1	Perno	Pin	Goupille	Bolzen	Pasador
-	322210850	2	Distanziale	Spacer	Entretoise	Abstandstueck	Separador
-	322213150	1	Spina	Dowel	Plot	Zylinderstift	Centraje
-	322213350	1	Riscontro	Strap	Patte de fixation	Lasche	Banda
-	322224650	1	Tubo rigido	Standpipe	Tube	Steigrohr	Tubo alimentador
			● N.A. (1)				

Varianti Tools Dotation Werkzeuge Variantes	99 - 510.1	Elevatore anteriore (orientamento testata) pag.2 Front elevator - header orientation Convoyeur - orientation equipment Vorderelevator - schneidwerk-hangausgleich Elevador anterior - orientacion de la plataforma
MTB "L" - L 626		Laverda\510p2.L626mcs.png

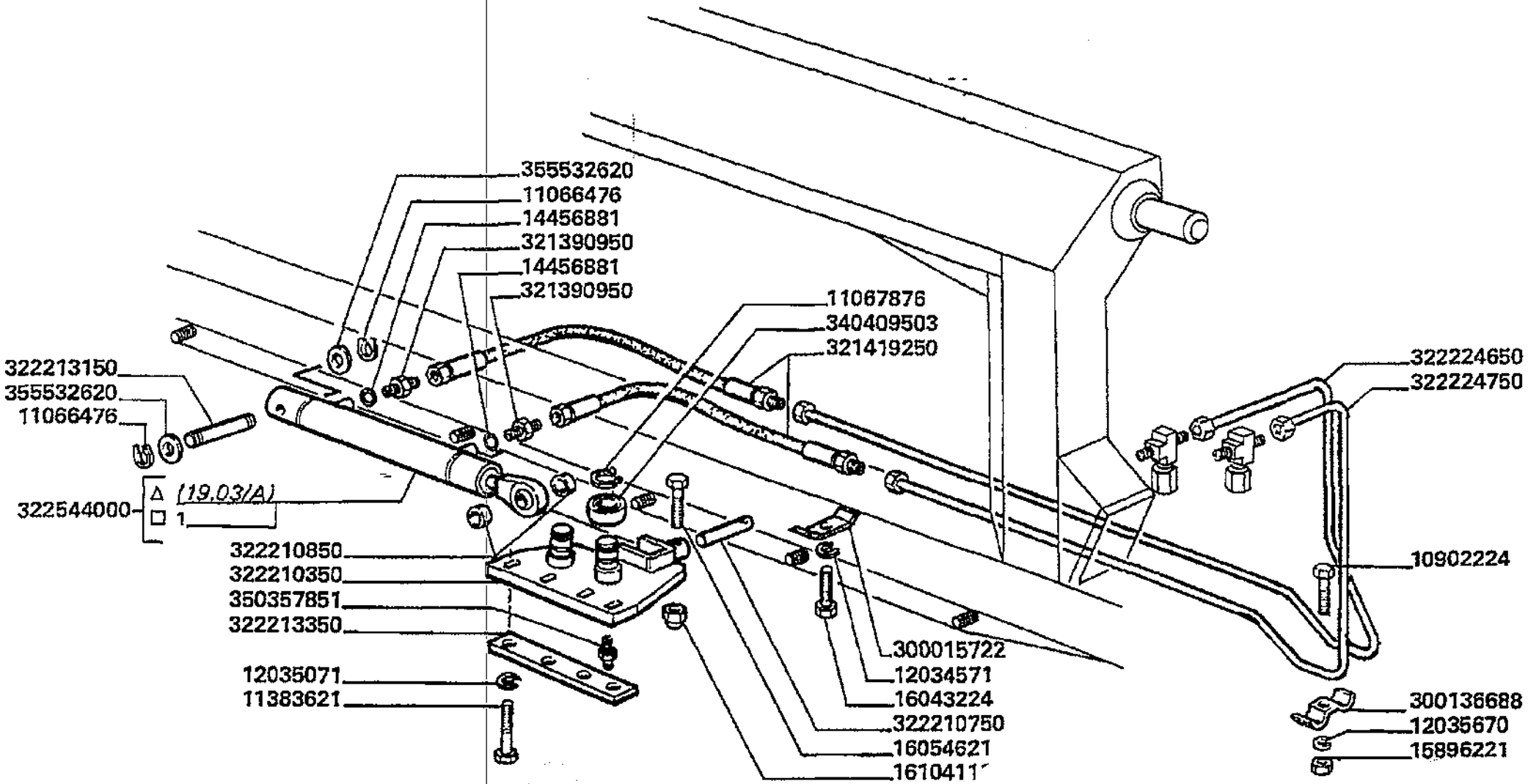

Varianti
Tools
Dotation
Werkzeuge
Variantes

MTB "L" - L 626

99 - 510.1

Elevatore anteriore (orientamento testata) pag.2
Front elevator - header orientation
Convoyeur - orientation equipment
Vorderelevator - schneidwerk-hangausgleich
Elevador anterior - orientacion de la plataforma

Laverda\510p2.L626mcs.png

			Italiano	Inglese	Francese	Tedesco	Spagnolo
-	322224750	1	Tubo	Pipe	Canalisation	Rohrleitung	Cano
-	322544000	1	Martinetto	Jack	Verin	Wagenheber	Gato
-	322544200	1	Serie guarnizioni	Kit seals	Lot guarnitures	Dichtungssatz	Serie de juntas
-	322546300	1	Serie guarnizioni	Kit seals	Lot guarnitures	Dichtungssatz	Serie de juntas
-	340409503	4	Rotella	Guide roller	Rouleau de guidage	Fuehrungsrolle	Rodillo de guia
-	350357851	4	Ingrassatore	Nipple, lube	Graisseur	Schmiernippel	Engrasador
-	355532620	2	Rondella	Washer	Rondelle	Unterlegscheibe	Arandela

Varianti Tools Dotation Werkzeuge Variantes	99 - 510.2	Circuito idraulico orientamento testata pag.1 Hydraulic device for header orientation Circuit hydraulique orientation equipment Hydrauliksystem fuer schneidwerk-hangausgleich Circuito hidraulico orientacion de la plataforma
MTB "L" - L 626		Laverda\510p3.L626mcs.png

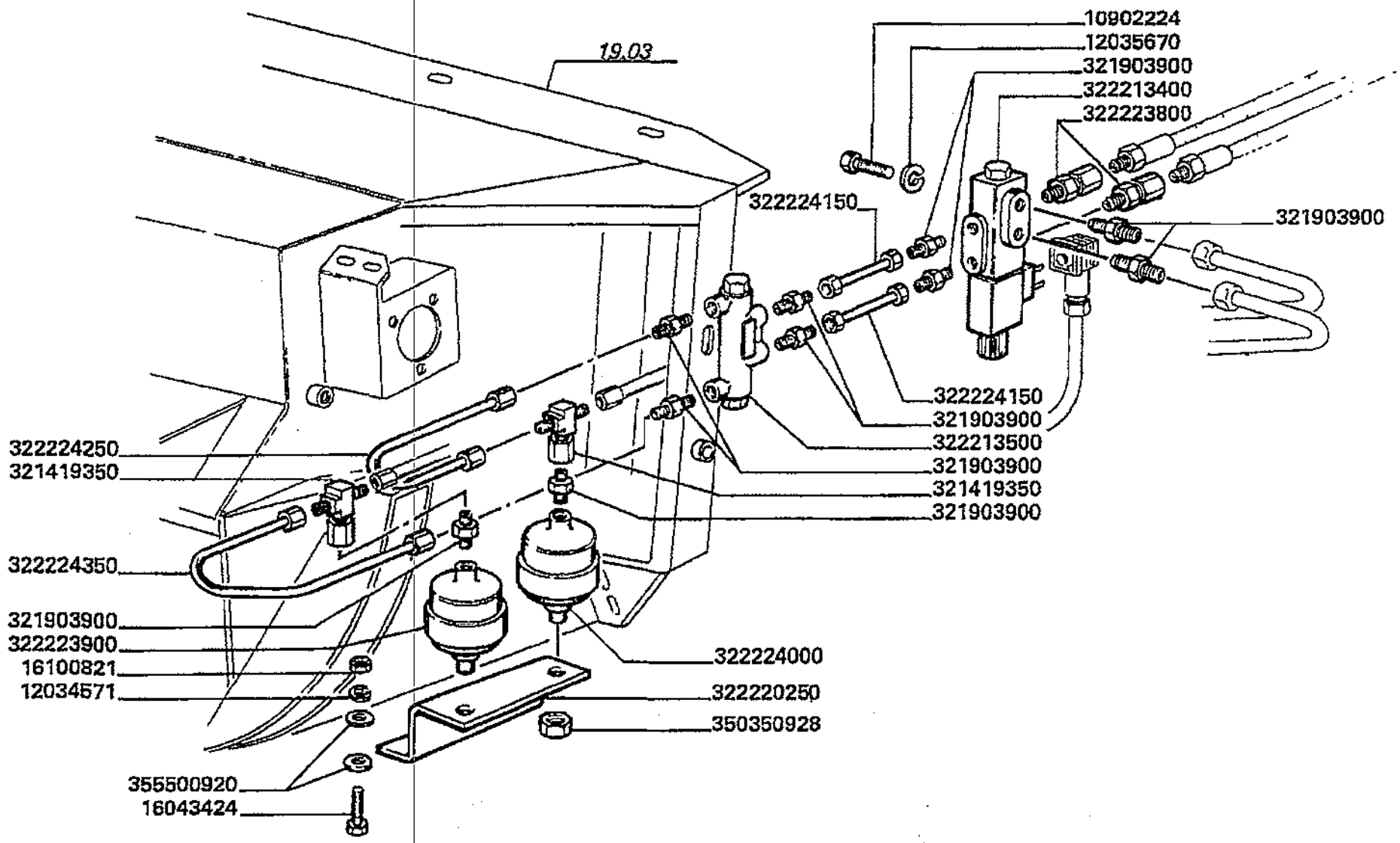

Varianti
Tools
Dotation
Werkzeuge
Variantes

MTB "L" - L 626

99 - 510.2

Circuito idraulico orientamento testata pag.1
Hydraulic device for header orientation
Circuit hydraulique orientation equipment
Hydrauliksystem fuer schneidwerk-hangausgleich
Circuito hidraulico orientacion de la plataforma

Laverda\510p3.L626mcs.png

			Italiano	Inglese	Francese	Tedesco	Spagnolo
-	10902224	5	Vite	Screw	Vis	Schraube	Tornillo
-	11112821	4	Vite	Screw	Vis	Schraube	Tornillo
-	12034571	3	Rosetta	Lock washer	Rondelle frein	Federring	Arandela grower
-	12035670	9	Rosetta	Lock washer	Rondelle frein	Federring	Arandela grower
			◐ 000120356710 (9)				
-	16043424	2	Vite	Screw	Vis	Schraube	Tornillo
-	16100824	2	Dado	Nut	Ecrou	Mutter	Tuerca
-	321419350	2	Raccordo	Union	Raccord	Verschraubung	Racor
-	321903900	10	Raccordo	Union	Raccord	Verschraubung	Racor
-	322213400	1	Elettrovalvola	Electro-valve	Electrovanne	Steuerventil	Valvula de solenoide
			◐ 003228735000 (2), 003278400340 (1), 3228190000 (4)				
-	322213500	1	Valvola	Valve	Soupape	Ventil	Valvula
			◐ 4100000290 (4), N.A. (1)				
-	322220250	1	Supporto	Support	Support	Lagerung	Dispos.de sosten
			◐ N.A. (1)				
-	322223800	2	Raccordo	Union	Raccord	Verschraubung	Racor
-	322223900	1	Accumulatore	Accumulator	Accumulateur	Akkumulator	Acumulador
-	322224000	1	Accumulatore	Accumulator	Accumulateur	Akkumulator	Acumulador
-	322224150	2	Tubo	Pipe	Canalisation	Rohrleitung	Cano
-	322224250	1	Tubo	Pipe	Canalisation	Rohrleitung	Cano
			◐ N.A. (1)				
-	322224350	1	Tubo	Pipe	Canalisation	Rohrleitung	Cano
			◐ N.A. (1)				
-	322544200	1	Serie guarnizioni	Kit seals	Lot guarnitures	Dichtungssatz	Serie de juntas
-	322546300	1	Serie guarnizioni	Kit seals	Lot guarnitures	Dichtungssatz	Serie de juntas

Varianti Tools Dotation Werkzeuge Variantes	99 - 510.2	Circuito idraulico orientamento testata pag.1 Hydraulic device for header orientation Circuit hydraulique orientation equipment Hydrauliksystem fuer schneidwerk-hangausgleich Circuito hidraulico orientacion de la plataforma
MTB "L" - L 626		Laverda\510p3.L626mcs.png

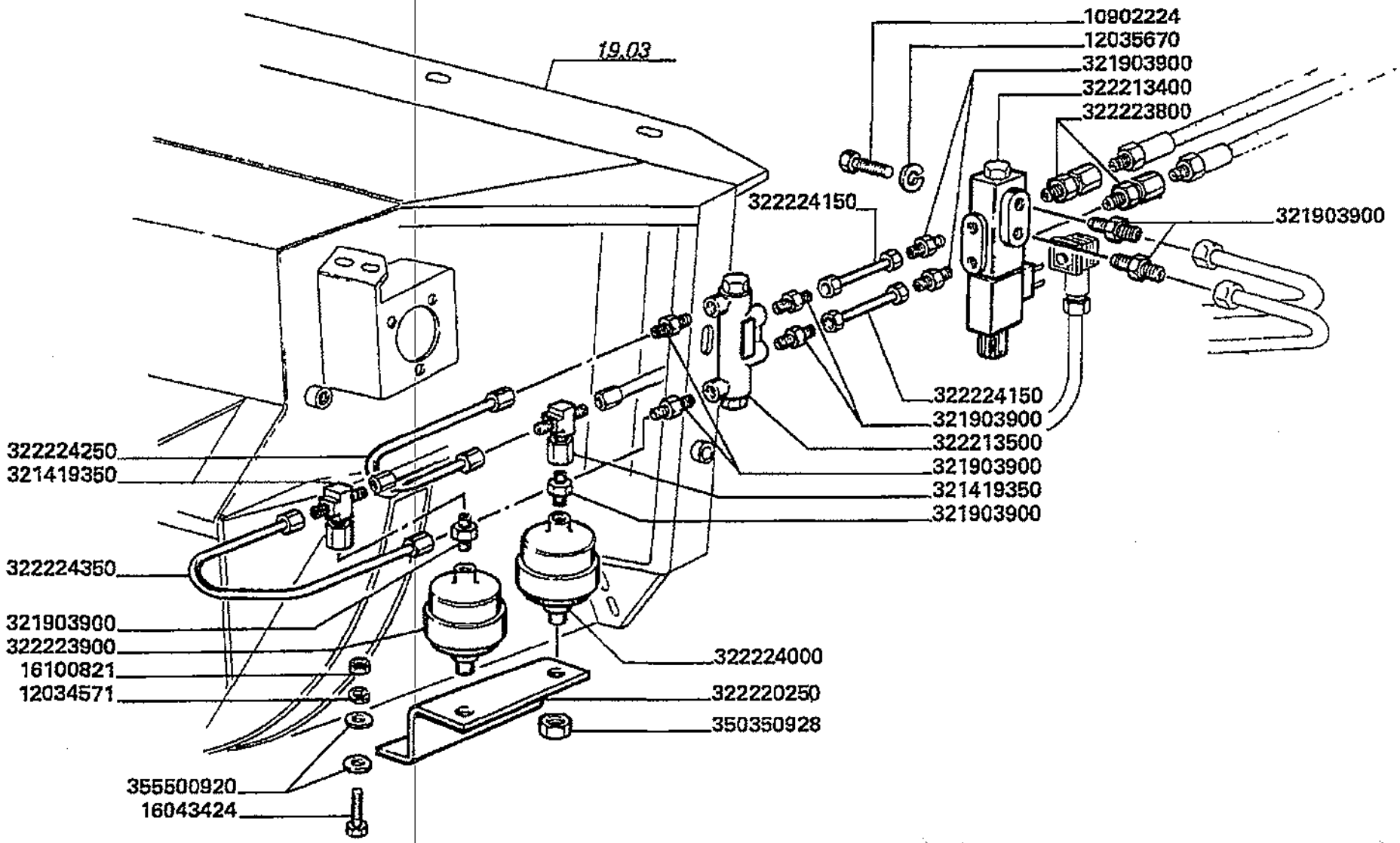

Varianti
Tools
Dotation
Werkzeuge
Variantes

MTB "L" - L 626

99 - 510.2

Circuito idraulico orientamento testata pag.1
Hydraulic device for header orientation
Circuit hydraulique orientation equipment
Hydrauliksystem fuer schneidwerk-hangausgleich
Circuito hidraulico orientacion de la plataforma

Laverda\510p3.L626mcs.png

			Italiano	Inglese	Francese	Tedesco	Spagnolo
-	350350928	2	Dado	Nut	Ecrou	Mutter	Tuerca
-	355500920	4	Rondella	Washer	Rondelle	Unterlegscheibe	Arandela

Varianti Tools Dotation Werkzeuge Variantes	99 - 510.3	Circuito idraulico orientamento testata pag.1 Hydraulic device for header orientation Circuit hydraulique orientation equipment Hydrauliksystem fuer schneidwerk-hangausgleich Circuito hidraulico orientacion de la plataforma
MTB "L" - L 626		Laverda\510p4.L626mcs.png

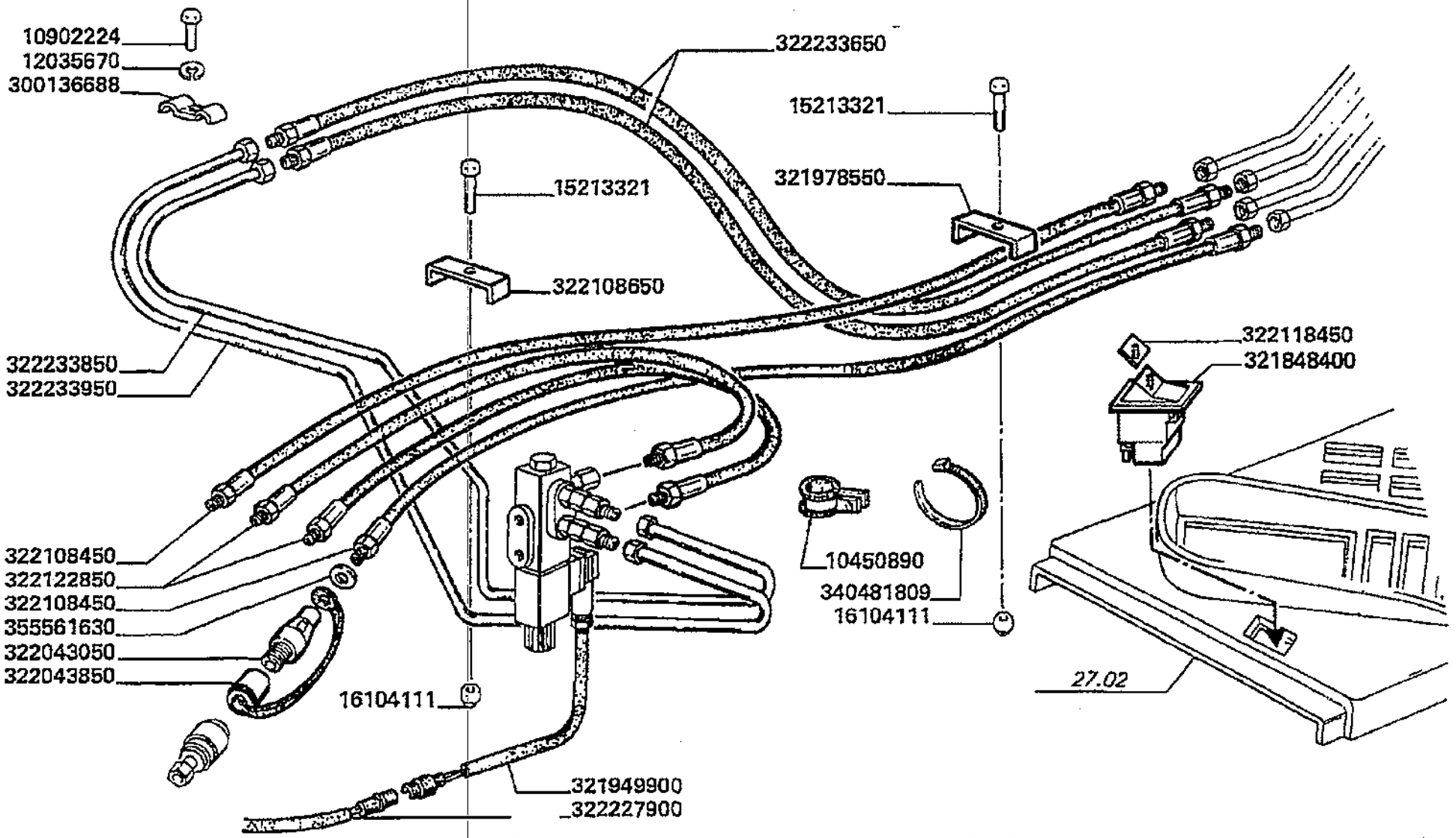

Varianti
Tools
Dotation
Werkzeuge
Variantes

MTB "L" - L 626

99 - 510.3

Circuito idraulico orientamento testata pag.1
Hydraulic device for header orientation
Circuit hydraulique orientation equipment
Hydrauliksystem fuer schneidwerk-hangausgleich
Circuito hidraulico orientacion de la plataforma

Laverda\510p4.L626mcs.png

			Italiano	Inglese	Francese	Tedesco	Spagnolo
-	10450890	1	Staffetta fissaggio	Bracket	Bride	Haltearm	Estribo
			● N.A. (1)				
-	10902224	5	Vite	Screw	Vis	Schraube	Tornillo
-	11112821	4	Vite	Screw	Vis	Schraube	Tornillo
-	12035670	9	Rosetta	Lock washer	Rondelle frein	Federring	Arandela grower
			● 000120356710 (9)				
-	15213321	2	Vite	Screw	Vis	Schraube	Tornillo
-	16100824	2	Dado	Nut	Ecrou	Mutter	Tuerca
-	16104111	3	Dado	Nut	Ecrou	Mutter	Tuerca
-	300136688	3	Briglia	Bridle	Bride	Spannband	Brida
-	321848400	1	Pulsante	Button	Bouton	Knopftaste	Pulsador
-	321949900	1	Cavo elettrico	Wire/cable	Faisceau electrique	Draht	Hilo
-	321978550	1	Briglia ancoraggio	Bridle	Bride	Zaumzeug	Brida
-	322043050	4	Attacco	Hitch	Attelage	Anhaengekupplung	Enganche
-	322043850	4	Coperchio	Cover	Couvercle	Deckel	Tapadera
-	322108450	2	Tubo flessibile	Hose	Tuyau flexible	Schlauch	Flexible
-	322108650	1	Briglia ancoraggio	Bridle	Bride	Zaumzeug	Brida
-	322118450	1	Piastrina	Plate	Plaquette	Plaettchen	Plaquita
-	322122850	2	Tubo flessibile	Hose	Tuyau flexible	Schlauch	Flexible
-	322227900	1	Cavo elettrico	Wire/cable	Faisceau electrique	Draht	Hilo
-	322233650	2	Flessibile	Hose	Flexible	Schlauch	Tubo
-	322233850	1	Tubo	Pipe	Canalisation	Rohrleitung	Cano
-	322233950	1	Tubo	Pipe	Canalisation	Rohrleitung	Cano
			● N.A. (1)				
-	322544200	1	Serie guarnizioni	Kit seals	Lot guarnitures	Dichtungssatz	Serie de juntas
-	322546300	1	Serie guarnizioni	Kit seals	Lot guarnitures	Dichtungssatz	Serie de juntas

Varianti Tools Dotation Werkzeuge Variantes	99 - 510.3	Circuito idraulico orientamento testata pag.1 Hydraulic device for header orientation Circuit hydraulique orientation equipment Hydrauliksystem fuer schneidwerk-hangausgleich Circuito hidraulico orientacion de la plataforma
MTB "L" - L 626		Laverda\510p4.L626mcs.png

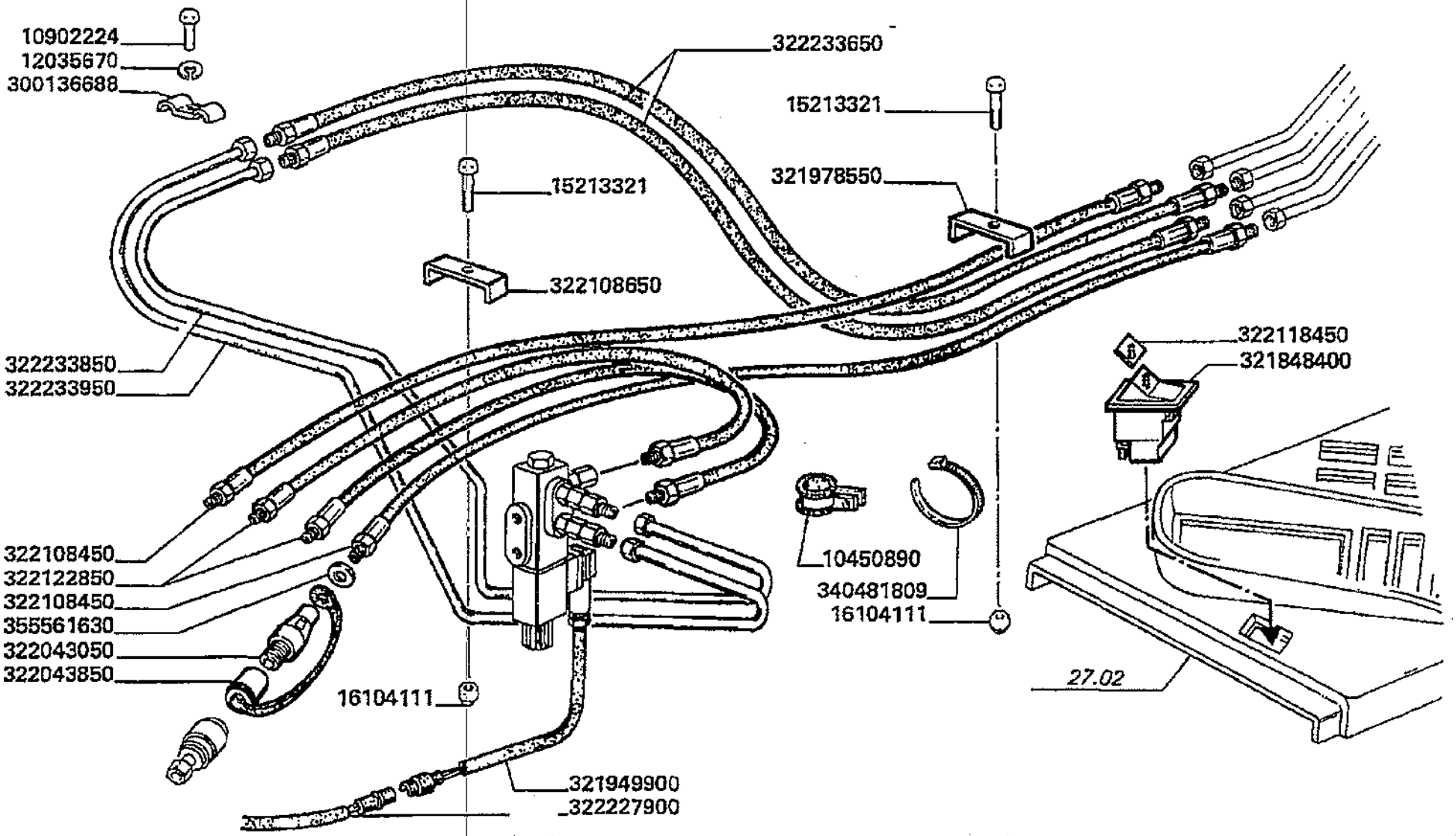

Varianti
Tools
Dotation
Werkzeuge
Variantes

99 - 510.3

Circuito idraulico orientamento testata pag.1
Hydraulic device for header orientation
Circuit hydraulique orientation equipment
Hydrauliksystem fuer schneidwerk-hangausgleich
Circuito hidraulico orientacion de la plataforma

MTB "L" - L 626

Laverda\510p4.L626mcs.png

			Italiano	Inglese	Francese	Tedesco	Spagnolo
-	340481809	6	Fascetta	Clamp	Collier	Halteschelle	Abrazadera
-	355561630	4	Rondella	Washer	Rondelle	Unterlegscheibe	Arandela

Varianti Tools Dotation Werkzeuge Variantes	99 - 510.4	Martinetto supplementare Additional ram Verin supplementaire Zusatzhubzylinder Martinete suplemental
MTB "L" - L 626		Laverda\510p5.L626mcs.png

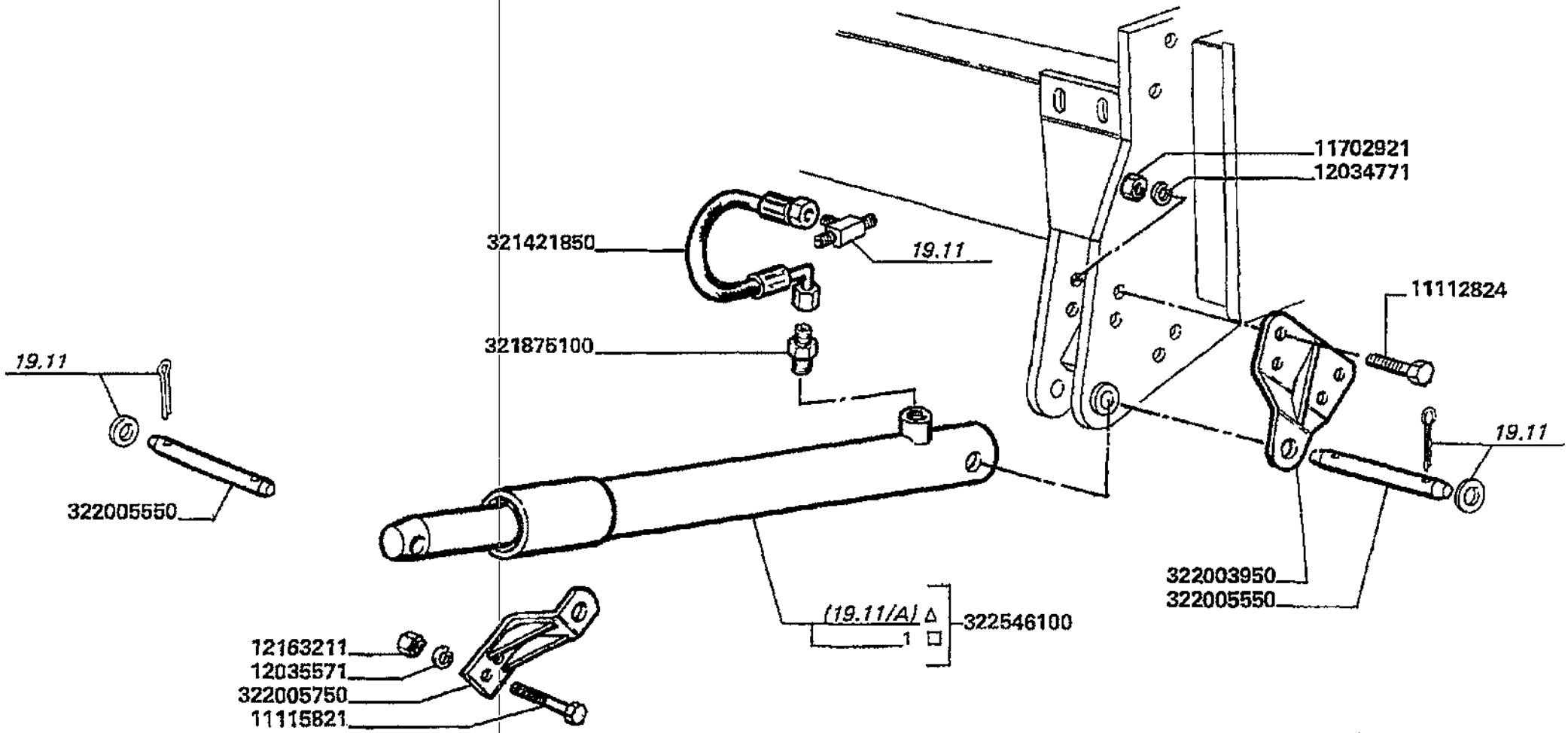

Varianti
Tools
Dotation
Werkzeuge
Variantes

MTB *L* - L 626

99 - 510.4

Martinetto supplementare
Additional ram
Verin supplementaire
Zusatzhubzylinder
Martinete suplemental

Laverda\510p5.L626mcs.png

			Italiano	Inglese	Francese	Tedesco	Spagnolo
-	11112821	4	Vite	Screw	Vis	Schraube	Tornillo
-	11115821	3	Vite	Screw	Vis	Schraube	Tornillo
-	11702921	15	Dado	Nut	Ecrou	Mutter	Tuerca
-	12034771	15	Rosetta	Lock washer	Rondelle frein	Federring	Arandela grower
-	12035571	3	Rosetta	Lock washer	Rondelle frein	Federring	Arandela grower
-	12163211	3	Dado	Nut	Ecrou	Mutter	Tuerca
-	16100824	2	Dado	Nut	Ecrou	Mutter	Tuerca
-	321421850	1	Tubo flessibile	Hose	Tuyau flexible	Schlauch	Flexible
-	321875100	1	Raccordo	Union	Raccord	Verschraubung	Racor
-	322003950	1	Piastra supporto	Plate	Support	Platte	Placa
-	322005550	2	Spina	Dowel	Plot	Zylinderstift	Centraje
-	322005750	1	Attacco	Hitch	Attelage	Anhaengekupplung	Enganche
-	322544200	1	Serie guarnizioni	Kit seals	Lot guarnitures	Dichtungssatz	Serie de juntas
-	322546100	1	Martinetto	Jack	Verin	Wagenheber	Gato
-	322546300	1	Serie guarnizioni	Kit seals	Lot guarnitures	Dichtungssatz	Serie de juntas

Varianti
Tools
Dotation
Werkzeuge
Variantes

MTB "L" - L 626

99 - 613

Blocco innesti rapidi piattaforma pag.1
Cutting table block quick release coupling
Bloc prise rapide de plateforme
Schneidwerkekupplungblock
Bloque acoplamiento rapido plataforma

Laverda\613.L626mcs.png

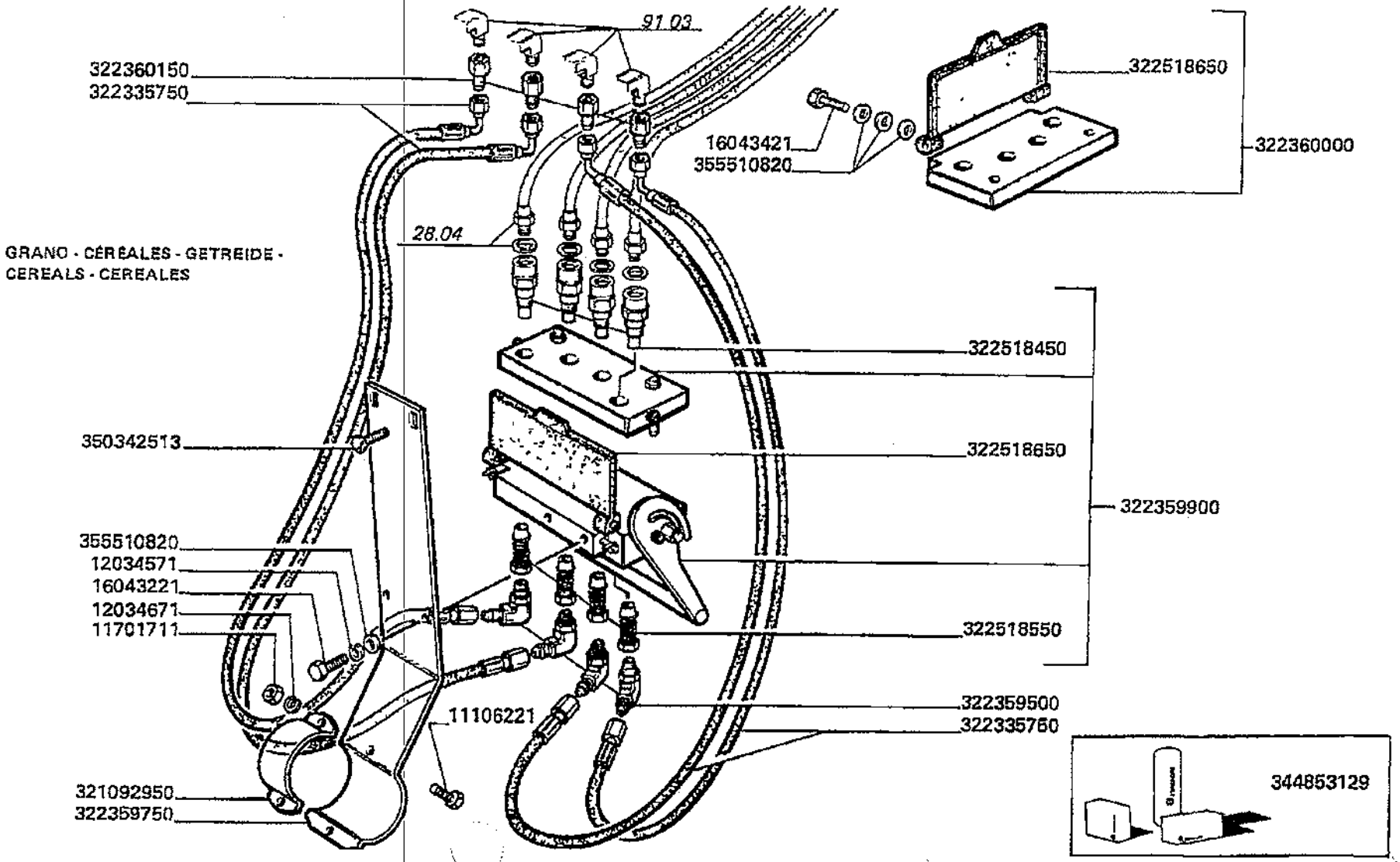

Varianti
Tools
Dotation
Werkzeuge
Variantes

MTB "L" - L 626

99 - 613

Blocco innesti rapidi piattaforma pag.1
Cutting table block quick release coupling
Bloc prise rapide de plateforme
Schneidwerkekupplungblock
Bloque acoplamiento rapido plataforma

Laverda\613.L626mcs.png

			Italiano	Inglese	Francese	Tedesco	Spagnolo
-	11106221	2	Vite	Screw	Vis	Schraube	Tornillo
-	11701711	2	Dado	Nut	Ecrou	Mutter	Tuerca
-	12034571	4	Rosetta	Lock washer	Rondelle frein	Federring	Arandela grower
-	12034671	2	Rosetta	Lock washer	Rondelle frein	Federring	Arandela grower
-	16043421	4	Vite	Screw	Vis	Schraube	Tornillo
-	321092950	1	Staffetta fissaggio	Bracket	Bride	Haltearm	Estribo
-	322335750	4	Tubo flessibile	Hose	Tuyau flexible	Schlauch	Flexible
-	322359500	4	Raccordo	Union	Raccord	Verschraubung	Racor
-	322359750	1	Supporto	Support	Support	Lagerung	Dispos.de sosten
-	322359900	1	Blocco	Block	Bloc	Block	Bloque
-	322360000	1	Supporto	Support	Support	Lagerung	Dispos.de sosten
-	322360150	4	Adattatore	Control block	Adaptateur	Steuerblock	Bloque de mando
-	322518450	4	Attacco	Hitch	Attelage	Anhaengekupplung	Enganche
-	322518550	4	Attacco	Hitch	Attelage	Anhaengekupplung	Enganche
-	322518650	2	Coperchio	Cover	Couvercle	Deckel	Tapadera
-	350342513	1	Vite	Screw	Vis	Schraube	Tornillo
-	355510820	10	Rondella	Washer	Rondelle	Unterlegscheibe	Arandela

Varianti Tools Dotation Werkzeuge Variantes	99 - 613.1	Blocco innesti rapidi piattaforma pag.2 Cutting table block quick release coupling Bloc prise rapide de plateforme Schneidwerkekupplungblock Bloque acoplamiento rapido plataforma
MTB "L" - L 626		Laverda\613p2.L626mcs.png

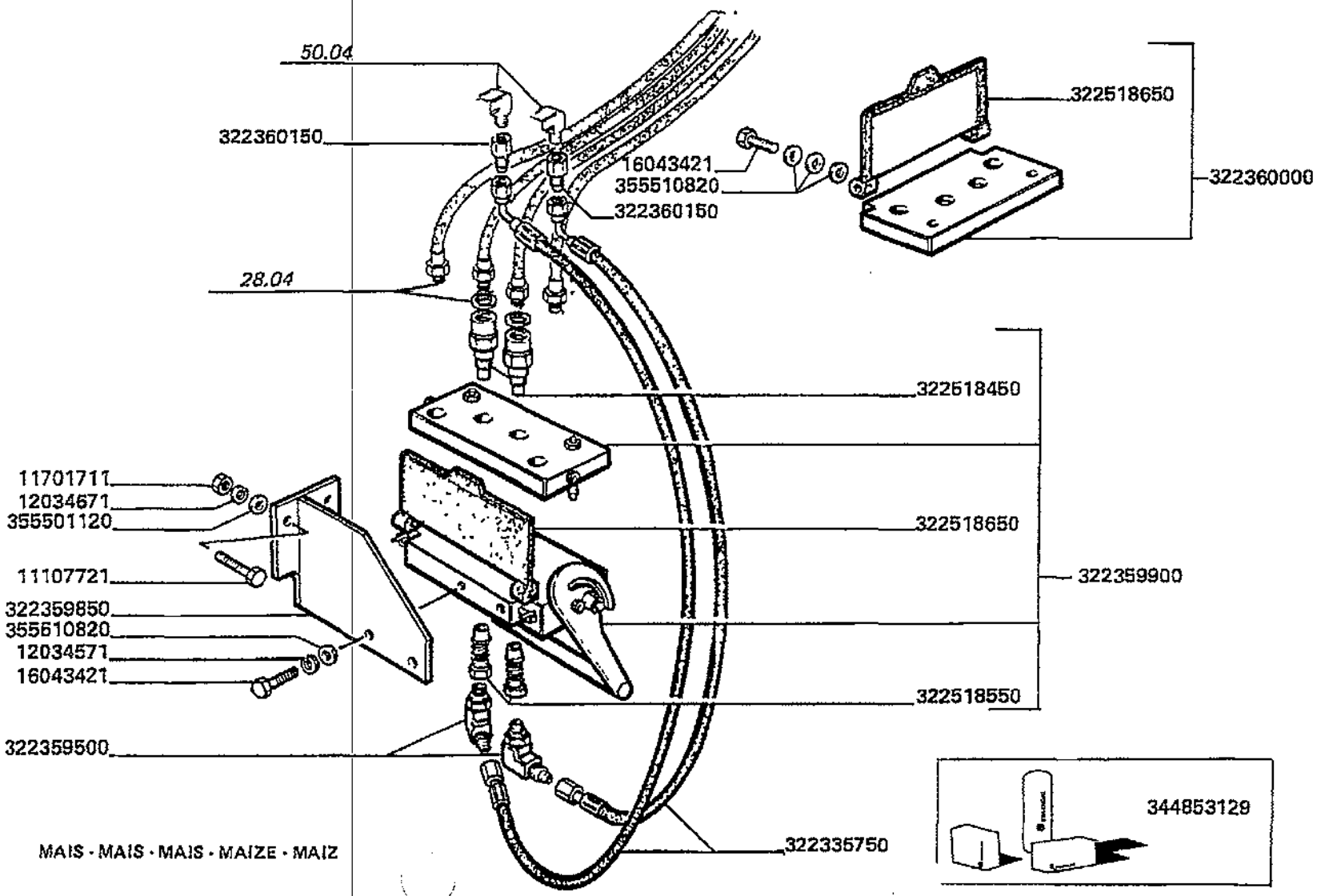

MAIS - MAIS - MAIS - MAIZE - MAIZ

Varianti
Tools
Dotation
Werkzeuge
Variantes

MTB "L" - L 626

99 - 613.1

Blocco innesti rapidi piattaforma pag.2
Cutting table block quick release coupling
Bloc prise rapide de plateforme
Schneidwerkekupplungblock
Bloque acoplamiento rapido plataforma

Laverda\613p2.L626mcs.png

			Italiano	Inglese	Francese	Tedesco	Spagnolo
-	11107721	2	Vite	Screw	Vis	Schraube	Tornillo
-	11701711	2	Dado	Nut	Ecrou	Mutter	Tuerca
-	12034571	4	Rosetta	Lock washer	Rondelle frein	Federring	Arandela grower
-	12034671	2	Rosetta	Lock washer	Rondelle frein	Federring	Arandela grower
-	16043421	4	Vite	Screw	Vis	Schraube	Tornillo
-	322335750	4	Tubo flessibile	Hose	Tuyau flexible	Schlauch	Flexible
-	322359500	4	Raccordo	Union	Raccord	Verschraubung	Racor
-	322359850	1	Supporto	Support	Support	Lagerung	Dispos.de sosten
			● N.A. (1)				
-	322359900	1	Blocco	Block	Bloc	Block	Bloque
-	322360000	1	Supporto	Support	Support	Lagerung	Dispos.de sosten
-	322360150	4	Adattatore	Control block	Adaptateur	Steuerblock	Bloque de mando
-	322518450	4	Attacco	Hitch	Attelage	Anhaengekupplung	Enganche
-	322518550	4	Attacco	Hitch	Attelage	Anhaengekupplung	Enganche
-	322518650	2	Coperchio	Cover	Couvercle	Deckel	Tapadera
-	344853129	1	Serie guarnizioni	Kit seals	Lot guarnitures	Dichtungssatz	Serie de juntas
-	355501120	2	Rondella	Washer	Rondelle	Unterlegscheibe	Arandela
-	355510820	10	Rondella	Washer	Rondelle	Unterlegscheibe	Arandela

Varianti
Tools
Dotation
Werkzeuge
Variantes

MTB "L" - L 626

99 - 684

Contenitore dotazione ricambi
Tool box
Coffre a outils
Kasten fuer werkzeuge
Caja de herramientas

Laverda\684.L626mcs.png

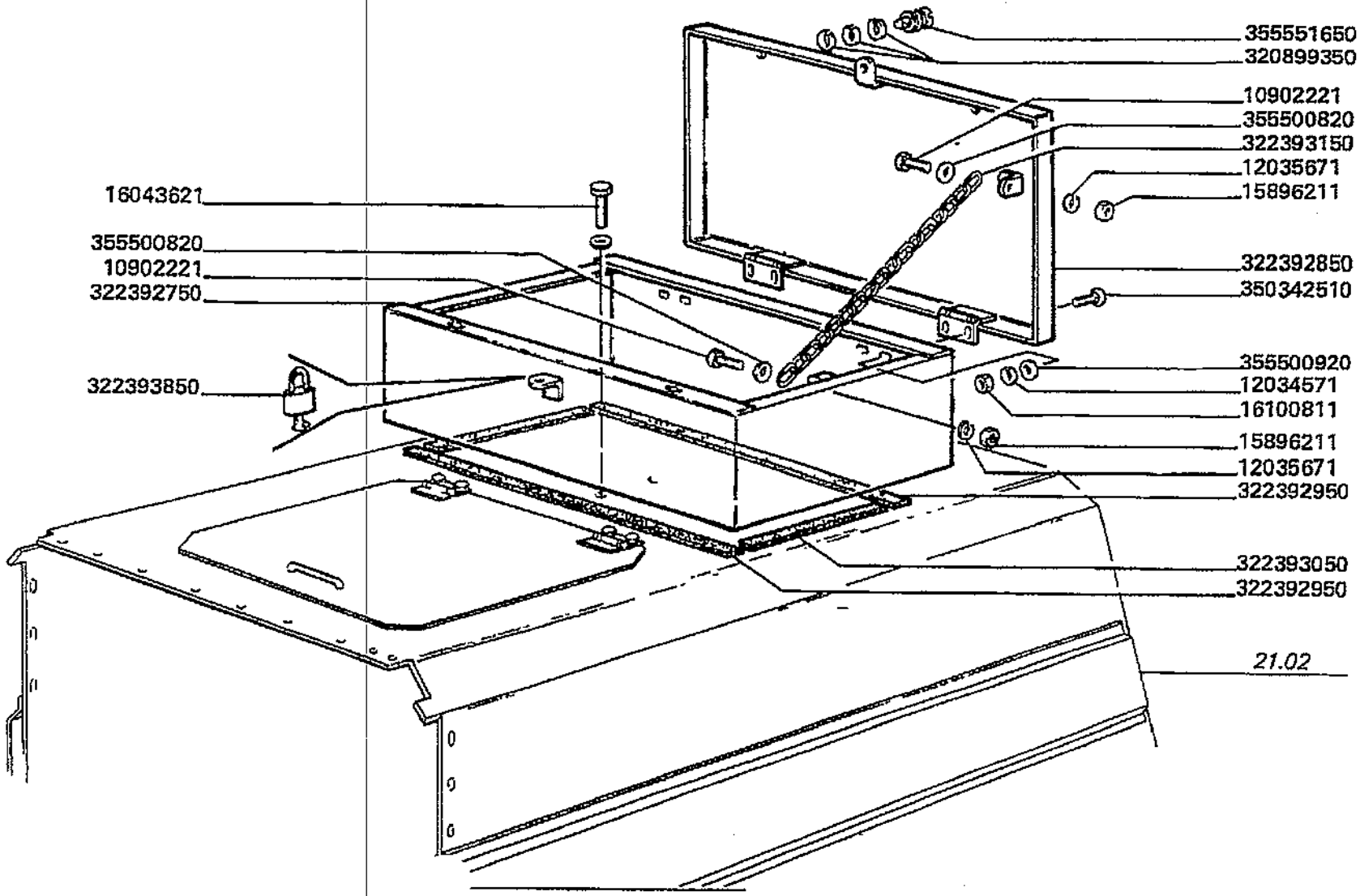

Varianti
Tools
Dotation
Werkzeuge
Variantes

MTB "L" - L 626

99 - 684

Contenitore dotazione ricambi
Tool box
Coffre a outils
Kasten fuer werkzeuge
Caja de herramientas

Laverda\684.L626mcs.png

			Italiano	Inglese	Francese	Tedesco	Spagnolo
-	10902221	2	Vite	Screw	Vis	Schraube	Tornillo
-	12034571	4	Rosetta	Lock washer	Rondelle frein	Federring	Arandela grower
-	12035671	2	Rosetta	Lock washer	Rondelle frein	Federring	Arandela grower
-	15896211	2	Dado	Nut	Ecrou	Mutter	Tuerca
-	16043621	2	Vite	Screw	Vis	Schraube	Tornillo
-	16100811	4	Dado	Nut	Ecrou	Mutter	Tuerca
-	320899350	6	Rondella	Washer	Rondelle	Unterlegscheibe	Arandela
-	321551650	2	Stelo	Stem	Tige	Stiel	Vastago
-	322392750	1	Contenitore	Container	Conteneur	Behaelter	Recipiente
-	322392850	1	Coperchio	Cover	Couvercle	Deckel	Tapadera
			N.A. (1)				
-	322392950	2	Guarnizione	Gasket	Guarniture	Dichtung	Junta
			N.A. (2)				
-	322393050	2	Guarnizione	Gasket	Guarniture	Dichtung	Junta
			N.A. (2)				
-	322393150	1	Catena	Chain	Chaine	Kette	Cadena
			N.A. (1)				
-	322393850	1	Lucchetto	Padlock	Cadenas	Haengeschloss	Candado
			N.A. (1)				
-	350342510	4	Vite	Screw	Vis	Schraube	Tornillo
-	355500820	2	Rondella	Washer	Rondelle	Unterlegscheibe	Arandela
-	355500920	4	Rondella	Washer	Rondelle	Unterlegscheibe	Arandela

Varianti
Tools
Dotation
Werkzeuge
Variantes

MTB "L" - L 626

99 - 724

Comando falde regolabili
Adjusting plate control
Commande deflecteurs reglables
Einstellbares antrieb
Mando deflector regulable

Laverda\724.L626mcs.png

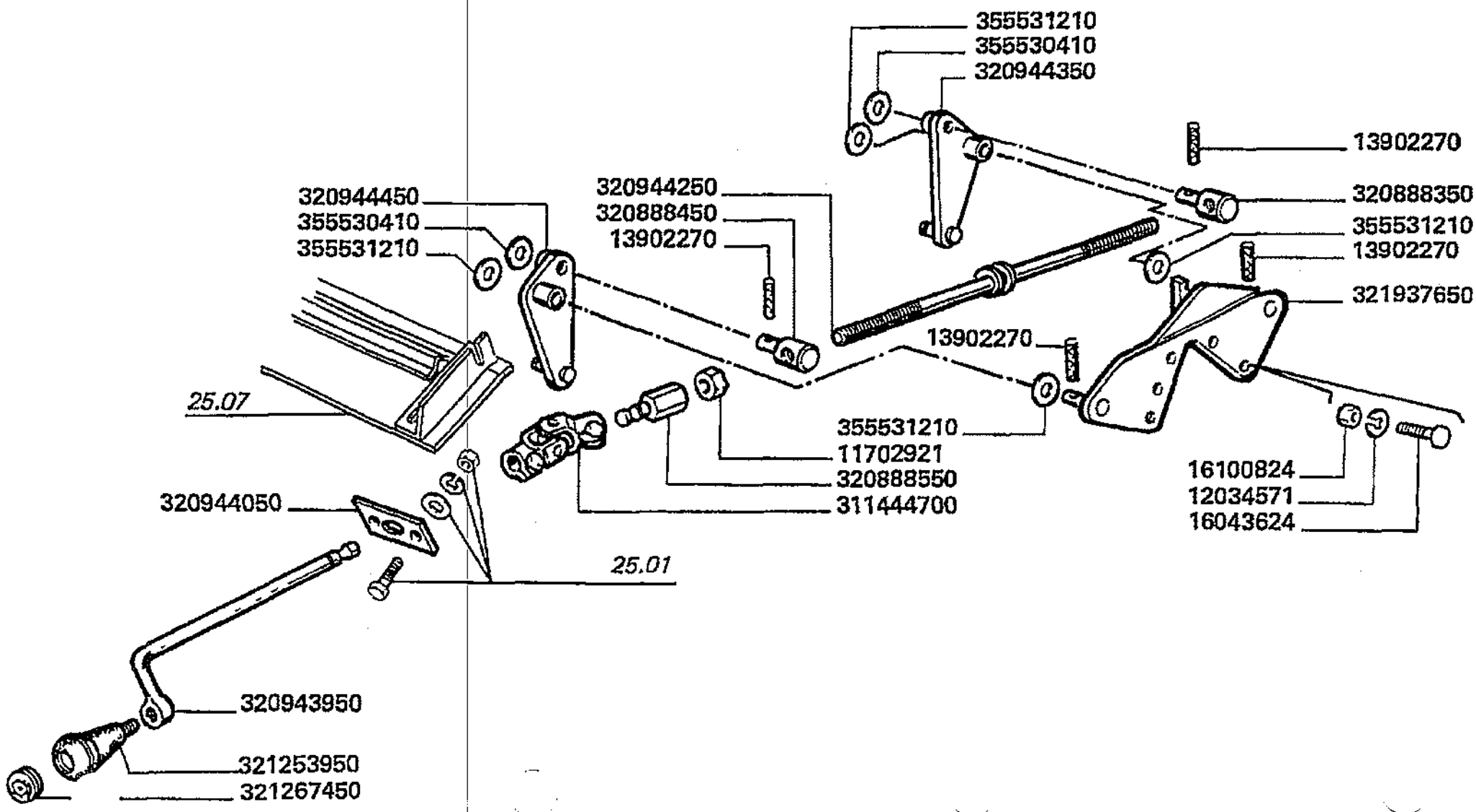

Varianti
Tools
Dotation
Werkzeuge
Variantes

MTB "L" - L 626

99 - 724

Comando falde regolabili
Adjusting plate control
Commande deflecteurs reglables
Einstellbares antrieb
Mando deflector regulable

Laverda\724.L626mcs.png

			Italiano	Inglese	Francese	Tedesco	Spagnolo
-	11702921	1	Dado	Nut	Ecrou	Mutter	Tuerca
-	12034571	4	Rosetta	Lock washer	Rondelle frein	Federring	Arandela grower
-	13902270	4	Spina	Dowel	Plot	Zylinderstift	Centraje
-	16043624	4	Vite	Screw	Vis	Schraube	Tornillo
-	16100824	4	Dado	Nut	Ecrou	Mutter	Tuerca
-	311444700	1	Giunto universal	Universal joint	Cardan	Kardangelenk	Cruceta cardan
-	320888350	1	Snodo	Ball joint	Rotule	Kardangelenk	Articulacion
-	320888450	1	Snodo	Ball joint	Rotule	Kardangelenk	Articulacion
-	320888550	1	Perno	Pin	Goupille	Bolzen	Pasador
-	320943950	1	Manovella	Crank	Manivelle	Kurbel	Manivela
-	320944050	1	Chiusura	Panel	Couvercle	Deckel	Cubierta
			N.A. (1)				
-	320944250	1	Asta	Rod	Tringle	Stange	Varilla
-	320944350	1	Leva	Lever	Levier	Hebel	Palanca
-	320944450	1	Leva	Lever	Levier	Hebel	Palanca
-	321253950	1	Impugnatura	Handle grip	Pommeau	Kugelgriff	Perilla
-	321267450	1	Tappo	Plug	Bouchon	Verschl.stopfen	Tapon
-	321937650	1	Bilanciere	Counter weight	Contrepoids	Gegengewicht	Contrapeso
-	355530410	2	Rondella	Washer	Rondelle	Unterlegscheibe	Arandela
-	355531210	4	Rondella	Washer	Rondelle	Unterlegscheibe	Arandela

Varianti
Tools
Dotation
Werkzeuge
Variantes

MTB "L" - L 626

99 - 741

Elettropompa rifornimento gasolio
Elect. pump for fuel filling
Pompe electrique remplissage de gas-oil
Zapfsaeule fuer krafstoff
Electro bomba niveles gas-oil

Laverda\741.L626mcs.png

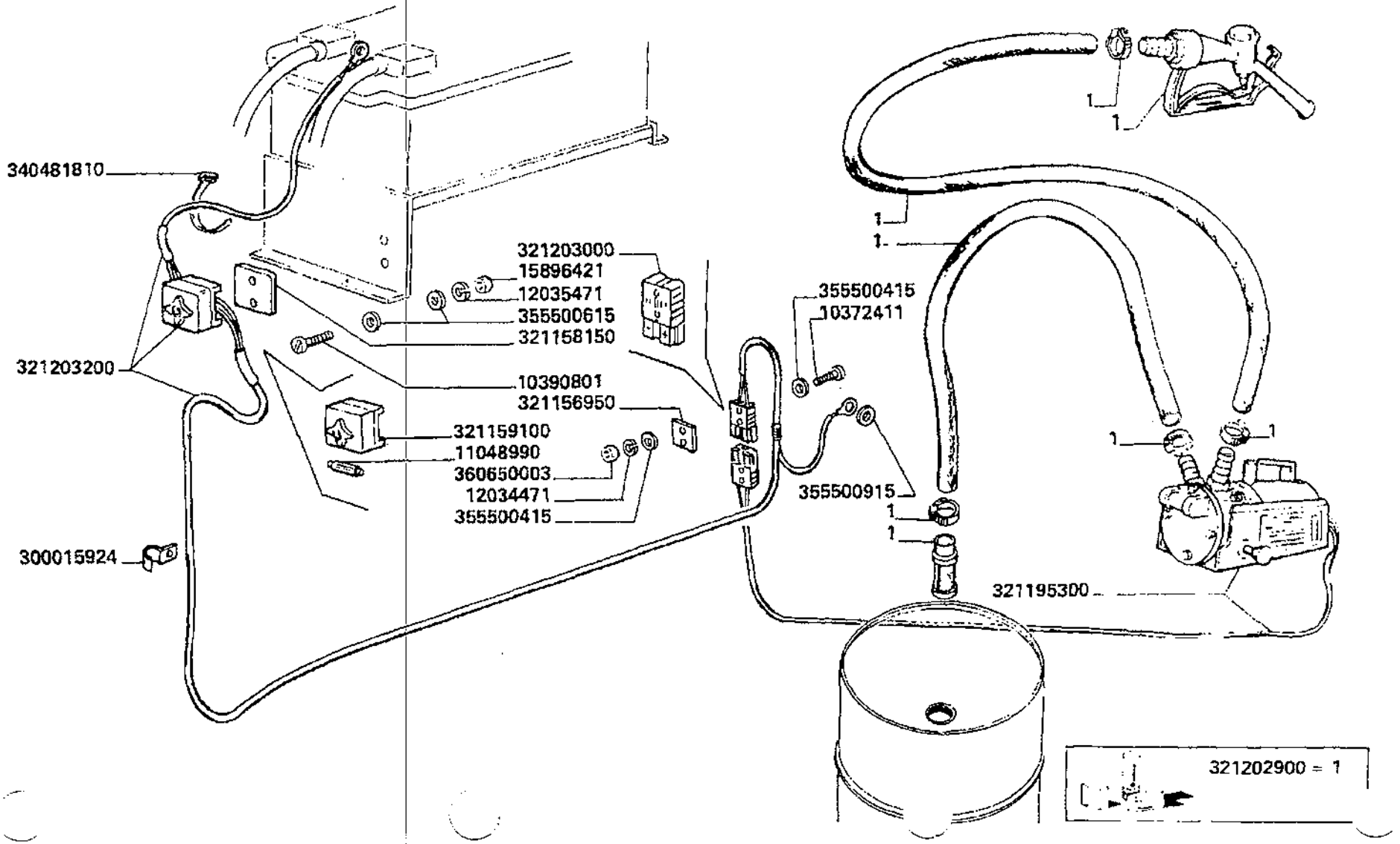

Varianti
Tools
Dotation
Werkzeuge
Variantes

MTB "L" - L 626

99 - 741

Elettropompa rifornimento gasolio
Elect. pump for fuel filling
Pompe electrique remplissage de gas-oil
Zapfsaeule fuer krafstoff
Electro bomba niveles gas-oil

Laverda\741.L626mcs.png

			Italiano	Inglese	Francese	Tedesco	Spagnolo
-	10372411	2	Vite	Screw	Vis	Schraube	Tornillo
-	10390801	2	Vite	Screw	Vis	Schraube	Tornillo
			◐ N.A. (2)				
-	11048990	1	Valvola	Valve	Soupape	Ventil	Valvula
-	12034471	2	Rosetta	Lock washer	Rondelle frein	Federring	Arandela grower
-	12035471	2	Rosetta	Lock washer	Rondelle frein	Federring	Arandela grower
-	15896421	2	Dado	Nut	Ecrou	Mutter	Tuerca
			◐ 000158964110 (2)				
-	300015924	5	Graffa	Claw	Griffe	Greifklaue	Garra
-	321156950	1	Piastrina	Plate	Plaquette	Plaettchen	Plaquita
			◐ N.A. (1)				
-	321158150	1	Piastrina	Plate	Plaquette	Plaettchen	Plaquita
			◐ N.A. (1)				
-	321159100	1	Portafusibili	Fuse holder	Porte-fusibles	Sicherungshalter	Portafusibles
			◐ N.A. (1)				
-	321195300	1	Elettropompa	Pump, electric	Pompe electrique	Elektropumpe	Bomba electrica
-	321202900	1	Kit elettropompa	Kit pump	Kit pompe electrique	Kit elektropumpe	Kit bomba electrica
			◐ N.A. (1)				
-	321203000	1	Connettore	Socket	Connecteur	Stecksockel	Conexion
			◐ N.A. (1)				
-	321203200	1	Cavo elettrico	Wire/cable	Faisceau electrique	Draht	Hilo
			◐ N.A. (1)				
-	340481810	10	Fascetta	Clamp	Collier	Halteschelle	Abrazadera
-	355500415	4	Rondella	Washer	Rondelle	Unterlegscheibe	Arandela
			◐ N.A. (4)				
-	355500615	4	Rondella	Washer	Rondelle	Unterlegscheibe	Arandela
-	355500915	2	Rondella	Washer	Rondelle	Unterlegscheibe	Arandela

Varianti Tools Dotation Werkzeuge Variantes	99 - 741	Elettropompa rifornimento gasolio Elect. pump for fuel filling Pompe electrique remplissage de gas-oil Zapfsaeule fuer krafstoff Electro bomba niveles gas-oil
MTB "L" - L 626		Laverda\741.L626mcs.png

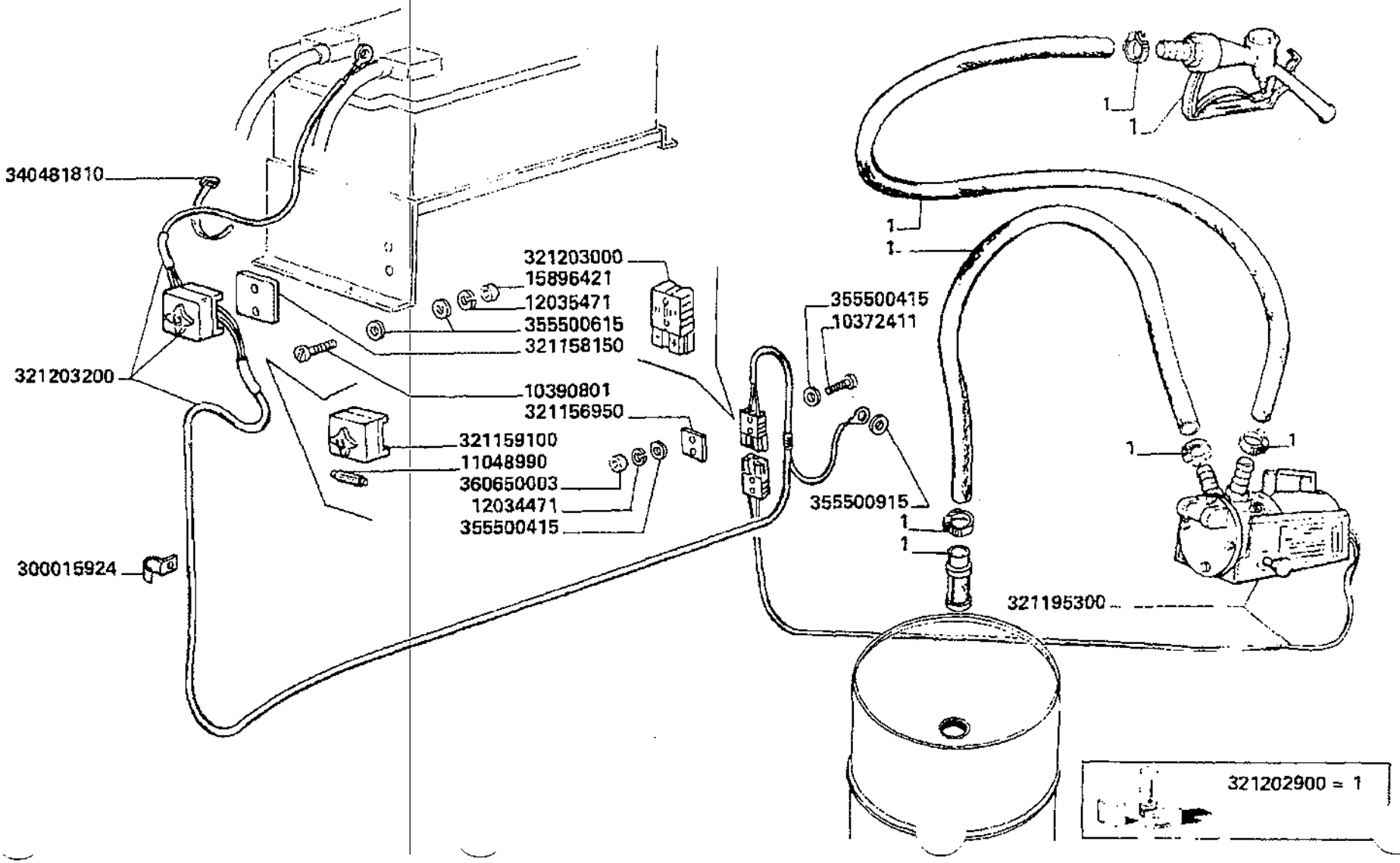

Varianti
Tools
Dotation
Werkzeuge
Variantes

MTB "L" - L 626

99 - 741

Elettropompa rifornimento gasolio
Elect. pump for fuel filling
Pompe electrique remplissage de gas-oil
Zapfsaeule fuer krafstoff
Electro bomba niveles gas-oil

Laverda\741.L626mcs.png

			Italiano	Inglese	Francese	Tedesco	Spagnolo
-	360650003	2	Dado	Nut	Ecrou	Mutter	Tuerca
			N.A. (2)				

Varianti Tools Dotation Werkzeuge Variantes	99 - 751	Termoavviatore Thermostarter Thermodemarreur Thermostarter Termoarrancador
MTB "L" - L 626		Laverda\751.L626mcs.png

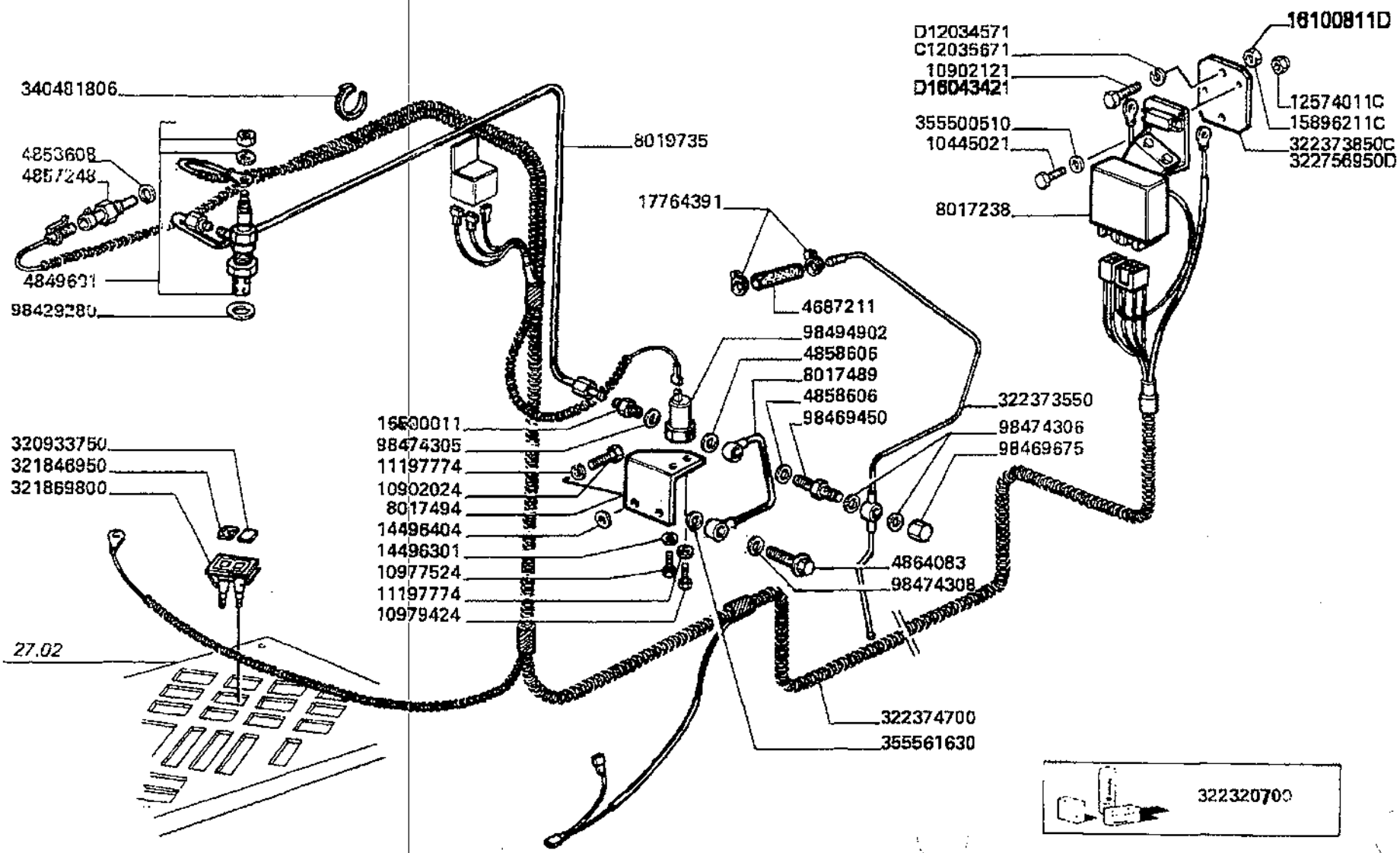

Varianti
Tools
Dotation
Werkzeuge
Variantes

MTB "L" - L 626

99 - 751

Termoavviatore
Thermostarter
Thermodemarreur
Thermostarter
Termoarrancador

Laverda\751.L626mcs.png

			Italiano	Inglese	Francese	Tedesco	Spagnolo
-	10445021	2	Vite	Screw	Vis	Schraube	Tornillo
-	10902024	2	Vite	Screw	Vis	Schraube	Tornillo
-	10902121	2	Vite	Screw	Vis	Schraube	Tornillo
-	10977524	1	Vite	Screw	Vis	Schraube	Tornillo
-	10979424	1	Vite	Screw	Vis	Schraube	Tornillo
-	11197774	3	Rosetta	Lock washer	Rondelle frein	Federring	Arandela grower
-	12035671	2	Rosetta	Lock washer	Rondelle frein	Federring	Arandela grower
-	12574011	2	Dado	Nut	Ecrou	Mutter	Tuerca
-	14496301	1	Rosetta	Lock washer	Rondelle frein	Federring	Arandela grower
			● N.A. (1)				
-	14496404	2	Rosetta	Lock washer	Rondelle frein	Federring	Arandela grower
-	15896211	2	Dado	Nut	Ecrou	Mutter	Tuerca
-	16500011	1	Bocchettone	Bolt, banjo	Orifice de remplissage	Verbindungsstutzen	Boquilla
-	17764391	2	Collare	Collar	Collerette	Flanschring	Collar
			● N.A. (2)				
-	320933750	1	Piastrina	Plate	Plaquette	Plaettchen	Plaquita
			● 3227942500 (1)				
-	321846950	1	Piastrina	Plate	Plaquette	Plaettchen	Plaquita
-	321869800	1	Fanalino	Light	Feu	Leuchte	Alumbrado
-	322320700	1	Termoavviatore	Thermostart	Thermo-demarreur	Thermostarter	Termoarrancador
-	322373550	1	Tubo	Pipe	Canalisation	Rohrleitung	Cano
			● N.A. (1)				
-	322373850	1	Supporto	Support	Support	Lagerung	Dispos.de sosten
			● N.A. (1)				
-	322374700	1	Cavo elettrico	Wire/cable	Faisceau electrique	Draht	Hilo
			● N.A. (1)				
-	340481806	12	Fascetta	Clamp	Collier	Halteschelle	Abrazadera

Varianti Tools Dotation Werkzeuge Variantes	99 - 751	Termoavviatore Thermostarter Thermodemarreur Thermostarter Termoarrancador
MTB "L" - L 626		

Laverda\751.L626mcs.png

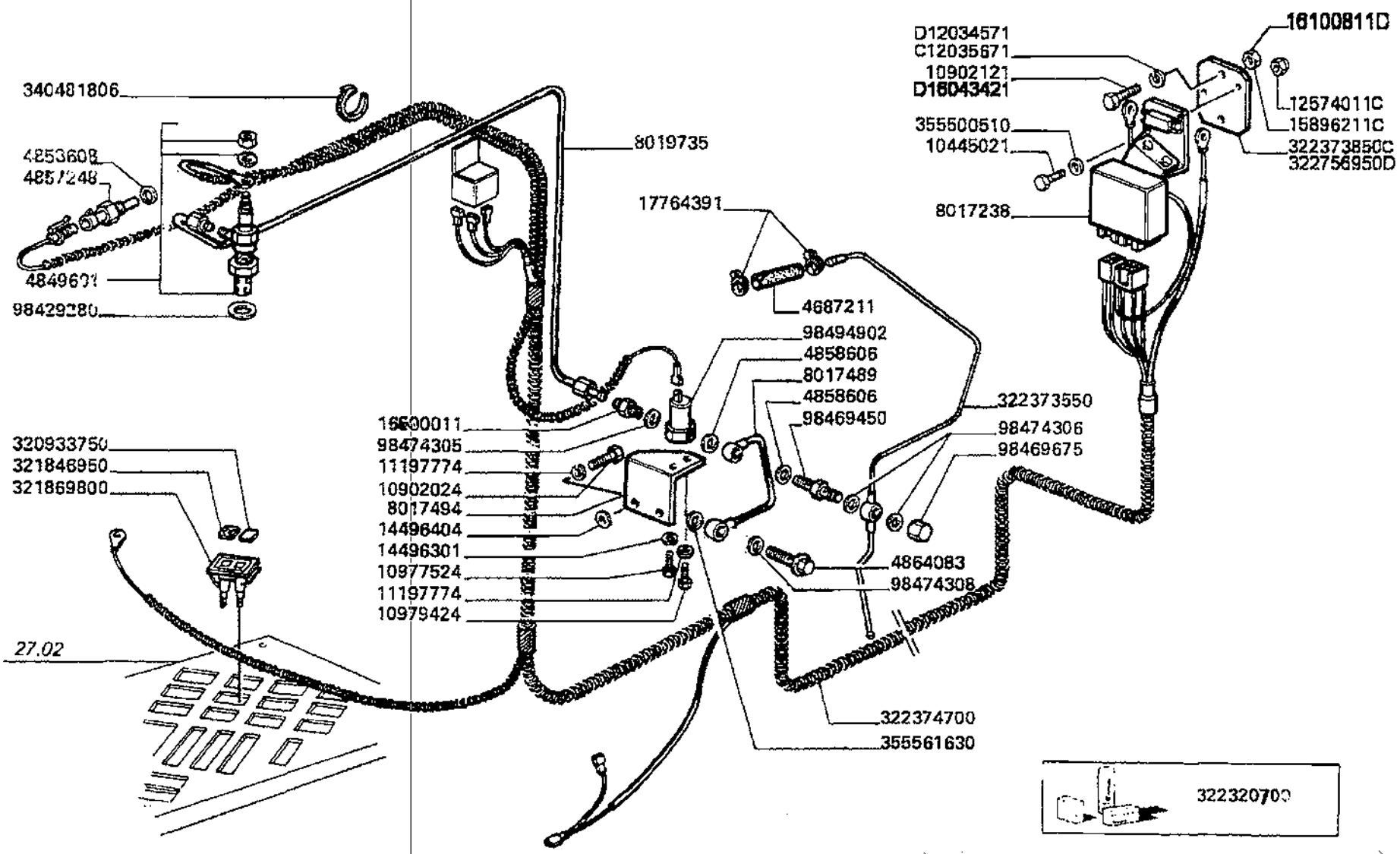

Varianti
Tools
Dotation
Werkzeuge
Variantes

MTB "L" - L 626

99 - 751

Termoavviatore
Thermostarter
Thermodemarreur
Thermostarter
Termoarrancador

Laverda\751.L626mcs.png

			Italiano	Inglese	Francese	Tedesco	Spagnolo
-	355500510	2	Rondella	Washer	Rondelle	Unterlegscheibe	Arandela
-	355561630	1	Rondella	Washer	Rondelle	Unterlegscheibe	Arandela
-	4687211	1	Manicotto	Sleeve	Manchon	Muffe	Manguito
-	4849601	1	Termoavviatore	Thermostart	Thermo-demarreur	Thermostarter	Termoarrancador
-	4857248	1	Trasmettitore	Sender unit	Sonde	Kontaktgeber	Contactor
-	4858606	2	Rondella	Washer	Rondelle	Unterlegscheibe	Arandela
-	4858608	1	Guarnizione	Gasket	Guarniture	Dichtung	Junta
-	4864083	1	Bocchettone	Bolt, banjo	Orifice de remplissage	Verbindungsstutzen	Boquilla
			005042665550 (1)				
-	8017238	1	Centralina	Electr.contr.unit	Boitier electronique	Bae	Unidad de mando y pa
			N.A. (1)				
-	8017489	1	Tubo rigido	Standpipe	Tube	Steigrohr	Tubo alimentador
			N.A. (1)				
-	8017494	1	Staffa	Stirrup	Etrier	Buegel	Estribo
			N.A. (1)				
-	98429280	1	Guarnizione	Gasket	Guarniture	Dichtung	Junta
-	98469450	1	Valvola	Valve	Soupape	Ventil	Valvula
			N.A. (1)				
-	98469675	1	Tappo	Plug	Bouchon	Verschl.stopfen	Tapon
-	98474305	1	Rosetta	Lock washer	Rondelle frein	Federring	Arandela grower
			N.A. (1)				
-	98474306	2	Guarnizione	Gasket	Guarniture	Dichtung	Junta
-	98474308	1	Rosetta	Lock washer	Rondelle frein	Federring	Arandela grower
-	98494902	1	Elettrovalvola	Electro-valve	Electrovanne	Steuerventil	Valvula de solenoide

Varianti
Tools
Dotation
Werkzeuge
Variantes

MTB "L" - L 626

99 - 754

Faro retromarcia
Back-up lamp
Projecteur de recul
Rueckfahrleuchte
Faro marcha atras

Laverda\754.L626mcs.png

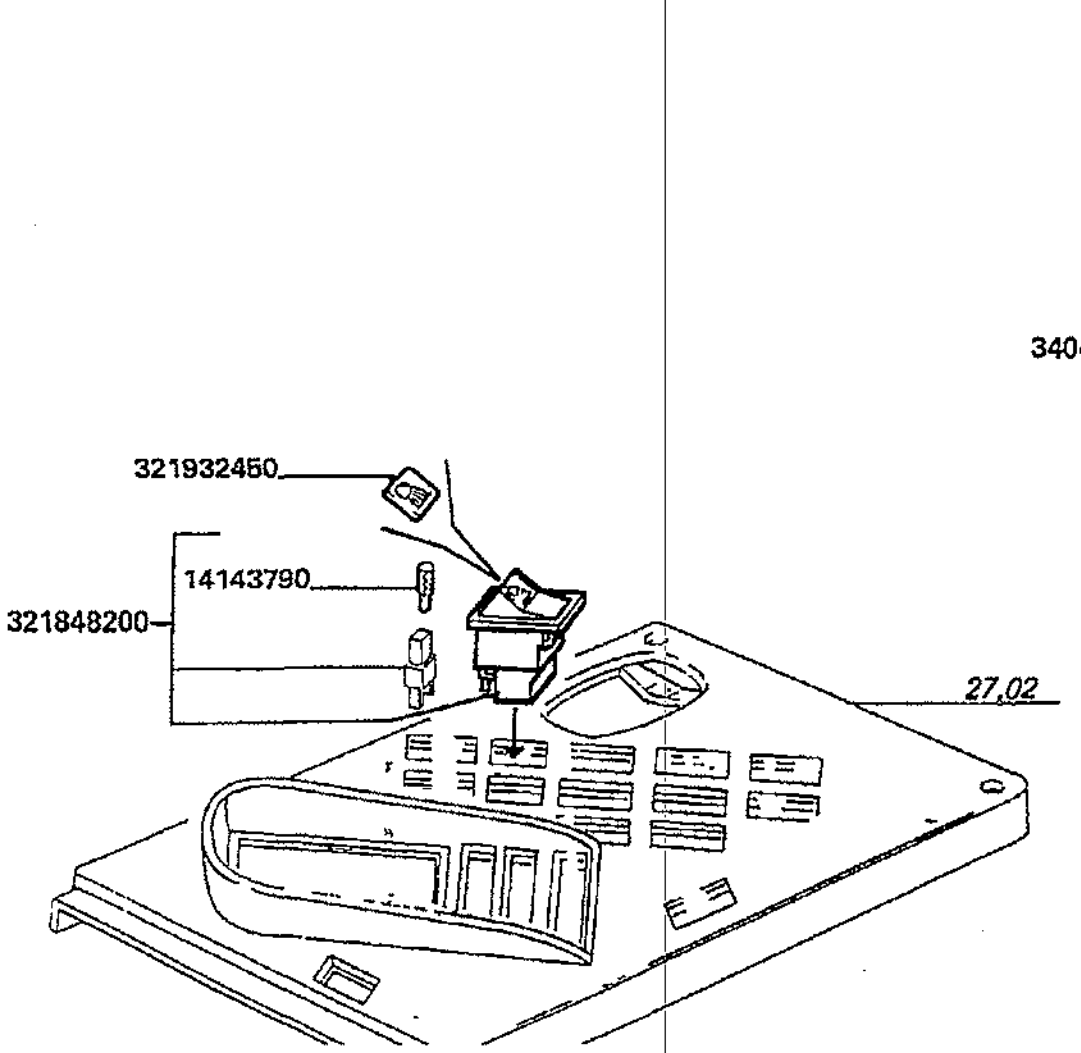

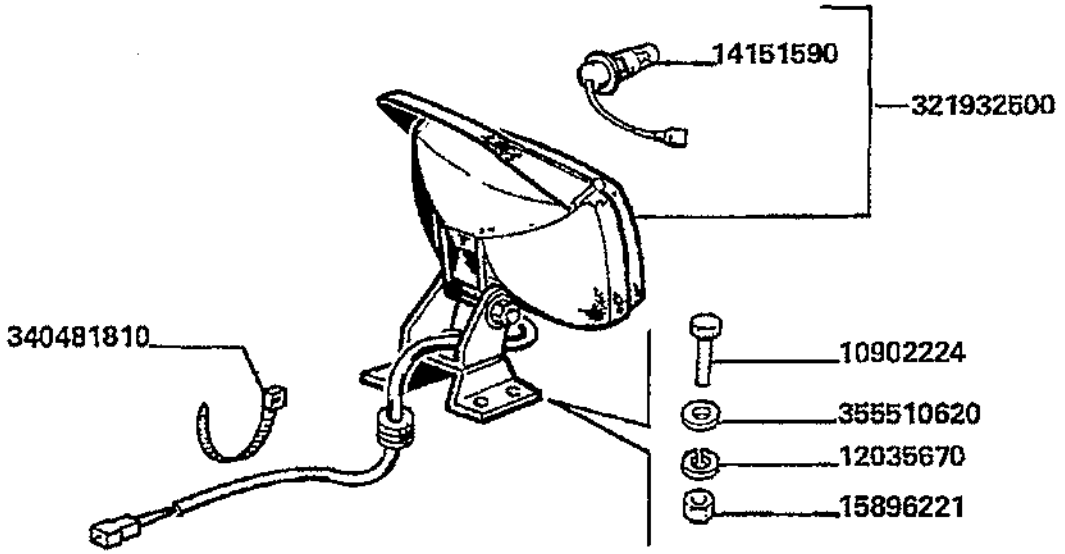

Varianti
Tools
Dotation
Werkzeuge
Variantes

MTB "L" - L 626

99 - 754

Faro retromarcia
Back-up lamp
Projecteur de recul
Rueckfahrleuchte
Faro marcha atras

Laverda\754.L626mcs.png

			Italiano	Inglese	Francese	Tedesco	Spagnolo
-	10902224	4	Vite	Screw	Vis	Schraube	Tornillo
-	12035670	4	Rosetta	Lock washer	Rondelle frein	Federring	Arandela grower
			000120356710 (4)				
-	14143790	1	Lampeggiante	Light	Clignotant	Blinklicht	Destello
-	14151590	1	Lampeggiante	Light	Clignotant	Blinklicht	Destello
-	15896221	4	Dado	Nut	Ecrou	Mutter	Tuerca
-	321848200	1	Pulsante	Button	Bouton	Knopftaste	Pulsador
-	321932450	1	Piastrina	Plate	Plaquette	Plaettchen	Plaquita
-	321932500	1	Faro	Light	Feu	Leuchte	Alumbrado
-	340481810	5	Fascetta	Clamp	Collier	Halteschelle	Abrazadera
-	355510620	4	Rondella	Washer	Rondelle	Unterlegscheibe	Arandela
			003555106150 (4)				

Varianti
Tools
Dotation
Werkzeuge
Variantes

MTB "L" - L 626

99 - 759

Protezione per terreni fangosi
Muddy soil guards
Protections pour terrains boueuse
Schutzblech fuer schlamm boden
Protecciones por terrenos fangosos

Laverda\759.L626mcs.png

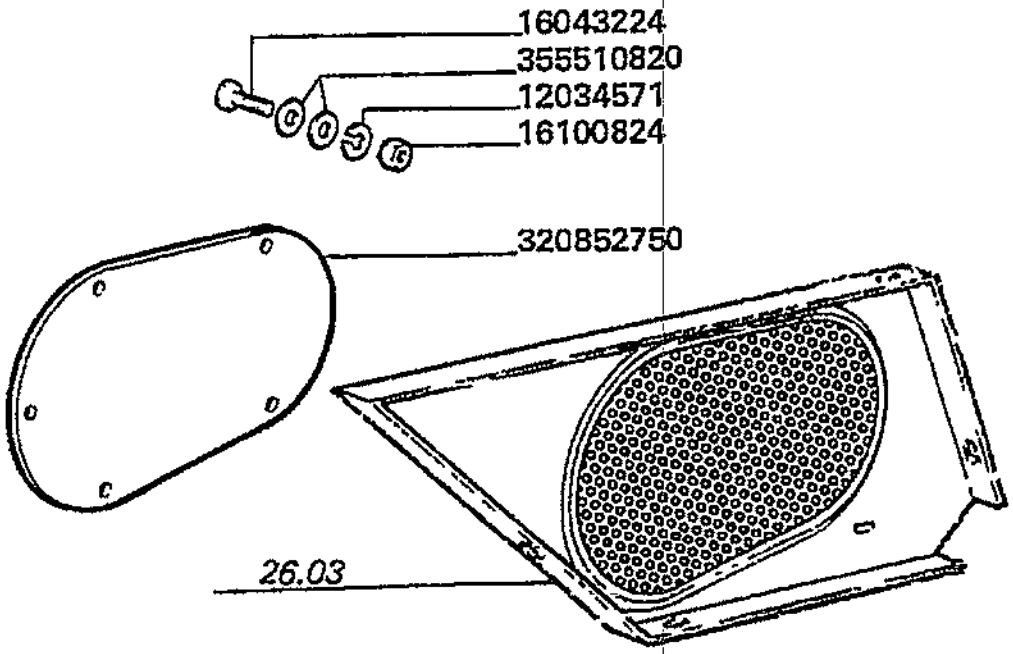

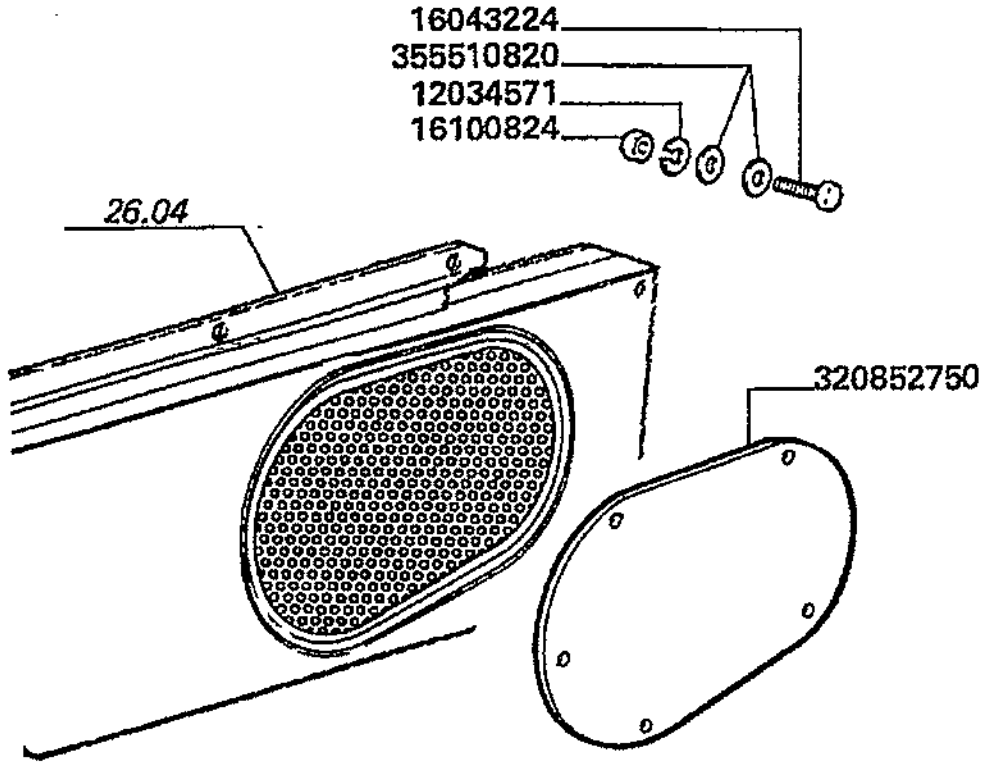

Varianti
Tools
Dotation
Werkzeuge
Variantes

99 - 759

Protezione per terreni fangosi
Muddy soil guards
Protections pour terrains boueuse
Schutzblech fuer schlamm boden
Protecciones por terrenos fangosos

MT8 "L" - L 626

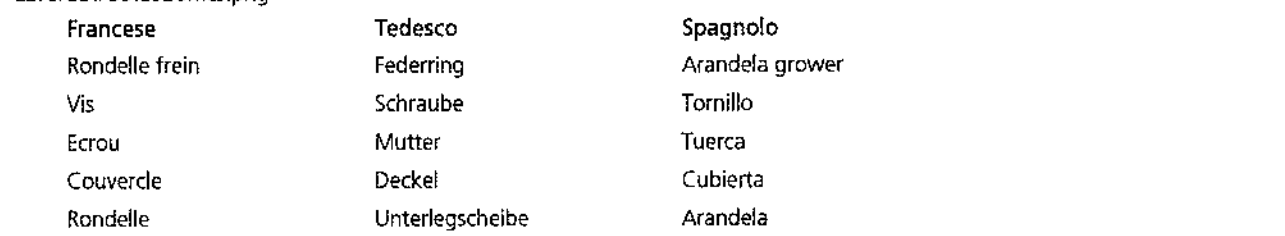
Laverda\759.L626mcs.png

			Italiano	Inglese	Francese	Tedesco	Spagnolo
-	12034571	10	Rosetta	Lock washer	Rondelle frein	Federring	Arandela grower
-	16043224	10	Vite	Screw	Vis	Schraube	Tornillo
-	16100824	10	Dado	Nut	Ecrou	Mutter	Tuerca
-	320852750	2	Chiusura	Panel	Couvercle	Deckel	Cubierta
-	355510820	20	Rondella	Washer	Rondelle	Unterlegscheibe	Arandela

Varianti
Tools
Dotation
Werkzeuge
Variantes

MTB "L" - L 626

99 - 761

Impugnatura volante
Steering wheel knob
Poignee volant de direction
Lenkrad griff
Boton volante de direccion

Laverda\761.L626mcs.png

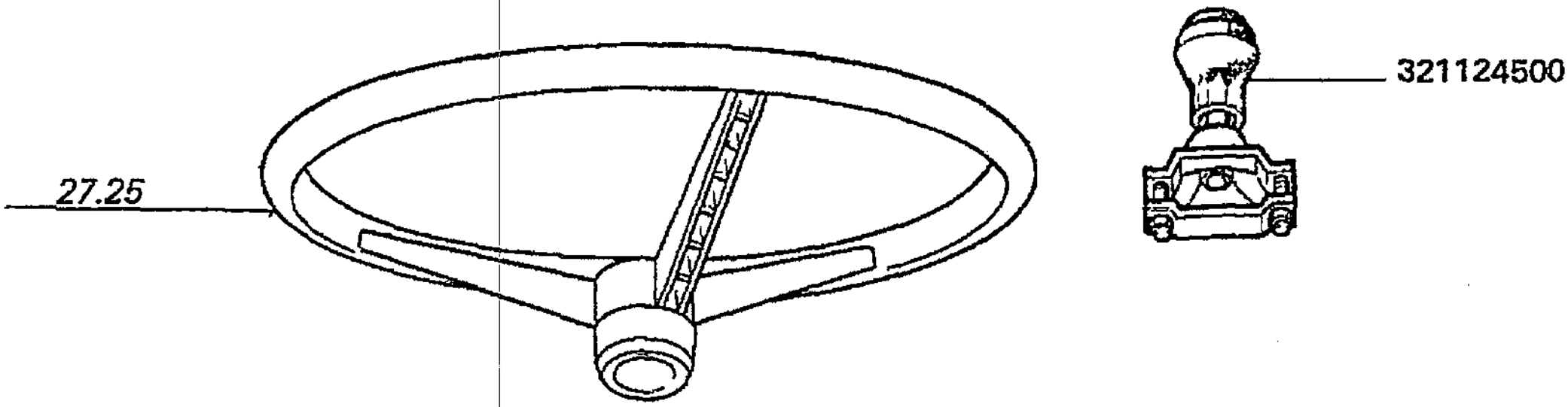

Varianti
Tools
Dotation
Werkzeuge
Variantes

MTB "L" - L 626

99 - 761

Impugnatura volante
Steering wheel knob
Poignee volant de direction
Lenkrad griff
Boton volante de direccion

Laverda\761.L626mcs.png

			Italiano	Inglese	Francese	Tedesco	Spagnolo
-	321124500	1	Impugnatura	Handle grip	Pommeau	Kugelgriff	Perilla

Varianti
Tools
Dotation
Werkzeuge
Variantes

MTB "L" - L 626

99 - 770

Alzapaglia a creste parallele
Straw-lifter rider
Hausse-paille a dents de scie
Strohheberreiter
Levanta paja a escalon parallele

Laverda\770.L626mcs.png

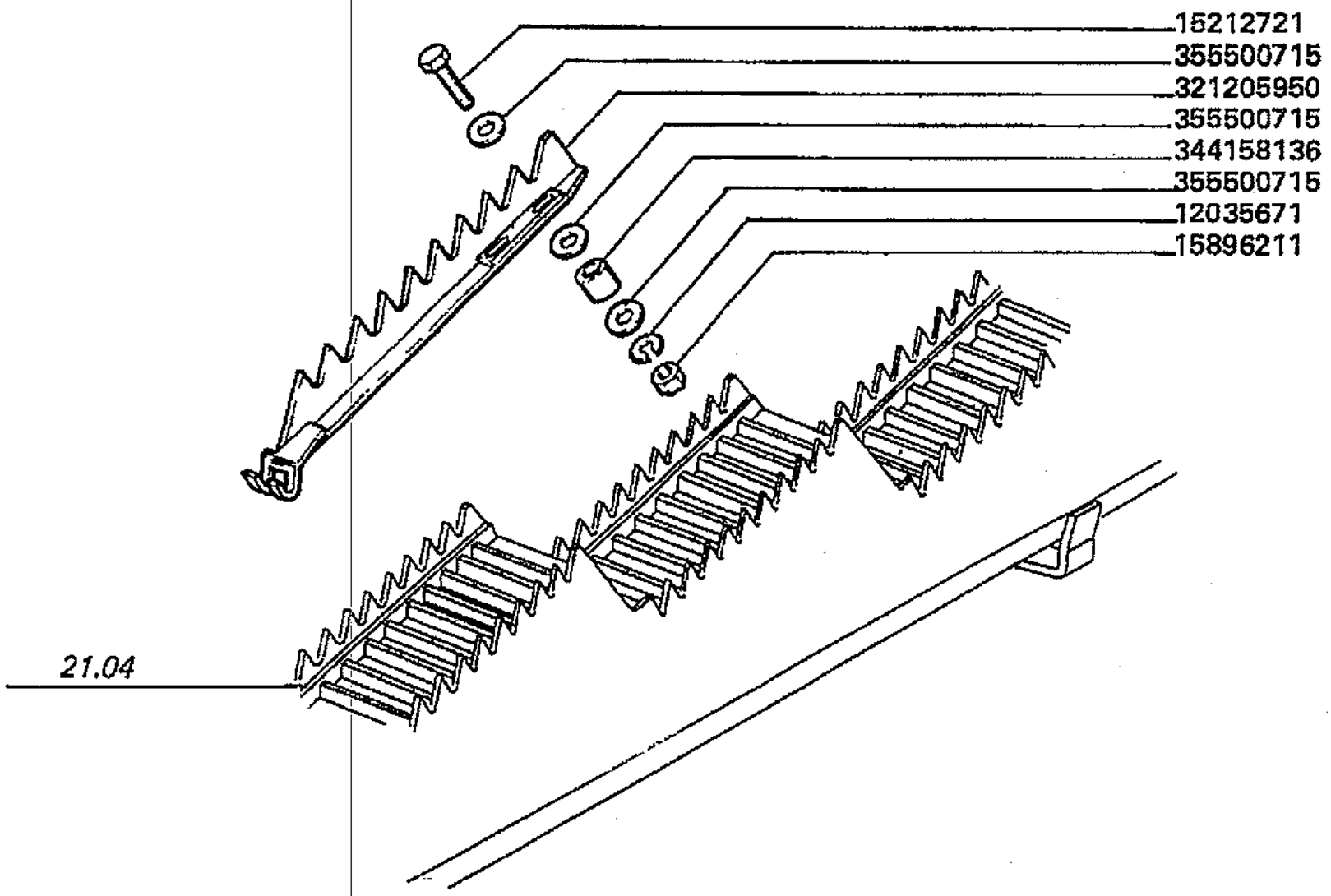

Varianti
Tools
Dotation
Werkzeuge
Variantes

MTB "L" - L 626

99 - 770

Alzapaglia a creste parallele
Straw-lifter rider
Hausse-paille a dents de scie
Strohheberreiter
Levanta paja a escalon parallele

Laverda\770.L626mcs.png

			Italiano	Inglese	Francese	Tedesco	Spagnolo
-	12035671	1	Rosetta	Lock washer	Rondelle frein	Federring	Arandela grower
-	15212721	1	Vite	Screw	Vis	Schraube	Tornillo
-	15896211	1	Dado	Nut	Ecrou	Mutter	Tuerca
-	321205950	1	Alzapaglia	Straw elevator	Cretes de coq	Strohheber	Levanta paja
-	344158136	1	Boccola	Bush	Bague	Buchse	Casquillo
-	355500715	3	Rondella	Washer	Rondelle	Unterlegscheibe	Arandela

Varianti Tools Dotation Werkzeuge Variantes	99 - 771.01	Trinciapaglia - presa di trasmissione Straw chopper - drive Broyeur de paille - prise de mouvement Strohhaecksler - antrieb Cortador de paja - transmision
MTB "L" - L 626		Laverda\771.1.L626mcs.png

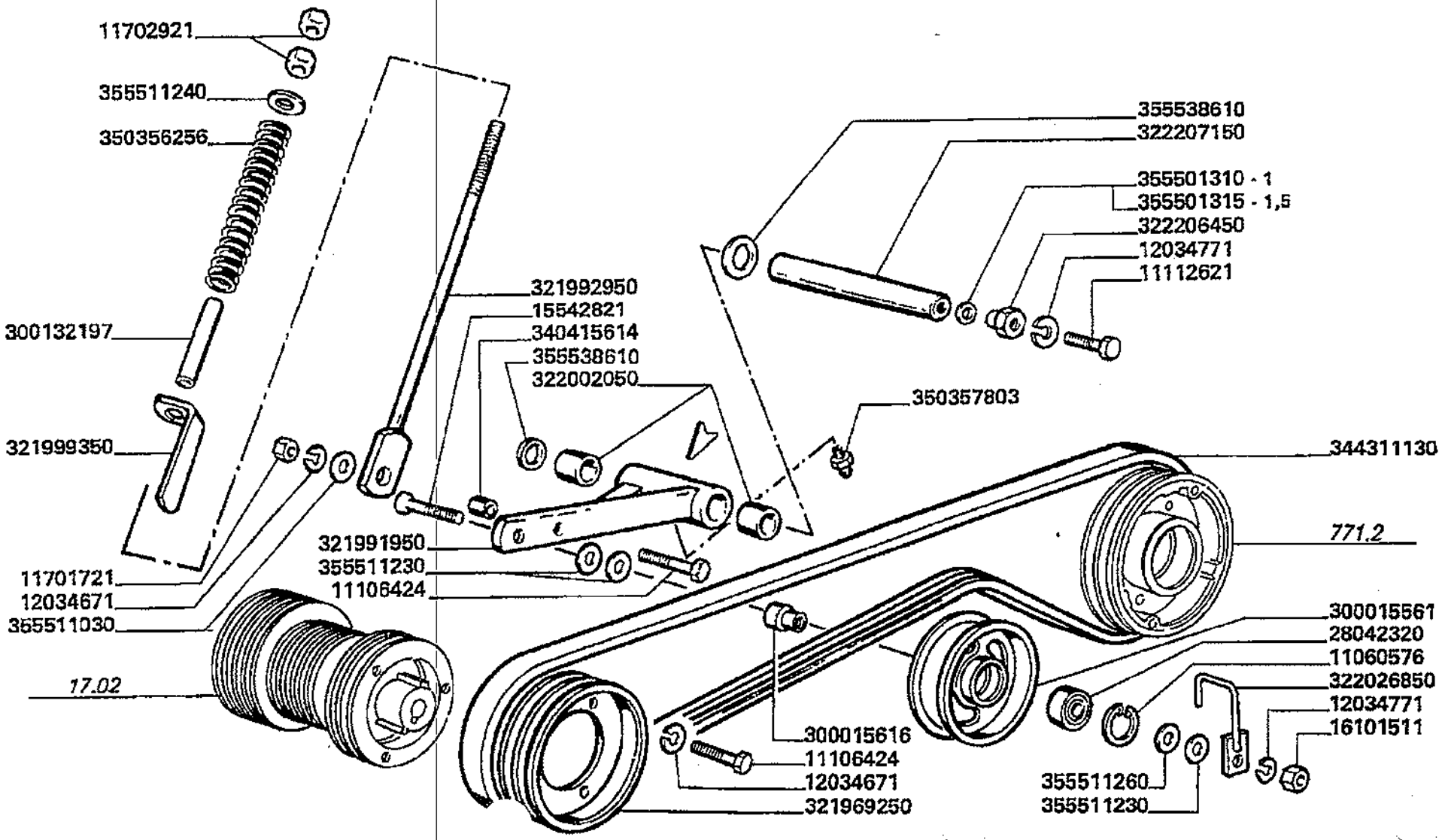

Varianti
Tools
Dotation
Werkzeuge
Variantes

MTB "L" - L 626

99 - 771.01

Trinciapaglia - presa di trasmissione
Straw chopper - drive
Broyeur de paille - prise de mouvement
Strohhaecksler - antrieb
Cortador de paja - transmision

Laverda\771.1.L626mcs.png

			Italiano	Inglese	Francese	Tedesco	Spagnolo
-	11060576	1	Anello elastico	Spring lockwasher	Circlips	Ring	Anillo
-	11106424	4	Vite	Screw	Vis	Schraube	Tornillo
-	11112621	2	Vite	Screw	Vis	Schraube	Tornillo
-	11701721	1	Dado	Nut	Ecrou	Mutter	Tuerca
-	11702921	2	Dado	Nut	Ecrou	Mutter	Tuerca
-	12034671	4	Rosetta	Lock washer	Rondelle frein	Federring	Arandela grower
-	12034771	3	Rosetta	Lock washer	Rondelle frein	Federring	Arandela grower
-	15542821	1	Vite	Screw	Vis	Schraube	Tornillo
-	16101511	1	Dado	Nut	Ecrou	Mutter	Tuerca
-	28042320	1	Cuscinetto	Bearing	Roulement	Lager	Coijnete de bolas
-	300015561	1	Galoppino	Pulley gear	Pignon poulie	Zahnrad	Engranaje
-	300015616	1	Boccola	Bush	Bague	Buchse	Casquillo
-	300132197	1	Boccola	Bush	Bague	Buchse	Casquillo
			003220713500 (1)				
-	321969250	1	Puleggia	Pulley	Poulie	Riemenscheibe	Polea
-	321991950	1	Supporto	Support	Support	Lagerung	Dispos.de sosten
-	321992950	1	Tirante	Tie rod	Tringlerie	Zugstange	Brazo de enlace
-	321999350	1	Indice	Index list	Repertoire	Verzeichnis	Indice
-	322002050	2	Cuscinetto	Bearing	Roulement	Lager	Coijnete de bolas
-	322026850	1	Arco	Bail	Anse	Henkel	Anillo sujeccion
-	322206450	2	Boccola	Bush	Bague	Buchse	Casquillo
-	322207150	1	Perno	Pin	Goupille	Bolzen	Pasador
-	340415614	1	Boccola	Bush	Bague	Buchse	Casquillo
-	344311130	1	Cinghia	Belt	Courroie	Riemen	Cinghia
-	350356256	1	Molla	Spring	Ressort	Feder	Accionador
-	350357803	1	Ingrassatore	Nipple, lube	Graisseur	Schmiernippel	Engrasador

Varianti Tools Dotation Werkzeuge Variantes	99 - 771.01	Trinciapaglia - presa di trasmissione Straw chopper - drive Broyeur de paille - prise de mouvement Strohhaecksler - antrieb Cortador de paja - transmision
MTB "L" - L 626		Laverda\771.1.L626mcs.png

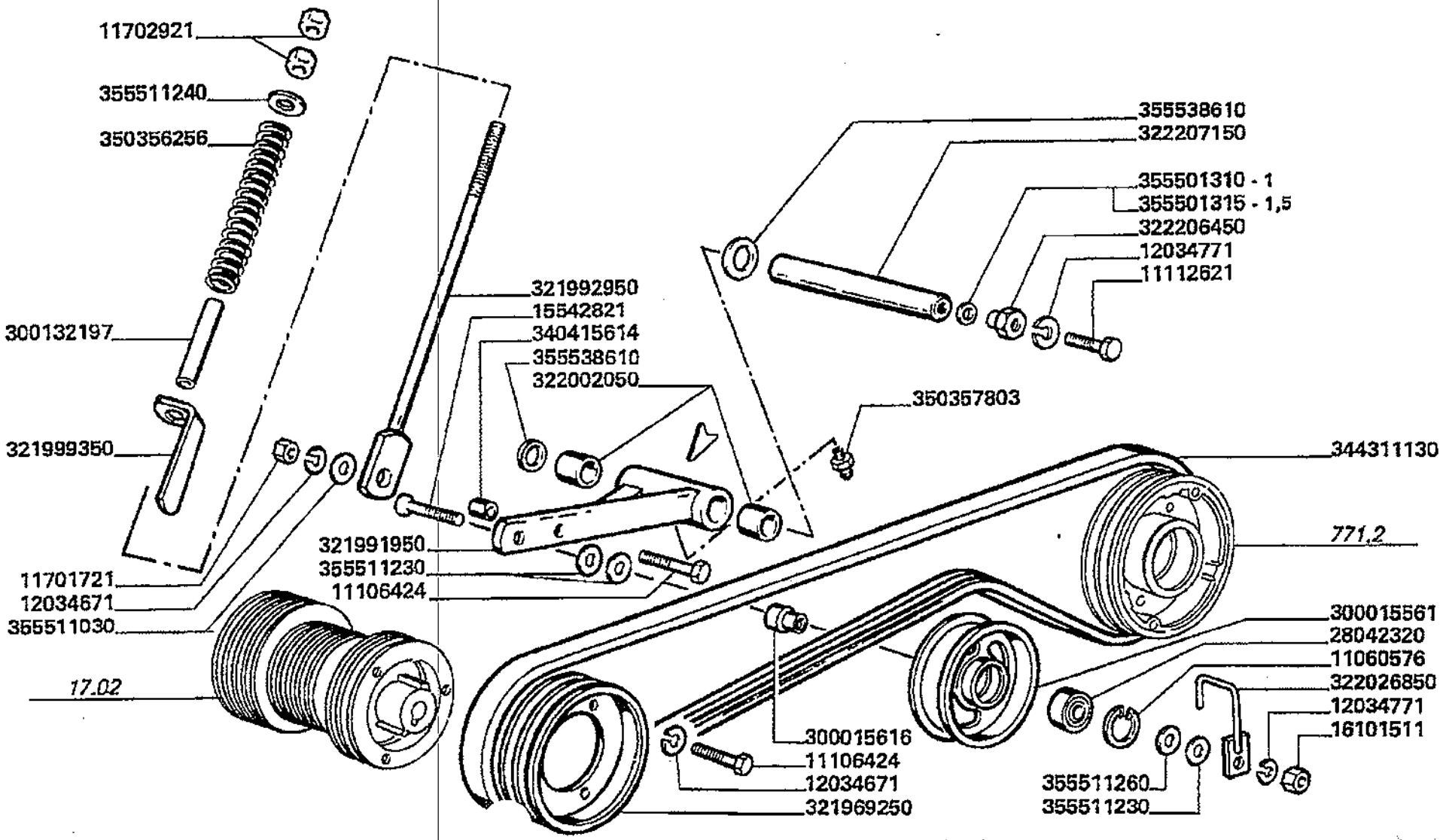

Varianti
Tools
Dotation
Werkzeuge
Variantes

MTB "L" - L 626

99 - 771.01

Trinciapaglia - presa di trasmissione
Straw chopper - drive
Broyeur de paille - prise de mouvement
Strohhaecksler - antrieb
Cortador de paja - transmision

Laverda\771.1.L626mcs.png

			Italiano	Inglese	Francese	Tedesco	Spagnolo
-	355501310	1	Rondella	Washer	Rondelle	Unterlegscheibe	Arandela
-	355501315	1	Rondella	Washer	Rondelle	Unterlegscheibe	Arandela
-	355511030	1	Rondella	Washer	Rondelle	Unterlegscheibe	Arandela
-	355511230	3	Rondella	Washer	Rondelle	Unterlegscheibe	Arandela
-	355511240	1	Rondella	Washer	Rondelle	Unterlegscheibe	Arandela
-	355511260	1	Rondella	Washer	Rondelle	Unterlegscheibe	Arandela
-	355538610	4	Rondella	Washer	Rondelle	Unterlegscheibe	Arandela

Varianti
Tools
Dotation
Werkzeuge
Variantes

MTB "L" - L 626

99 - 771.02

Trinciapaglia - frizione elettromagnetica pag.2
Straw chopper - electro-magnetic clutch
Broyeur de paille - embrayage electromagnetique
Strohhaecksler - elektromagnetischer kupplung
Cortador de paja - embrague electromagnetica

Laverda\771.2A.L626mcs.png

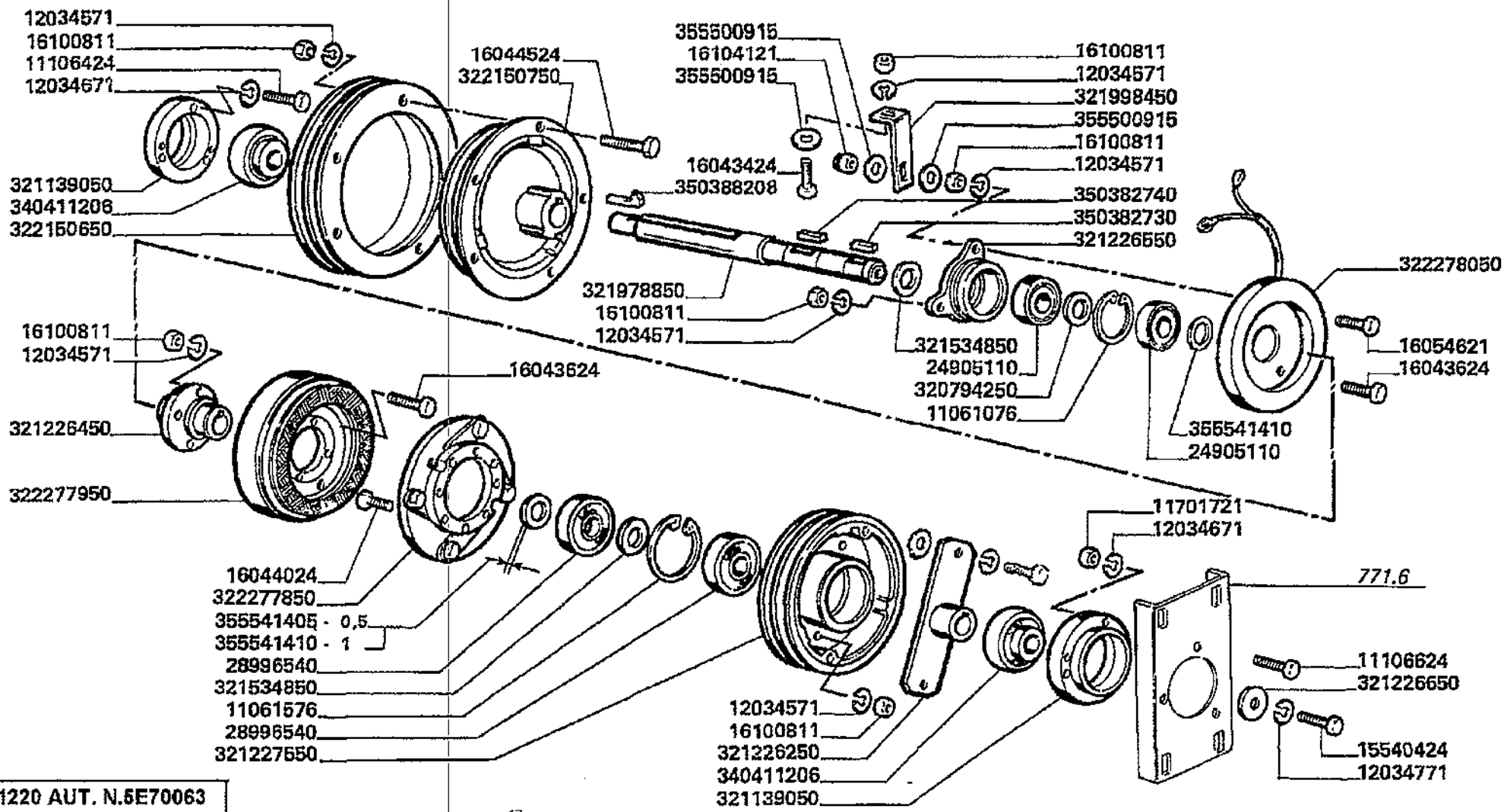

C1220 AUT. N.5E70063
T. N.5E80028

Varianti
Tools
Dotation
Werkzeuge
Variantes

MTB "L" - L 626

99 - 771.02

Trinciapaglia - frizione elettromagnetica pag.2
Straw chopper - electro-magnetic clutch
Broyeur de paille - embrayage electromagnetique
Strohhaecksler - elektromagnetischer kupplung
Cortador de paja - embrague electromagnetica

Laverda\771.2A.L626mcs.png

			Italiano	Inglese	Francese	Tedesco	Spagnolo
-	11061076	1	Anello elastico	Spring lockwasher	Circlips	Ring	Anillo
-	11061576	1	Anello elastico	Spring lockwasher	Circlips	Ring	Anillo
-	11068876	1	Anello elastico	Spring lockwasher	Circlips	Ring	Anillo
-	11106421	9	Vite	Screw	Vis	Schraube	Tornillo
-	11106621	3	Vite	Screw	Vis	Schraube	Tornillo
-	11701711	3	Dado	Nut	Ecrou	Mutter	Tuerca
-	12034571	6	Rosetta	Lock washer	Rondelle frein	Federring	Arandela grower
-	12034671	12	Rosetta	Lock washer	Rondelle frein	Federring	Arandela grower
-	12034771	1	Rosetta	Lock washer	Rondelle frein	Federring	Arandela grower
-	15540421	1	Vite	Screw	Vis	Schraube	Tornillo
-	15688001	4	Vite	Screw	Vis	Schraube	Tornillo
-	16043621	1	Vite	Screw	Vis	Schraube	Tornillo
-	16044521	5	Vite	Screw	Vis	Schraube	Tornillo
-	16100811	6	Dado	Nut	Ecrou	Mutter	Tuerca
-	16104121	1	Dado	Nut	Ecrou	Mutter	Tuerca
-	24905110	2	Cuscinetto	Bearing	Roulement	Lager	Coijnete de bolas
-	28996540	2	Cuscinetto	Bearing	Roulement	Lager	Coijnete de bolas
-	320606250	1	Scatola	Box	Boite	Schachtel	Caja
-	320705050	1	Rotore	Rotor	Rotor	Rotor	Rotor
-	320705150	1	Magnete	Magnet	Aimant	Magnet	Iman
-	320794250	1	Distanziatore	Spacer	Entetoise	Distanzstueck	Distanciador
-	321139050	2	Supporto	Support	Support	Lagerung	Dispos.de sosten
-	321226250	1	Flangia	Flange	Flasque	Flansch	Pletina
-	321226450	1	Supporto	Support	Support	Lagerung	Dispos.de sosten
-	321226550	1	Supporto	Support	Support	Lagerung	Dispos.de sosten
-	321226650	1	Rondella	Washer	Rondelle	Unterlegscheibe	Arandela

Varianti
Tools
Dotation
Werkzeuge
Variantes

MTB "L" - L 626

99 - 771.02

Trinciapaglia - frizione elettromagnetica pag.2
Straw chopper - electro-magnetic clutch
Broyeur de paille - embrayage electromagnetique
Strohhaecksler - elektromagnetischer kupplung
Cortador de paja - embrague electromagnetica

Laverda\771.2A.L626mcs.png

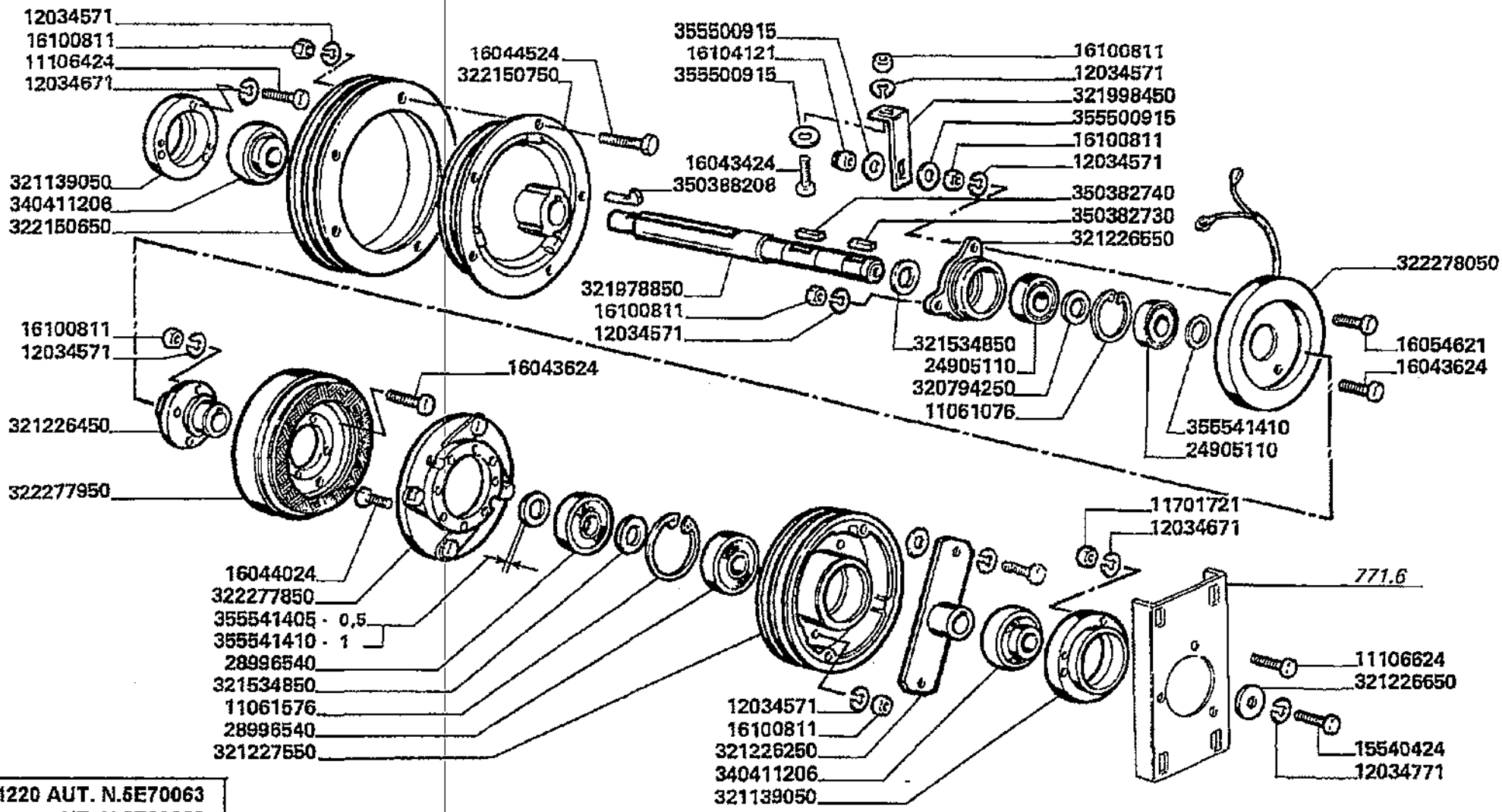

C1220 AUT. N.5E70063
T. N.5E80028

Varianti
Tools
Dotation
Werkzeuge
Variantes

MTB "L" - L 626

99 - 771.02

Trinciapaglia - frizione elettromagnetica pag.2
Straw chopper - electro-magnetic clutch
Broyeur de paille - embrayage electromagnetique
Strohhaecksler - elektromagnetischer kupplung
Cortador de paja - embrague electromagnetica

Laverda\771.2A.L626mcs.png

			Italiano	Inglese	Francese	Tedesco	Spagnolo
-	321227550	1	Puleggia	Pulley	Poulie	Riemenscheibe	Polea
-	321534850	2	Distanziale	Spacer	Entretoise	Abstandstueck	Separador
-	321978850	1	Albero rinvio	Mast return	Arbre de renvoi	Mat	Mastil
-	321998450	1	Piastrina	Plate	Plaquette	Plaettchen	Plaquita
-	322150650	1	Puleggia	Pulley	Poulie	Riemenscheibe	Polea
-	322150750	1	Puleggia	Pulley	Poulie	Riemenscheibe	Polea
-	322277850	1	Armatura	Armature	Induit	Induktionsanker	Inducido
-	322277950	1	Rotore	Rotor	Rotor	Rotor	Rotor
-	322278050	1	Magnete	Magnet	Aimant	Magnet	Iman

Varianti
Tools
Dotation
Werkzeuge
Variantes

MTB "L" - L 626

99 - 771.02. 01

Trinciapaglia - frizione elettromagnetica pag.1
Straw chopper - electro-magnetic clutch
Broyeur de paille - embrayage electromagnetique
Strohhaecksler - elektromagnetischer kupplung
Cortador de paja - embrague electromagnetica

Laverda\771.2.L626mcs.png

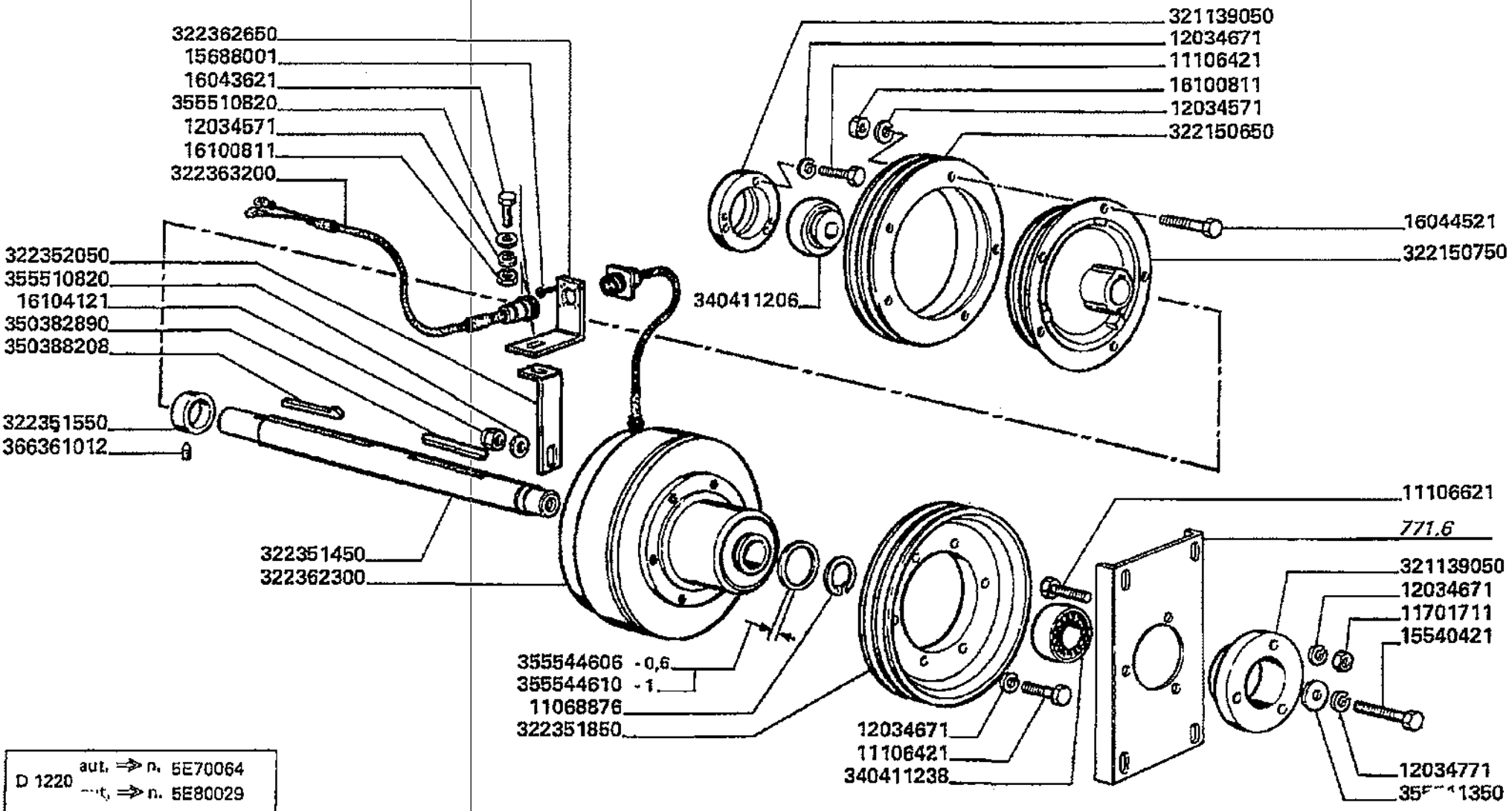

D 1220 aut. ⇒ n. 5E70064
D 1220 ---t. ⇒ n. 5E80029

Varianti
Tools
Dotation
Werkzeuge
Variantes

MTB "L" - L 626

99 - 771.02. 01

Trinciapaglia - frizione elettromagnetica pag.1
Straw chopper - electro-magnetic clutch
Broyeur de paille - embrayage electromagnetique
Strohhaecksler - elektromagnetischer kupplung
Cortador de paja - embrague electromagnetica

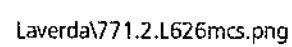
Laverda\771.2.L626mcs.png

			Italiano	Inglese	Francese	Tedesco	Spagnolo
-	322351450	1	Albero rinvio	Mast return	Arbre de renvoi	Mat	Mastil
-	322351550	1	Ghiera fissaggio	Nut, ring	Virole	Gewindering	Virola
-	322351850	1	Puleggia	Pulley	Poulie	Riemenscheibe	Polea
-	322352050	1	Piastrina	Plate	Plaquette	Plaettchen	Plaquita
-	322362300	1	Frizione	Clutch	Embrayage	Schaltkupplung	Embrague
-	322362650	1	Supporto	Support	Support	Lagerung	Dispos.de sosten
-	322363200	1	Cavo elettrico	Wire/cable	Faisceau electrique	Draht	Hilo
-	340411206	1	Cuscinetto	Bearing	Roulement	Lager	Coijnete de bolas
-	340411238	1	Cuscinetto	Bearing	Roulement	Lager	Coijnete de bolas
-	350382730	1	Linguetta	Key	Clavette	Keil	Chaveta
-	350382740	1	Linguetta	Key	Clavette	Keil	Chaveta
-	350382890	1	Linguetta	Key	Clavette	Keil	Chaveta
-	350388208	1	Chiavetta	Flat key	Clavette	Passfeder	Chaveta plana
-	355510820	2	Rondella	Washer	Rondelle	Unterlegscheibe	Arandela
-	355511350	1	Rondella	Washer	Rondelle	Unterlegscheibe	Arandela
-	355544606	1	Rondella	Washer	Rondelle	Unterlegscheibe	Arandela
-	355544610	1	Rondella	Washer	Rondelle	Unterlegscheibe	Arandela
-	366361012	1	Vite	Screw	Vis	Schraube	Tornillo

Varianti
Tools
Dotation
Werkzeuge
Variantes

MTB "L" - L 626

99 -
771.03

Trinciapaglia - trasmissione
Straw chopper - drive
Broyeur de paille - transmission
Strohhaecksler - antrieb
Cortador de paja - transmision

Laverda\771.3.L626mcs.png

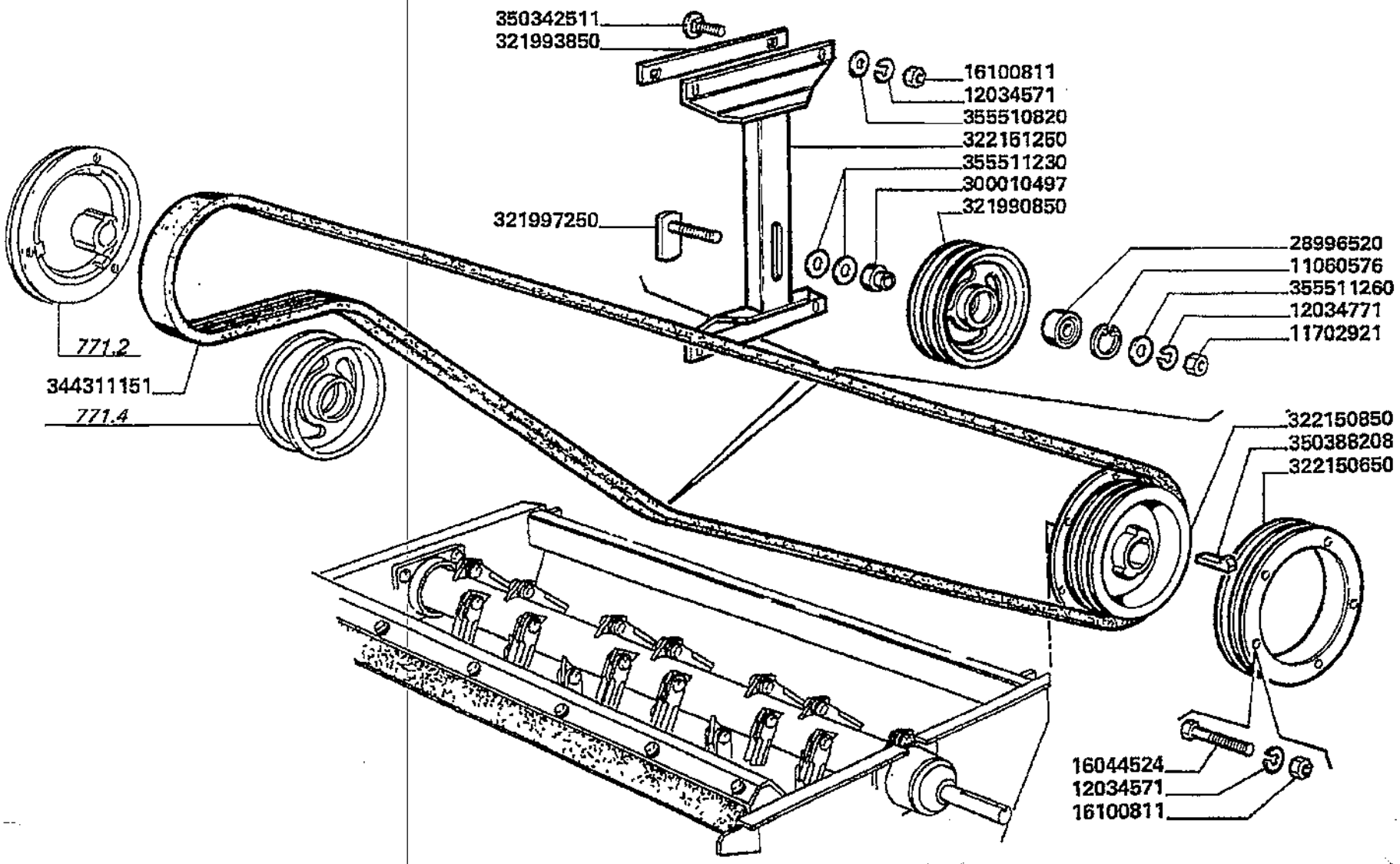

Varianti
Tools
Dotation
Werkzeuge
Variantes

MTB "L" - L 626

99 - 771.03

Trinciapaglia - trasmissione
Straw chopper - drive
Broyeur de paille - transmission
Strohhaecksler - antrieb
Cortador de paja - transmision

Laverda\771.3.L626mcs.png

			Italiano	Inglese	Francese	Tedesco	Spagnolo
-	11060576	1	Anello elastico	Spring lockwasher	Circlips	Ring	Anillo
-	11702921	1	Dado	Nut	Ecrou	Mutter	Tuerca
-	12034571	9	Rosetta	Lock washer	Rondelle frein	Federring	Arandela grower
-	12034771	1	Rosetta	Lock washer	Rondelle frein	Federring	Arandela grower
-	16044524	5	Vite	Screw	Vis	Schraube	Tornillo
-	16100811	9	Dado	Nut	Ecrou	Mutter	Tuerca
-	28996520	1	Cuscinetto	Bearing	Roulement	Lager	Coijnete de bolas
-	300010497	1	Distanziatore	Spacer	Entetoise	Distanzstueck	Distanciador
-	321990850	1	Tenditore	Tension sleeve	Tendeur	Spannhuelse	Tensor a tornillo
			003219908505 (1)				
-	321993850	2	Piastrina	Plate	Plaquette	Plaettchen	Plaquita
			003219938503 (2)				
-	321997250	1	Perno	Pin	Goupille	Bolzen	Pasador
-	322150650	1	Puleggia	Pulley	Poulie	Riemenscheibe	Polea
-	322150850	1	Puleggia	Pulley	Poulie	Riemenscheibe	Polea
-	322151250	1	Supporto	Support	Support	Lagerung	Dispos.de sosten
-	344311151	1	Cinghia	Belt	Courroie	Riemen	Cinghia
-	350342511	4	Vite	Screw	Vis	Schraube	Tornillo
-	350388208	1	Chiavetta	Flat key	Clavette	Passfeder	Chaveta plana
-	355510820	4	Rondella	Washer	Rondelle	Unterlegscheibe	Arandela
-	355511230	2	Rondella	Washer	Rondelle	Unterlegscheibe	Arandela
-	355511260	1	Rondella	Washer	Rondelle	Unterlegscheibe	Arandela

Varianti Tools Dotation Werkzeuge Variantes	99 - 771.04	Trinciapaglia - innesto trasmissione Straw chopper - drive clutch Broyeur de paille - embrayage transmission Strohhaecksler - kupplungsantrieb Cortador de paja - embrague transmision
MTB "L" - L 626		Laverda\771.4.L626mcs.png

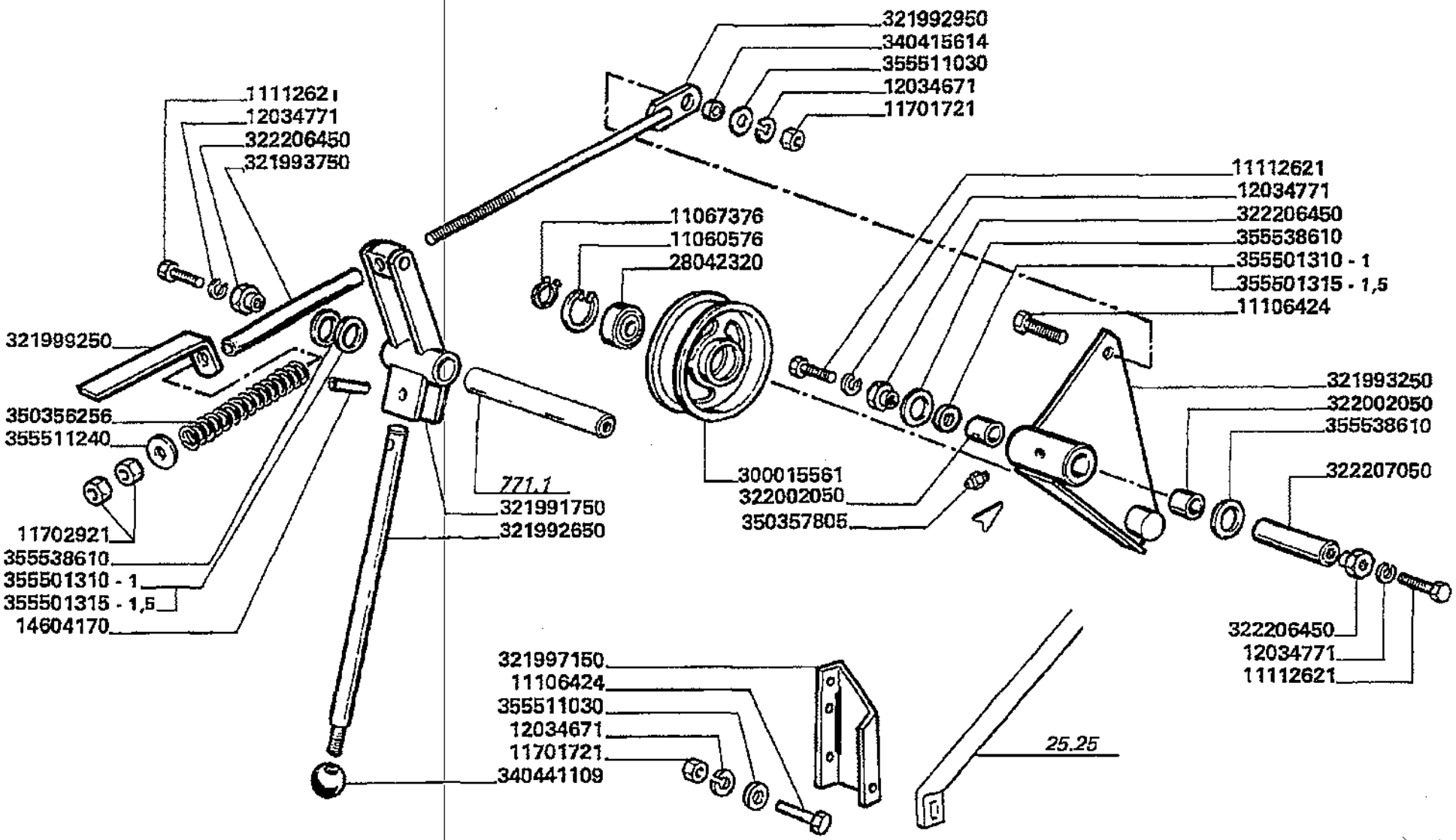

Varianti
Tools
Dotation
Werkzeuge
Variantes

MTB "L" - L 626

99 - 771.04

Trinciapaglia - innesto trasmissione
Straw chopper - drive clutch
Broyeur de paille - embrayage transmission
Strohhaecksler - kupplungsantrieb
Cortador de paja - embrague transmision

Laverda\771.4.L626mcs.png

			Italiano	Inglese	Francese	Tedesco	Spagnolo
-	11060576	1	Anello elastico	Spring lockwasher	Circlips	Ring	Anillo
-	11067376	1	Anello elastico	Spring lockwasher	Circlips	Ring	Anillo
-	11106424	2	Vite	Screw	Vis	Schraube	Tornillo
-	11112621	2	Vite	Screw	Vis	Schraube	Tornillo
-	11701721	2	Dado	Nut	Ecrou	Mutter	Tuerca
-	11702921	2	Dado	Nut	Ecrou	Mutter	Tuerca
-	12034671	2	Rosetta	Lock washer	Rondelle frein	Federring	Arandela grower
-	12034771	2	Rosetta	Lock washer	Rondelle frein	Federring	Arandela grower
-	14604170	1	Spina elastica	Plug	Goupille elastique	Stecker	Enchufe
-	28042320	1	Cuscinetto	Bearing	Roulement	Lager	Coijnete de bolas
-	300015561	1	Galoppino	Pulley gear	Pignon poulie	Zahnrad	Engranaje
-	321991750	1	Bilanciere	Counter weight	Contrepoids	Gegengewicht	Contrapeso
-	321992650	1	Leva	Lever	Levier	Hebel	Palanca
-	321992950	1	Tirante	Tie rod	Tringlerie	Zugstange	Brazo de enlace
-	321993250	1	Bilanciere	Counter weight	Contrepoids	Gegengewicht	Contrapeso
-	321993750	1	Boccola	Bush	Bague	Buchse	Casquillo
-	321997150	1	Staffa	Stirrup	Etrier	Buegel	Estribo
			003219971503 (1)				
-	321999250	1	Indice	Index list	Repertoire	Verzeichnis	Indice
-	322002050	2	Cuscinetto	Bearing	Roulement	Lager	Coijnete de bolas
-	322206450	2	Boccola	Bush	Bague	Buchse	Casquillo
-	322207050	1	Perno	Pin	Goupille	Bolzen	Pasador
-	340415614	1	Boccola	Bush	Bague	Buchse	Casquillo
-	340441109	1	Impugnatura	Handle grip	Pommeau	Kugelgriff	Perilla
-	350356256	1	Molla	Spring	Ressort	Feder	Accionador
-	350357805	1	Ingrassatore	Nipple, lube	Graisseur	Schmiernippel	Engrasador

Varianti Tools Dotation Werkzeuge Variantes	99 - 771.04	Trinciapaglia - innesto trasmissione Straw chopper - drive clutch Broyeur de paille - embrayage transmission Strohhaecksler - kupplungsantrieb Cortador de paja - embrague transmision
MTB "L" - L 626		Laverda\771.4.L626mcs.png

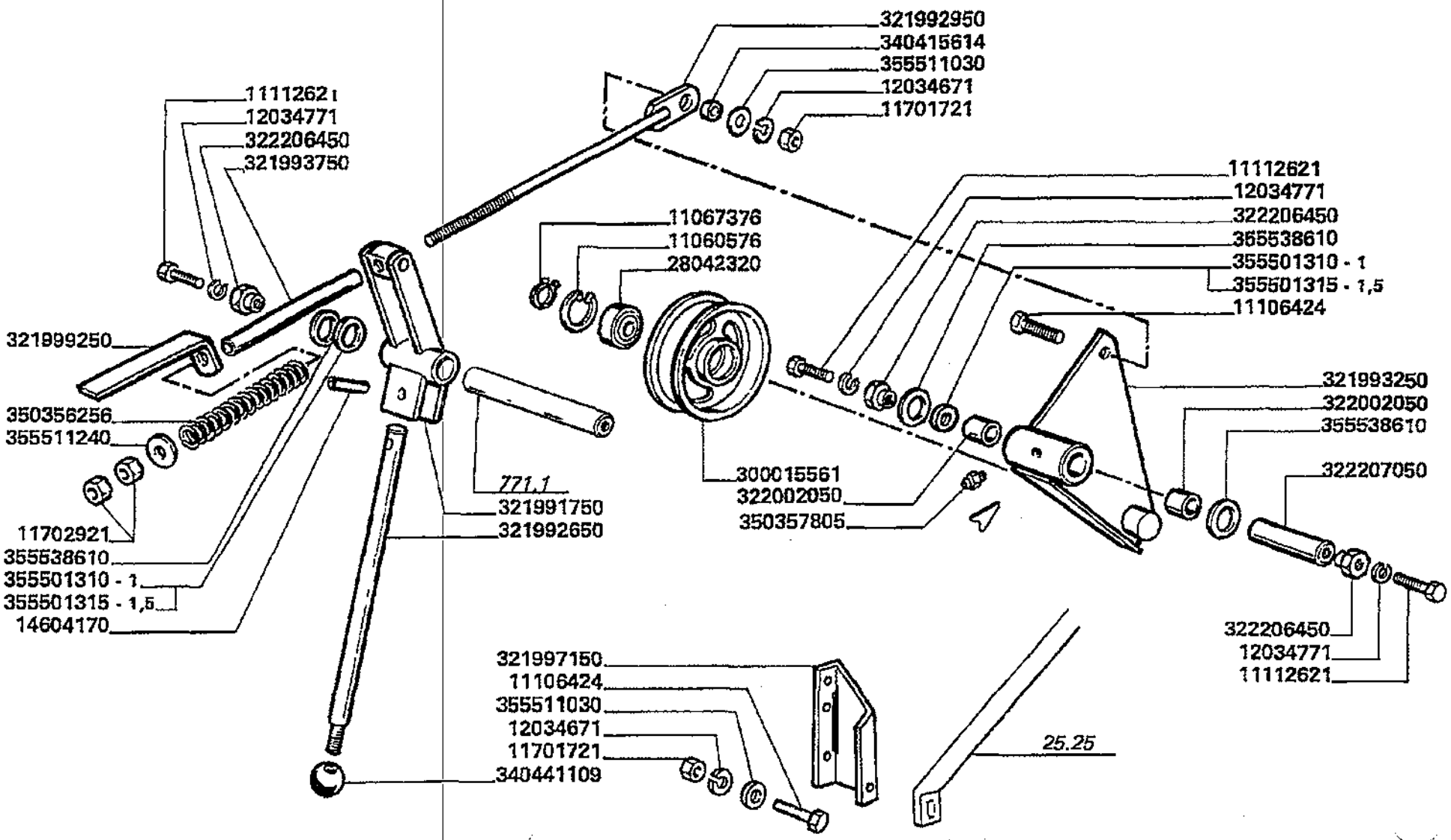

Varianti
Tools
Dotation
Werkzeuge
Variantes

MTB "L" - L 626

99 - 771.04

Trinciapaglia - innesto trasmissione
Straw chopper - drive clutch
Broyeur de paille - embrayage transmission
Strohhaecksler - kupplungsantrieb
Cortador de paja - embrague transmision

Laverda\771.4.L626mcs.png

			Italiano	Inglese	Francese	Tedesco	Spagnolo
-	355501310	1	Rondella	Washer	Rondelle	Unterlegscheibe	Arandela
-	355501315	1	Rondella	Washer	Rondelle	Unterlegscheibe	Arandela
-	355511030	2	Rondella	Washer	Rondelle	Unterlegscheibe	Arandela
-	355511240	1	Rondella	Washer	Rondelle	Unterlegscheibe	Arandela
-	355538610	6	Rondella	Washer	Rondelle	Unterlegscheibe	Arandela

Varianti Tools Dotation Werkzeuge Variantes	99 - 771.05	Trinciapaglia - protezione trasmissione Straw chopper - drive guard Broyeur de paille - protection transmission Strohhaecksler - antriebschutz Cortador de paja - proteccion transmisio
MTB "L" - L 626		Laverda\771.5.L626mcs.png

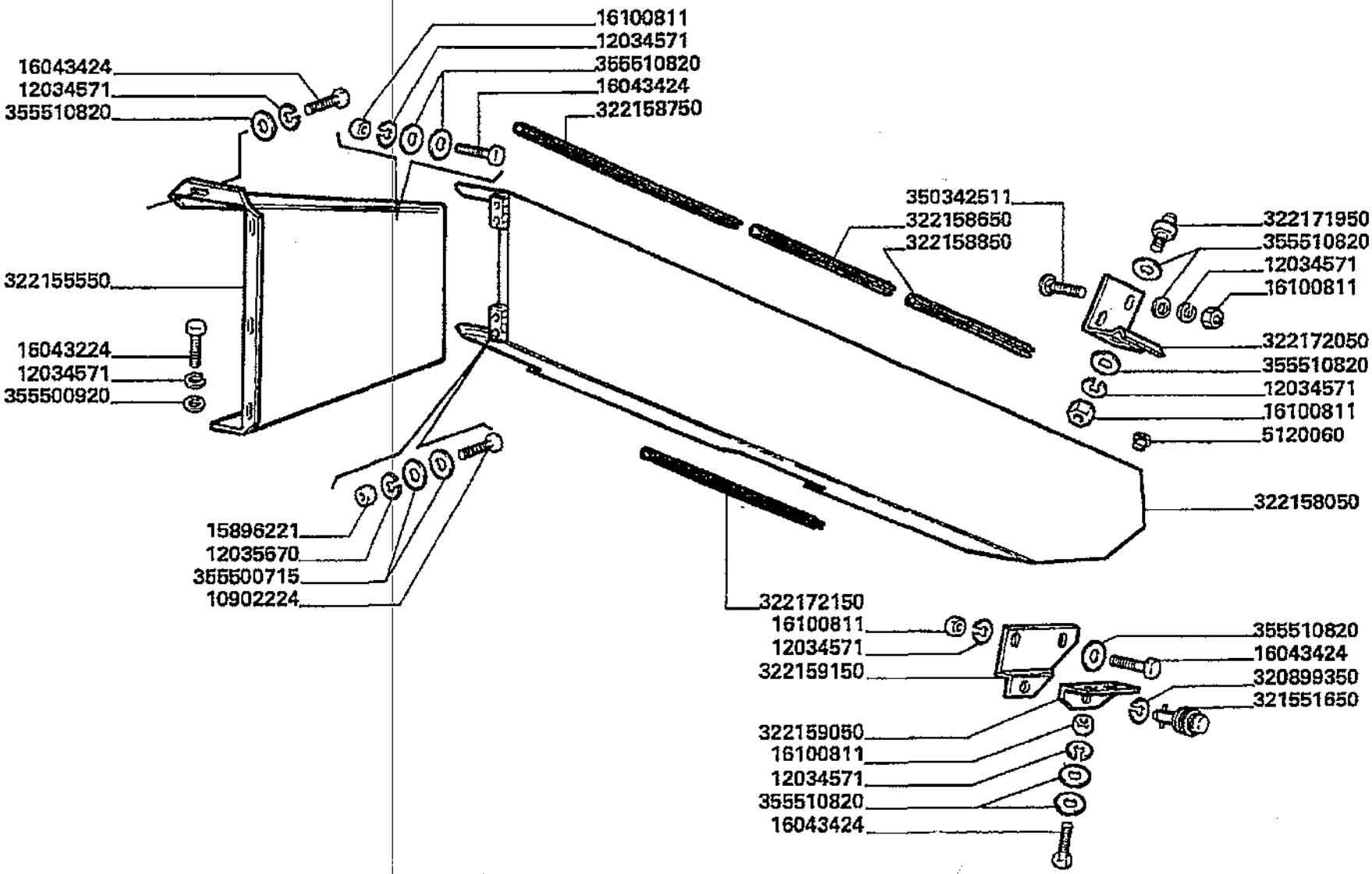

Varianti
Tools
Dotation
Werkzeuge
Variantes

MTB "L" - L 626

99 - 771.05

Trinciapaglia - protezione trasmissione
Straw chopper - drive guard
Broyeur de paille - protection transmission
Strohhaecksler - antriebschutz
Cortador de paja - proteccion transmisio

Laverda\771.5.L626mcs.png

			Italiano	Inglese	Francese	Tedesco	Spagnolo
-	10902224	4	Vite	Screw	Vis	Schraube	Tornillo
-	12034571	14	Rosetta	Lock washer	Rondelle frein	Federring	Arandela grower
-	12035670	4	Rosetta	Lock washer	Rondelle frein	Federring	Arandela grower
			● 000120356710 (4)				
-	15896221	4	Dado	Nut	Ecrou	Mutter	Tuerca
-	16043224	2	Vite	Screw	Vis	Schraube	Tornillo
-	16043424	9	Vite	Screw	Vis	Schraube	Tornillo
-	16100811	8	Dado	Nut	Ecrou	Mutter	Tuerca
-	320899350	1	Rondella	Washer	Rondelle	Unterlegscheibe	Arandela
-	321551650	1	Stelo	Stem	Tige	Stiel	Vastago
-	322155550	1	Protezione	Shield	Protection	Schutz	Proteccion
-	322158050	1	Protezione	Shield	Protection	Schutz	Proteccion
-	322158650	1	Profilo	Profile	Profile	Profil	Perfil
-	322158750	1	Profilo	Profile	Profile	Profil	Perfil
-	322158850	1	Profilo	Profile	Profile	Profil	Perfil
-	322159050	1	Squadretta	Bracket, supporting	Equerre	Schalter,autom.ausloesen	Pieza de apoyo
-	322159150	1	Squadretta	Bracket, supporting	Equerre	Schalter,autom.ausloesen	Pieza de apoyo
-	322171950	1	Perno	Pin	Goupille	Bolzen	Pasador
-	322172050	1	Squadretta	Bracket, supporting	Equerre	Schalter,autom.ausloesen	Pieza de apoyo
-	322172150	1	Profilo	Profile	Profile	Profil	Perfil
-	350342511	2	Vite	Screw	Vis	Schraube	Tornillo
-	355500715	8	Rondella	Washer	Rondelle	Unterlegscheibe	Arandela
-	355500920	2	Rondella	Washer	Rondelle	Unterlegscheibe	Arandela
-	355510820	16	Rondella	Washer	Rondelle	Unterlegscheibe	Arandela
-	5120060	1	Tappo	Plug	Bouchon	Verschl.stopfen	Tapon

Varianti Tools Dotation Werkzeuge Variantes	99 - 771.06	Trinciapaglia - supporti Straw chopper - supports Broyeur de paille - supports Strohhaecksler - halterungs Cortador de paja - soportes
MTB "L" - L 626		Laverda\771.6.L626mcs.png

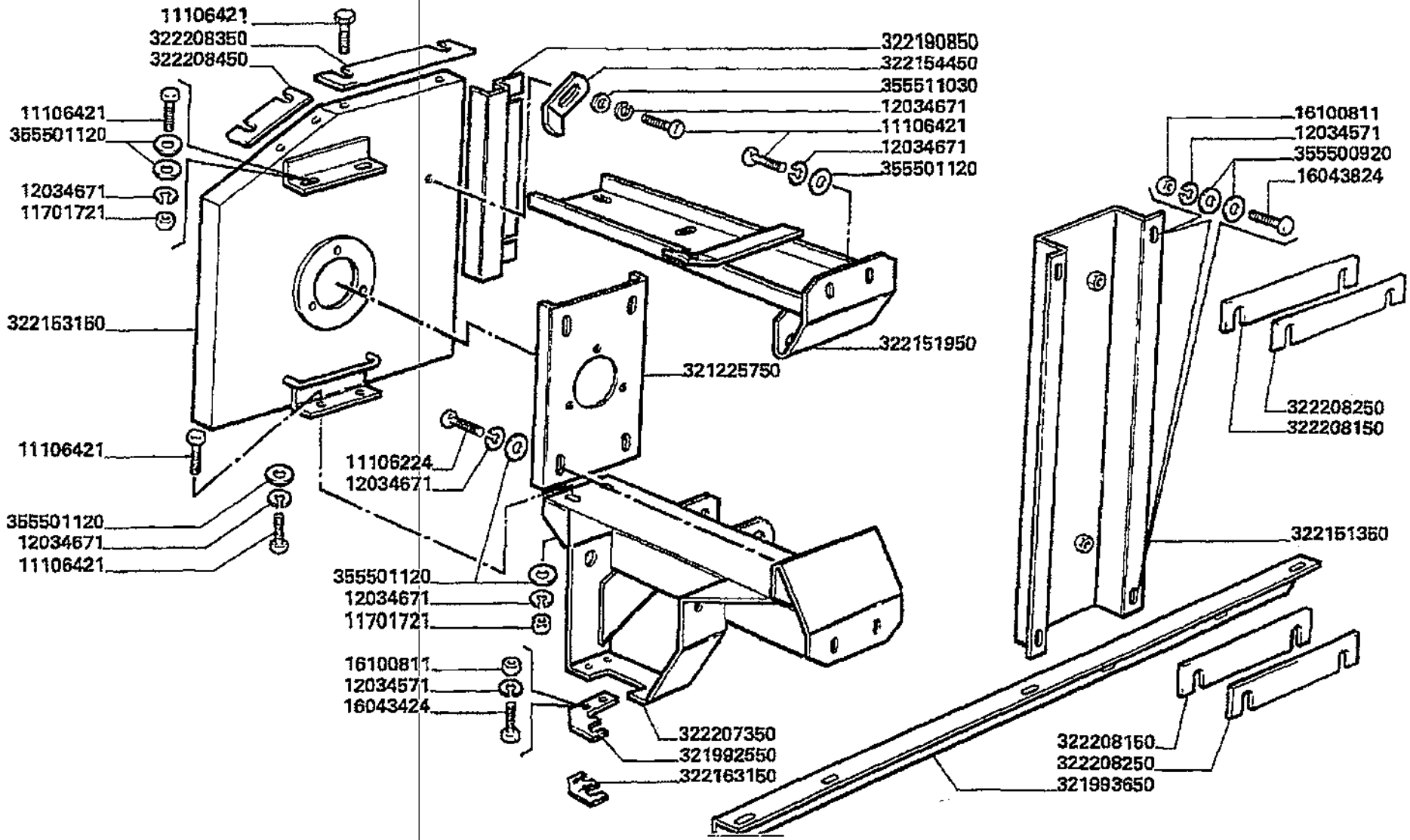

Varianti
Tools
Dotation
Werkzeuge
Variantes

MTB "L" - L 626

99 - 771.06

Trinciapaglia - supporti
Straw chopper - supports
Broyeur de paille - supports
Strohhaecksler - halterungs
Cortador de paja - soportes

Laverda\771.6.L626mcs.png

			Italiano	Inglese	Francese	Tedesco	Spagnolo
-	11106224	4	Vite	Screw	Vis	Schraube	Tornillo
-	11106421	13	Vite	Screw	Vis	Schraube	Tornillo
-	11701721	4	Dado	Nut	Ecrou	Mutter	Tuerca
-	12034571	6	Rosetta	Lock washer	Rondelle frein	Federring	Arandela grower
-	12034671	17	Rosetta	Lock washer	Rondelle frein	Federring	Arandela grower
-	16043424	2	Vite	Screw	Vis	Schraube	Tornillo
-	16043824	4	Vite	Screw	Vis	Schraube	Tornillo
-	16100811	6	Dado	Nut	Ecrou	Mutter	Tuerca
-	321225750	1	Supporto albero	Support	Support arbre	Traeger	Soporte
-	321992550	1	Settore	Sector	Secteur	Sektor	Sector
-	321993650	1	Profilo	Profile	Profile	Profil	Perfil
-	322151350	1	Supporto	Support	Support	Lagerung	Dispos.de sosten
-	322151950	1	Staffa	Stirrup	Etrier	Buegel	Estribo
-	322153150	1	Piastra	Plate	Plaque	Platte	Plato
-	322154450	1	Piastrina	Plate	Plaquette	Plaettchen	Plaquita
-	322190850	1	Protezione	Shield	Protection	Schutz	Proteccion
-	322207350	1	Staffa	Stirrup	Etrier	Buegel	Estribo
-	322208150	2	Piastrina	Plate	Plaquette	Plaettchen	Plaquita
-	322208250	2	Piastrina	Plate	Plaquette	Plaettchen	Plaquita
-	322208350	1	Piastrina	Plate	Plaquette	Plaettchen	Plaquita
-	322208450	1	Piastrina	Plate	Plaquette	Plaettchen	Plaquita
			● 003222084503 (1)				
-	355500920	8	Rondella	Washer	Rondelle	Unterlegscheibe	Arandela
-	355501120	18	Rondella	Washer	Rondelle	Unterlegscheibe	Arandela
-	355511030	1	Rondella	Washer	Rondelle	Unterlegscheibe	Arandela

Varianti Tools Dotation Werkzeuge Variantes	99 - 771.07	Trinciapaglia - convogliatore Straw chopper - convoyeur Broyeur de paille- convoyeur Strohhaecksler - leitblech Cortador de paja - convoyador
MTB "L" - L 626		

Laverda\771.7.L626mcs.png

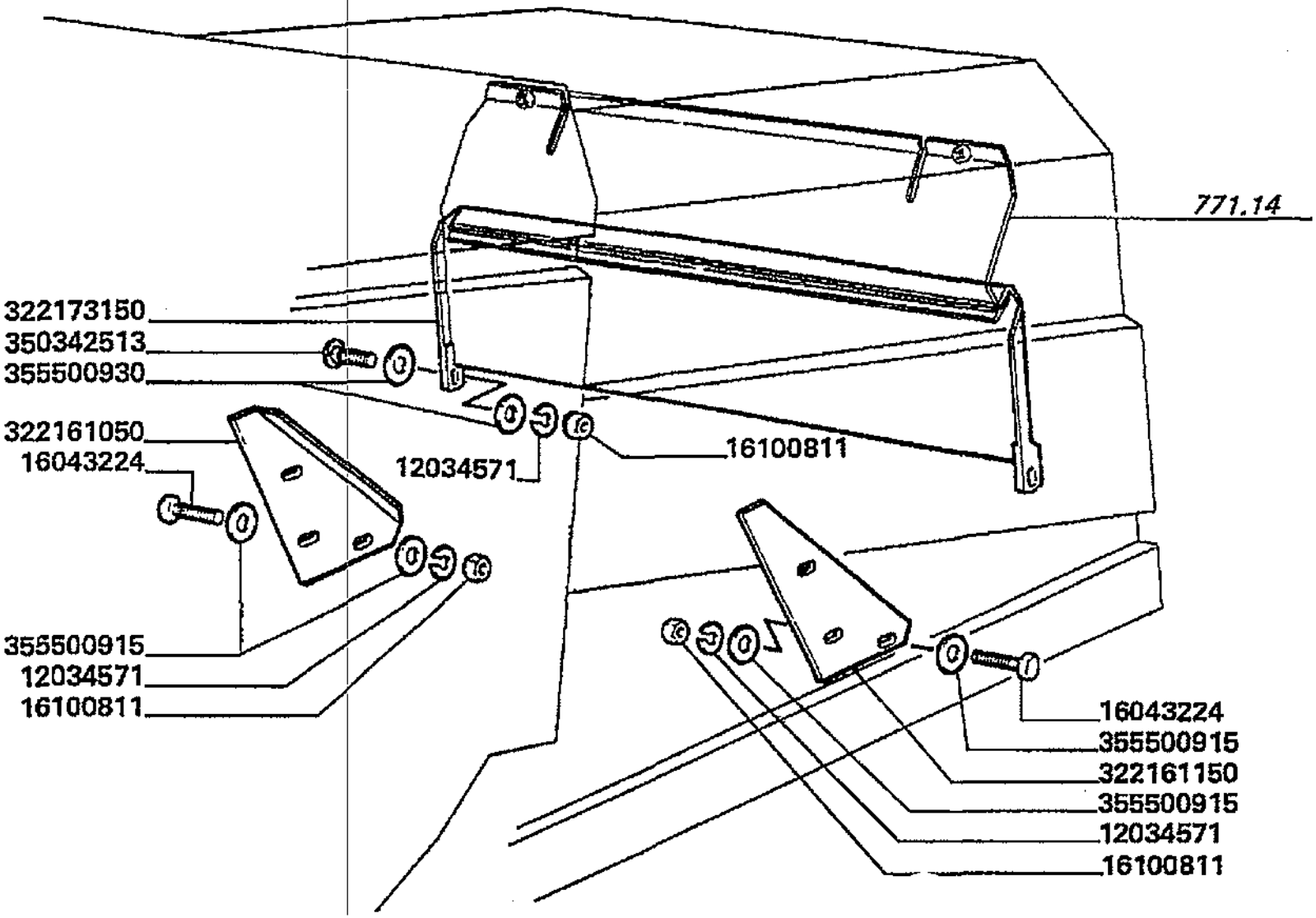

Varianti
Tools
Dotation
Werkzeuge
Variantes

MTB "L" - L 626

99 - 771.07

Trinciapaglia - convogliatore
Straw chopper - convoyeur
Broyeur de paille- convoyeur
Strohhaecksler - leitblech
Cortador de paja - convoyador

Laverda\771.7.L626mcs.png

			Italiano	Inglese	Francese	Tedesco	Spagnolo
-	12034571	7	Rosetta	Lock washer	Rondelle frein	Federring	Arandela grower
-	16043224	5	Vite	Screw	Vis	Schraube	Tornillo
-	16100811	7	Dado	Nut	Ecrou	Mutter	Tuerca
-	320466350	2	Dado	Nut	Ecrou	Mutter	Tuerca
-	322161050	1	Supporto	Support	Support	Lagerung	Dispos.de sosten
			● 003233104500 (1)				
-	322161150	1	Supporto	Support	Support	Lagerung	Dispos.de sosten
-	322173150	1	Scivolo	Skid	Sabot de roue	Kufe	Tablon
-	350342513	2	Vite	Screw	Vis	Schraube	Tornillo
-	355500915	10	Rondella	Washer	Rondelle	Unterlegscheibe	Arandela
-	355500930	4	Rondella	Washer	Rondelle	Unterlegscheibe	Arandela

Varianti Tools Dotation Werkzeuge Variantes	99 - 771.08	Trinciapaglia - irrigidimento carenatura Straw -chopper - body stiffener Broyeur de paille - raidisseur carenage Strohhaecksler - karosserie verstaerkung Cortador de paja - refuerzo carenado
MTB "L" - L 626		Laverda\771.8.L626mcs.png

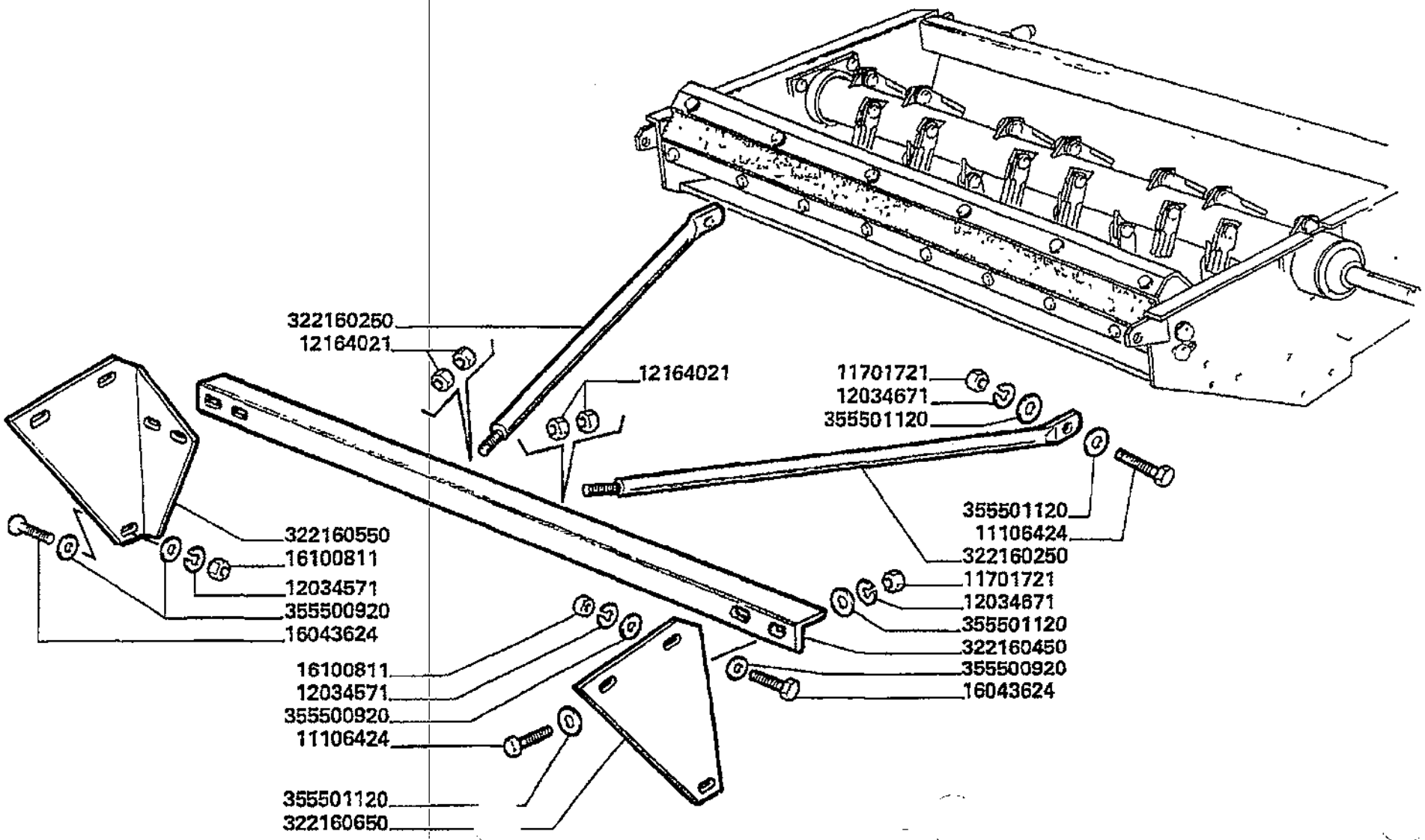

Varianti
Tools
Dotation
Werkzeuge
Variantes

MTB "L" - L 626

99 - 771.08

Trinciapaglia - irrigidimento carenatura
Straw -chopper - body stiffener
Broyeur de paille - raidisseur carenage
Strohhaecksler - karosserie verstaerkung
Cortador de paja - refuerzo carenado

Laverda\771.8.L626mcs.png

			Italiano	Inglese	Francese	Tedesco	Spagnolo
-	11106424	6	Vite	Screw	Vis	Schraube	Tornillo
-	11701721	6	Dado	Nut	Ecrou	Mutter	Tuerca
-	12034571	6	Rosetta	Lock washer	Rondelle frein	Federring	Arandela grower
-	12034671	6	Rosetta	Lock washer	Rondelle frein	Federring	Arandela grower
-	12164021	4	Dado	Nut	Ecrou	Mutter	Tuerca
-	16043624	6	Vite	Screw	Vis	Schraube	Tornillo
-	16100811	6	Dado	Nut	Ecrou	Mutter	Tuerca
-	322160250	2	Tirante	Tie rod	Tringlerie	Zugstange	Brazo de enlace
-	322160450	1	Angolare	Angular	Corniere	Eckig	Angular
-	322160550	1	Piastra	Plate	Plaque	Platte	Plato
-	322160650	1	Piastra	Plate	Plaque	Platte	Plato
-	355500920	12	Rondella	Washer	Rondelle	Unterlegscheibe	Arandela
-	355501120	12	Rondella	Washer	Rondelle	Unterlegscheibe	Arandela

Varianti Tools Dotation Werkzeuge Variantes	99 - 771.09	Trinciapaglia "l" - impianto elettrico Straw chopper - electric system Broyeur de paille - installation electrico Strohhaecksler - elektriche anlage Cortador de paja - sistema electrico
MTB "L" - L 626		Laverda\771.9.L626mcs.png

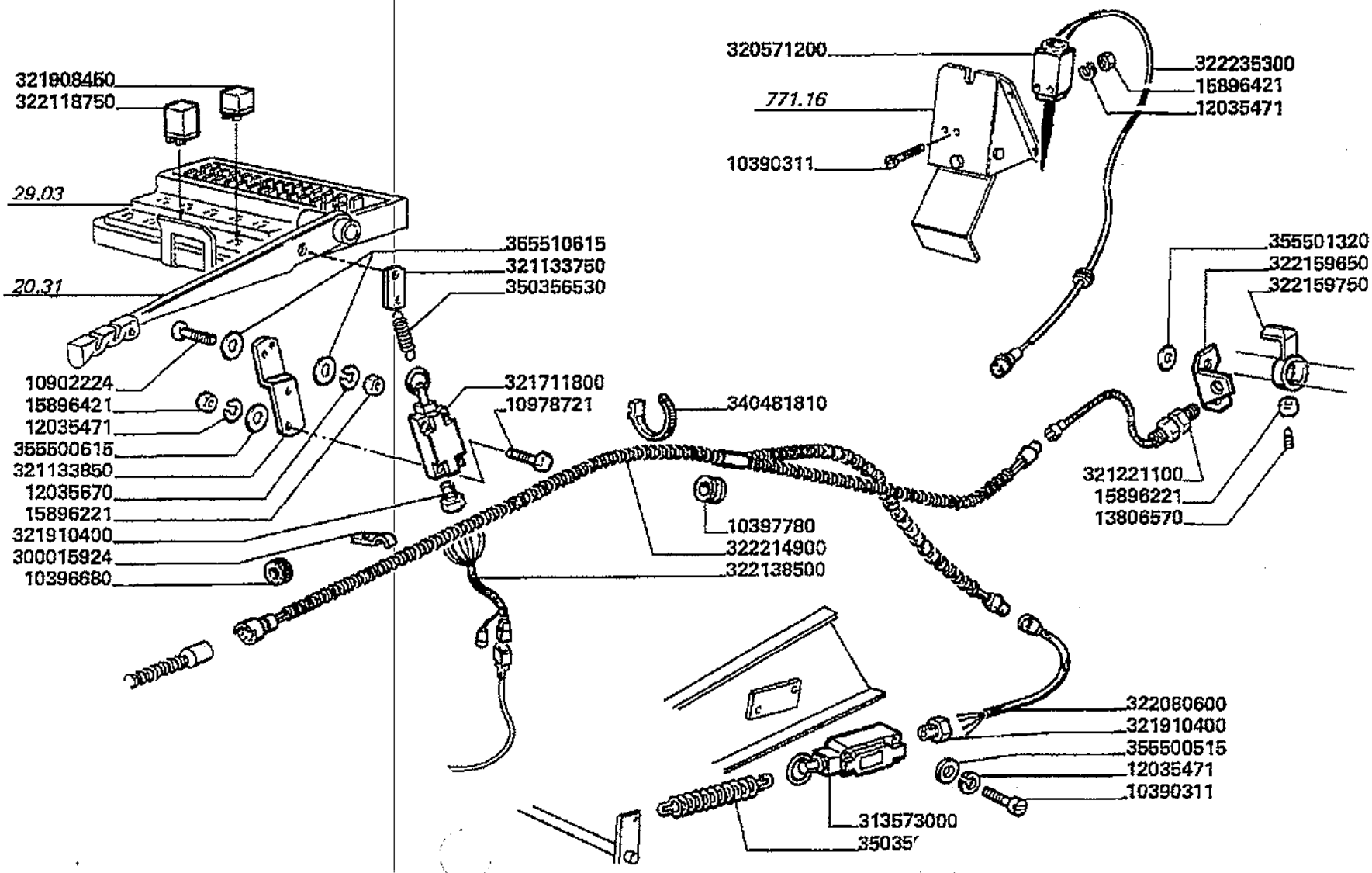

Varianti
Tools
Dotation
Werkzeuge
Variantes

MTB "L" - L 626

99 - 771.09

Trinciapaglia "I" - impianto elettrico
Straw chopper - electric system
Broyeur de paille - installation electrico
Strohhaecksler - elektriche anlage
Cortador de paja - sistema electrico

Laverda\771.9.L626mcs.png

			Italiano	Inglese	Francese	Tedesco	Spagnolo
-	10390311	4	Vite	Screw	Vis	Schraube	Tornillo
-	10396680	2	Anello	Ring	Anneau	Ring	Aro
-	10397780	1	Anello	Ring	Anneau	Ring	Aro
-	10902224	2	Vite	Screw	Vis	Schraube	Tornillo
-	10978721	2	Vite	Screw	Vis	Schraube	Tornillo
-	12035471	6	Rosetta	Lock washer	Rondelle frein	Federring	Arandela grower
-	12035670	2	Rosetta	Lock washer	Rondelle frein	Federring	Arandela grower
			● 000120356710 (2)				
-	13806570	1	Vite	Screw	Vis	Schraube	Tornillo
-	15896221	3	Dado	Nut	Ecrou	Mutter	Tuerca
-	15896421	4	Dado	Nut	Ecrou	Mutter	Tuerca
			● 000158964110 (4)				
-	300015924	4	Graffa	Claw	Griffe	Greifklaue	Garra
-	313573000	1	Interruttore	Switch	Interrupteur	Schalter	Interruptor
-	320571200	1	Interruttore	Switch	Interrupteur	Schalter	Interruptor
-	321133750	1	Piastrina	Plate	Plaquette	Plaettchen	Plaquita
-	321133850	1	Supporto	Support	Support	Lagerung	Dispos.de sosten
-	321221100	1	Sensore	Sensor	Detecteur	Sensor	Detector
-	321711800	1	Interruttore	Switch	Interrupteur	Schalter	Interruptor
-	321908450	1	Teleruttore	Switch, remote contr	Relais	Fernschalter	Telerruptor
-	321910400	2	Pressacavo	Cable clip	Presse cable	Kabelclip	Correa cable
-	322080600	1	Cavo elettrico	Wire/cable	Faisceau electrique	Draht	Hilo
-	322118750	1	Allarme	Warning device	Alarme	Warnalage	Alarma
-	322138500	1	Cavo elettrico	Wire/cable	Faisceau electrique	Draht	Hilo
-	322159650	1	Supporto sensore	Support	Support capteur	Traeger	Soporte
			● N.A. (1)				

Varianti Tools Dotation Werkzeuge Variantes	99 - 771.09	Trinciapaglia "I" - impianto elettrico Straw chopper - electric system Broyeur de paille - installation electrico Strohhaecksler - elektriche anlage Cortador de paja - sistema electrico
MTB "L" - L 626		Laverda\771.9.L626mcs.png

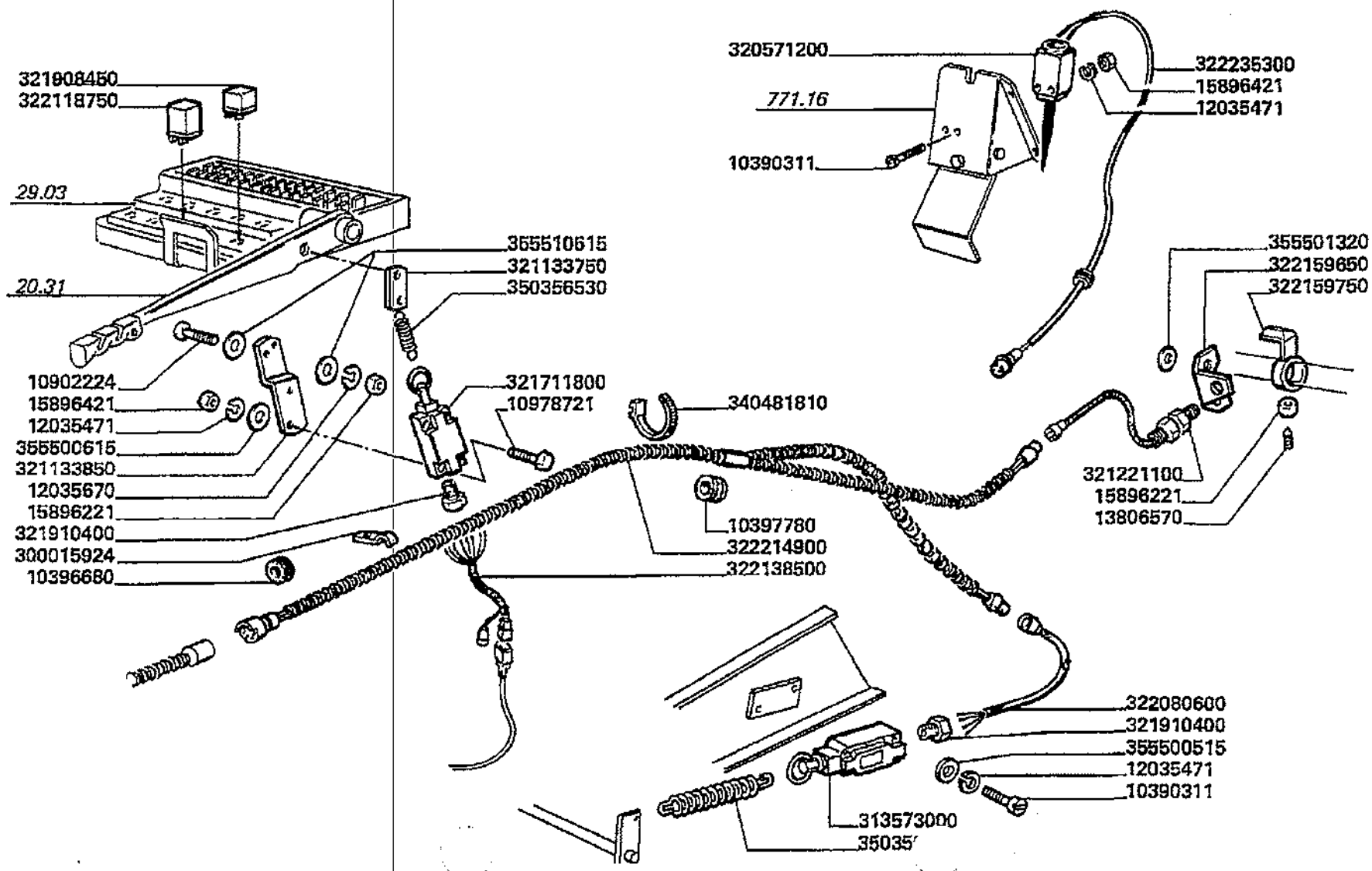

Varianti
Tools
Dotation
Werkzeuge
Variantes

MT8 "L" - L 626

99 - 771.09

Trinciapaglia "I" - impianto elettrico
Straw chopper - electric system
Broyeur de paille - installation electrico
Strohhaecksler - elektriche anlage
Cortador de paja - sistema electrico

Laverda\771.9.L626mcs.png

			Italiano	Inglese	Francese	Tedesco	Spagnolo
-	322159750	1	Comando	Throttle	Accelerateur	Drossel	Mando de gases
-	322214900	1	Cavo elettrico	Wire/cable	Faisceau electrique	Draht	Hilo
-	322235300	1	Cavo elettrico	Wire/cable	Faisceau electrique	Draht	Hilo
-	340481810	10	Fascetta	Clamp	Collier	Halteschelle	Abrazadera
-	350356513	1	Molla	Spring	Ressort	Feder	Accionador
-	350356530	1	Molla	Spring	Ressort	Feder	Accionador
-	355500515	2	Rondella	Washer	Rondelle	Unterlegscheibe	Arandela
-	355500615	6	Rondella	Washer	Rondelle	Unterlegscheibe	Arandela
-	355501320	2	Rondella	Washer	Rondelle	Unterlegscheibe	Arandela

Varianti
Tools
Dotation
Werkzeuge
Variantes

MTB "L" - L 626

99 - 771.10

Trinciapaglia "l" - supporti
Straw chopper - supports
Broyeur de paille- supports
Strohhaecksler - halterungs
Cortador de paja - soportes

Laverda\771.10.L626mcs.png

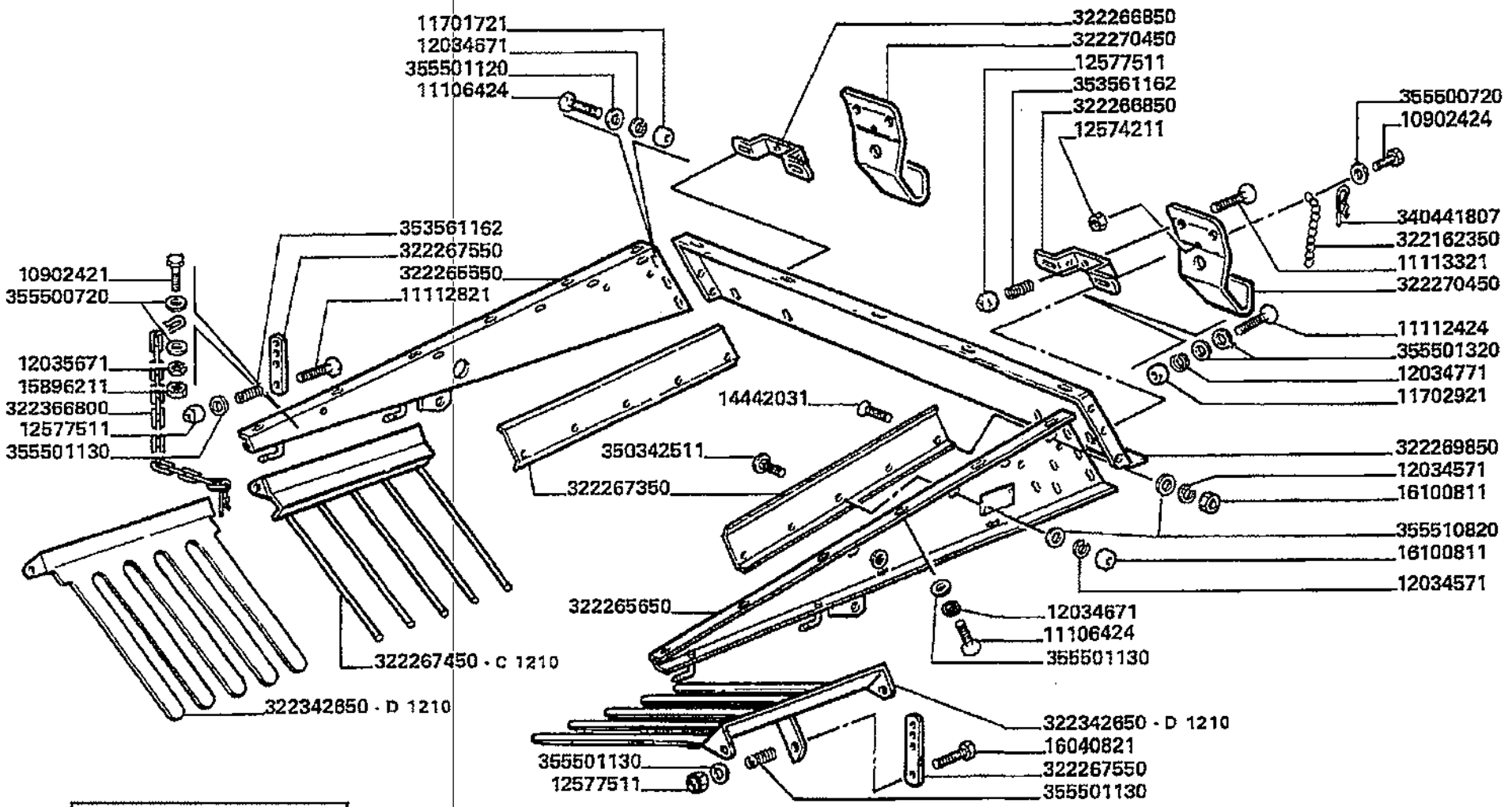

D1210 AUT. N.5E70039
AUT. N.5E80019

Varianti
Tools
Dotation
Werkzeuge
Variantes

MTB "L" - L 626

99 - 771.10

Trinciapaglia "I" - supporti
Straw chopper - supports
Broyeur de paille- supports
Strohhaecksler - halterungs
Cortador de paja - soportes

Laverda\771.10.L626mcs.png

			Italiano	Inglese	Francese	Tedesco	Spagnolo
-	10902421	4	Vite	Screw	Vis	Schraube	Tornillo
			● 000109024240 (4)				
-	11106424	18	Vite	Screw	Vis	Schraube	Tornillo
-	11112424	4	Vite	Screw	Vis	Schraube	Tornillo
-	11113321	4	Vite	Screw	Vis	Schraube	Tornillo
-	11701721	6	Dado	Nut	Ecrou	Mutter	Tuerca
-	11702921	4	Dado	Nut	Ecrou	Mutter	Tuerca
-	12034571	8	Rosetta	Lock washer	Rondelle frein	Federring	Arandela grower
-	12034671	18	Rosetta	Lock washer	Rondelle frein	Federring	Arandela grower
-	12034771	4	Rosetta	Lock washer	Rondelle frein	Federring	Arandela grower
-	12035671	2	Rosetta	Lock washer	Rondelle frein	Federring	Arandela grower
-	12574211	2	Dado	Nut	Ecrou	Mutter	Tuerca
-	12577511	6	Dado	Nut	Ecrou	Mutter	Tuerca
-	14442031	2	Vite	Screw	Vis	Schraube	Tornillo
-	15896211	2	Dado	Nut	Ecrou	Mutter	Tuerca
-	16040821	2	Vite	Screw	Vis	Schraube	Tornillo
-	16100811	8	Dado	Nut	Ecrou	Mutter	Tuerca
-	322162350	2	Catena	Chain	Chaine	Kette	Cadena
-	322265550	1	Fianco	Board	Planche	Brett	Tablero
-	322265650	1	Fianco	Board	Planche	Brett	Tablero
-	322266850	2	Cavallotto	U-bolt	Bride	Bruecke	Horquilla
-	322267350	2	Convogliatore	Conveyor	Convoyeur	Leitblech	Canalizador
-	322267450	2	Pettine	Rake	Peigne	Raeumer	Rastrillo
-	322267550	2	Piastrina	Plate	Plaquette	Plaettchen	Plaquita
-	322269850	1	Supporto	Support	Support	Lagerung	Dispos.de sosten
-	322270450	2	Staffa	Stirrup	Etrier	Buegel	Estribo

Varianti
Tools
Dotation
Werkzeuge
Variantes

MT8 "L" - L 626

99 - 771.10

Trinciapaglia "I" - supporti
Straw chopper - supports
Broyeur de paille- supports
Strohhaecksler - halterungs
Cortador de paja - soportes

Laverda\771.10.L626mcs.png

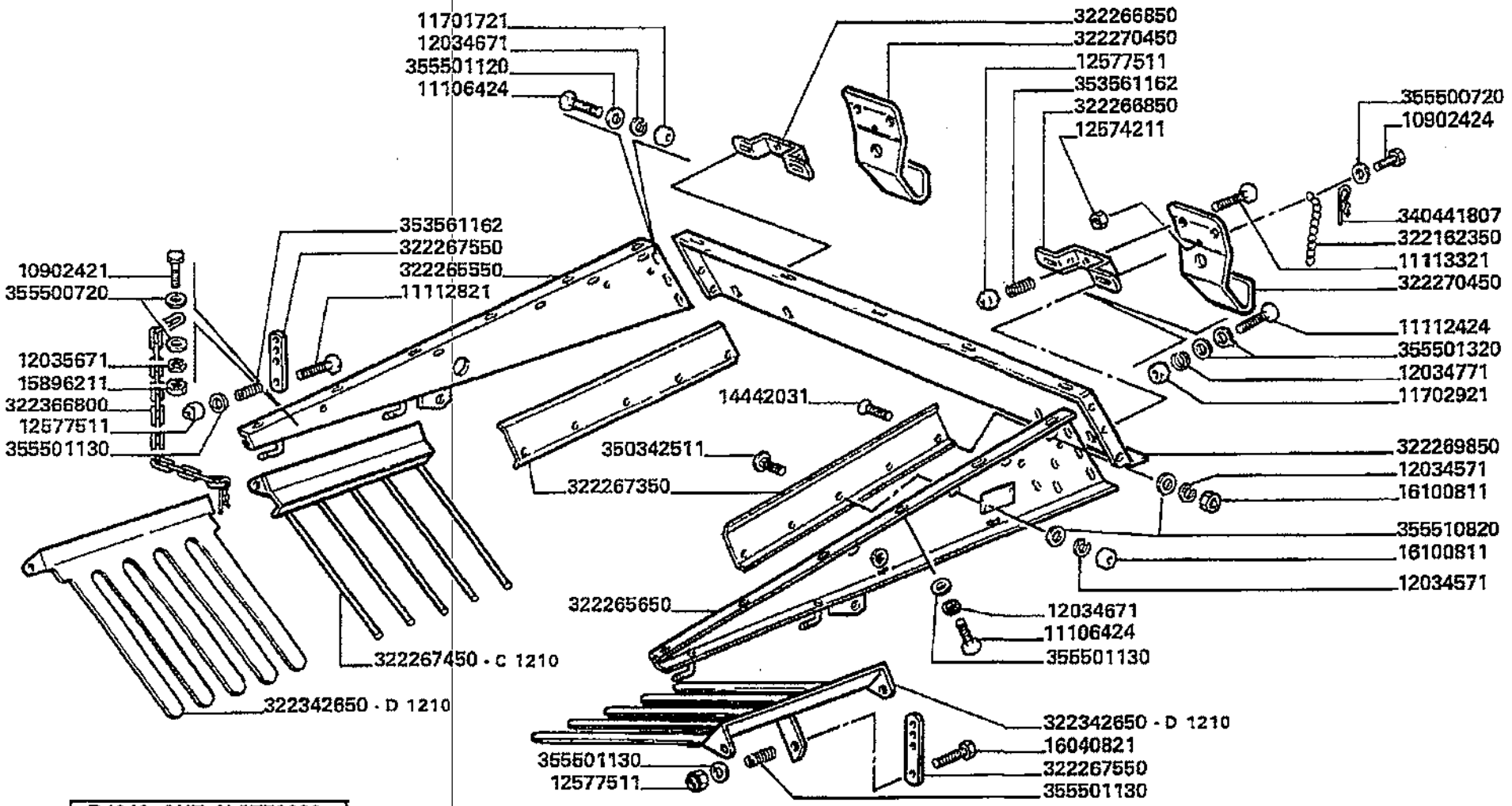

D1210 AUT. N.5E70039

AUT. N.5E80019

Varianti
Tools
Dotation
Werkzeuge
Variantes

MTB "L" - L 626

99 - 771.10

Trinciapaglia "I" - supporti
Straw chopper - supports
Broyeur de paille- supports
Strohhaecksler - halterungs
Cortador de paja - soportes

Laverda\771.10.L626mcs.png

			Italiano	Inglese	Francese	Tedesco	Spagnolo
-	322342650	2	Pettine	Rake	Peigne	Raeumer	Rastrillo
-	322366800	2	Chiavistello	Latch, bolt	Barillet	Klinke	Pestillo
-	340441807	2	Chiavistello	Latch, bolt	Barillet	Klinke	Pestillo
-	350342511	6	Vite	Screw	Vis	Schraube	Tornillo
-	353561162	6	Molla	Spring	Ressort	Feder	Accionador
-	355500720	6	Rondella	Washer	Rondelle	Unterlegscheibe	Arandela
			● 003555007150 (6)				
-	355501120	18	Rondella	Washer	Rondelle	Unterlegscheibe	Arandela
-	355501130	2	Rondella	Washer	Rondelle	Unterlegscheibe	Arandela
-	355501320	10	Rondella	Washer	Rondelle	Unterlegscheibe	Arandela
-	355510820	8	Rondella	Washer	Rondelle	Unterlegscheibe	Arandela

Varianti Tools Dotation Werkzeuge Variantes	99 - 771.11	Trinciapaglia "l" - telaio Straw chopper - frame Broyeur de paille - chassis Strohhaecksler - rhamen Cortador de paja - bastidor
MTB "L" - L 626		Laverda\771.11.L626mcs.png

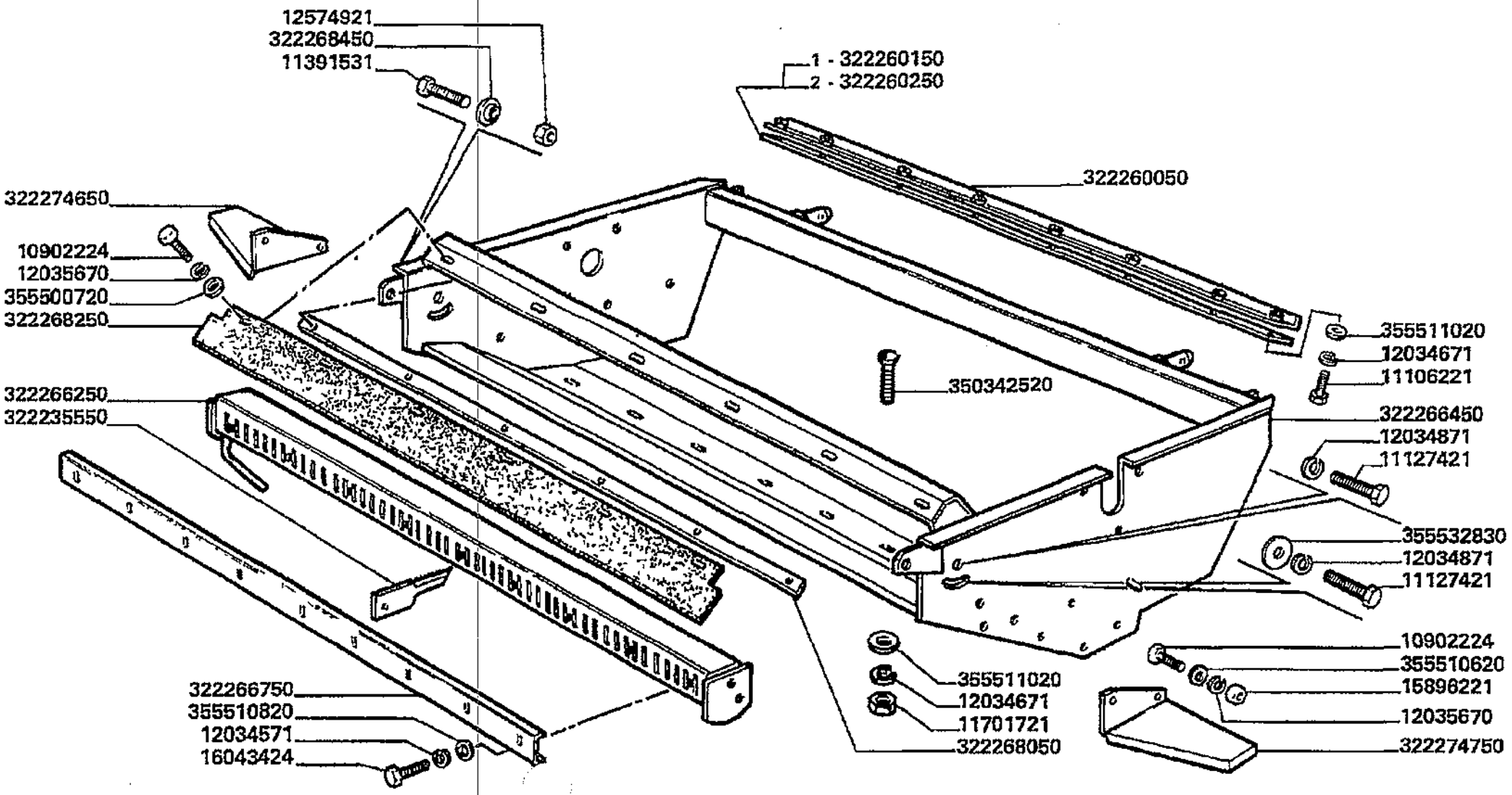

Varianti
Tools
Dotation
Werkzeuge
Variantes

MTB "L" - L 626

99 - 771.11

Trinciapaglia "L" - telaio
Straw chopper - frame
Broyeur de paille - chassis
Strohhaecksler - rhamen
Cortador de paja - bastidor

Laverda\771.11.L626mcs.png

			Italiano	Inglese	Francese	Tedesco	Spagnolo
-	10902224	10	Vite	Screw	Vis	Schraube	Tornillo
-	11106221	8	Vite	Screw	Vis	Schraube	Tornillo
-	11127421	4	Vite	Screw	Vis	Schraube	Tornillo
-	11391531	2	Vite	Screw	Vis	Schraube	Tornillo
-	11701721	8	Dado	Nut	Ecrou	Mutter	Tuerca
-	12034571	11	Rosetta	Lock washer	Rondelle frein	Federring	Arandela grower
-	12034671	16	Rosetta	Lock washer	Rondelle frein	Federring	Arandela grower
-	12034871	4	Rosetta	Lock washer	Rondelle frein	Federring	Arandela grower
-	12035670	10	Rosetta	Lock washer	Rondelle frein	Federring	Arandela grower
			000120356710 (10)				
-	12574921	2	Dado	Nut	Ecrou	Mutter	Tuerca
-	15896221	4	Dado	Nut	Ecrou	Mutter	Tuerca
-	16043424	11	Vite	Screw	Vis	Schraube	Tornillo
-	322235550	60	Controcoltello	Shear bar	Contre-couteau	Gegenschneide	Barra de tijera
			003222916500 (60)				
-	322260050	1	Rasamento	Scraper	Racleur	Reibplatte	Chapa de roce
			N.A. (1)				
-	322260150	1	Spessore	Shim	Cale reglage	Einstellblech	Calce
-	322260250	1	Spessore	Shim	Cale reglage	Einstellblech	Calce
-	322266250	1	Telaio	Frame	Bati	Rahmen	Bastidor
-	322266450	1	Cassa	Case	Caissette	Kasten	Estuche
			N.A. (1)				
-	322266750	1	Riscontro	Strap	Patte de fixation	Lasche	Banda
-	322268050	1	Riscontro	Strap	Patte de fixation	Lasche	Banda
-	322268250	1	Gomma	Gum	Colle	Kleber	Goma
-	322268450	2	Boccola	Bush	Bague	Buchse	Casquillo

Varianti Tools Dotation Werkzeuge Variantes	99 - 771.11	Trinciapaglia "l" - telaio Straw chopper - frame Broyeur de paille - chassis Strohhaecksler - rhamen Cortador de paja - bastidor
MTB "L" - L 626		Laverda\771.11.L626mcs.png

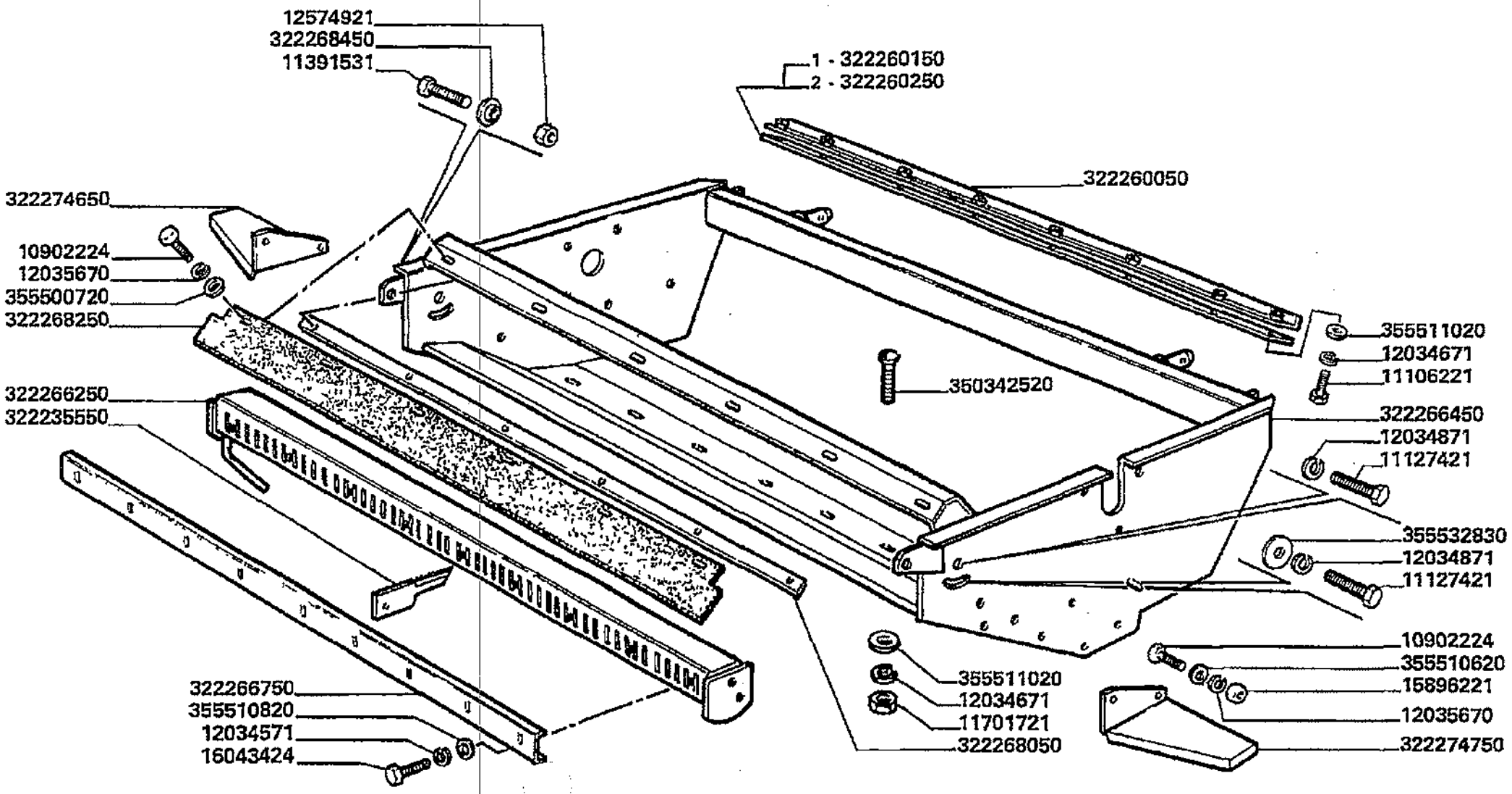

Varianti
Tools
Dotation
Werkzeuge
Variantes

MTB "L" - L 626

99 - 771.11

Trinciapaglia "I" - telaio
Straw chopper - frame
Broyeur de paille - chassis
Strohhaecksler - rhamen
Cortador de paja - bastidor

Laverda\771.11.L626mcs.png

			Italiano	Inglese	Francese	Tedesco	Spagnolo
-	322274650	1	Protezione	Shield	Protection	Schutz	Proteccion
-	322274750	1	Protezione	Shield	Protection	Schutz	Proteccion
-	350342520	8	Vite	Screw	Vis	Schraube	Tornillo
-	355500720	6	Rondella	Washer	Rondelle	Unterlegscheibe	Arandela
			003555007150 (6)				
-	355510620	4	Rondella	Washer	Rondelle	Unterlegscheibe	Arandela
			003555106150 (4)				
-	355510820	11	Rondella	Washer	Rondelle	Unterlegscheibe	Arandela
-	355511020	16	Rondella	Washer	Rondelle	Unterlegscheibe	Arandela
-	355532830	2	Rondella	Washer	Rondelle	Unterlegscheibe	Arandela

Varianti Tools Dotation Werkzeuge Variantes	99 - 771.12	Trinciapaglia "L" - rotore Straw chopper - chopper drum Broyeur de paille - tambour du broyeur Stohhaecksler - trommelmesser Crtador de paja - rotor
MTB "L" - L 626		Laverda\771.12.L626mcs.png

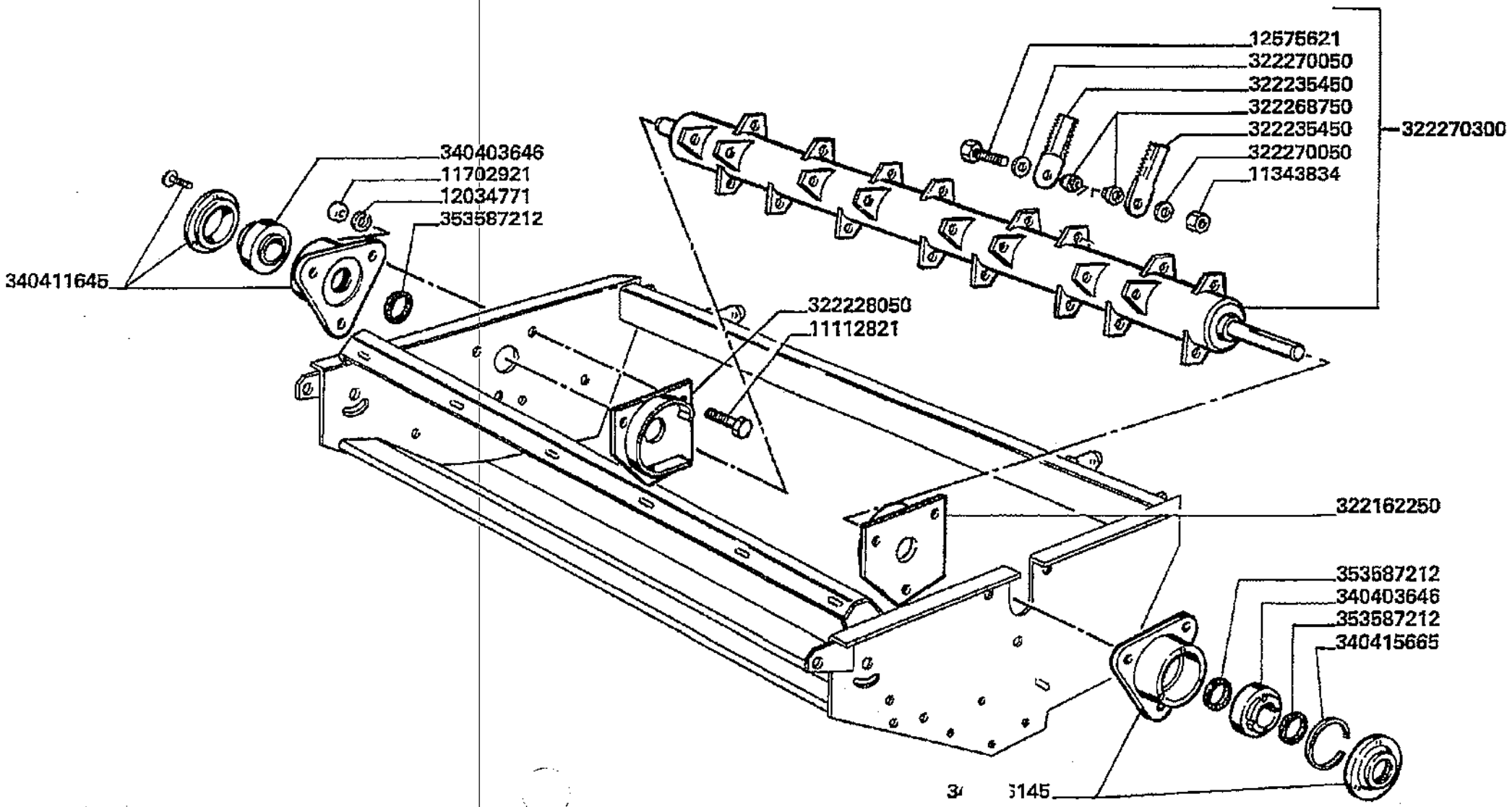

Varianti
Tools
Dotation
Werkzeuge
Variantes

MT8 "L" - L 626

99 - 771.12

Trinciapaglia "I" - rotore
Straw chopper - chopper drum
Broyeur de paille - tambour du broyeur
Stohhaecksler - trommelmesser
Crtador de paja - rotor

Laverda\771.12.L626mcs.png

			Italiano	Inglese	Francese	Tedesco	Spagnolo
-	11112821	6	Vite	Screw	Vis	Schraube	Tornillo
-	11343834	32	Vite	Screw	Vis	Schraube	Tornillo
-	11702921	6	Dado	Nut	Ecrou	Mutter	Tuerca
-	12034771	6	Rosetta	Lock washer	Rondelle frein	Federring	Arandela grower
-	12575621	32	Dado	Nut	Ecrou	Mutter	Tuerca
-	322162250	1	Supporto	Support	Support	Lagerung	Dispos.de sosten
-	322228050	1	Supporto	Support	Support	Lagerung	Dispos.de sosten
-	322235450	64	Coltello	Knife	Couteau	Messer	Cuchilla
-	322268750	64	Boccola	Bush	Bague	Buchse	Casquillo
			003223313500 (64)				
-	322270050	64	Rondella	Washer	Rondelle	Unterlegscheibe	Arandela
			003223305500 (64)				
-	322270300	1	Rotore	Rotor	Rotor	Rotor	Rotor
			003223321000 (1)				
-	340403646	2	Cuscinetto	Bearing	Roulement	Lager	Coijnete de bolas
-	340411645	1	Supporto	Support	Support	Lagerung	Dispos.de sosten
-	340415665	1	Anello	Ring	Anneau	Ring	Aro
-	344116145	1	Supporto	Support	Support	Lagerung	Dispos.de sosten
-	353587212	3	Guarnizione	Gasket	Guarniture	Dichtung	Junta

Varianti Tools Dotation Werkzeuge Variantes	99 - 771.13	Trinciapaglia "l" - cassa deviatori di flusso Straw chopper - dflector housing Broyeur de paille - boite de repartition Strohhaecksler - verteilerkasten Crtador de paja - caja deflectores
MTB "L" - L 626		Laverda\771.13.L626mcs.png

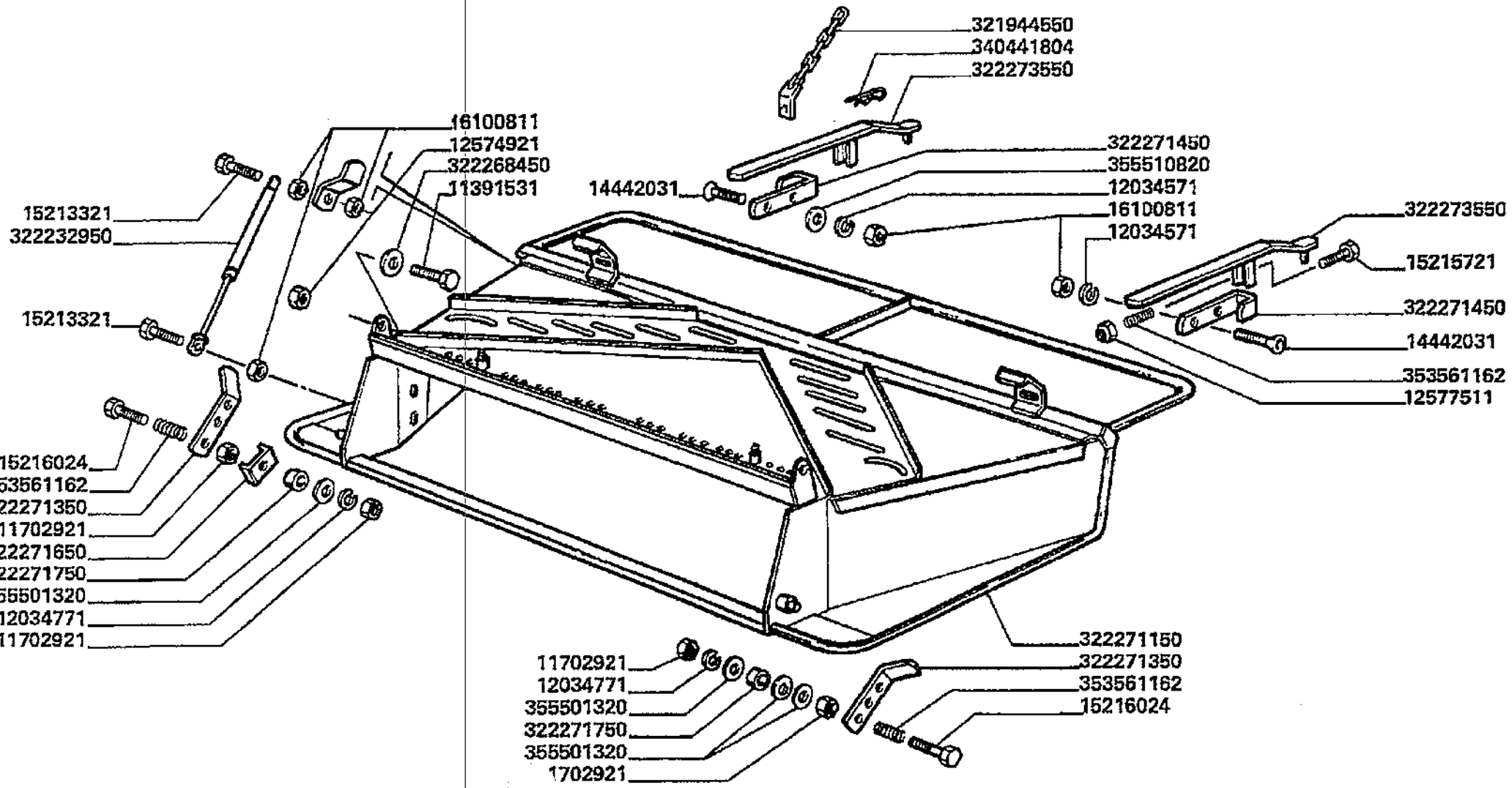

Varianti
Tools
Dotation
Werkzeuge
Variantes

MTB "L" - L 626

99 - 771.13

Trinciapaglia "1" - cassa deviatori di flusso
Straw chopper - dflector housing
Broyeur de paille - boite de repartition
Strohhaecksler - verteilerkasten
Crtador de paja - caja deflectores

Laverda\771.13.L626mcs.png

			Italiano	Inglese	Francese	Tedesco	Spagnolo
-	11391531	2	Vite	Screw	Vis	Schraube	Tornillo
-	11702921	4	Dado	Nut	Ecrou	Mutter	Tuerca
-	12034571	4	Rosetta	Lock washer	Rondelle frein	Federring	Arandela grower
-	12034771	2	Rosetta	Lock washer	Rondelle frein	Federring	Arandela grower
-	12574921	2	Dado	Nut	Ecrou	Mutter	Tuerca
-	12577511	2	Dado	Nut	Ecrou	Mutter	Tuerca
-	14442031	4	Vite	Screw	Vis	Schraube	Tornillo
-	15213321	2	Vite	Screw	Vis	Schraube	Tornillo
-	15215721	2	Vite	Screw	Vis	Schraube	Tornillo
-	15216024	2	Vite	Screw	Vis	Schraube	Tornillo
-	16100811	7	Dado	Nut	Ecrou	Mutter	Tuerca
-	321944550	2	Catena	Chain	Chaine	Kette	Cadena
-	322232950	1	Molla	Spring	Ressort	Feder	Accionador
-	322268450	2	Boccola	Bush	Bague	Buchse	Casquillo
-	322271150	1	Corpo	Body	Corps	Koerper	Cuerpo
-	322271350	2	Leva	Lever	Levier	Hebel	Palanca
-	322271450	2	Supporto	Support	Support	Lagerung	Dispos.de sosten
-	322271650	1	Cavallotto	U-bolt	Bride	Bruecke	Horquilla
-	322271750	2	Boccola	Bush	Bague	Buchse	Casquillo
-	322273550	2	Leva	Lever	Levier	Hebel	Palanca
-	340441804	2	Chiavistello	Latch, bolt	Barillet	Klinke	Pestillo
-	353561162	4	Molla	Spring	Ressort	Feder	Accionador
-	355501320	4	Rondella	Washer	Rondelle	Unterlegscheibe	Arandela
-	355510820	4	Rondella	Washer	Rondelle	Unterlegscheibe	Arandela

Varianti Tools Dotation Werkzeuge Variantes	99 - 771.14	Trinciapaglia "I" - deviatori di flusso Straw chopper - deflectors Broyeur de paille- dflecteurs Strohhaecksler - verteiler Cortador de paja - deflectores
MTB "L" - L 626		Laverda\771.14.L626mcs.png

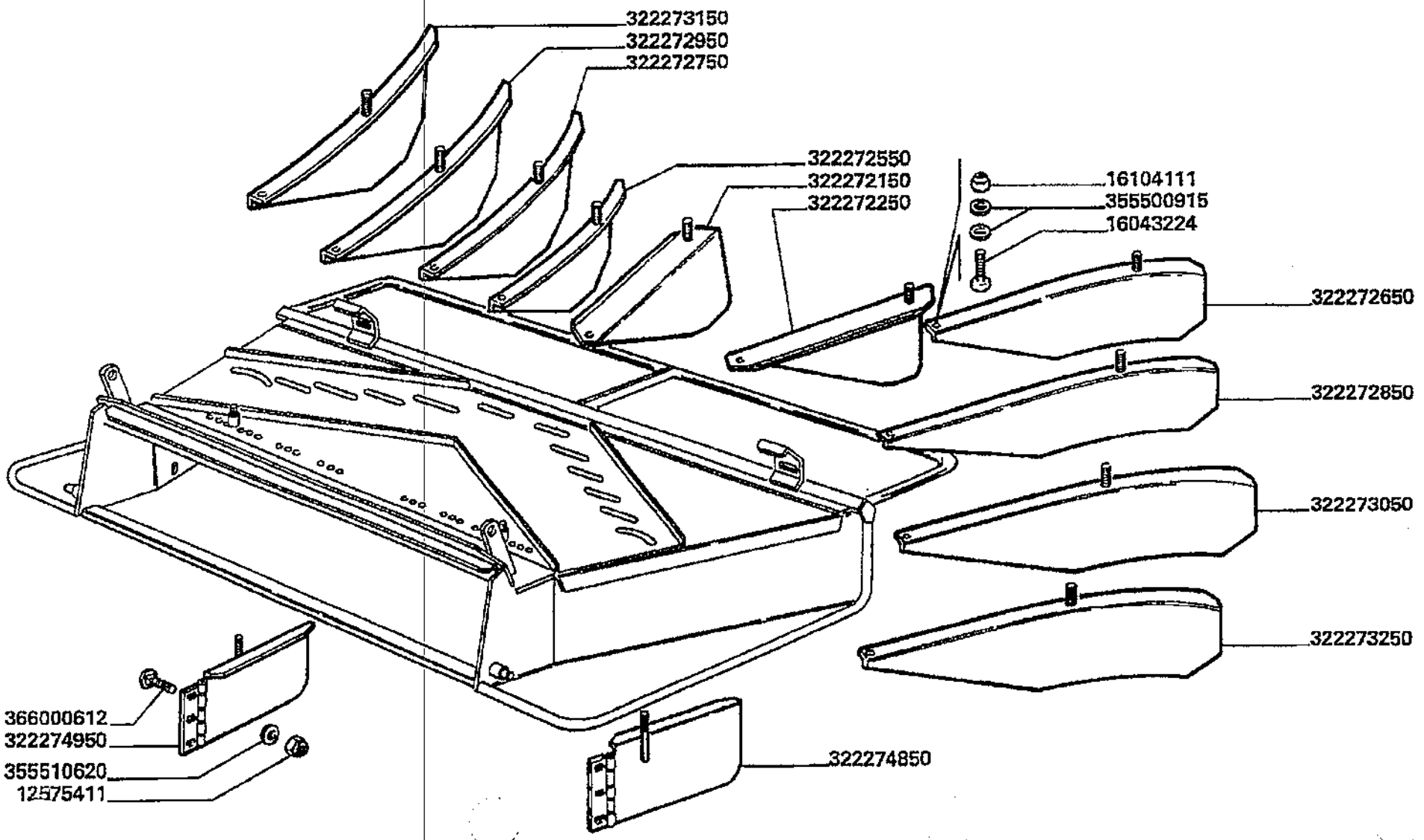

Varianti
Tools
Dotation
Werkzeuge
Variantes

MTB "L" - L 626

99 - 771.14

Trinciapaglia "1" - deviatori di flusso
Straw chopper - deflectors
Broyeur de paille- dflecteurs
Strohhaecksler - verteiler
Cortador de paja - deflectores

Laverda\771.14.L626mcs.png

			Italiano	Inglese	Francese	Tedesco	Spagnolo
-	12575411	6	Dado	Nut	Ecrou	Mutter	Tuerca
-	16043224	10	Vite	Screw	Vis	Schraube	Tornillo
-	16104111	10	Dado	Nut	Ecrou	Mutter	Tuerca
-	322272150	1	Deflettore	Deflector	Deflecteur	Ableitblech	Deflector
-	322272250	1	Deflettore	Deflector	Deflecteur	Ableitblech	Deflector
-	322272550	1	Deflettore	Deflector	Deflecteur	Ableitblech	Deflector
-	322272650	1	Deflettore	Deflector	Deflecteur	Ableitblech	Deflector
-	322272750	1	Deflettore	Deflector	Deflecteur	Ableitblech	Deflector
-	322272850	1	Deflettore	Deflector	Deflecteur	Ableitblech	Deflector
-	322272950	1	Deflettore	Deflector	Deflecteur	Ableitblech	Deflector
-	322273050	1	Deflettore	Deflector	Deflecteur	Ableitblech	Deflector
-	322273150	1	Deflettore	Deflector	Deflecteur	Ableitblech	Deflector
-	322273250	1	Deflettore	Deflector	Deflecteur	Ableitblech	Deflector
-	322274850	1	Deviatore	Shunter	Deviateur	Schalter	Rele de desviacion
-	322274950	1	Deviatore	Shunter	Deviateur	Schalter	Rele de desviacion
-	355500915	20	Rondella	Washer	Rondelle	Unterlegscheibe	Arandela
-	355510620	6	Rondella	Washer	Rondelle	Unterlegscheibe	Arandela
			003555106150 (6)				
-	366000612	6	Vite	Screw	Vis	Schraube	Tornillo

Varianti Tools Dotation Werkzeuge Variantes	99 - 771.15	Trinciapaglia "I" - regolazione deviatori flusso Straw chopper - deflector adjustment Broyeur de paille - reglage des deflecteurs Strohhaecksler - verteilerverstellung Cortador de paja - regulacion de los deflectores
MT8 "L" - L 626		Laverda\771.15.L626mcs.png

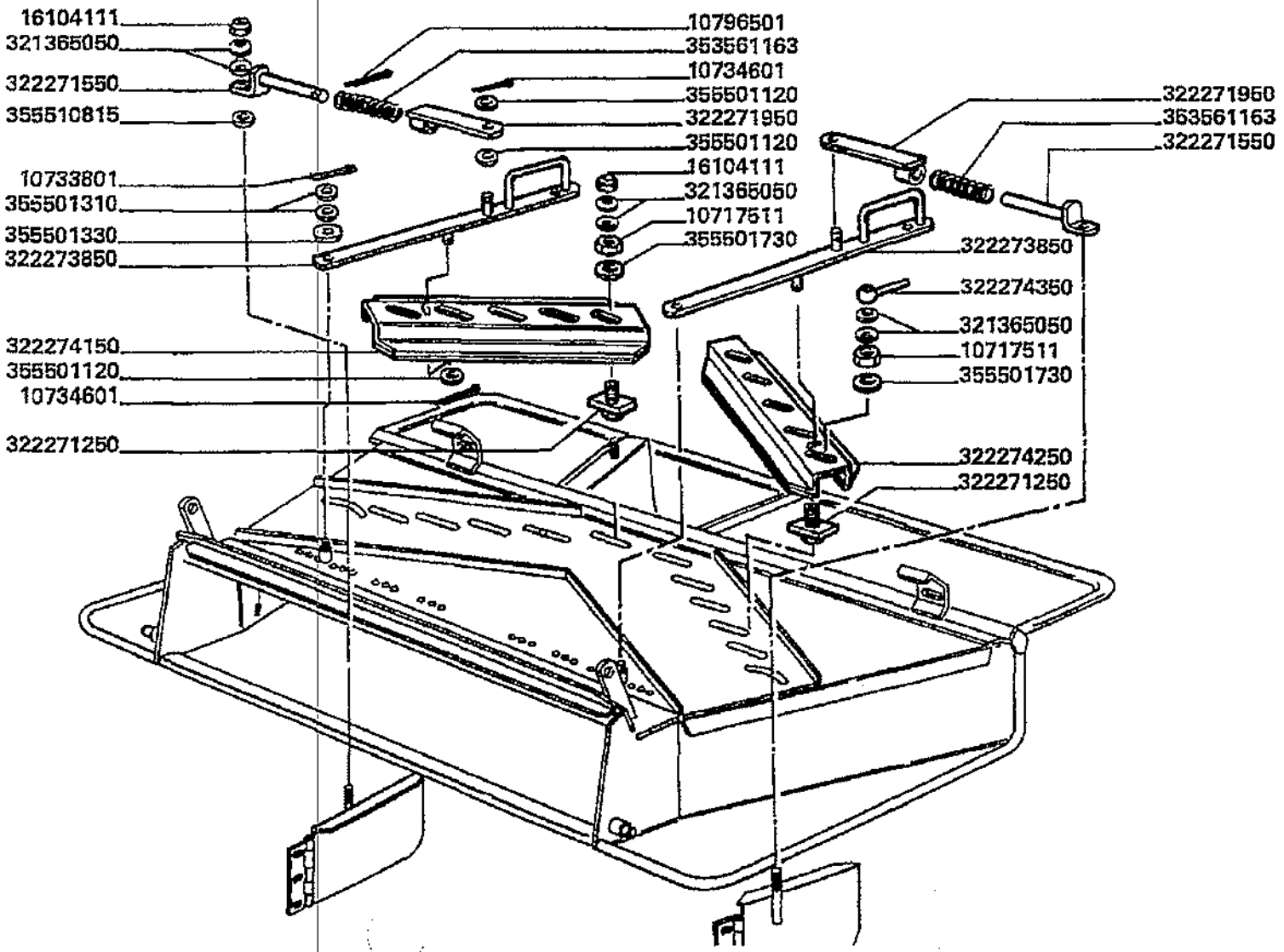

Varianti
Tools
Dotation
Werkzeuge
Variantes

MTB "L" - L 626

99 - 771.15

Trinciapaglia "I" - regolazione deviatori flusso
Straw chopper - deflector adjustment
Broyeur de paille - reglage des deflecteurs
Strohhaecksler - verteilerverstellung
Cortador de paja - regulacion de los deflectores

Laverda\771.15.L626mcs.png

			Italiano	Inglese	Francese	Tedesco	Spagnolo
-	10717511	10	Dado	Nut	Ecrou	Mutter	Tuerca
-	10733801	2	Copiglia	Linch pin	Goupile ferguson	Vorstecker	Pasador para eje
-	10734601	4	Copiglia	Linch pin	Goupile ferguson	Vorstecker	Pasador para eje
-	10796501	2	Copiglia	Linch pin	Goupile ferguson	Vorstecker	Pasador para eje
			● N.A. (2)				
-	16104111	10	Dado	Nut	Ecrou	Mutter	Tuerca
-	321365050	24	Molla	Spring	Ressort	Feder	Accionador
-	322271250	10	Piastrina	Plate	Plaquette	Plaettchen	Plaquita
-	322271550	2	Perno	Pin	Goupille	Bolzen	Pasador
-	322271950	2	Leva comando	Lever leadership	Levier direction	Hebel fuhrung	Palanca direccion
-	322273850	2	Leva	Lever	Levier	Hebel	Palanca
-	322274150	1	Supporto	Support	Support	Lagerung	Dispos.de sosten
-	322274250	1	Supporto	Support	Support	Lagerung	Dispos.de sosten
-	322274350	2	Manettino	Handle	Manette	Griff	Manecilla
			● 003223541500 (2)				
-	353561163	2	Molla	Spring	Ressort	Feder	Accionador
			● N.A. (2)				
-	355501120	6	Rondella	Washer	Rondelle	Unterlegscheibe	Arandela
-	355501310	4	Rondella	Washer	Rondelle	Unterlegscheibe	Arandela
-	355501330	2	Rondella	Washer	Rondelle	Unterlegscheibe	Arandela
-	355501730	10	Rondella	Washer	Rondelle	Unterlegscheibe	Arandela
-	355510815	2	Rondella	Washer	Rondelle	Unterlegscheibe	Arandela
			● 003555108200 (2)				

Varianti Tools Dotation Werkzeuge Variantes	99 - 771.16	Trinciapaglia "I" -dispositivo esclusione trincia Straw chopper exclusion device Broyeur de paille - dispositif d'exclusion hache paille Strohhaecksler - ausschaltenrichtung Cortador de paja - dispositif exclusion cortador
MTB "L" - L 626		Laverda\771.16.L626mcs.png

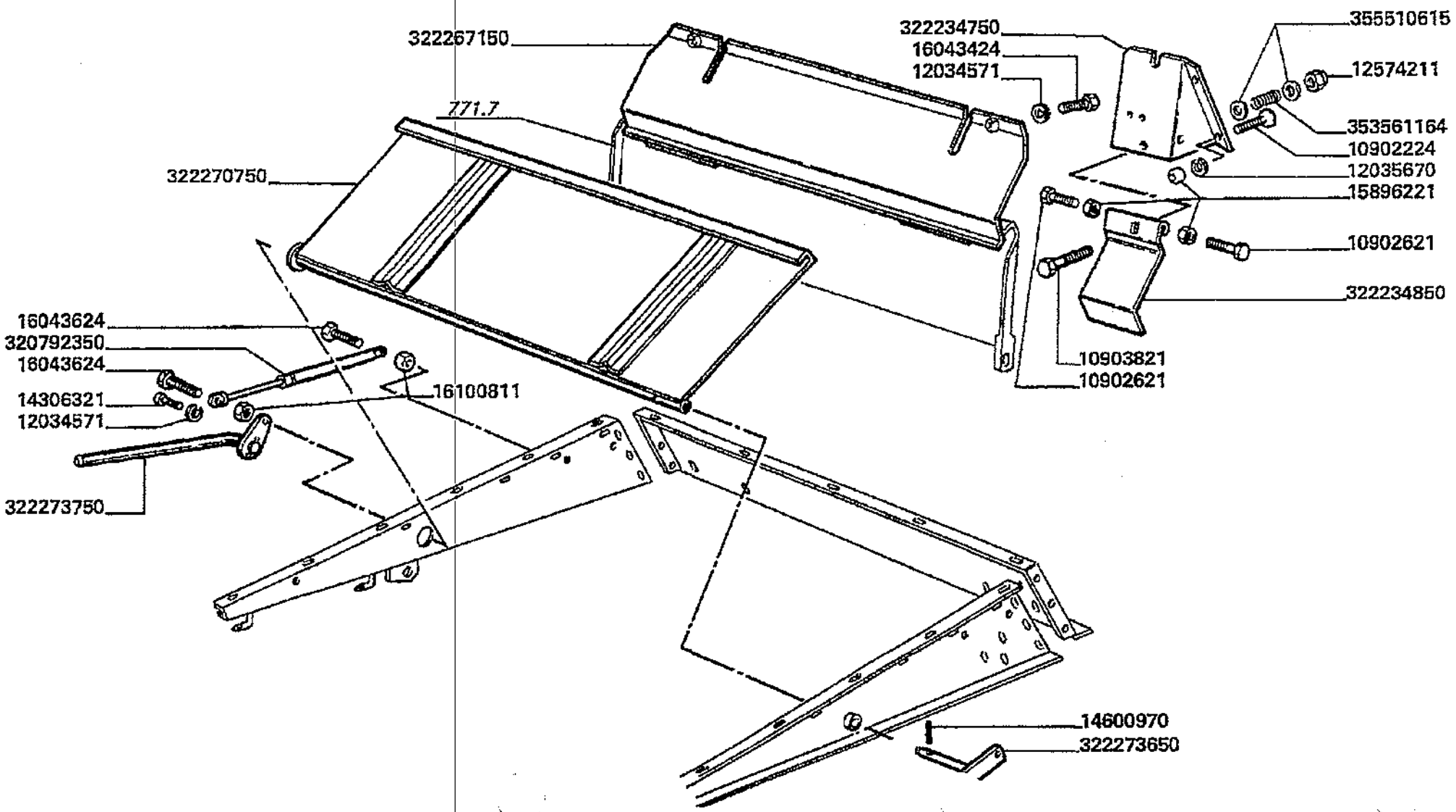

Varianti
Tools
Dotation
Werkzeuge
Variantes

MTB "L" - L 626

99 - 771.16

Trinciapaglia "I" -dispositivo esclusione trincia
Straw chopper exclusion device
Broyeur de paille - dispositif d'exclusion hache paille
Strohhaecksler - ausschaltenrichtung
Cortador de paja - dispositif exclusion cortador

Laverda\771.16.L626mcs.png

			Italiano	Inglese	Francese	Tedesco	Spagnolo
-	10902224	4	Vite	Screw	Vis	Schraube	Tornillo
-	10902621	2	Vite	Screw	Vis	Schraube	Tornillo
			000109026240 (2)				
-	10903821	1	Vite	Screw	Vis	Schraube	Tornillo
-	12034571	4	Rosetta	Lock washer	Rondelle frein	Federring	Arandela grower
-	12035670	4	Rosetta	Lock washer	Rondelle frein	Federring	Arandela grower
			000120356710 (4)				
-	14306321	2	Vite	Screw	Vis	Schraube	Tornillo
-	14600970	1	Spina elastica	Plug	Goupille elastique	Stecker	Enchufe
-	15896221	6	Dado	Nut	Ecrou	Mutter	Tuerca
-	16043424	2	Vite	Screw	Vis	Schraube	Tornillo
-	16043624	2	Vite	Screw	Vis	Schraube	Tornillo
-	16100811	2	Dado	Nut	Ecrou	Mutter	Tuerca
-	320792350	1	Molla	Spring	Ressort	Feder	Accionador
-	322234750	1	Supporto	Support	Support	Lagerung	Dispos.de sosten
-	322234850	1	Supporto	Support	Support	Lagerung	Dispos.de sosten
-	322267150	1	Coperchio	Cover	Couvercle	Deckel	Tapadera
-	322270750	1	Scivolo	Skid	Sabot de roue	Kufe	Tablon
-	322273650	1	Leva innesto	Lever	Levier embrayage	Hebel	Palanca
			N.A. (1)				
-	322273750	1	Leva regolazione	Lever regulatory	Liever reglage	Leva regolazione	Palanca regulador
-	353561164	1	Molla	Spring	Ressort	Feder	Accionador
-	355510615	2	Rondella	Washer	Rondelle	Unterlegscheibe	Arandela

Varianti Tools Dotation Werkzeuge Variantes	99 - 773.01	Trinciapaglia - presa di trasmissione Straw chopper - drive Broyeur de paille - prise de mouvement Strohhaecksler - antrieb Cortador de paja - transmision
MT8 "L" - L 626		Laverda\773.1.L626mcs.png

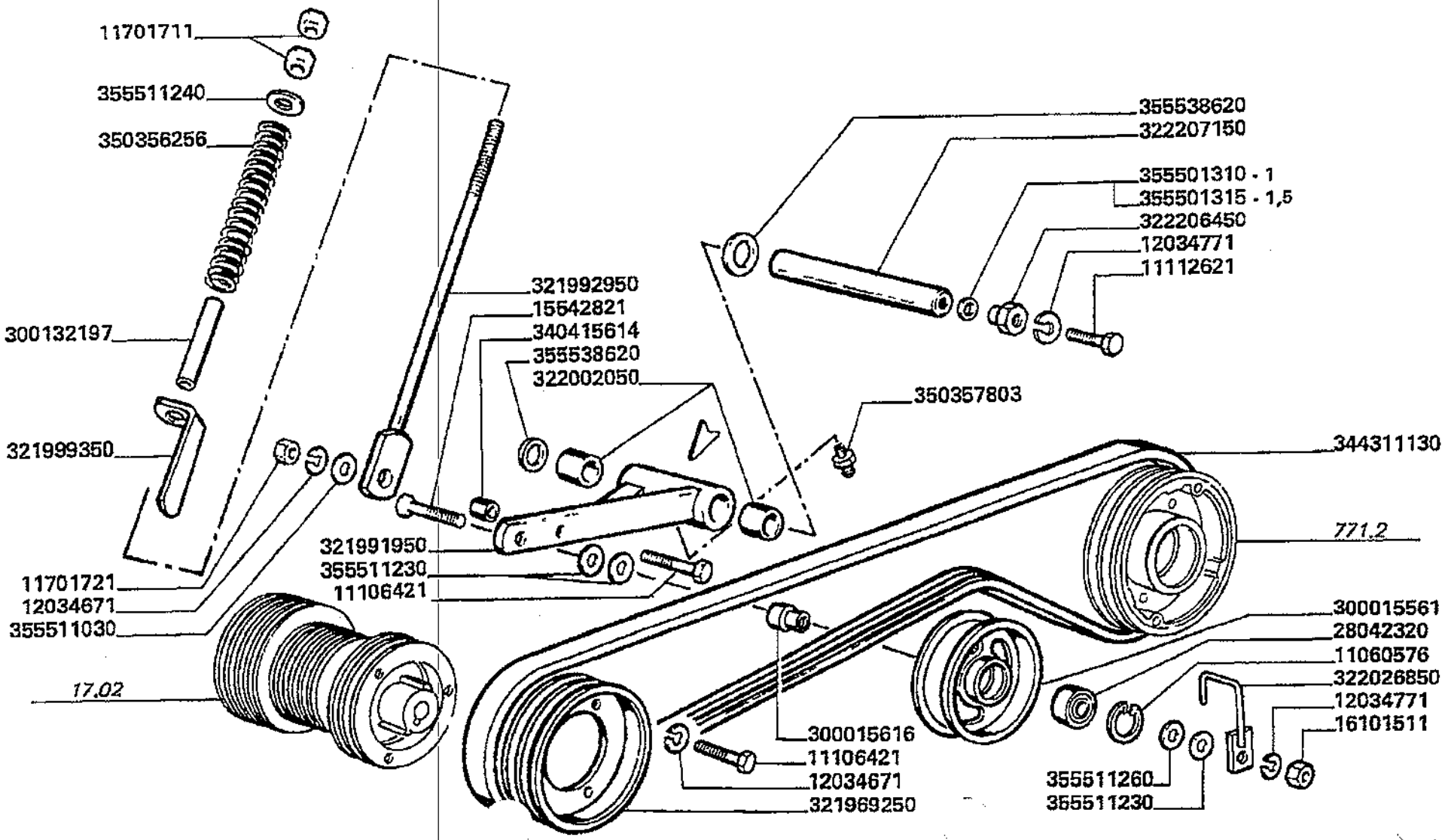

Varianti
Tools
Dotation
Werkzeuge
Variantes

MTB "L" - L 626

99 - 773.01

Trinciapaglia - presa di trasmissione
Straw chopper - drive
Broyeur de paille - prise de mouvement
Strohhaecksler - antrieb
Cortador de paja - transmision

Laverda\773.1.L626mcs.png

			Italiano	Inglese	Francese	Tedesco	Spagnolo
-	11060576	1	Anello elastico	Spring lockwasher	Circlips	Ring	Anillo
-	11106421	4	Vite	Screw	Vis	Schraube	Tornillo
-	11112621	2	Vite	Screw	Vis	Schraube	Tornillo
-	11701711	1	Dado	Nut	Ecrou	Mutter	Tuerca
-	11702911	2	Dado	Nut	Ecrou	Mutter	Tuerca
-	12034671	4	Rosetta	Lock washer	Rondelle frein	Federring	Arandela grower
-	12034771	3	Rosetta	Lock washer	Rondelle frein	Federring	Arandela grower
-	15542821	1	Vite	Screw	Vis	Schraube	Tornillo
-	16101511	1	Dado	Nut	Ecrou	Mutter	Tuerca
-	28042320	1	Cuscinetto	Bearing	Roulement	Lager	Coijnete de bolas
-	300015561	1	Galoppino	Pulley gear	Pignon poulie	Zahnrad	Engranaje
-	300015616	1	Boccola	Bush	Bague	Buchse	Casquillo
-	300132197	1	Boccola	Bush	Bague	Buchse	Casquillo
-	321969250	1	Puleggia	Pulley	Poulie	Riemenscheibe	Polea
-	321991950	1	Supporto	Support	Support	Lagerung	Dispos.de sosten
-	321992950	1	Tirante	Tie rod	Tringlerie	Zugstange	Brazo de enlace
-	321999350	1	Indice	Index list	Repertoire	Verzeichnis	Indice
-	322002050	2	Cuscinetto	Bearing	Roulement	Lager	Coijnete de bolas
-	322026850	1	Arco	Bail	Anse	Henkel	Anillo sujeccion
-	322206450	2	Boccola	Bush	Bague	Buchse	Casquillo
-	322207150	1	Perno	Pin	Goupille	Bolzen	Pasador
-	340415614	1	Boccola	Bush	Bague	Buchse	Casquillo
-	344311130	1	Cinghia	Belt	Courroie	Riemen	Cinghia
-	350356256	1	Molla	Spring	Ressort	Feder	Accionador
-	350357803	1	Ingrassatore	Nipple, lube	Graisseur	Schmiernippel	Engrasador
-	355501310	1	Rondella	Washer	Rondelle	Unterlegscheibe	Arandela

Varianti Tools Dotation Werkzeuge Variantes	99 - 773.01	Trinciapaglia - presa di trasmissione Straw chopper - drive Broyeur de paille - prise de mouvement Strohhaecksler - antrieb Cortador de paja - transmision
MTB "L" - L 626		Laverda\773.1.L626mcs.png

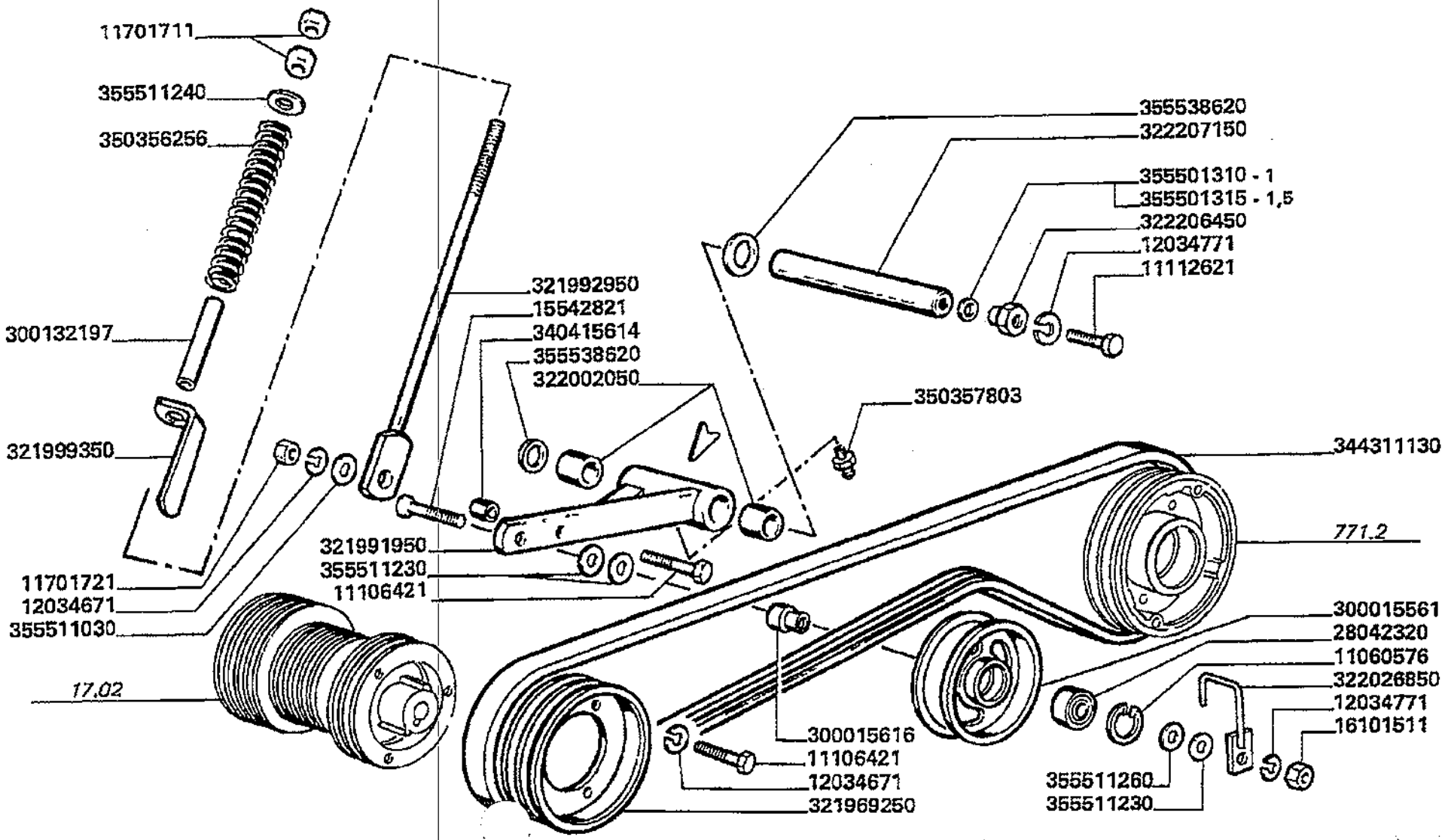

Varianti
Tools
Dotation
Werkzeuge
Variantes

MT8 "L" - L 626

99 - 773.01

Trinciapaglia - presa di trasmissione
Straw chopper - drive
Broyeur de paille - prise de mouvement
Strohhaecksler - antrieb
Cortador de paja - transmision

Laverda\773.1.L626mcs.png

			Italiano	Inglese	Francese	Tedesco	Spagnolo
-	355501315	1	Rondella	Washer	Rondelle	Unterlegscheibe	Arandela
-	355511030	1	Rondella	Washer	Rondelle	Unterlegscheibe	Arandela
-	355511230	3	Rondella	Washer	Rondelle	Unterlegscheibe	Arandela
-	355511240	1	Rondella	Washer	Rondelle	Unterlegscheibe	Arandela
-	355511260	1	Rondella	Washer	Rondelle	Unterlegscheibe	Arandela
-	355538620	3	Rondella	Washer	Rondelle	Unterlegscheibe	Arandela

Varianti Tools Dotation Werkzeuge Variantes	99 - 773.02	Trinciapaglia - frizione elettromagnetica Straw chopper - electro-magnetic clutch Broyeur de paille - embrayage electromagnetique Strohhaecksler - elektromagnetischer kupplung Cortador de paja - embrague electromagnetica
MTB "L" - L 626		Laverda\773.2.L626mcs.png

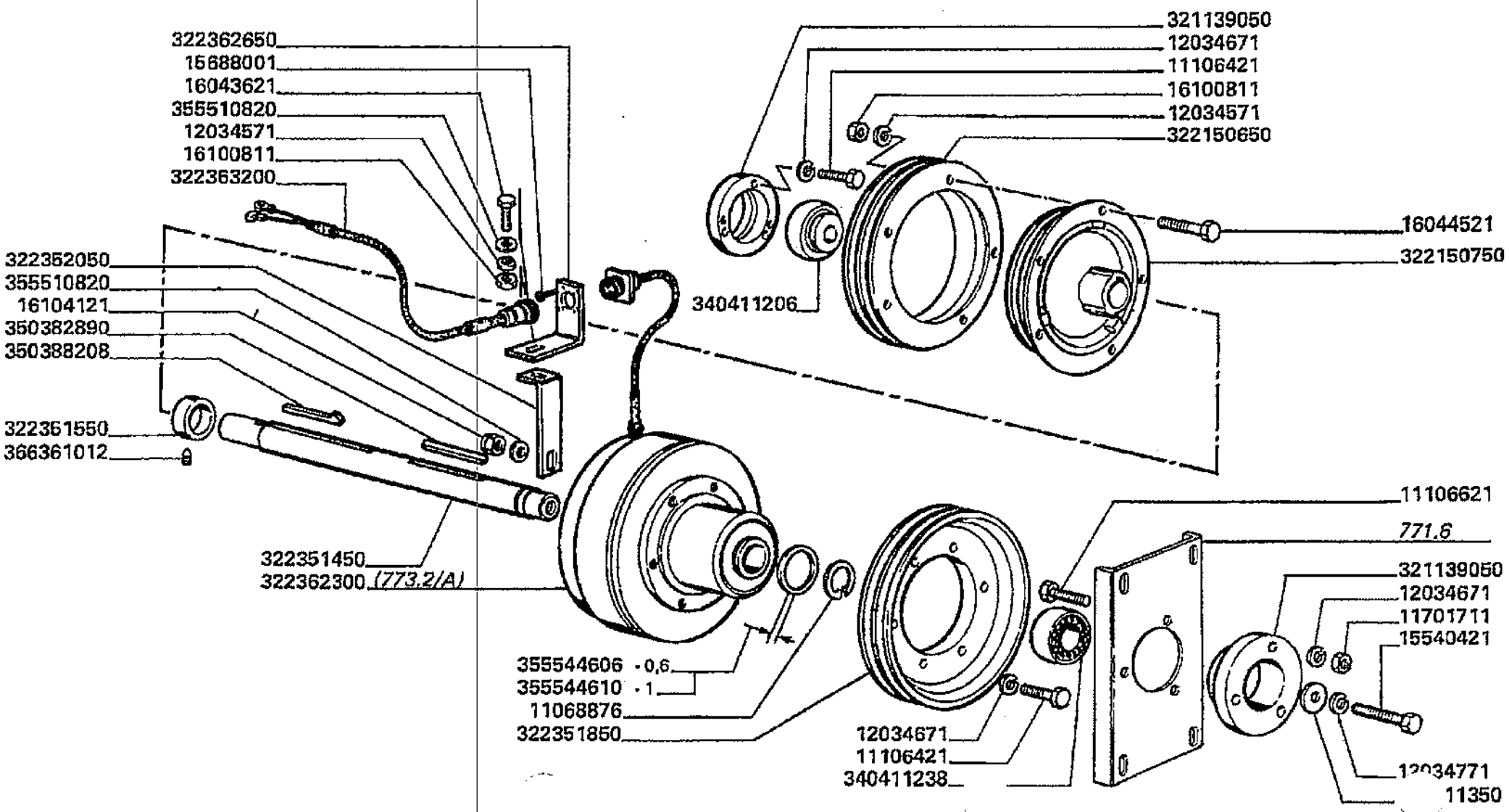

Varianti
Tools
Dotation
Werkzeuge
Variantes

99 - 773.02

Trinciapaglia - frizione elettromagnetica
Straw chopper - electro-magnetic clutch
Broyeur de paille - embrayage electromagnetique
Strohhaecksler - elektromagnetischer kupplung
Cortador de paja - embrague electromagnetica

MT8 "L" - L 626

Laverda\773.2.L626mcs.png

			Italiano	Inglese	Francese	Tedesco	Spagnolo
-	11068676	1	Anello	Ring	Anneau	Ring	Aro
-	11106421	9	Vite	Screw	Vis	Schraube	Tornillo
-	11106621	3	Vite	Screw	Vis	Schraube	Tornillo
-	11701711	3	Dado	Nut	Ecrou	Mutter	Tuerca
-	12034571	6	Rosetta	Lock washer	Rondelle frein	Federring	Arandela grower
-	12034671	12	Rosetta	Lock washer	Rondelle frein	Federring	Arandela grower
-	12034771	1	Rosetta	Lock washer	Rondelle frein	Federring	Arandela grower
-	15540421	1	Vite	Screw	Vis	Schraube	Tornillo
-	15688001	4	Vite	Screw	Vis	Schraube	Tornillo
-	16043621	1	Vite	Screw	Vis	Schraube	Tornillo
-	16044521	5	Vite	Screw	Vis	Schraube	Tornillo
-	16100811	6	Dado	Nut	Ecrou	Mutter	Tuerca
-	16104121	1	Dado	Nut	Ecrou	Mutter	Tuerca
-	321139050	2	Supporto	Support	Support	Lagerung	Dispos.de sosten
-	322150650	1	Puleggia	Pulley	Poulie	Riemenscheibe	Polea
-	322150750	1	Puleggia	Pulley	Poulie	Riemenscheibe	Polea
-	322351450	1	Albero rinvio	Mast return	Arbre de renvoi	Mat	Mastil
-	322351550	1	Ghiera fissaggio	Nut, ring	Virole	Gewindering	Virola
-	322351850	1	Puleggia	Pulley	Poulie	Riemenscheibe	Polea
-	322352050	1	Piastrina	Plate	Plaquette	Plaettchen	Plaquita
-	322362300	1	Frizione	Clutch	Embrayage	Schaltkupplung	Embrague
-	322362650	1	Supporto	Support	Support	Lagerung	Dispos.de sosten
-	322363200	1	Cavo elettrico	Wire/cable	Faisceau electrique	Draht	Hilo
-	340411206	1	Cuscinetto	Bearing	Roulement	Lager	Coijnete de bolas
-	340411238	1	Cuscinetto	Bearing	Roulement	Lager	Coijnete de bolas
-	350382890	1	Linguetta	Key	Clavette	Keil	Chaveta

Varianti Tools Dotation Werkzeuge Variantes	99 - 773.02	Trinciapaglia - frizione elettromagnetica Straw chopper - electro-magnetic clutch Broyeur de paille - embrayage electromagnetique Strohhaecksler - elektromagnetischer kupplung Cortador de paja - embrague electromagnetica
MTB "L" - L 626		Laverda\773.2.L626mcs.png

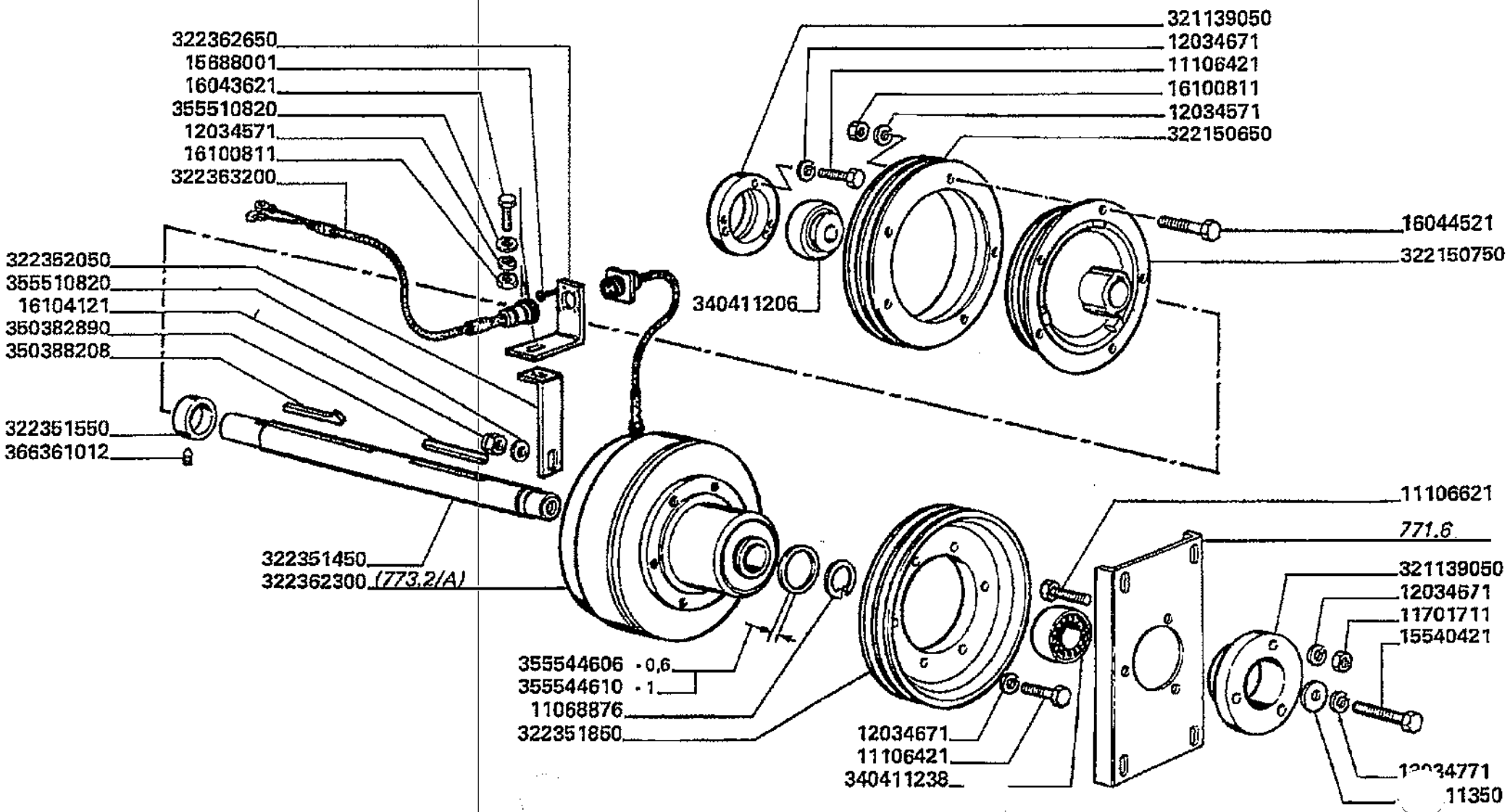

Varianti
Tools
Dotation
Werkzeuge
Variantes

MTB *L* - L 626

99 - 773.02

Trinciapaglia - frizione elettromagnetica
Straw chopper - electro-magnetic clutch
Broyeur de paille - embrayage electromagnetique
Strohhaecksler - elektromagnetischer kupplung
Cortador de paja - embrague electromagnetica

Laverda\773.2.L626mcs.png

			Italiano	Inglese	Francese	Tedesco	Spagnolo
-	350388208	1	Chiavetta	Flat key	Clavette	Passfeder	Chaveta plana
-	355510820	2	Rondella	Washer	Rondelle	Unterlegscheibe	Arandela
-	355511350	1	Rondella	Washer	Rondelle	Unterlegscheibe	Arandela
-	355544606	1	Rondella	Washer	Rondelle	Unterlegscheibe	Arandela
-	355544610	1	Rondella	Washer	Rondelle	Unterlegscheibe	Arandela
-	366361012	1	Vite	Screw	Vis	Schraube	Tornillo

Varianti
Tools
Dotation
Werkzeuge
Variantes

MTB "L" - L 626

99 - 773.02. 01.A

Trinciapaglia - frizione elettromagnetica pag.4
Straw chopper - electro-magnetic clutch
Broyeur de paille - embrayage electromagnetique
Strohhaecksler - elektromagnetischer kupplung
Cortador de paja - embrague electromagnetica

Laverda\773.2_A.L626mcs.png

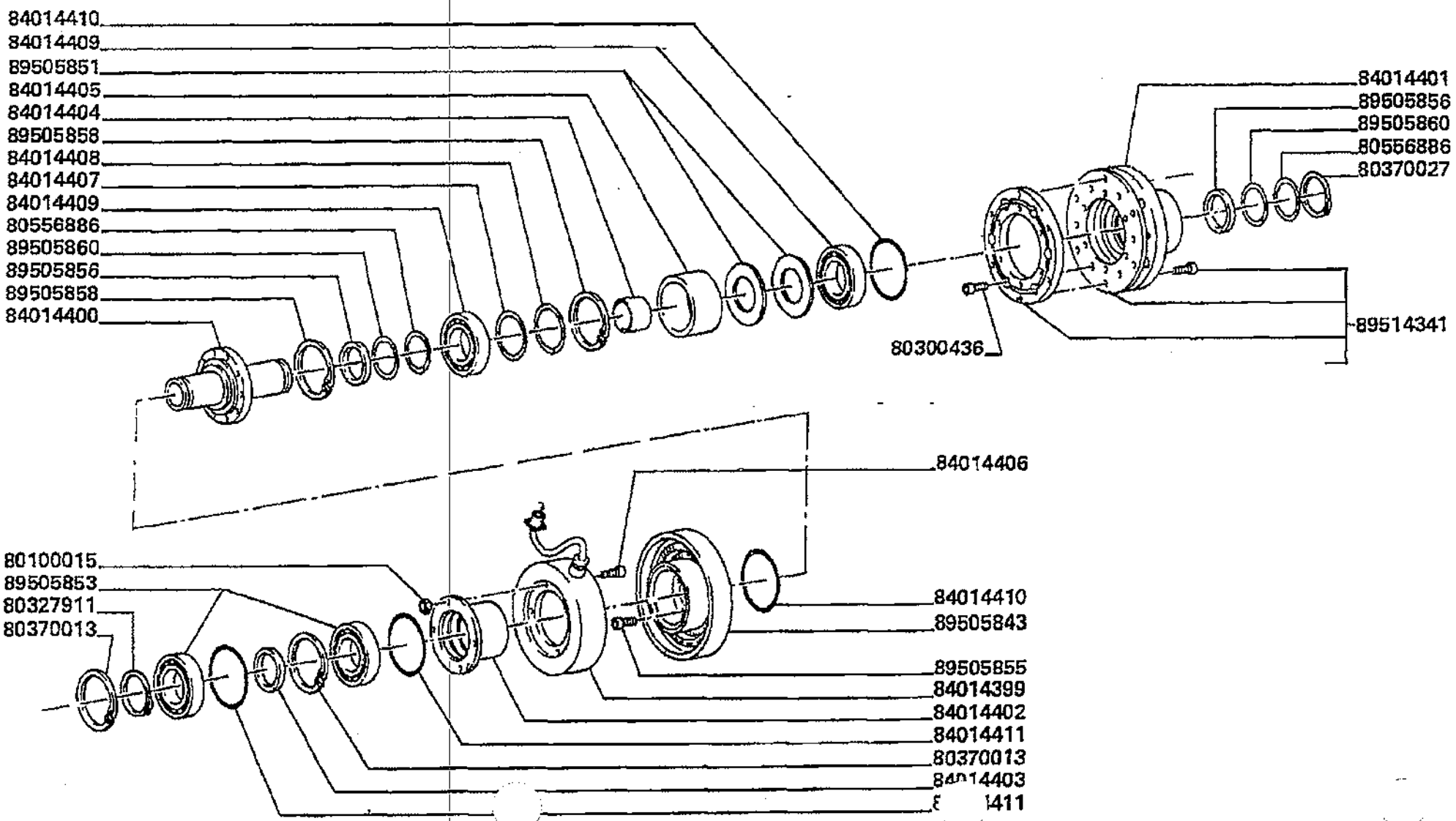

Varianti
Tools
Dotation
Werkzeuge
Variantes

MTB "L" - L 626

99 - 773.02. 01.A

Trinciapaglia - frizione elettromagnetica pag.4
Straw chopper - electro-magnetic clutch
Broyeur de paille - embrayage electromagnetique
Strohhaecksler - elektromagnetischer kupplung
Cortador de paja - embrague electromagnetica

Laverda\773.2_A.L626mcs.png

			Italiano	Inglese	Francese	Tedesco	Spagnolo
-	100015	4	37075 - manca descrizione -	0 - manca descrizione -	0 - manca descrizione -	0 - manca descrizione -	0 - manca descrizione -
-	327911	1	Anellten	Ring	Anneau	Ring	Aro
-	370013	2	Boccola	Bushing	Bague	Buechse	Casquillo
-	370027	1	Boccola	Bushing	Bague	Buechse	Casquillo
-	556886	1	Boccola	Bushing	Bague	Buechse	Casquillo
-	80300436	6	Sostituito	Replace	Remplace	Ersetzen	Reemplazar
			000143061200 (6)				
-	84014399	1	Elettromagnete	Electromagnet	Electro-aimant	Magnetschalter	Electroiman
-	84014400	1	Mozzo	Hub	Moyeu	Nabe	Cubo
			000848171630 (1)				
-	84014401	1	Flangia	Flange	Flasque	Flansch	Pletina
-	84014402	1	Mozzo	Hub	Moyeu	Nabe	Cubo
-	84014403	2	Piastrina di registrazione	Retaining plate	Plaquette	Halteplatte	Pletina retencio
-	84014404	1	Bussola	Thimble	Cosse	Muffe	Dedal
-	84014405	1	Bussola	Thimble	Cosse	Muffe	Dedal
			N.A. (1)				
-	84014406	4	Vite	Screw	Vis	Schraube	Tornillo
			000143066210 (8)				
-	84014407	1	Piastrina di registrazione	Retaining plate	Plaquette	Halteplatte	Pletina retencio
-	84014408	1	Rosetta	Lock washer	Rondelle frein	Federring	Arandela grower
-	84014409	2	Cuscinetto	Bearing	Roulement	Lager	Coijnete de bolas
			000895058590 (2)				
-	84014410	2	O-ring	O-ring	Joint thorique	Dichtring	Junta hermetica
-	84014411	2	O-ring	O-ring	Joint thorique	Dichtring	Junta hermetica
			000002599300 (2)				
-	9505843	1	Boccola	Bushing	Bague	Buechse	Casquillo
-	9505851	4	Boccola	Bushing	Bague	Buechse	Casquillo

Varianti Tools Dotation Werkzeuge Variantes	99 - 773.02. 01.A	Trinciapaglia - frizione elettromagnetica pag.4 Straw chopper - electro-magnetic clutch Broyeur de paille - embrayage electromagnetique Strohhaecksler - elektromagnetischer kupplung Cortador de paja - embrague electromagnetica
MTB "L" - L 626		Laverda\773.2_A.L626mcs.png

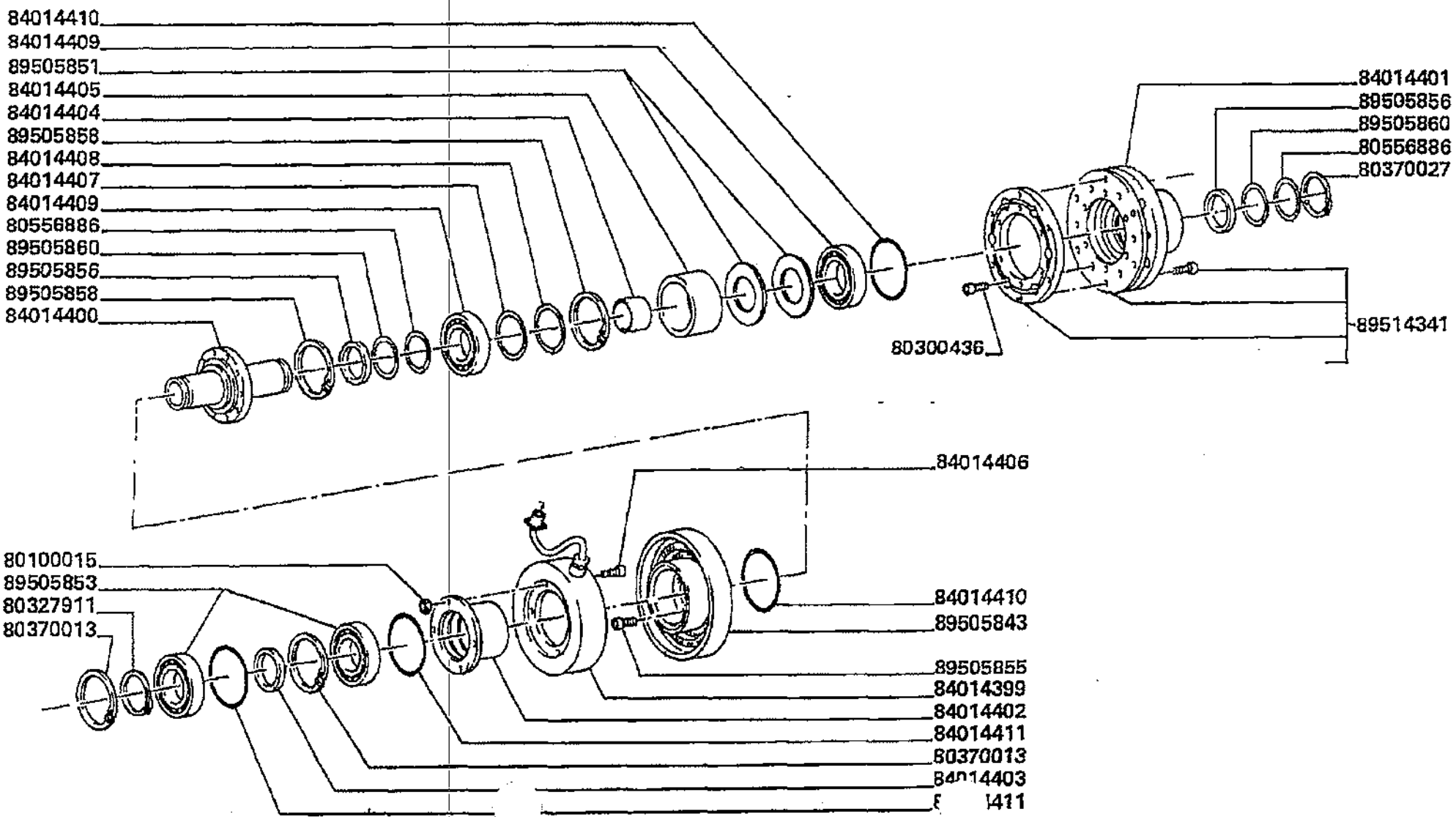

Varianti
Tools
Dotation
Werkzeuge
Variantes

MTB "L" - L 626

99 - 773.02. 01.A

Trinciapaglia - frizione elettromagnetica pag.4
Straw chopper - electro-magnetic clutch
Broyeur de paille - embrayage electromagnetique
Strohhaecksler - elektromagnetischer kupplung
Cortador de paja - embrague electromagnetica

Laverda\773.2_A.L626mcs.png

			Italiano	Inglese	Francese	Tedesco	Spagnolo
-	9505853	2	36268 - manca descrizione -	0 - manca descrizione -	0 - manca descrizione -	0 - manca descrizione -	0 - manca descrizione -
-	9505855	10	Boccola	Bushing	Bague	Buechse	Casquillo
-	9505856	2	Boccola	Bushing	Bague	Buechse	Casquillo
-	9505858	2	Boccola	Bushing	Bague	Buechse	Casquillo
-	9505860	1	Boccola	Bushing	Bague	Buechse	Casquillo
-	9514341	1	Boccola	Bushing	Bague	Buechse	Casquillo

Varianti Tools Dotation Werkzeuge Variantes	99 - 773.03	Trinciapaglia - trasmissione Straw chopper - drive Hache-paille - transmission Strohhaecksler - antrieb Cortador de paja - transmision
MTB "L" - L 626		Laverda\773.3.L626mcs.png

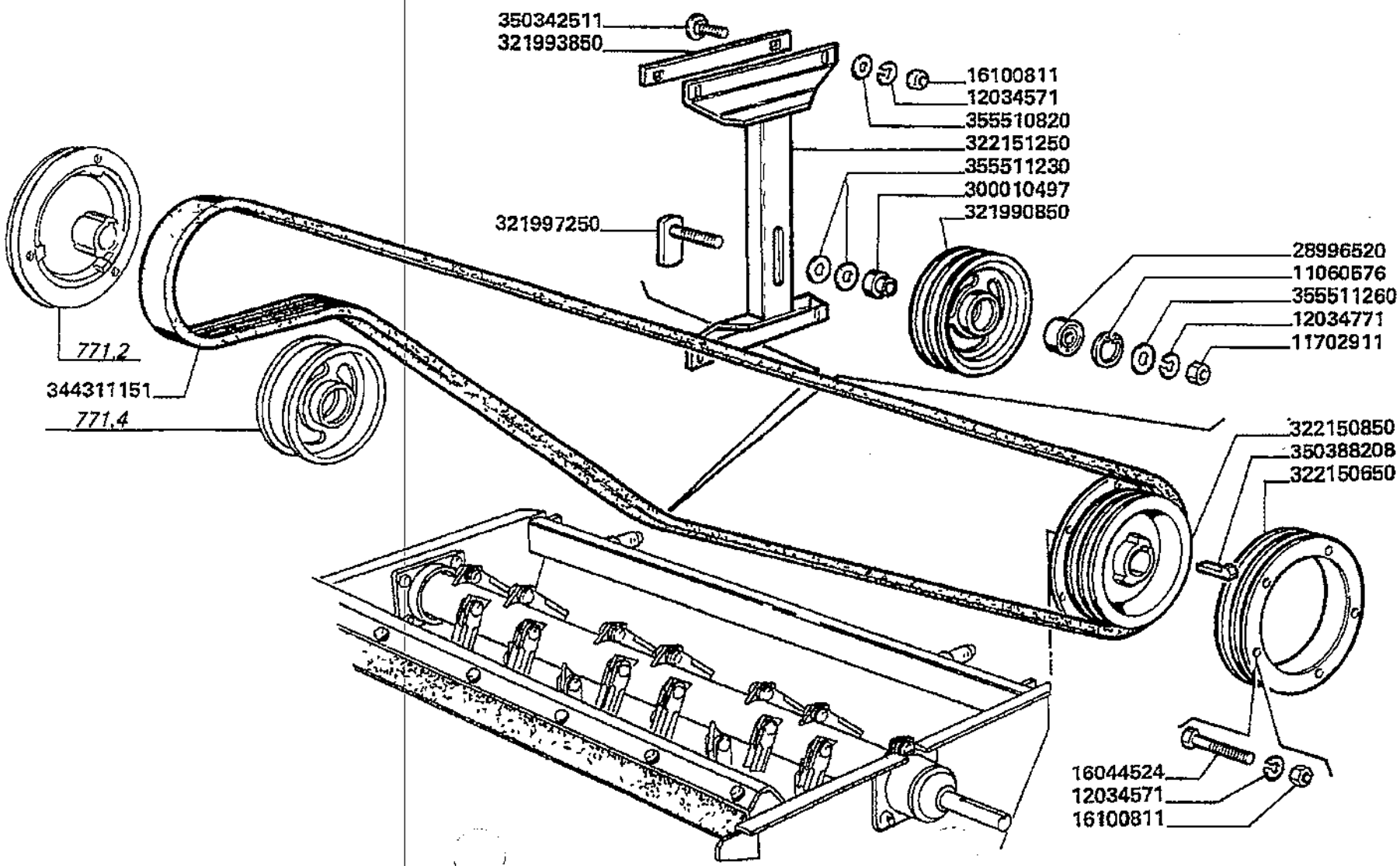

Varianti
Tools
Dotation
Werkzeuge
Variantes

MTB "L" - L 626

99 - 773.03

Trinciapaglia - trasmissione
Straw chopper - drive
Hache-paille - transmission
Strohhaecksler - antrieb
Cortador de paja - transmision

Laverda\773.3.L626mcs.png

			Italiano	Inglese	Francese	Tedesco	Spagnolo
-	11060576	1	Anello elastico	Spring lockwasher	Circlips	Ring	Anillo
-	11702911	1	Dado	Nut	Ecrou	Mutter	Tuerca
-	12034571	9	Rosetta	Lock washer	Rondelle frein	Federring	Arandela grower
-	12034771	1	Rosetta	Lock washer	Rondelle frein	Federring	Arandela grower
-	16044521	5	Vite	Screw	Vis	Schraube	Tornillo
-	16100811	9	Dado	Nut	Ecrou	Mutter	Tuerca
-	28996520	1	Cuscinetto	Bearing	Roulement	Lager	Coijnete de bolas
-	300010497	1	Distanziatore	Spacer	Entetoise	Distanzstueck	Distanciador
-	321990850	1	Tenditore	Tension sleeve	Tendeur	Spannhuelse	Tensor a tornillo
-	321993850	2	Piastrina	Plate	Plaquette	Plaettchen	Plaquita
-	321997250	1	Perno	Pin	Goupille	Bolzen	Pasador
-	322150650	1	Puleggia	Pulley	Poulie	Riemenscheibe	Polea
-	322150850	1	Puleggia	Pulley	Poulie	Riemenscheibe	Polea
-	322151250	1	Supporto	Support	Support	Lagerung	Dispos.de sosten
-	344311151	1	Cinghia	Belt	Courroie	Riemen	Cinghia
-	350342511	4	Vite	Screw	Vis	Schraube	Tornillo
-	350388208	1	Chiavetta	Flat key	Clavette	Passfeder	Chaveta plana
-	355510820	4	Rondella	Washer	Rondelle	Unterlegscheibe	Arandela
-	355511230	2	Rondella	Washer	Rondelle	Unterlegscheibe	Arandela
-	355511260	1	Rondella	Washer	Rondelle	Unterlegscheibe	Arandela

Varianti Tools Dotation Werkzeuge Variantes	99 - 773.04	Trinciapaglia - innesto trasmissione Straw chopper - drive clutch Broyeur de paille - embrayage transmission Strohhaecksler - kupplungsantrieb Cortador de paja - embrague transmision
MTB "L" - L 626		Laverda\773.4.L626mcs.png

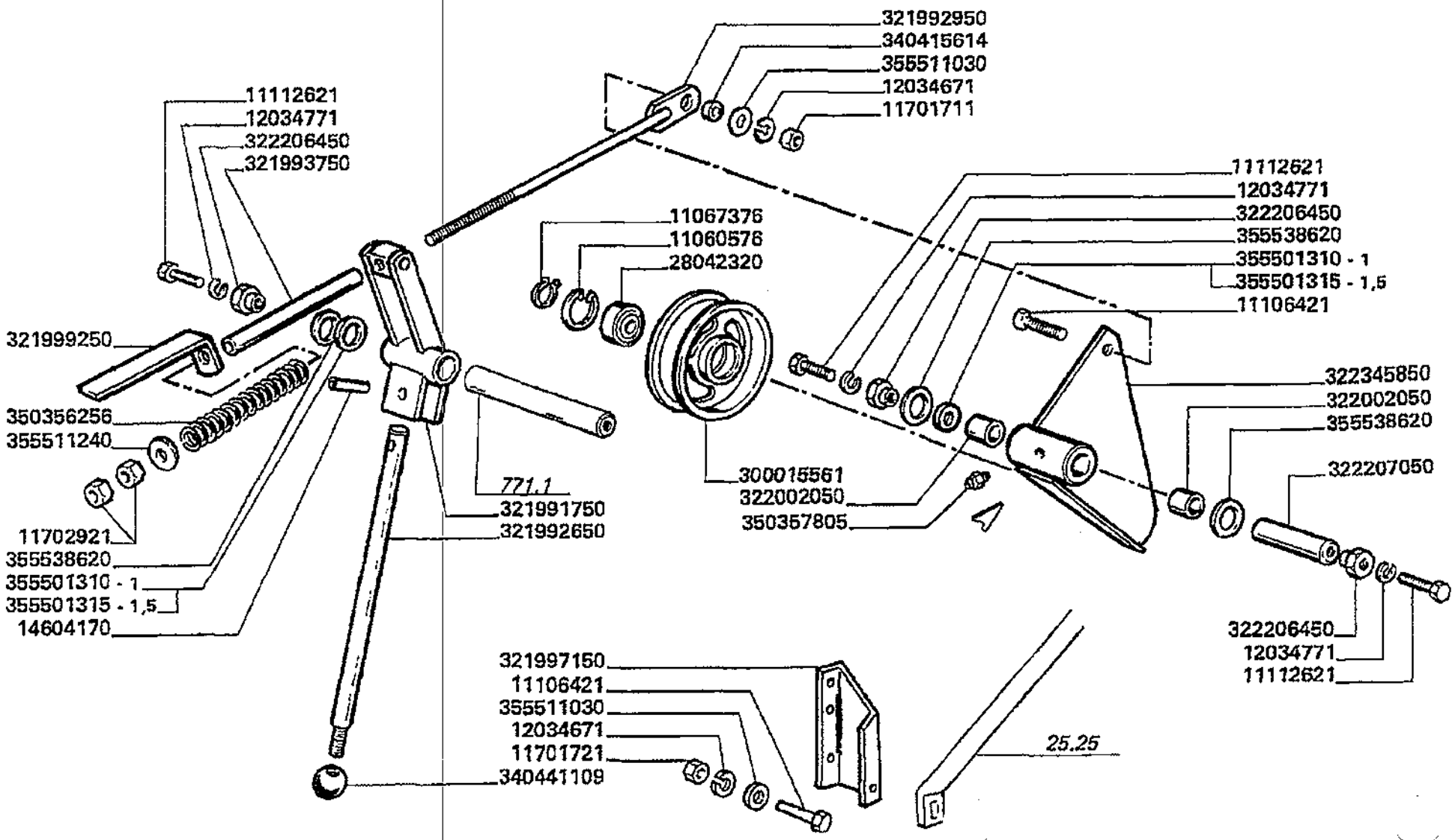

Varianti
Tools
Dotation
Werkzeuge
Variantes

MTB "L" - L 626

99 - 773.04

Trinciapaglia - innesto trasmissione
Straw chopper - drive clutch
Broyeur de paille - embrayage transmission
Strohhaecksler - kupplungsantrieb
Cortador de paja - embrague transmision

Laverda\773.4.L626mcs.png

			Italiano	Inglese	Francese	Tedesco	Spagnolo
-	11060576	1	Anello elastico	Spring lockwasher	Circlips	Ring	Anillo
-	11067376	1	Anello elastico	Spring lockwasher	Circlips	Ring	Anillo
-	11106424	2	Vite	Screw	Vis	Schraube	Tornillo
-	11112621	2	Vite	Screw	Vis	Schraube	Tornillo
-	11701711	2	Dado	Nut	Ecrou	Mutter	Tuerca
-	11702911	2	Dado	Nut	Ecrou	Mutter	Tuerca
-	12034671	2	Rosetta	Lock washer	Rondelle frein	Federring	Arandela grower
-	12034771	2	Rosetta	Lock washer	Rondelle frein	Federring	Arandela grower
-	14604170	1	Spina elastica	Plug	Goupille elastique	Stecker	Enchufe
-	28042320	1	Cuscinetto	Bearing	Roulement	Lager	Coijnete de bolas
-	300015561	1	Galoppino	Pulley gear	Pignon poulie	Zahnrad	Engranaje
-	321991750	1	Bilanciere	Counter weight	Contrepoids	Gegengewicht	Contrapeso
-	321992650	1	Leva	Lever	Levier	Hebel	Palanca
-	321992950	1	Tirante	Tie rod	Tringlerie	Zugstange	Brazo de enlace
-	321993750	1	Boccola	Bush	Bague	Buchse	Casquillo
-	321997150	1	Staffa	Stirrup	Etrier	Buegel	Estribo
			003219971503 (1)				
-	321999250	1	Indice	Index list	Repertoire	Verzeichnis	Indice
-	322002050	2	Cuscinetto	Bearing	Roulement	Lager	Coijnete de bolas
-	322206450	2	Boccola	Bush	Bague	Buchse	Casquillo
-	322207050	1	Perno	Pin	Goupille	Bolzen	Pasador
-	322345850	1	Bilanciere	Counter weight	Contrepoids	Gegengewicht	Contrapeso
-	340415614	1	Boccola	Bush	Bague	Buchse	Casquillo
-	340441109	1	Impugnatura	Handle grip	Pommeau	Kugelgriff	Perilla
-	350356256	1	Molla	Spring	Ressort	Feder	Accionador
-	350357805	1	Ingrassatore	Nipple, lube	Graisseur	Schmiernippel	Engrasador

Varianti Tools Dotation Werkzeuge Variantes	99 - 773.04	Trinciapaglia - innesto trasmissione Straw chopper - drive clutch Broyeur de paille - embrayage transmission Strohhaecksler - kupplungsantrieb Cortador de paja - embrague transmision
MTB "L" - L 626		Laverda\773.4.L626mcs.png

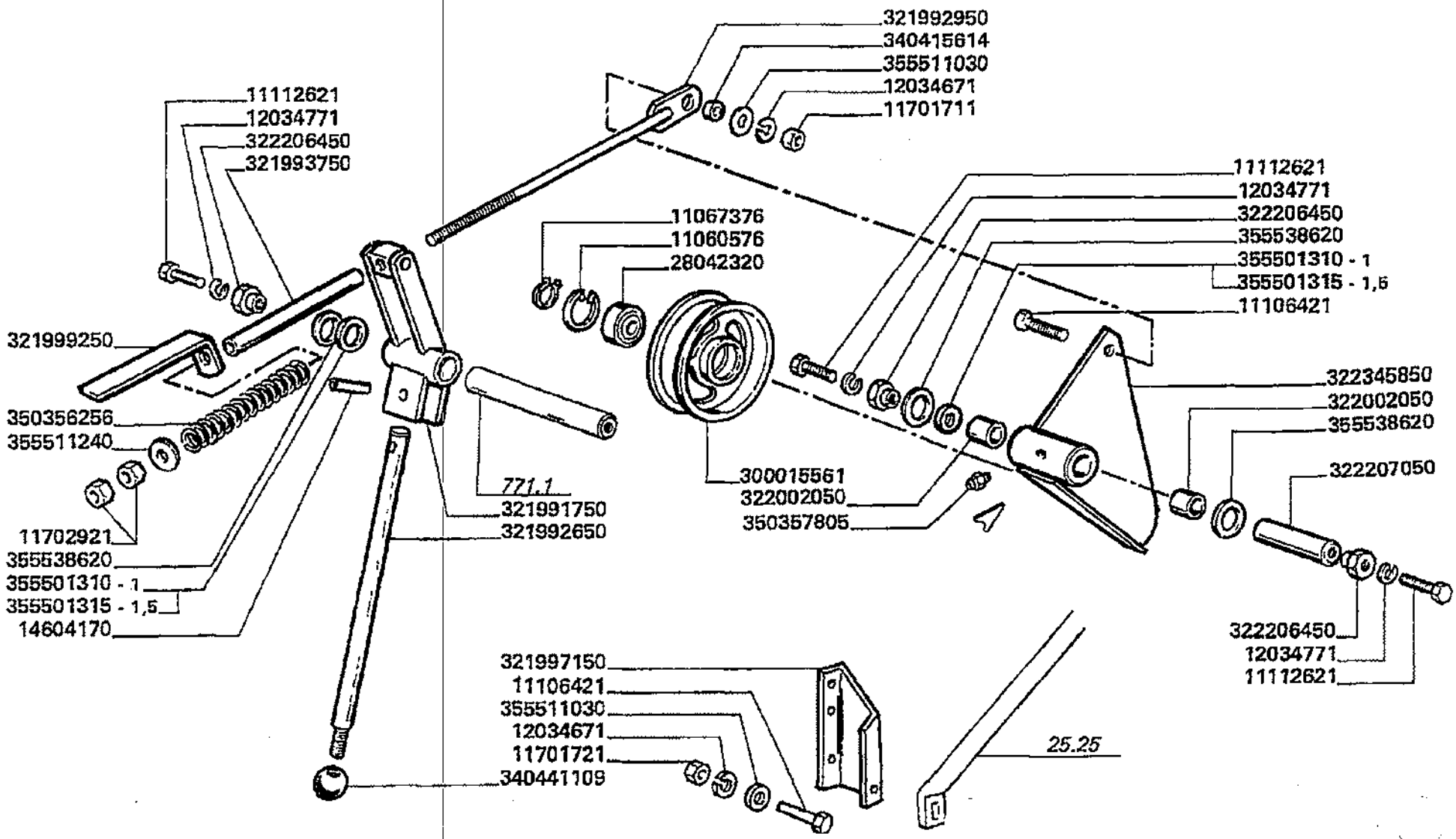

Varianti
Tools
Dotation
Werkzeuge
Variantes

MTB *L* - L 626

99 - 773.04

Trinciapaglia - innesto trasmissione
Straw chopper - drive clutch
Broyeur de paille - embrayage transmission
Strohhaecksler - kupplungsantrieb
Cortador de paja - embrague transmision

Laverda\773.4.L626mcs.png

			Italiano	Inglese	Francese	Tedesco	Spagnolo
-	355501310	1	Rondella	Washer	Rondelle	Unterlegscheibe	Arandela
-	355501315	1	Rondella	Washer	Rondelle	Unterlegscheibe	Arandela
-	355511030	2	Rondella	Washer	Rondelle	Unterlegscheibe	Arandela
-	355511240	1	Rondella	Washer	Rondelle	Unterlegscheibe	Arandela
-	355538620	3	Rondella	Washer	Rondelle	Unterlegscheibe	Arandela

Varianti Tools Dotation Werkzeuge Variantes	99 - 773.05	Trinciapaglia - protezione trasmissione Straw chopper - drive guard Broyeur de paille - protection transmission Strohhaecksler - antriebschutz Cortador de paja - proteccion transmissi
MTB "L" - L 626		Laverda\773.5.L626mcs.png

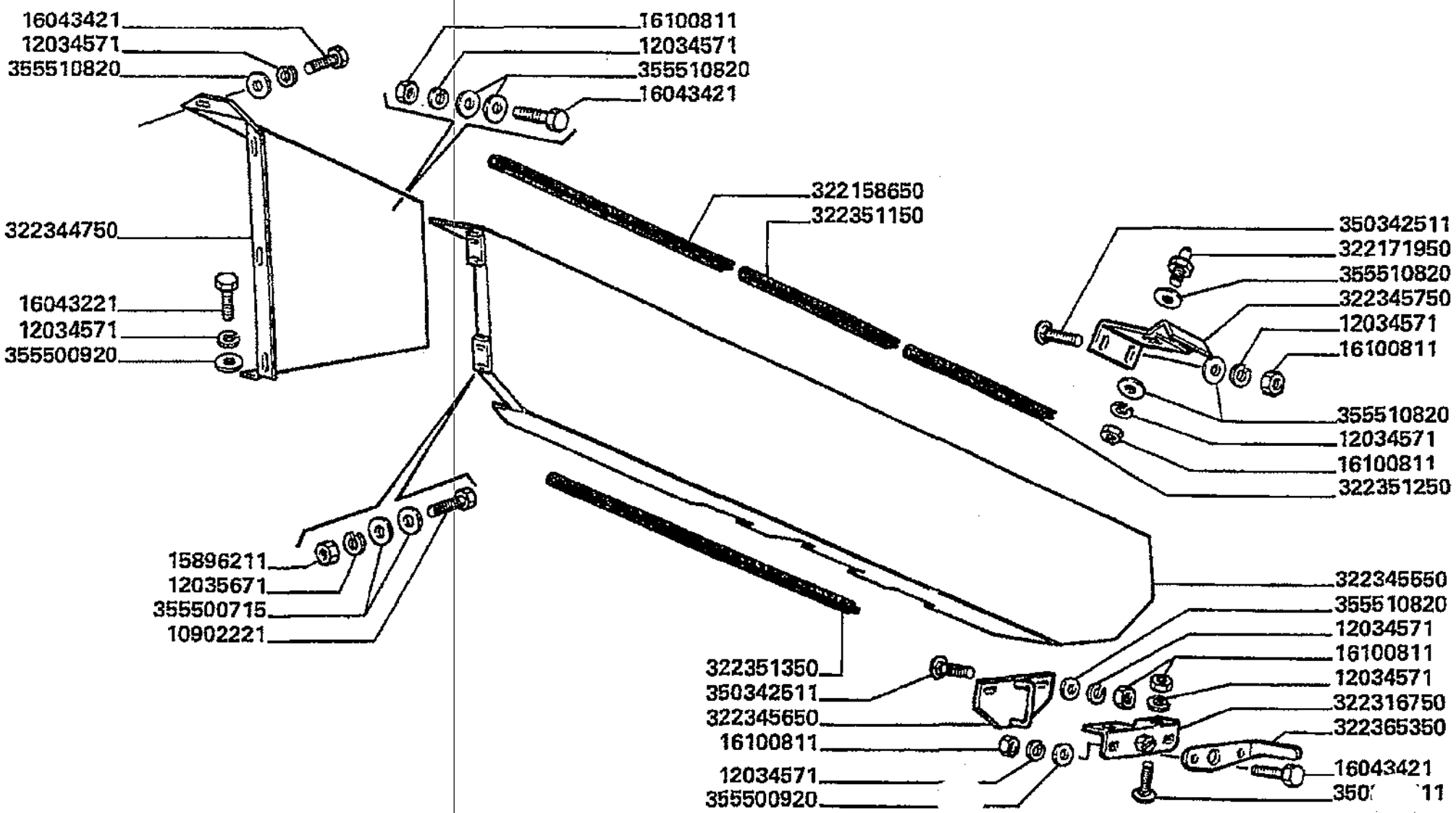

Varianti
Tools
Dotation
Werkzeuge
Variantes

MTB "L" - L 626

99 - 773.05

Trinciapaglia - protezione trasmissione
Straw chopper - drive guard
Broyeur de paille - protection transmission
Strohhaecksler - antriebschutz
Cortador de paja - proteccion transmissi

Laverda\773.5.L626mcs.png

		Italiano	Inglese	Francese	Tedesco	Spagnolo
- 10902221	4	Vite	Screw	Vis	Schraube	Tornillo
- 12034571	16	Rosetta	Lock washer	Rondelle frein	Federring	Arandela grower
- 12035671	4	Rosetta	Lock washer	Rondelle frein	Federring	Arandela grower
- 15896211	4	Dado	Nut	Ecrou	Mutter	Tuerca
- 16043221	2	Vite	Screw	Vis	Schraube	Tornillo
- 16043421	7	Vite	Screw	Vis	Schraube	Tornillo
- 16100811	10	Dado	Nut	Ecrou	Mutter	Tuerca
- 322151250	1	Supporto	Support	Support	Lagerung	Dispos.de sosten
- 322158650	1	Profilo	Profile	Profile	Profil	Perfil
- 322171950	1	Perno	Pin	Goupille	Bolzen	Pasador
- 322316750	1	Serratura	Lock	Serrure	Schloss	Cerradura
- 322344750	1	Protezione	Shield	Protection	Schutz	Proteccion
- 322345550	1	Protezione	Shield	Protection	Schutz	Proteccion
		3227906500 (1)				
- 322345650	1	Riscontro	Strap	Patte de fixation	Lasche	Banda
- 322345750	1	Supporto	Support	Support	Lagerung	Dispos.de sosten
- 322351150	1	Profilo	Profile	Profile	Profil	Perfil
- 322351250	1	Profilo	Profile	Profile	Profil	Perfil
- 322351350	1	Profilo	Profile	Profile	Profil	Perfil
- 350342511	6	Vite	Screw	Vis	Schraube	Tornillo
- 355500715	4	Rondella	Washer	Rondelle	Unterlegscheibe	Arandela
- 355500920	4	Rondella	Washer	Rondelle	Unterlegscheibe	Arandela
- 355510820	12	Rondella	Washer	Rondelle	Unterlegscheibe	Arandela

Varianti
Tools
Dotation
Werkzeuge
Variantes

MTB "L" - L 626

99 - 773.06

Trinciapaglia - supporti
Straw chopper - supports
Broyeur de paille supports
Strohhaecksler - halterungs
Cortador de paja - soportes

Laverda\773.6.L626mcs.png

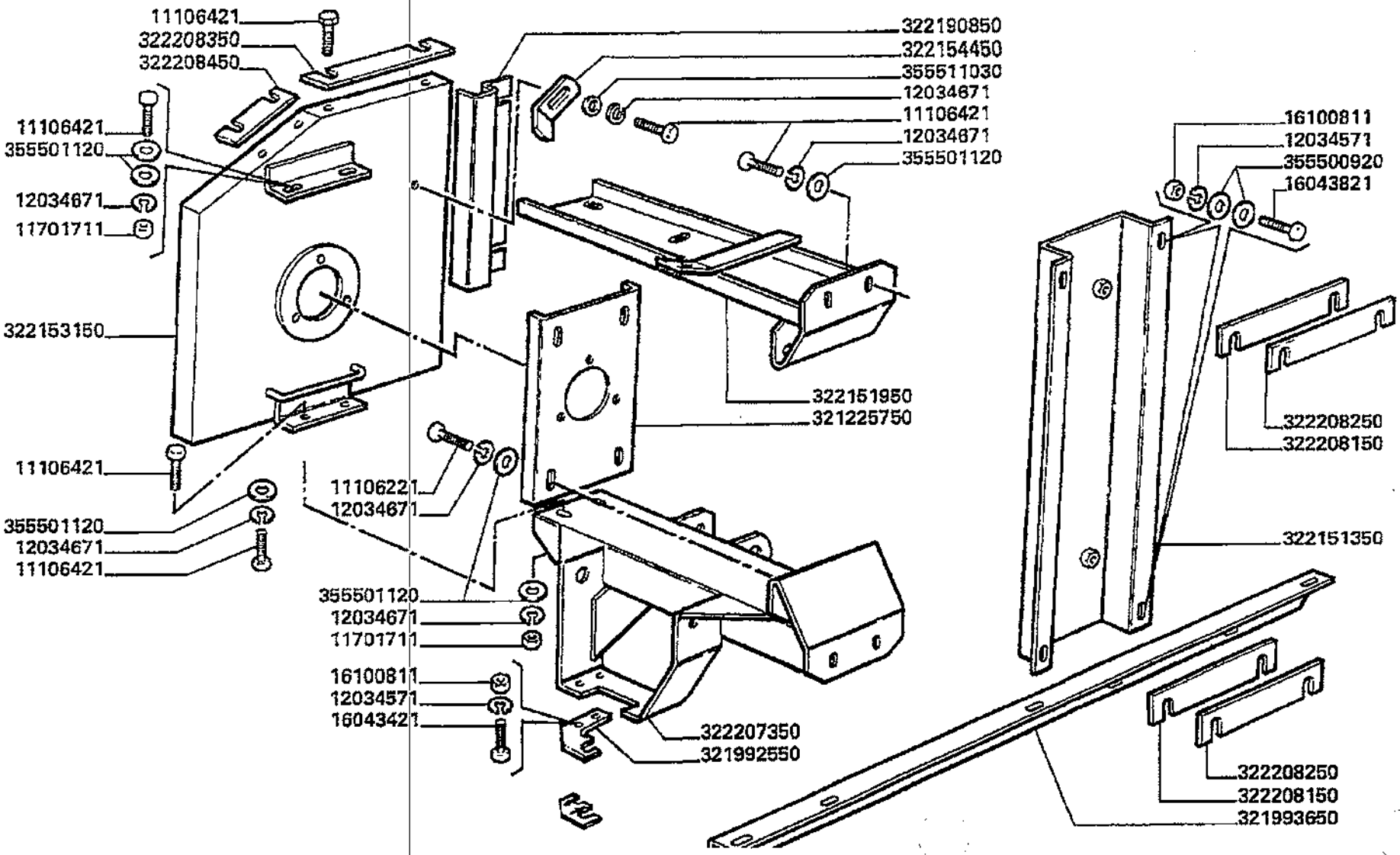

Varianti
Tools
Dotation
Werkzeuge
Variantes

MTB "L" - L 626

99 - 773.06

Trinciapaglia - supporti
Straw chopper - supports
Broyeur de paille supports
Strohhaecksler - halterungs
Cortador de paja - soportes

Laverda\773.6.L626mcs.png

			Italiano	Inglese	Francese	Tedesco	Spagnolo
-	11106221	4	Vite	Screw	Vis	Schraube	Tornillo
-	11106421	13	Vite	Screw	Vis	Schraube	Tornillo
-	11701711	4	Dado	Nut	Ecrou	Mutter	Tuerca
-	12034571	6	Rosetta	Lock washer	Rondelle frein	Federring	Arandela grower
-	12034671	17	Rosetta	Lock washer	Rondelle frein	Federring	Arandela grower
-	16043421	2	Vite	Screw	Vis	Schraube	Tornillo
-	16043821	4	Vite	Screw	Vis	Schraube	Tornillo
-	16100811	6	Dado	Nut	Ecrou	Mutter	Tuerca
-	321225750	1	Supporto albero	Support	Support arbre	Traeger	Soporte
-	321992550	1	Settore	Sector	Secteur	Sektor	Sector
-	321993650	1	Profilo	Profile	Profile	Profil	Perfil
-	322151350	1	Supporto	Support	Support	Lagerung	Dispos.de sosten
-	322151950	1	Staffa	Stirrup	Etrier	Buegel	Estribo
-	322153150	1	Piastra	Plate	Plaque	Platte	Plato
-	322154450	1	Piastrina	Plate	Plaquette	Plaettchen	Plaquita
-	322190850	1	Protezione	Shield	Protection	Schutz	Proteccion
-	322207350	1	Staffa	Stirrup	Etrier	Buegel	Estribo
-	322208150	2	Piastrina	Plate	Plaquette	Plaettchen	Plaquita
-	322208250	2	Piastrina	Plate	Plaquette	Plaettchen	Plaquita
-	322208350	1	Piastrina	Plate	Plaquette	Plaettchen	Plaquita
-	322208450	1	Piastrina	Plate	Plaquette	Plaettchen	Plaquita
			● 003222084503 (1)				
-	355500920	8	Rondella	Washer	Rondelle	Unterlegscheibe	Arandela
-	355501120	18	Rondella	Washer	Rondelle	Unterlegscheibe	Arandela
-	355511030	1	Rondella	Washer	Rondelle	Unterlegscheibe	Arandela

Varianti Tools Dotation Werkzeuge Variantes	99 - 773.07	Trinciapaglia - irrigidimento carenatura Straw-chopper - body stiffener Broyeur de paille - raidisseur carenage Strohhaecksler - karosserie verstaerkung Cortador de paja - refuerzo carenado
MTB "L" - L 626		Laverda\773.7.L626mcs.png

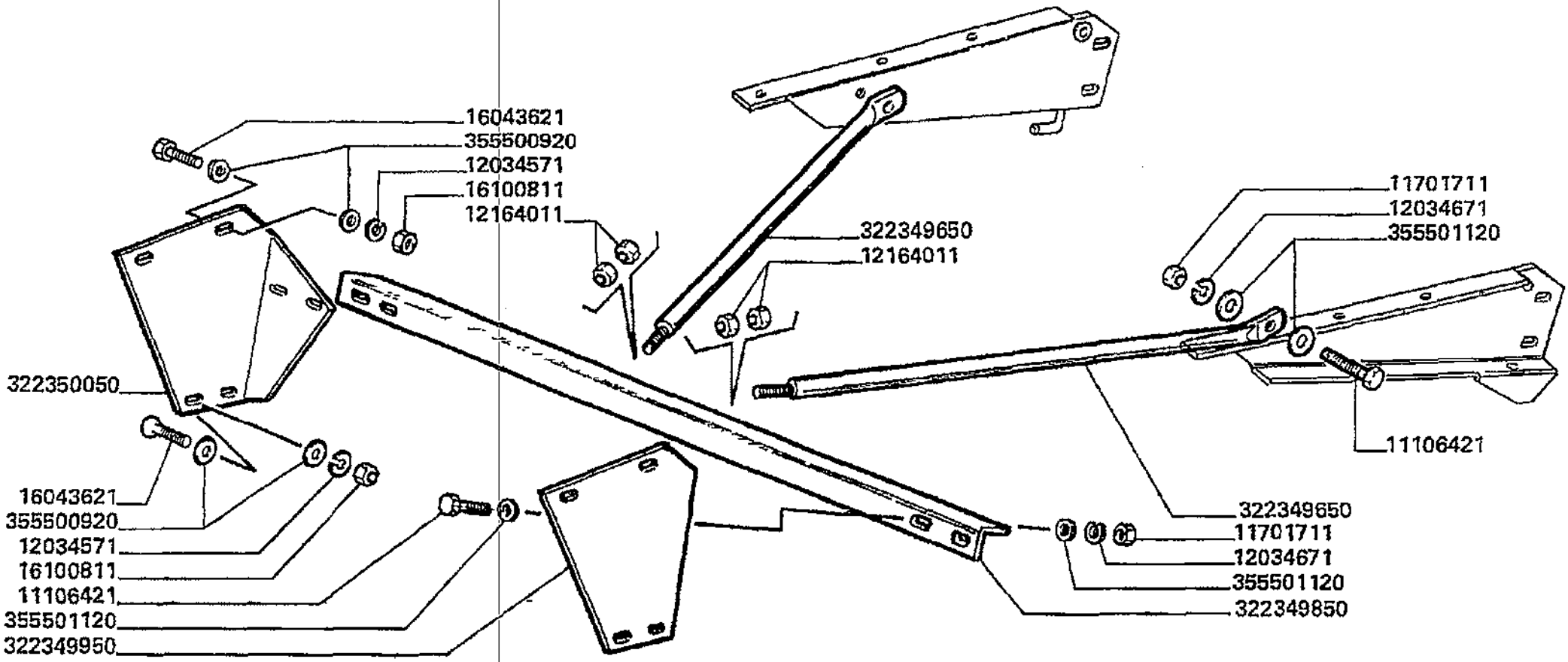

Varianti
Tools
Dotation
Werkzeuge
Variantes

MTB "L" - L 626

99 - 773.07

Trinciapaglia - irrigidimento carenatura
Straw-chopper - body stiffener
Broyeur de paille - raidisseur carenage
Strohhaecksler - karosserie verstaerkung
Cortador de paja - refuerzo carenado

Laverda\773.7.L626mcs.png

			Italiano	Inglese	Francese	Tedesco	Spagnolo
-	11106421	6	Vite	Screw	Vis	Schraube	Tornillo
-	11701711	6	Dado	Nut	Ecrou	Mutter	Tuerca
-	12034571	8	Rosetta	Lock washer	Rondelle frein	Federring	Arandela grower
-	12034671	6	Rosetta	Lock washer	Rondelle frein	Federring	Arandela grower
-	12164011	4	Dado	Nut	Ecrou	Mutter	Tuerca
			● 000121640210 (4)				
-	16043621	8	Vite	Screw	Vis	Schraube	Tornillo
-	16100811	8	Dado	Nut	Ecrou	Mutter	Tuerca
-	322349650	2	Tirante	Tie rod	Tringlerie	Zugstange	Brazo de enlace
			● 003232683500 (2), 003232687500 (2), 003232688500 (2)				
-	322349850	1	Angolare	Angular	Corniere	Eckig	Angular
			● 003232683500 (1), 003232687500 (1), 003232688500 (1)				
-	322349950	1	Piastra	Plate	Plaque	Platte	Plato
-	322350050	1	Piastra	Plate	Plaque	Platte	Plato
-	355500920	16	Rondella	Washer	Rondelle	Unterlegscheibe	Arandela
-	355501120	12	Rondella	Washer	Rondelle	Unterlegscheibe	Arandela

Varianti
Tools
Dotation
Werkzeuge
Variantes

MT8 "L" - L 626

99 - 773.08

Trinciapaglia - impianto elettrico
Straw chopper - electric system
Broyeur de paille - installation electrico
Strohhaecksler - elektrische anlage
Cortador de paja - sistema electrico

Laverda\773.8.L626mcs.png

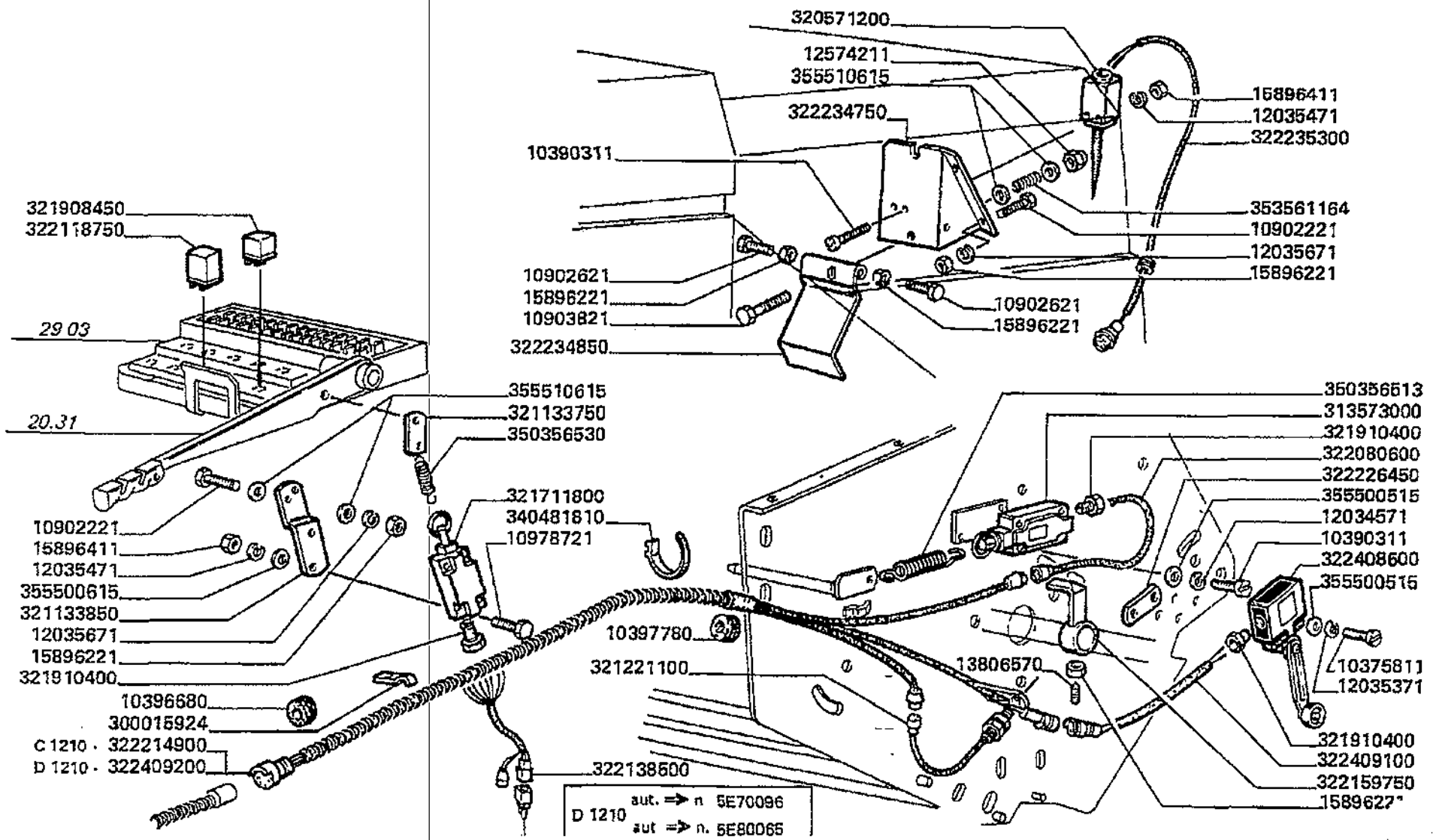

Varianti
Tools
Dotation
Werkzeuge
Variantes

MTB *L* - L 626

99 - 773.08

Trinciapaglia - impianto elettrico
Straw chopper - electric system
Broyeur de paille - installation electrico
Strohhaecksler - elektrische anlage
Cortador de paja - sistema electrico

Laverda\773.8.L626mcs.png

			Italiano	Inglese	Francese	Tedesco	Spagnolo
-	10375711	2	Vite	Screw	Vis	Schraube	Tornillo
-	10390311	4	Vite	Screw	Vis	Schraube	Tornillo
-	10396680	2	Anello	Ring	Anneau	Ring	Aro
-	10397780	1	Anello	Ring	Anneau	Ring	Aro
-	10902221	6	Vite	Screw	Vis	Schraube	Tornillo
-	10902621	2	Vite	Screw	Vis	Schraube	Tornillo
			000109026240 (2)				
-	10903821	1	Vite	Screw	Vis	Schraube	Tornillo
-	10978721	2	Vite	Screw	Vis	Schraube	Tornillo
-	12035371	2	Rosetta	Lock washer	Rondelle frein	Federring	Arandela grower
-	12035471	6	Rosetta	Lock washer	Rondelle frein	Federring	Arandela grower
-	12035671	6	Rosetta	Lock washer	Rondelle frein	Federring	Arandela grower
-	12574211	1	Dado	Nut	Ecrou	Mutter	Tuerca
-	13806570	1	Vite	Screw	Vis	Schraube	Tornillo
-	15896221	9	Dado	Nut	Ecrou	Mutter	Tuerca
-	15896411	4	Dado	Nut	Ecrou	Mutter	Tuerca
-	300015924	5	Graffa	Claw	Griffe	Greifklaue	Garra
-	313573000	1	Interruttore	Switch	Interrupteur	Schalter	Interruptor
-	320571200	1	Interruttore	Switch	Interrupteur	Schalter	Interruptor
-	321133750	1	Piastrina	Plate	Plaquette	Plaettchen	Plaquita
-	321133850	1	Supporto	Support	Support	Lagerung	Dispos.de sosten
-	321221100	1	Sensore	Sensor	Detecteur	Sensor	Detector
-	321711800	1	Interruttore	Switch	Interrupteur	Schalter	Interruptor
-	321908450	1	Teleruttore	Switch, remote contr	Relais	Fernschalter	Telerruptor
-	321910400	2	Pressacavo	Cable clip	Presse cable	Kabelclip	Correa cable
-	322080600	1	Cavo elettrico	Wire/cable	Faisceau electrique	Draht	Hilo

Varianti Tools Dotation Werkzeuge Variantes	99 - 773.08	Trinciapaglia - impianto elettrico Straw chopper - electric system Broyeur de paille - installation electrico Strohhaecksler - elektrische anlage Cortador de paja - sistema electrico
MTB "L" - L 626		Laverda\773.8.L626mcs.png

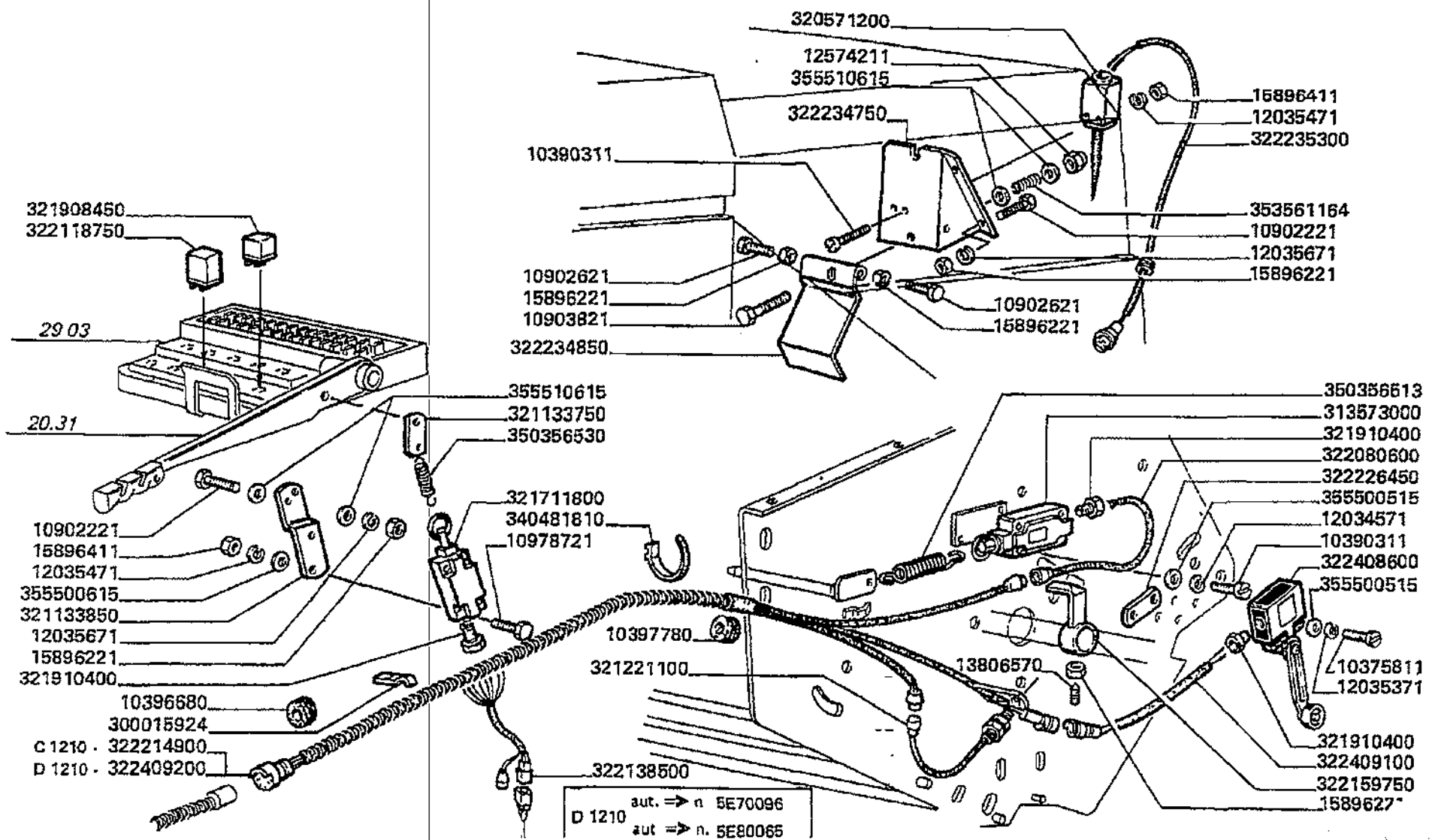

Varianti
Tools
Dotation
Werkzeuge
Variantes

MTB "L" - L 626

99 - 773.08

Trinciapaglia - impianto elettrico
Straw chopper - electric system
Broyeur de paille - installation electrico
Strohhaecksler - elektrische anlage
Cortador de paja - sistema electrico

Laverda\773.8.L626mcs.png

			Italiano	Inglese	Francese	Tedesco	Spagnolo
-	322118750	1	Allarme	Warning device	Alarme	Warnalage	Alarma
-	322138500	1	Cavo elettrico	Wire/cable	Faisceau electrique	Draht	Hilo
-	322159750	1	Comando	Throttle	Accelerateur	Drossel	Mando de gases
-	322214900	1	Cavo elettrico	Wire/cable	Faisceau electrique	Draht	Hilo
-	322226450	2	Piastrina	Plate	Plaquette	Plaettchen	Plaquita
-	322234750	1	Supporto	Support	Support	Lagerung	Dispos.de sosten
-	322234850	1	Supporto	Support	Support	Lagerung	Dispos.de sosten
-	322235300	1	Cavo elettrico	Wire/cable	Faisceau electrique	Draht	Hilo
-	322408600	1	Interruttore	Switch	Interrupteur	Schalter	Interruptor
-	322409100	1	Cavo elettrico	Wire/cable	Faisceau electrique	Draht	Hilo
-	322409200	1	Cavo elettrico	Wire/cable	Faisceau electrique	Draht	Hilo
-	340481810	10	Fascetta	Clamp	Collier	Halteschelle	Abrazadera
-	350356513	1	Molla	Spring	Ressort	Feder	Accionador
-	350356530	1	Molla	Spring	Ressort	Feder	Accionador
-	353561164	1	Molla	Spring	Ressort	Feder	Accionador
-	355500515	4	Rondella	Washer	Rondelle	Unterlegscheibe	Arandela
-	355500615	2	Rondella	Washer	Rondelle	Unterlegscheibe	Arandela
-	355510615	6	Rondella	Washer	Rondelle	Unterlegscheibe	Arandela

Varianti Tools Dotation Werkzeuge Variantes	99 - 773.09	Trinciapaglia - supporti Straw chopper - supports Broyeur de paille - supports Strohhaecksler - halterungen Cortador de paja - soportes
MTB "L" - L 626		Laverda\773.9.L626mcs.png

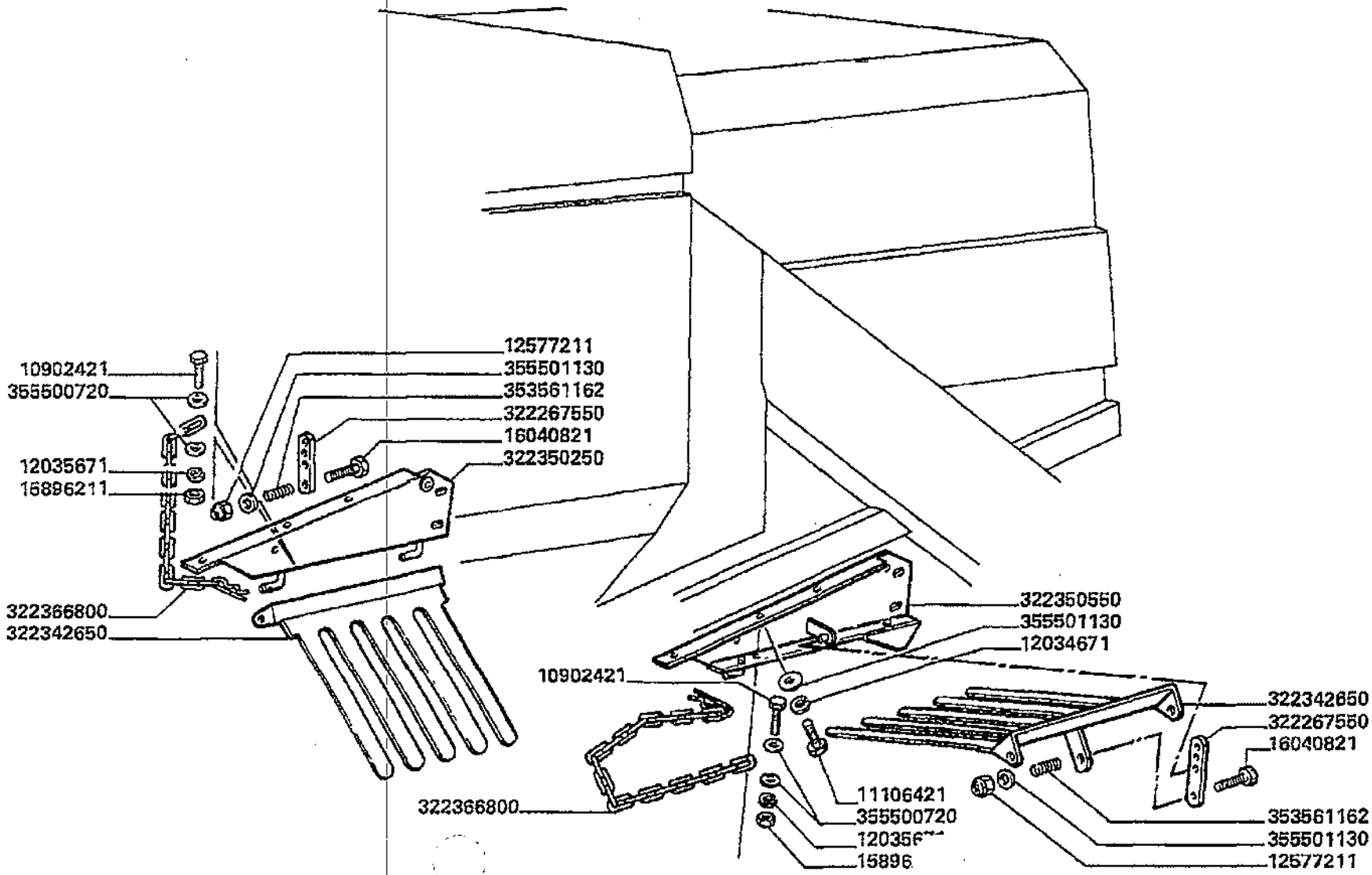

Varianti
Tools
Dotation
Werkzeuge
Variantes

MTB "L" - L 626

99 - 773.09

Trinciapaglia - supporti
Straw chopper - supports
Broyeur de paille - supports
Strohhaecksler - halterungen
Cortador de paja - soportes

Laverda\773.9.L626mcs.png

			Italiano	Inglese	Francese	Tedesco	Spagnolo
-	10902421	2	Vite	Screw	Vis	Schraube	Tornillo
			000109024240 (2)				
-	11106421	5	Vite	Screw	Vis	Schraube	Tornillo
-	12034671	5	Rosetta	Lock washer	Rondelle frein	Federring	Arandela grower
-	12035671	2	Rosetta	Lock washer	Rondelle frein	Federring	Arandela grower
-	12577211	2	Dado	Nut	Ecrou	Mutter	Tuerca
-	15896211	2	Dado	Nut	Ecrou	Mutter	Tuerca
-	16040821	2	Vite	Screw	Vis	Schraube	Tornillo
-	322267550	2	Piastrina	Plate	Plaquette	Plaettchen	Plaquita
-	322342650	2	Pettine	Rake	Peigne	Raeumer	Rastrillo
-	322350250	1	Fianco	Board	Planche	Brett	Tablero
-	322350550	1	Fianco	Board	Planche	Brett	Tablero
-	322366800	2	Chiavistello	Latch, bolt	Barillet	Klinke	Pestillo
-	353561162	2	Molla	Spring	Ressort	Feder	Accionador
-	355500720	4	Rondella	Washer	Rondelle	Unterlegscheibe	Arandela
			003555007150 (4)				
-	355501130	7	Rondella	Washer	Rondelle	Unterlegscheibe	Arandela

Varianti Tools Dotation Werkzeuge Variantes	99 - 773.10	Trinciapaglia - cassa pag.1 Straw chopper - body Broyeur de paille - chassis Strohhaecksler - rahmen Cortador de paja - bastidor
MTB "L" - L 626		Laverda\773.10.L626mcs.png

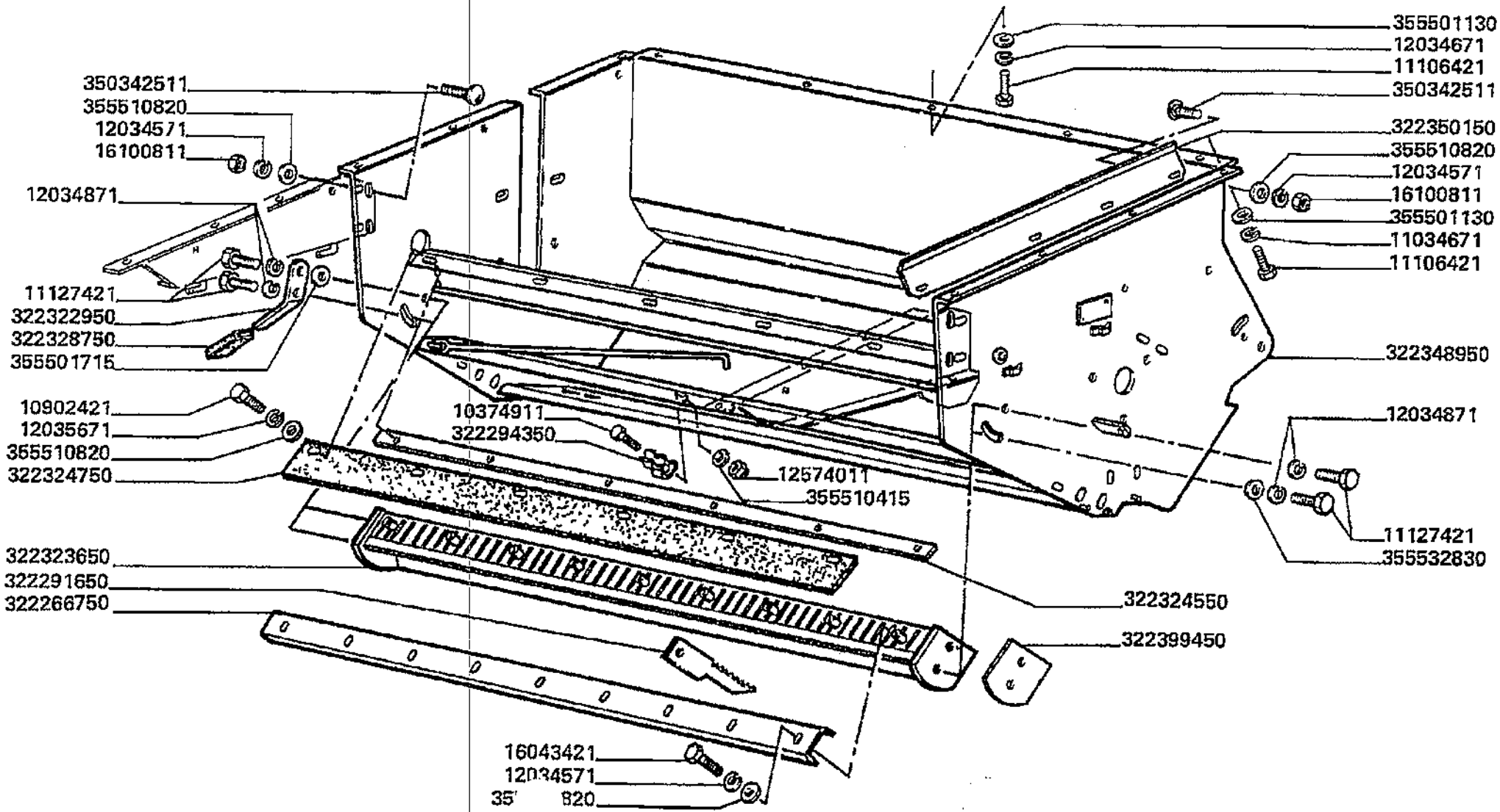

Varianti
Tools
Dotation
Werkzeuge
Variantes

MTB "L" - L 626

99 - 773.10

Trinciapaglia - cassa pag.1
Straw chopper - body
Broyeur de paille - chassis
Strohhaecksler - rahmen
Cortador de paja - bastidor

Laverda\773.10.L626mcs.png

			Italiano	Inglese	Francese	Tedesco	Spagnolo
-	10374911	1	Vite	Screw	Vis	Schraube	Tornillo
-	10902421	7	Vite	Screw	Vis	Schraube	Tornillo
			000109024240 (7)				
-	11106421	14	Vite	Screw	Vis	Schraube	Tornillo
-	11113321	2	Vite	Screw	Vis	Schraube	Tornillo
-	11127421	4	Vite	Screw	Vis	Schraube	Tornillo
-	12034571	23	Rosetta	Lock washer	Rondelle frein	Federring	Arandela grower
-	12034671	14	Rosetta	Lock washer	Rondelle frein	Federring	Arandela grower
-	12034871	4	Rosetta	Lock washer	Rondelle frein	Federring	Arandela grower
-	12035671	9	Rosetta	Lock washer	Rondelle frein	Federring	Arandela grower
-	12574011	1	Dado	Nut	Ecrou	Mutter	Tuerca
-	16043421	11	Vite	Screw	Vis	Schraube	Tornillo
-	16100811	14	Dado	Nut	Ecrou	Mutter	Tuerca
-	322266750	1	Riscontro	Strap	Patte de fixation	Lasche	Banda
-	322291650	60	Controcoltello	Shear bar	Contre-couteau	Gegenschneide	Barra de tijera
-	322294350	1	Graffa	Claw	Griffe	Greifklaue	Garra
-	322322950	1	Leva comando	Lever leadership	Levier direction	Hebel fuhrung	Palanca direccion
-	322323650	1	Trave	Beam	Poutre	Baggerarm	Viga
-	322324550	1	Riscontro tela	Strap	Patte de fixation	Banda	Lasche
-	322324750	1	Tela	Canvas	Toile	Plane	Lona
-	322328750	1	Impugnatura	Handle grip	Pommeau	Kugelgriff	Perilla
-	322348950	1	Cassa	Case	Caissette	Kasten	Estuche
-	322350150	2	Convogliatore	Conveyor	Convoyeur	Leitblech	Canalizador
-	322399450	2	Spessore	Shim	Cale reglage	Einstellblech	Calce
-	350342511	12	Vite	Screw	Vis	Schraube	Tornillo
-	355501130	14	Rondella	Washer	Rondelle	Unterlegscheibe	Arandela

Varianti
Tools
Dotation
Werkzeuge
Variantes

MTB "L" - L 626

99 - 773.10

Trinciapaglia - cassa pag.1
Straw chopper - body
Broyeur de paille - chassis
Strohhaecksler - rahmen
Cortador de paja - bastidor

Laverda\773.10.L626mcs.png

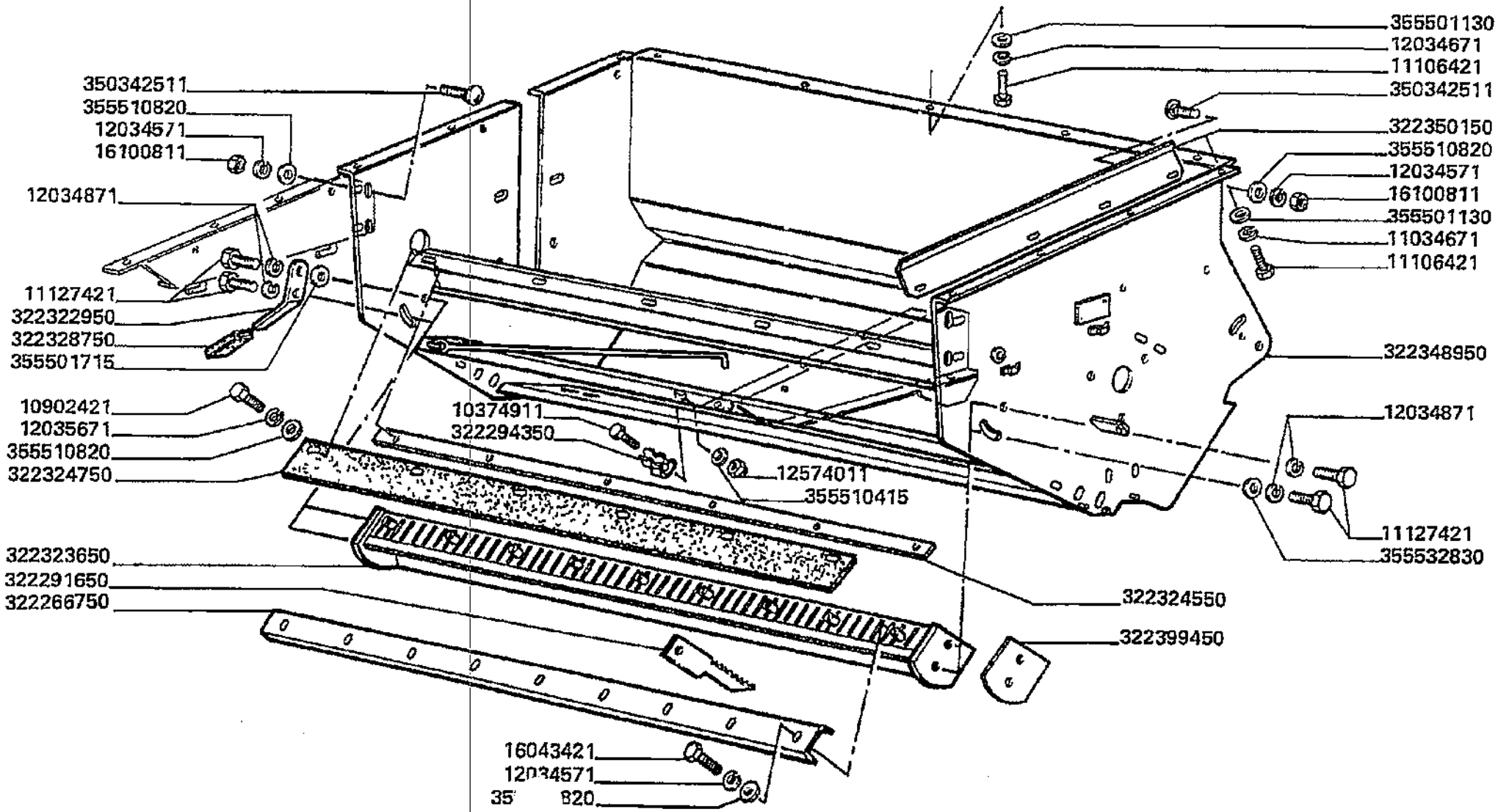

Varianti
Tools
Dotation
Werkzeuge
Variantes

MTB "L" - L 626

99 - 773.10

Trinciapaglia - cassa pag.1
Straw chopper - body
Broyeur de paille - chassis
Strohhaecksler - rahmen
Cortador de paja - bastidor

Laverda\773.10.L626mcs.png

			Italiano	Inglese	Francese	Tedesco	Spagnolo
-	355501715	2	Rondella	Washer	Rondelle	Unterlegscheibe	Arandela
-	355510415	1	Rondella	Washer	Rondelle	Unterlegscheibe	Arandela
-	355510820	25	Rondella	Washer	Rondelle	Unterlegscheibe	Arandela
-	355532830	1	Rondella	Washer	Rondelle	Unterlegscheibe	Arandela

Varianti
Tools
Dotation
Werkzeuge
Variantes

MTB "L" - L 626

99 - 773.10. 01

Trinciapaglia - cassa pag.2
Straw chopper - body
Broyeur de paille - chassis
Strohhaecksler - rahmen
Cortador de paja - bastidor

Laverda\773.10p2.L626mcs.png

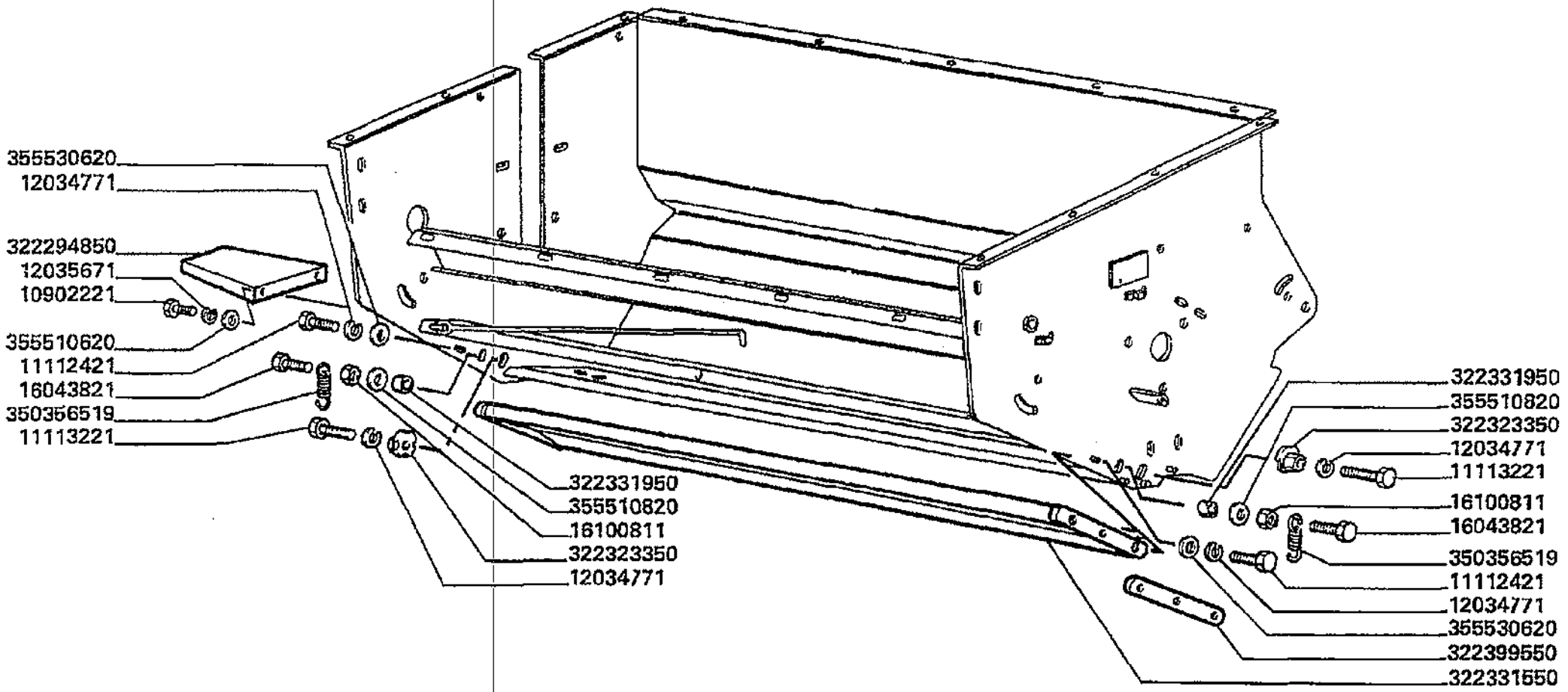

Varianti
Tools
Dotation
Werkzeuge
Variantes

MTB "L" - L 626

99 - 773.10. 01

Trinciapaglia - cassa pag.2
Straw chopper - body
Broyeur de paille - chassis
Strohhaecksler - rahmen
Cortador de paja - bastidor

Laverda\773.10p2.L626mcs.png

			Italiano	Inglese	Francese	Tedesco	Spagnolo
-	10902221	2	Vite	Screw	Vis	Schraube	Tornillo
-	11112421	2	Vite	Screw	Vis	Schraube	Tornillo
-	11113321	2	Vite	Screw	Vis	Schraube	Tornillo
-	12034771	4	Rosetta	Lock washer	Rondelle frein	Federring	Arandela grower
-	12035671	9	Rosetta	Lock washer	Rondelle frein	Federring	Arandela grower
-	16043821	2	Vite	Screw	Vis	Schraube	Tornillo
-	16100811	14	Dado	Nut	Ecrou	Mutter	Tuerca
-	322294850	1	Protezione	Shield	Protection	Schutz	Proteccion
-	322323350	2	Eccentrico	Eccentric	Excentrique	Exzenter	Excentrica
-	322331550	1	Lamiera	Plate	Plaque	Platte	Plato
-	322331950	2	Boccola	Bush	Bague	Buchse	Casquillo
-	322399550	2	Spessore	Shim	Cale reglage	Einstellblech	Calce
-	350356519	2	Molla	Spring	Ressort	Feder	Accionador
-	355510620	9	Rondella	Washer	Rondelle	Unterlegscheibe	Arandela
			003555106150 (9)				
-	355510820	25	Rondella	Washer	Rondelle	Unterlegscheibe	Arandela
-	355530620	2	Rondella	Washer	Rondelle	Unterlegscheibe	Arandela

Varianti Tools Dotation Werkzeuge Variantes	99 - 773.11	Trinciapaglia - rotore Straw chopper - chopper drum Broyeur de paille - tambour du broyeur Strohhaecksler - trommelmesser Cortador de paja - rotor
MTB "L" - L 626		Laverda\773.11.L626mcs.png

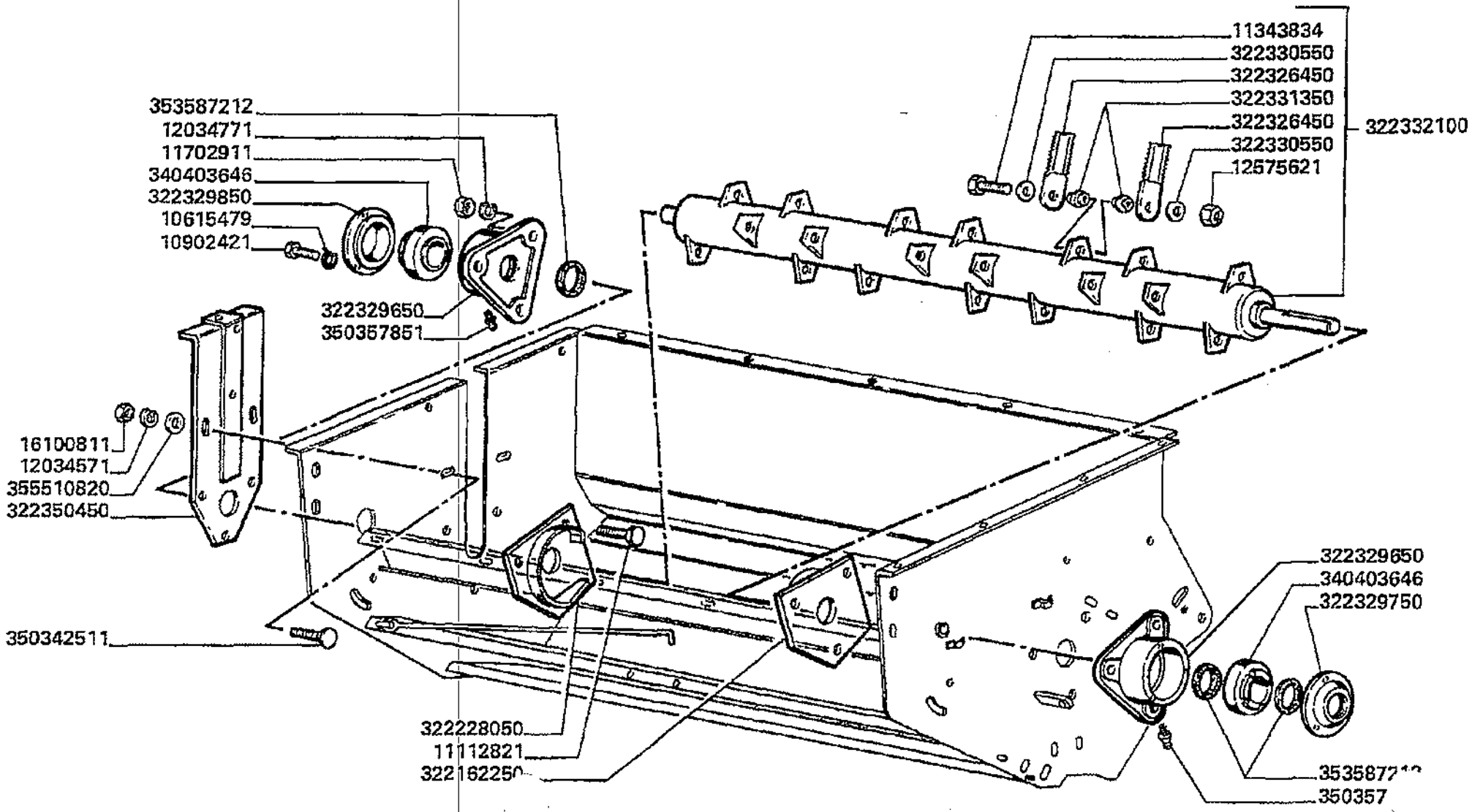

Varianti
Tools
Dotation
Werkzeuge
Variantes

MTB "L" - L 626

99 - 773.11

Trinciapaglia - rotore
Straw chopper - chopper drum
Broyeur de paille - tambour du broyeur
Strohhaecksler - trommelmesser
Cortador de paja - rotor

Laverda\773.11.L626mcs.png

			Italiano	Inglese	Francese	Tedesco	Spagnolo
-	10615479	6	Rosetta	Lock washer	Rondelle frein	Federring	Arandela grower
-	10902421	6	Vite	Screw	Vis	Schraube	Tornillo
			000109024240 (6)				
-	11112821	6	Vite	Screw	Vis	Schraube	Tornillo
-	11343834	32	Vite	Screw	Vis	Schraube	Tornillo
-	11702911	6	Dado	Nut	Ecrou	Mutter	Tuerca
-	12034571	2	Rosetta	Lock washer	Rondelle frein	Federring	Arandela grower
-	12034771	6	Rosetta	Lock washer	Rondelle frein	Federring	Arandela grower
-	12575621	32	Dado	Nut	Ecrou	Mutter	Tuerca
-	16100811	2	Dado	Nut	Ecrou	Mutter	Tuerca
-	322162250	1	Supporto	Support	Support	Lagerung	Dispos.de sosten
-	322228050	1	Supporto	Support	Support	Lagerung	Dispos.de sosten
-	322326450	64	Coltello	Knife	Couteau	Messer	Cuchilla
-	322329650	2	Supporto	Support	Support	Lagerung	Dispos.de sosten
-	322329750	1	Coperchio	Cover	Couvercle	Deckel	Tapadera
-	322329850	1	Coperchio	Cover	Couvercle	Deckel	Tapadera
-	322330550	64	Rondella	Washer	Rondelle	Unterlegscheibe	Arandela
-	322331350	64	Boccola	Bush	Bague	Buchse	Casquillo
-	322332100	1	Rotore	Rotor	Rotor	Rotor	Rotor
-	322350450	1	Chiusura	Panel	Couvercle	Deckel	Cubierta
-	340403646	2	Cuscinetto	Bearing	Roulement	Lager	Coijnete de bolas
-	350342511	2	Vite	Screw	Vis	Schraube	Tornillo
-	350357851	2	Ingrassatore	Nipple, lube	Graisseur	Schmiernippel	Engrasador
-	353587212	3	Guarnizione	Gasket	Guarniture	Dichtung	Junta
-	355510820	2	Rondella	Washer	Rondelle	Unterlegscheibe	Arandela

Varianti
Tools
Dotation
Werkzeuge
Variantes

MTB "L" - L 626

99 - 773.12

Trinciapaglia - cassa diffusore
Straw chopper - spreader housing
Broyeur de paille - boite de repartition
Strohhaecksler - verteilerkasten
Cortador de paja - caja deflectores

Laverda\773.12.L626mcs.png

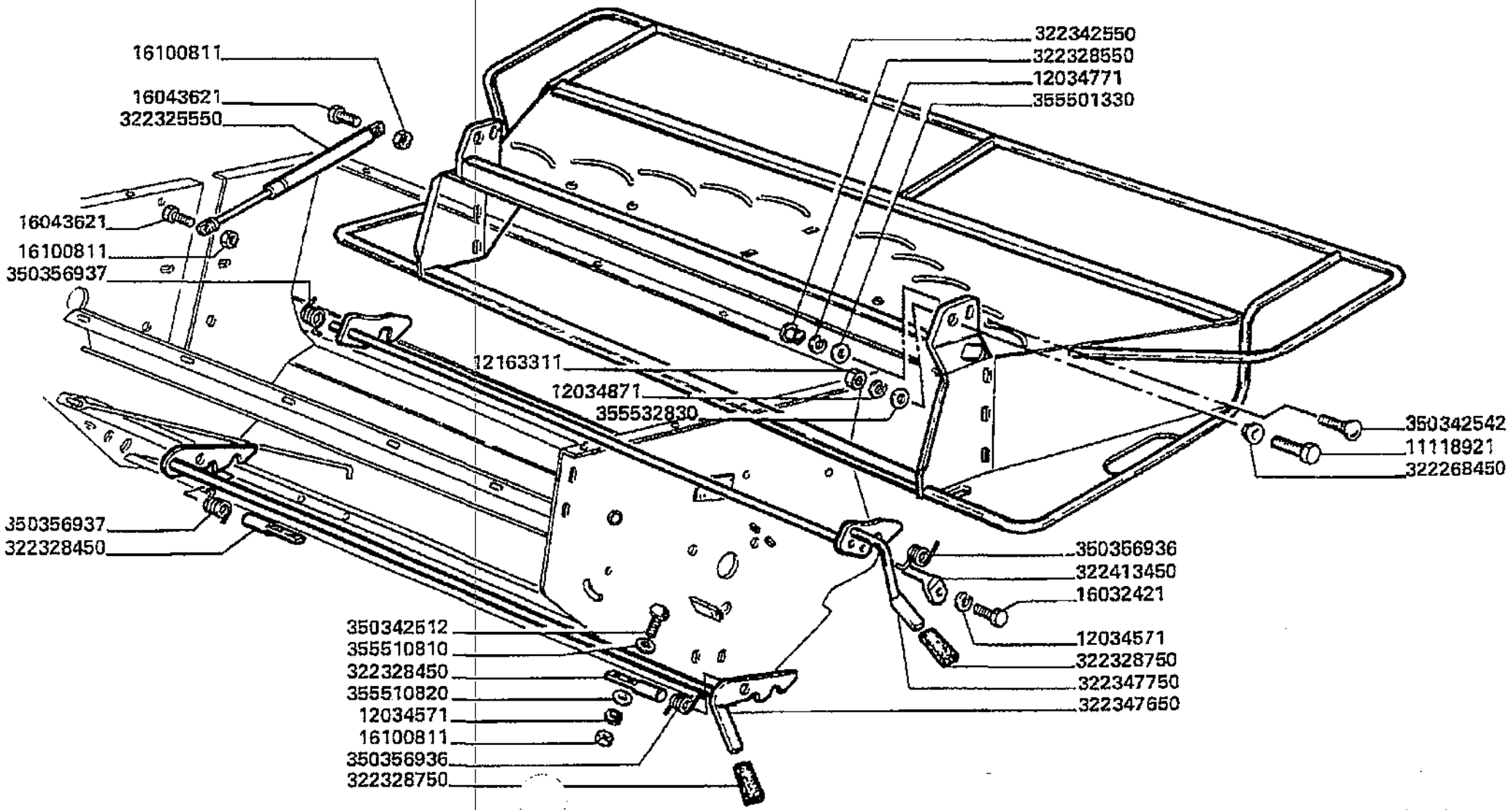

Varianti
Tools
Dotation
Werkzeuge
Variantes

MTB "L" - L 626

99 - 773.12

Trinciapaglia - cassa diffusore
Straw chopper - spreader housing
Broyeur de paille - boite de repartition
Strohhaecksler - verteilerkasten
Cortador de paja - caja deflectores

Laverda\773.12.L626mcs.png

		Italiano	Inglese	Francese	Tedesco	Spagnolo
- 11118921	2	Vite	Screw	Vis	Schraube	Tornillo
		000111189310 (2)				
- 12034571	6	Rosetta	Lock washer	Rondelle frein	Federring	Arandela grower
- 12034771	2	Rosetta	Lock washer	Rondelle frein	Federring	Arandela grower
- 12034871	2	Rosetta	Lock washer	Rondelle frein	Federring	Arandela grower
- 12163311	2	Dado	Nut	Ecrou	Mutter	Tuerca
- 16043421	2	Vite	Screw	Vis	Schraube	Tornillo
- 16043621	2	Vite	Screw	Vis	Schraube	Tornillo
- 16100811	6	Dado	Nut	Ecrou	Mutter	Tuerca
- 322268450	2	Boccola	Bush	Bague	Buchse	Casquillo
- 322325550	1	Molla	Spring	Ressort	Feder	Accionador
- 322328450	2	Perno	Pin	Goupille	Bolzen	Pasador
- 322328550	2	Bussola	Thimble	Cosse	Muffe	Dedal
- 322328750	2	Impugnatura	Handle grip	Pommeau	Kugelgriff	Perilla
- 322342550	1	Corpo	Body	Corps	Koerper	Cuerpo
		003234514500 (1)				
- 322347650	1	Leva	Lever	Levier	Hebel	Palanca
- 322347750	1	Leva	Lever	Levier	Hebel	Palanca
- 322413450	2	Perno leva	Pivot	Pivot	Drehpunnkt	Pivote
- 350342512	4	Vite	Screw	Vis	Schraube	Tornillo
- 350342542	2	Vite	Screw	Vis	Schraube	Tornillo
- 350356936	2	Molla	Spring	Ressort	Feder	Accionador
- 350356937	2	Molla	Spring	Ressort	Feder	Accionador
- 355501330	2	Rondella	Washer	Rondelle	Unterlegscheibe	Arandela
- 355510810	4	Rondella	Washer	Rondelle	Unterlegscheibe	Arandela
		003555108200 (4)				

Varianti Tools Dotation Werkzeuge Variantes	99 - 773.12	Trinciapaglia - cassa diffusore Straw chopper - spreader housing Broyeur de paille - boite de repartition Strohhaecksler - verteilerkasten Cortador de paja - caja deflectores
MTB "L" - L 626		Laverda\773.12.L626mcs.png

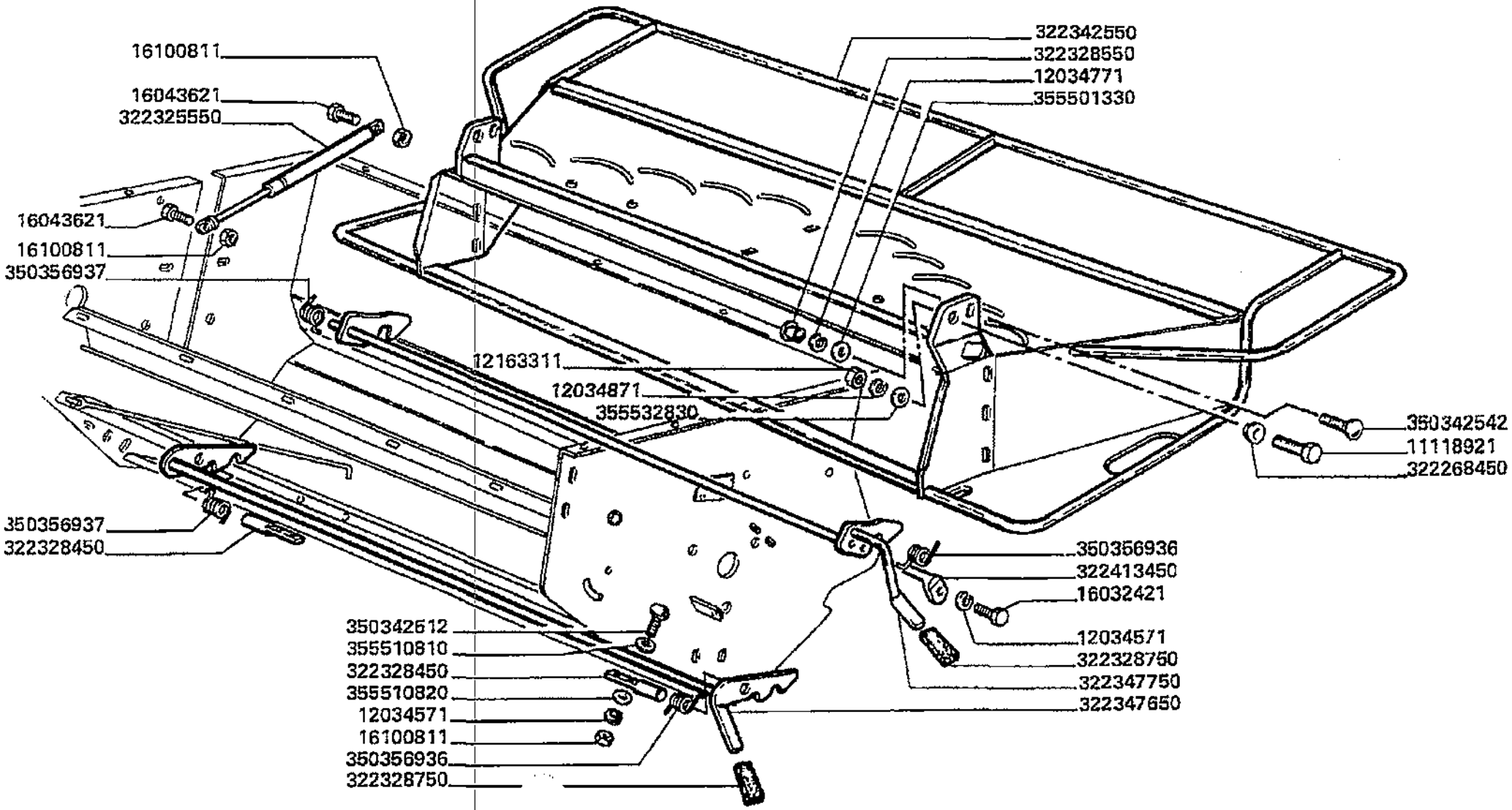

Varianti
Tools
Dotation
Werkzeuge
Variantes

MTB *L* - L 626

99 - 773.12

Trinciapaglia - cassa diffusore
Straw chopper - spreader housing
Broyeur de paille - boite de repartition
Strohhaecksler - verteilerkasten
Cortador de paja - caja deflectores

Laverda\773.12.L626mcs.png

			Italiano	Inglese	Francese	Tedesco	Spagnolo
-	355510820	4	Rondella	Washer	Rondelle	Unterlegscheibe	Arandela
-	355532830	2	Rondella	Washer	Rondelle	Unterlegscheibe	Arandela

Varianti Tools Dotation Werkzeuge Variantes	99 - 773.13	Trinciapaglia - deviatori di flusso Straw chopper - deflectors Broyeur de paille - deflecteurs Strohhaecksler - verteiler Cortador de paja - deflectores
MTB "L" - L 626		Laverda\773.13.L626mcs.png

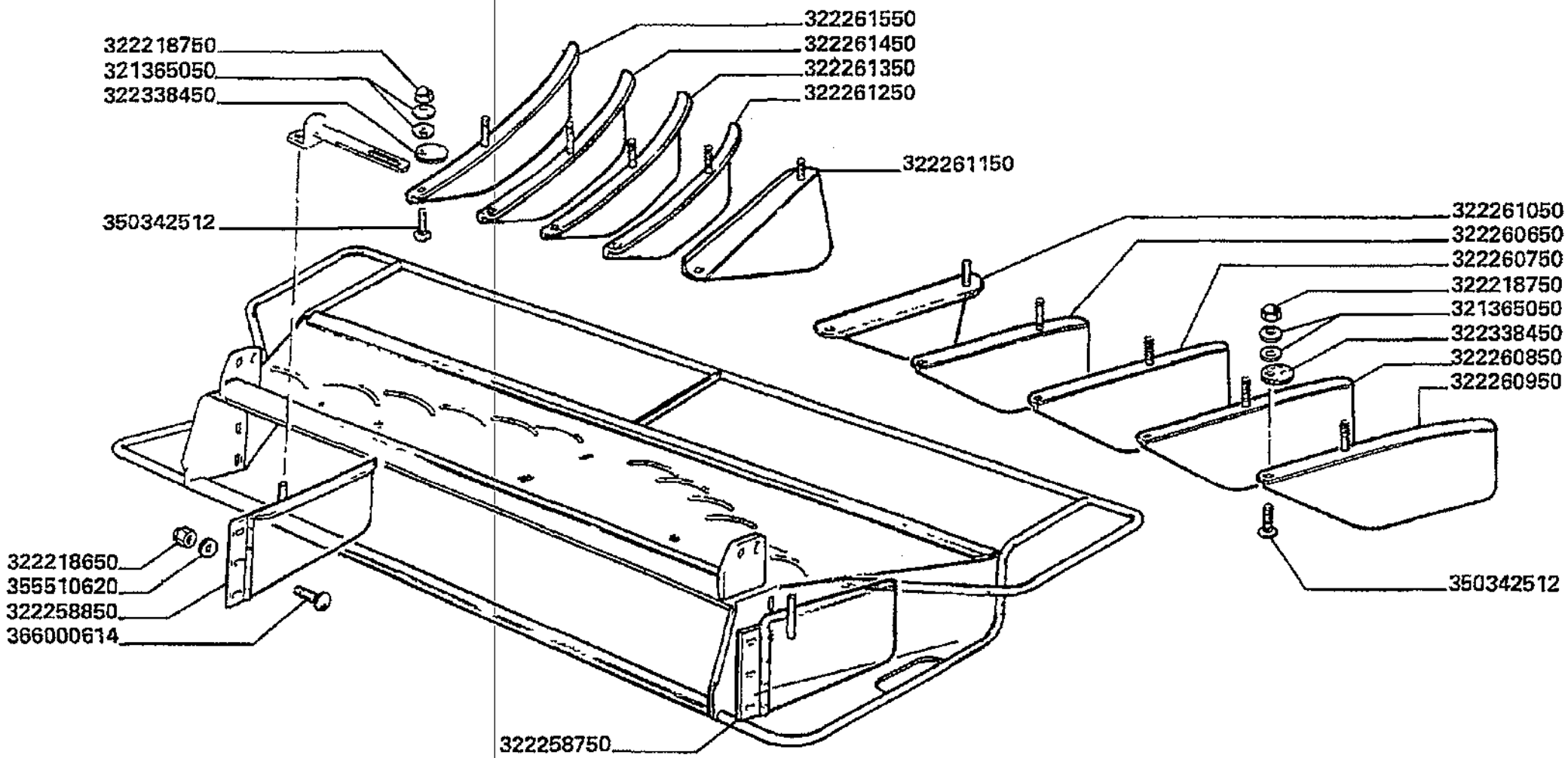

Varianti
Tools
Dotation
Werkzeuge
Variantes

MTB "L" - L 626

99 - 773.13

Trinciapaglia - deviatori di flusso
Straw chopper - deflectors
Broyeur de paille - deflecteurs
Strohhaecksler - verteiler
Cortador de paja - deflectores

Laverda\773.13.L626mcs.png

			Italiano	Inglese	Francese	Tedesco	Spagnolo
-	321365050	20	Molla	Spring	Ressort	Feder	Accionador
-	322218650	6	Dado	Nut	Ecrou	Mutter	Tuerca
-	322218750	14	Dado	Nut	Ecrou	Mutter	Tuerca
-	322258750	1	Deviatore	Shunter	Deviateur	Schalter	Rele de desviacion
			● 003234743500 (1)				
-	322258850	1	Deviatore	Shunter	Deviateur	Schalter	Rele de desviacion
-	322260650	1	Deflettore	Deflector	Deflecteur	Ableitblech	Deflector
-	322260750	1	Deflettore	Deflector	Deflecteur	Ableitblech	Deflector
-	322260850	1	Deflettore	Deflector	Deflecteur	Ableitblech	Deflector
-	322260950	1	Deflettore	Deflector	Deflecteur	Ableitblech	Deflector
-	322261050	1	Deflettore	Deflector	Deflecteur	Ableitblech	Deflector
-	322261150	1	Deflettore	Deflector	Deflecteur	Ableitblech	Deflector
-	322261250	1	Deflettore	Deflector	Deflecteur	Ableitblech	Deflector
-	322261350	1	Deflettore	Deflector	Deflecteur	Ableitblech	Deflector
-	322261450	1	Deflettore	Deflector	Deflecteur	Ableitblech	Deflector
-	322261550	1	Deflettore	Deflector	Deflecteur	Ableitblech	Deflector
-	322338450	10	Disco	Disc	Disque	Scheibe	Disco
-	350342512	10	Vite	Screw	Vis	Schraube	Tornillo
-	355510620	6	Rondella	Washer	Rondelle	Unterlegscheibe	Arandela
			● 003555106150 (6)				
-	366000614	6	Vite	Screw	Vis	Schraube	Tornillo

Varianti Tools Dotation Werkzeuge Variantes	99 - 773.14	Trinciapaglia - regolazione deviatori di flusso Straw chopper - deflectors adjustment Broyeur de paille- reglage des deflecteurs Strohhaecksler - verteilerverstellung Cortador de paja - regulacion de los deflectores
MT8 "L" - L 626		Laverda\773.14.L626mcs.png

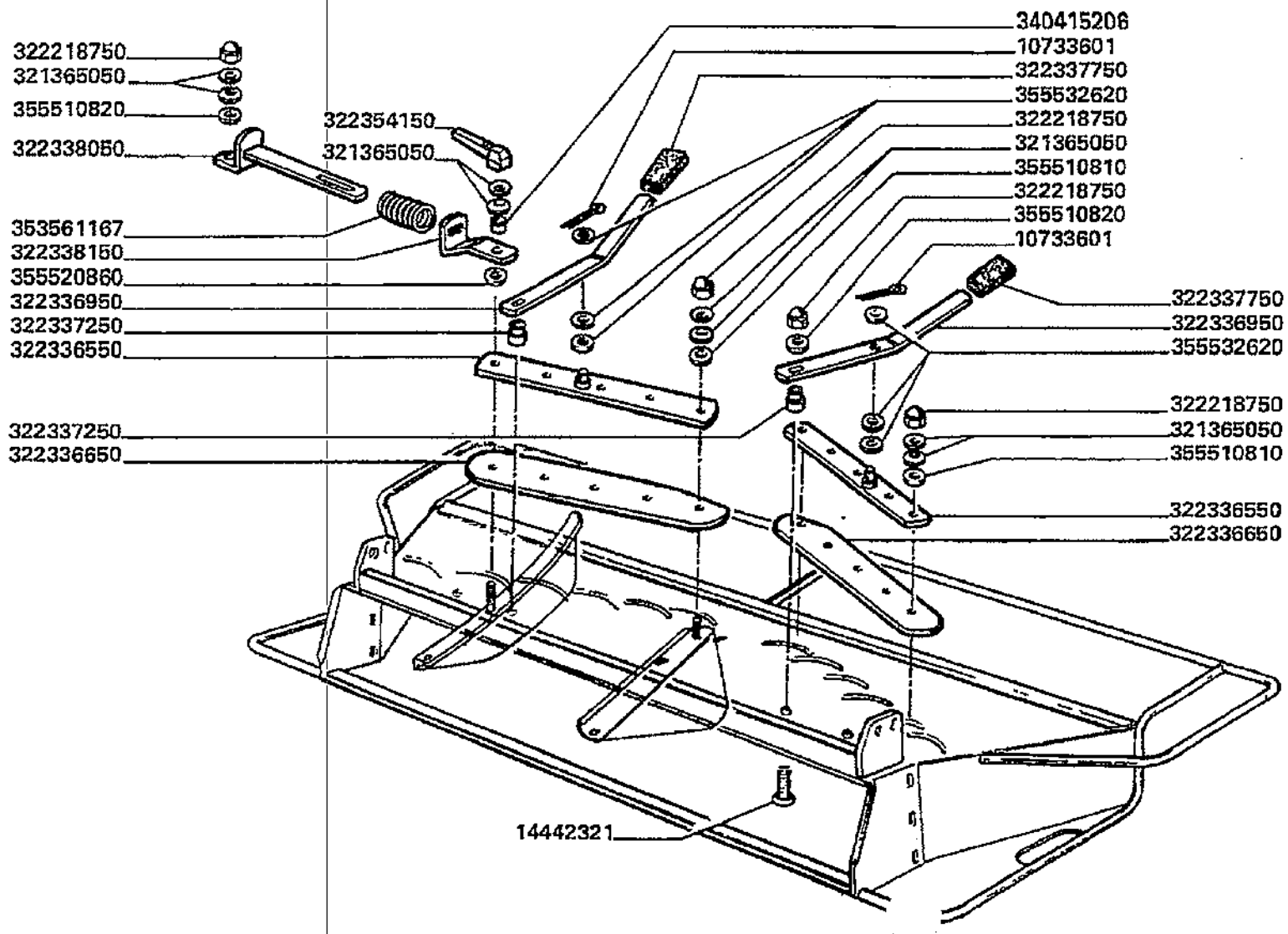

Varianti
Tools
Dotation
Werkzeuge
Variantes

MTB "L" - L 626

99 - 773.14

Trinciapaglia - regolazione deviatori di flusso
Straw chopper - deflectors adjustment
Broyeur de paille- reglage des deflecteurs
Strohhaecksler - verteilerverstellung
Cortador de paja - regulacion de los deflectores

Laverda\773.14.L626mcs.png

			Italiano	Inglese	Francese	Tedesco	Spagnolo
-	10733601	2	Copiglia	Linch pin	Goupille ferguson	Vorstecker	Pasador para eje
-	14442321	2	Vite	Screw	Vis	Schraube	Tornillo
-	321365050	22	Molla	Spring	Ressort	Feder	Accionador
-	322218750	14	Dado	Nut	Ecrou	Mutter	Tuerca
-	322336550	2	Asta	Rod	Tringle	Stange	Varilla
-	322336650	2	Pattino	Skate	Patin	Schlitten-kufe	Patin
-	322336950	2	Leva comando	Lever leadership	Levier direction	Hebel fuhrung	Palanca direccion
-	322337250	2	Boccola	Bush	Bague	Buchse	Casquillo
-	322337750	2	Impugnatura	Handle grip	Pommeau	Kugelgriff	Perilla
-	322338050	2	Tirante regolazione	Tie rod	Tirant	Zugstrebe	Tirante
			003235716500 (2)				
-	322338150	2	Fermo molla	Spring stop	Bride	Retenedor	Anschlag
-	322354150	2	Manettino	Handle	Manette	Griff	Manecilla
-	340415206	2	Distanziatore	Spacer	Entretoise	Distanzstueck	Distanciador
-	353561167	2	Molla	Spring	Ressort	Feder	Accionador
-	355510810	20	Rondella	Washer	Rondelle	Unterlegscheibe	Arandela
			003555108200 (20)				
-	355510820	4	Rondella	Washer	Rondelle	Unterlegscheibe	Arandela
-	355520860	2	Rondella	Washer	Rondelle	Unterlegscheibe	Arandela
-	355532620	6	Rondella	Washer	Rondelle	Unterlegscheibe	Arandela

Varianti Tools Dotation Werkzeuge Variantes	99 - 773.15	Trinciapaglia - dispositivo esclusione trinciapag Straw chopper - straw chopper exclusion device Broyeur de paille - dispositif d'exclusion hache paille Strohhaecksler - ausschaltenrichtung Cortador de paja - dispositif exclusion cortador
MTB "L" - L 626		Laverda\773.15.L626mcs.png

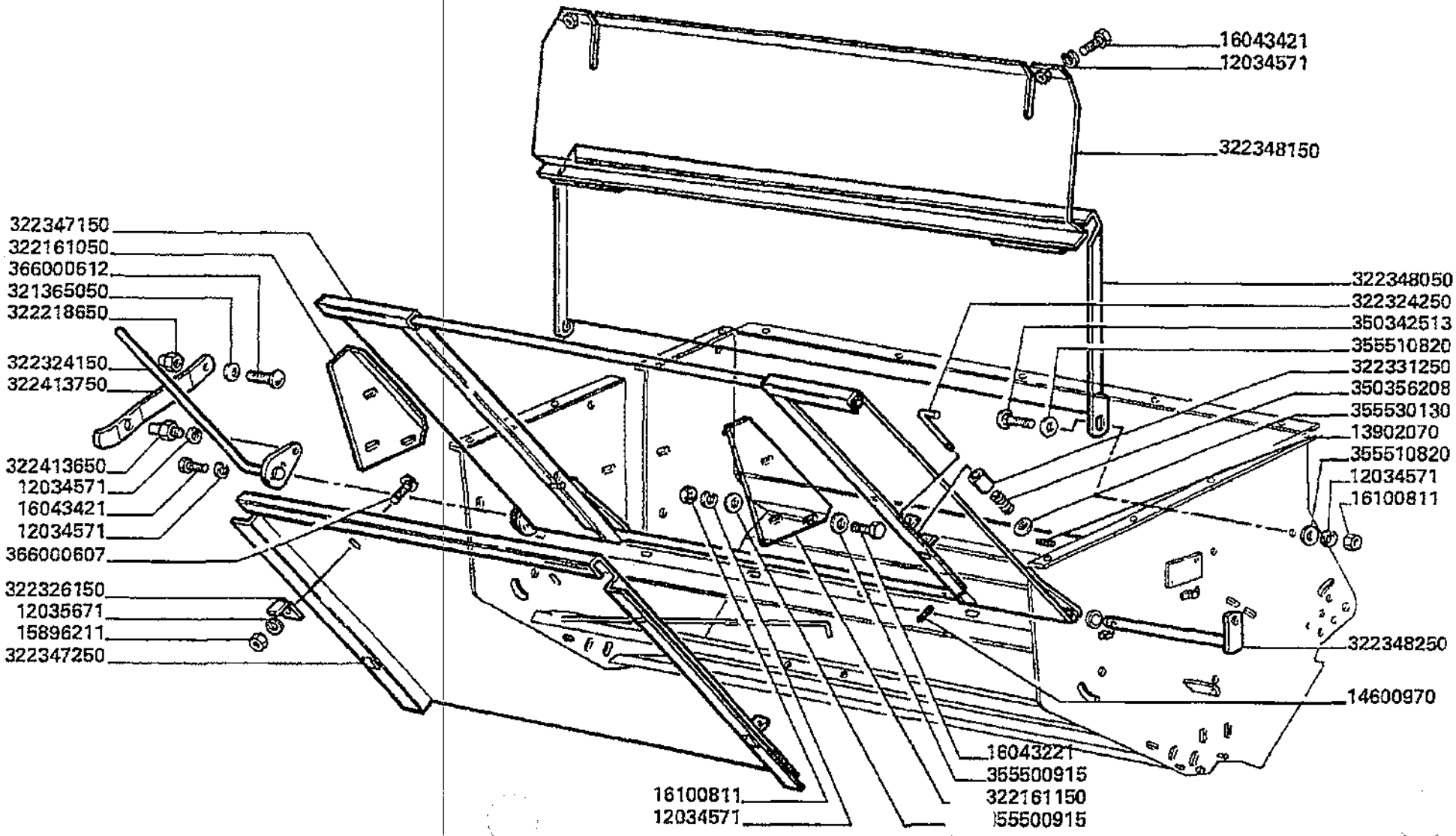

Varianti
Tools
Dotation
Werkzeuge
Variantes

MTB "L" - L 626

99 - 773.15

Trinciapaglia - dispositivo esclusione trinciapag
Straw chopper - straw chopper exclusion device
Broyeur de paille - dispositif d'exclusion hache paille
Strohhaecksler - ausschaltenrichtung
Cortador de paja - dispositif exclusion cortador

Laverda\773.15.L626mcs.png

			Italiano	Inglese	Francese	Tedesco	Spagnolo
-	12034571	13	Rosetta	Lock washer	Rondelle frein	Federring	Arandela grower
-	12035671	2	Rosetta	Lock washer	Rondelle frein	Federring	Arandela grower
-	13902070	2	Spina	Dowel	Plot	Zylinderstift	Centraje
-	14600970	1	Spina elastica	Plug	Goupille elastique	Stecker	Enchufe
-	15896211	2	Dado	Nut	Ecrou	Mutter	Tuerca
-	16043221	6	Vite	Screw	Vis	Schraube	Tornillo
-	16043421	4	Vite	Screw	Vis	Schraube	Tornillo
-	16100811	8	Dado	Nut	Ecrou	Mutter	Tuerca
-	321365050	1	Molla	Spring	Ressort	Feder	Accionador
-	322161050	1	Supporto	Support	Support	Lagerung	Dispos.de sosten
			● 003233104500 (1)				
-	322161150	1	Supporto	Support	Support	Lagerung	Dispos.de sosten
-	322218650	1	Dado	Nut	Ecrou	Mutter	Tuerca
-	322324150	1	Leva comando	Lever leadership	Levier direction	Hebel fuhrung	Palanca direccion
-	322324250	2	Chiavistello	Latch, bolt	Barillet	Klinke	Pestillo
-	322326150	2	Squadretta	Bracket, supporting	Equerre	Schalter,autom.ausloesen	Pieza de apoyo
-	322331250	2	Distanziale	Spacer	Entretoise	Abstandstueck	Separador
-	322347150	1	Telaio	Frame	Bati	Rahmen	Bastidor
-	322347250	1	Scivolo	Skid	Sabot de roue	Kufe	Tablon
-	322348050	1	Scivolo	Skid	Sabot de roue	Kufe	Tablon
-	322348150	1	Scivolo	Skid	Sabot de roue	Kufe	Tablon
-	322348250	1	Leva comando	Lever leadership	Levier direction	Hebel fuhrung	Palanca direccion
-	322413650	1	Perno	Pin	Goupille	Bolzen	Pasador
-	322413750	1	Lamiera	Plate	Plaque	Platte	Plato
-	350342513	2	Vite	Screw	Vis	Schraube	Tornillo
-	350356208	2	Molla	Spring	Ressort	Feder	Accionador

Varianti
Tools
Dotation
Werkzeuge
Variantes

MTB "L" - L 626

99 - 773.15

Trinciapaglia - dispositivo esclusione trinciapag
Straw chopper - straw chopper exclusion device
Broyeur de paille - dispositif d'exclusion hache paille
Strohhaecksler - ausschaltenrichtung
Cortador de paja - dispositif exclusion cortador

Laverda\773.15.L626mcs.png

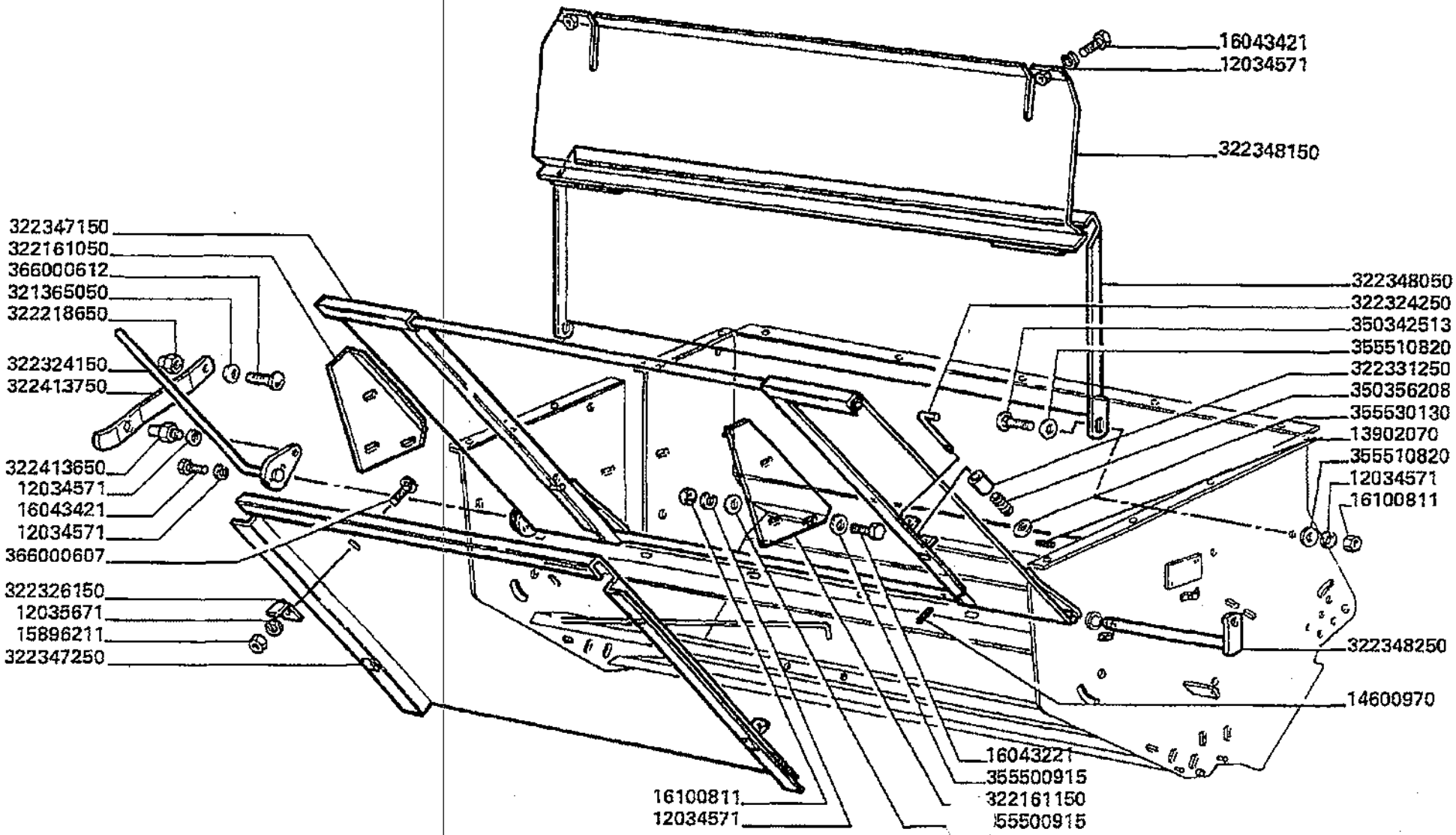

Varianti
Tools
Dotation
Werkzeuge
Variantes

MTB "L" - L 626

99 - 773.15

Trinciapaglia - dispositivo esclusione trinciapag
Straw chopper - straw chopper exclusion device
Broyeur de paille - dispositif d'exclusion hache paille
Strohhaecksler - ausschaltenrichtung
Cortador de paja - dispositif exclusion cortador

Laverda\773.15.L626mcs.png

			Italiano	Inglese	Francese	Tedesco	Spagnolo
-	355510820	4	Rondella	Washer	Rondelle	Unterlegscheibe	Arandela
			N.A. (12)				
-	355510915	12	Rondella	Washer	Rondelle	Unterlegscheibe	Arandela
			N.A. (12)				
-	355530130	2	Rondella	Washer	Rondelle	Unterlegscheibe	Arandela
-	366000607	2	Vite	Screw	Vis	Schraube	Tornillo
-	366000612	1	Vite	Screw	Vis	Schraube	Tornillo

Varianti Tools Dotation Werkzeuge Variantes	99 - 776.01	Spargipula - trasmissione Chaff spreader - drive Epandeur de balle - prise de mouvement Spreuverteiler - antrieb Espaciador de tamo - transmision
MTB "L" - L 626		Laverda\776.1.L626mcs.png

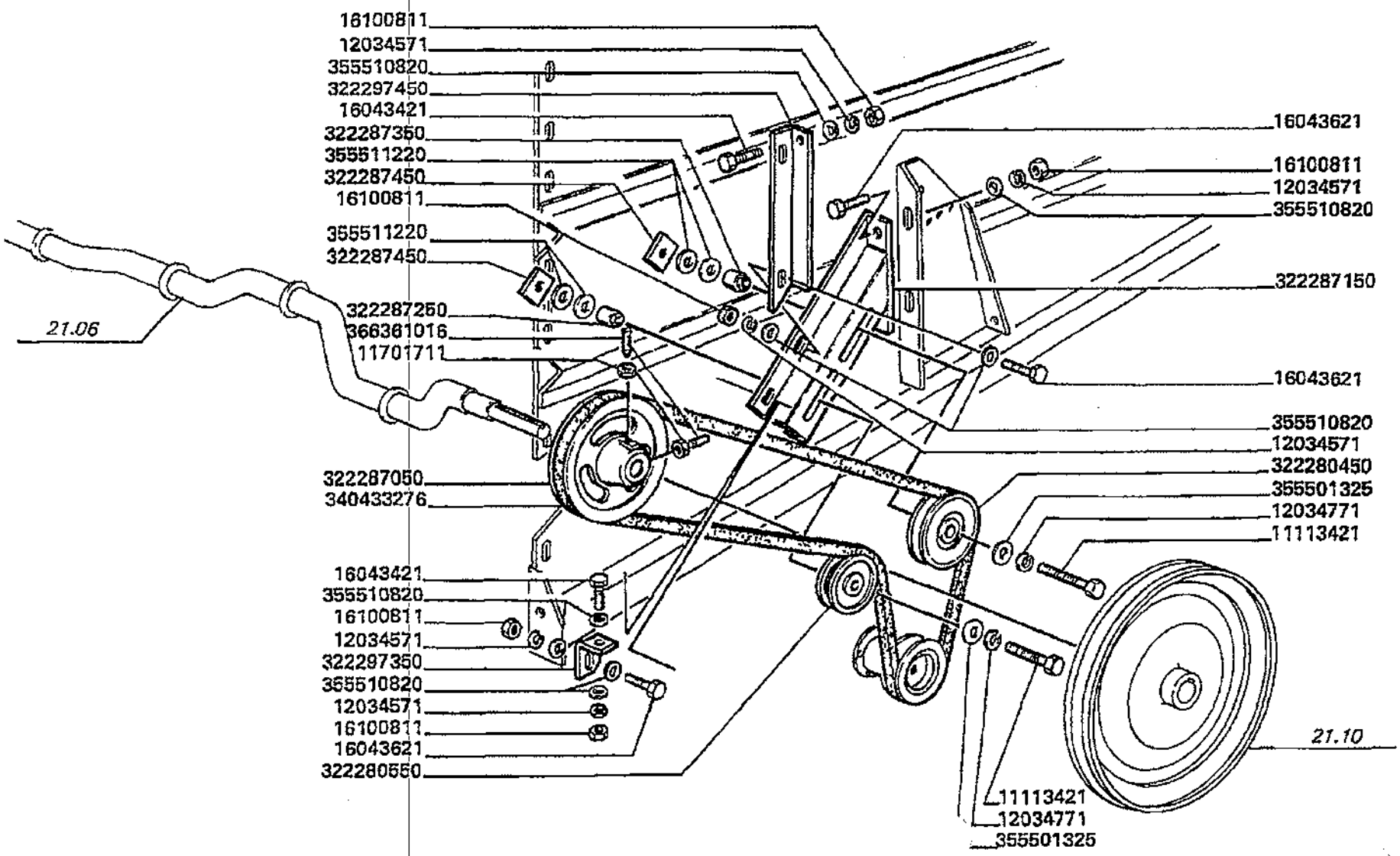

Varianti
Tools
Dotation
Werkzeuge
Variantes

MTB "L" - L 626

99 - 776.01

Spargipula - trasmissione
Chaff spreader - drive
Epandeur de balle - prise de mouvement
Spreuverteiler - antrieb
Espaciador de tamo - transmision

Laverda\776.1.L626mcs.png

			Italiano	Inglese	Francese	Tedesco	Spagnolo
-	11113421	2	Vite	Screw	Vis	Schraube	Tornillo
-	11701711	2	Dado	Nut	Ecrou	Mutter	Tuerca
-	12034571	7	Rosetta	Lock washer	Rondelle frein	Federring	Arandela grower
-	12034771	2	Rosetta	Lock washer	Rondelle frein	Federring	Arandela grower
-	16043421	2	Vite	Screw	Vis	Schraube	Tornillo
-	16043621	5	Vite	Screw	Vis	Schraube	Tornillo
-	16100811	7	Dado	Nut	Ecrou	Mutter	Tuerca
-	322280450	1	Tenditore	Tension sleeve	Tendeur	Spannhuelse	Tensor a tornillo
-	322280550	1	Tenditore	Tension sleeve	Tendeur	Spannhuelse	Tensor a tornillo
-	322287050	1	Puleggia	Pulley	Poulie	Riemenscheibe	Polea
-	322287150	1	Supporto	Support	Support	Lagerung	Dispos.de sosten
-	322287250	1	Boccola	Bush	Bague	Buchse	Casquillo
-	322287350	1	Boccola	Bush	Bague	Buchse	Casquillo
-	322287450	2	Fermo	Retainer	Reteneur	Haltering	Retenedor
-	322297350	1	Squadretta	Bracket, supporting	Equerre	Schalter,autom.ausloesen	Pieza de apoyo
			● N.A. (1)				
-	322297450	1	Angolare	Angular	Corniere	Eckig	Angular
-	340433276	1	Cinghia	Belt	Courroie	Riemen	Cinghia
-	355501325	2	Rondella	Washer	Rondelle	Unterlegscheibe	Arandela
-	355510820	12	Rondella	Washer	Rondelle	Unterlegscheibe	Arandela
-	355511220	4	Rondella	Washer	Rondelle	Unterlegscheibe	Arandela
-	366361016	2	Vite	Screw	Vis	Schraube	Tornillo

Varianti Tools Dotation Werkzeuge Variantes	99 - 776.02	Spargipula - supporti d. Chaff spreader - supports Epandeur de balle - supports Spreuverteiler - halterungs Espaciador de tamo - soportes
MTB "L" - L 626		Laverda\776.2.L626mcs.png

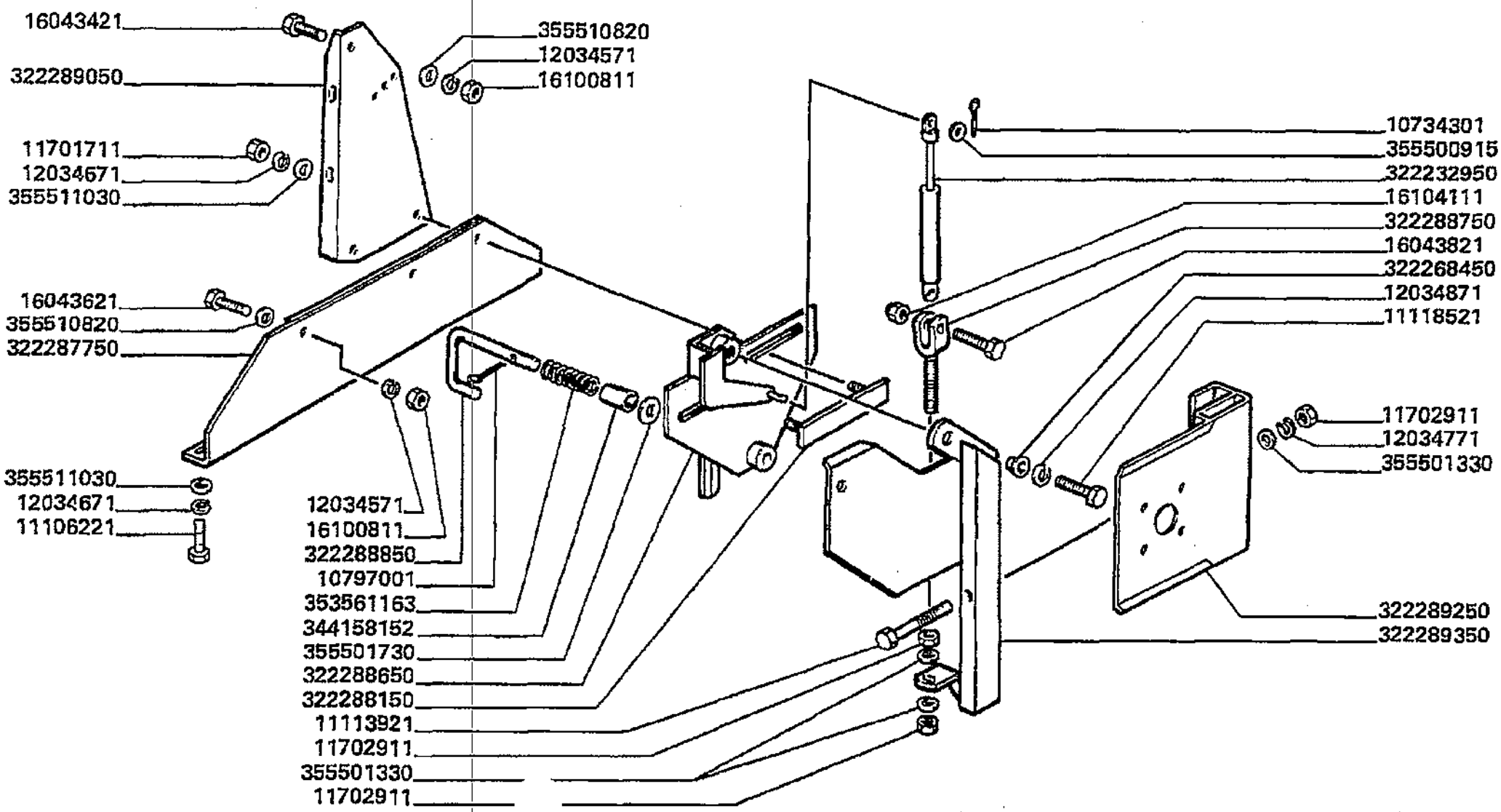

Varianti
Tools
Dotation
Werkzeuge
Variantes

MTB "L" - L 626

99 - 776.02

Spargipula - supporti d.
Chaff spreader - supports
Epandeur de balle - supports
Spreuverteiler - halterungs
Espaciador de tamo - soportes

Laverda\776.2.L626mcs.png

			Italiano	Inglese	Francese	Tedesco	Spagnolo
-	10734301	2	Copiglia	Linch pin	Gouplle ferguson	Vorstecker	Pasador para eje
-	10797001	2	Copiglia	Linch pin	Gouplle ferguson	Vorstecker	Pasador para eje
-	11106221	4	Vite	Screw	Vis	Schraube	Tornillo
-	11113921	2	Vite	Screw	Vis	Schraube	Tornillo
-	11118521	2	Vite	Screw	Vis	Schraube	Tornillo
-	11701711	4	Dado	Nut	Ecrou	Mutter	Tuerca
-	11702911	6	Dado	Nut	Ecrou	Mutter	Tuerca
-	12034571	4	Rosetta	Lock washer	Rondelle frein	Federring	Arandela grower
-	12034671	8	Rosetta	Lock washer	Rondelle frein	Federring	Arandela grower
-	12034771	2	Rosetta	Lock washer	Rondelle frein	Federring	Arandela grower
-	12034871	2	Rosetta	Lock washer	Rondelle frein	Federring	Arandela grower
-	16043421	4	Vite	Screw	Vis	Schraube	Tornillo
-	16043621	2	Vite	Screw	Vis	Schraube	Tornillo
-	16043821	2	Vite	Screw	Vis	Schraube	Tornillo
-	16100811	4	Dado	Nut	Ecrou	Mutter	Tuerca
-	16104111	2	Dado	Nut	Ecrou	Mutter	Tuerca
-	322232950	2	Molla	Spring	Ressort	Feder	Accionador
-	322268450	2	Boccola	Bush	Bague	Buchse	Casquillo
-	322287650	1	Staffa	Stirrup	Etrier	Buegel	Estribo
-	322287750	1	Staffa	Stirrup	Etrier	Buegel	Estribo
-	322288150	2	Riscontro	Strap	Patte de fixation	Lasche	Banda
-	322288650	1	Supporto	Support	Support	Lagerung	Dispos.de sosten
-	322288750	2	Tirante	Tie rod	Tringlerie	Zugstange	Brazo de enlace
-	322288850	2	Manettino	Handle	Manette	Griff	Manecilla
-	322289050	1	Riscontro	Strap	Patte de fixation	Lasche	Banda

Varianti Tools Dotation Werkzeuge Variantes	99 - 776.02	Spargipula - supporti d. Chaff spreader - supports Epandeur de balle - supports Spreuverteiler - halterungs Espaciador de tamo - soportes
MTB "L" - L 626		Laverda\776.2.L626mcs.png

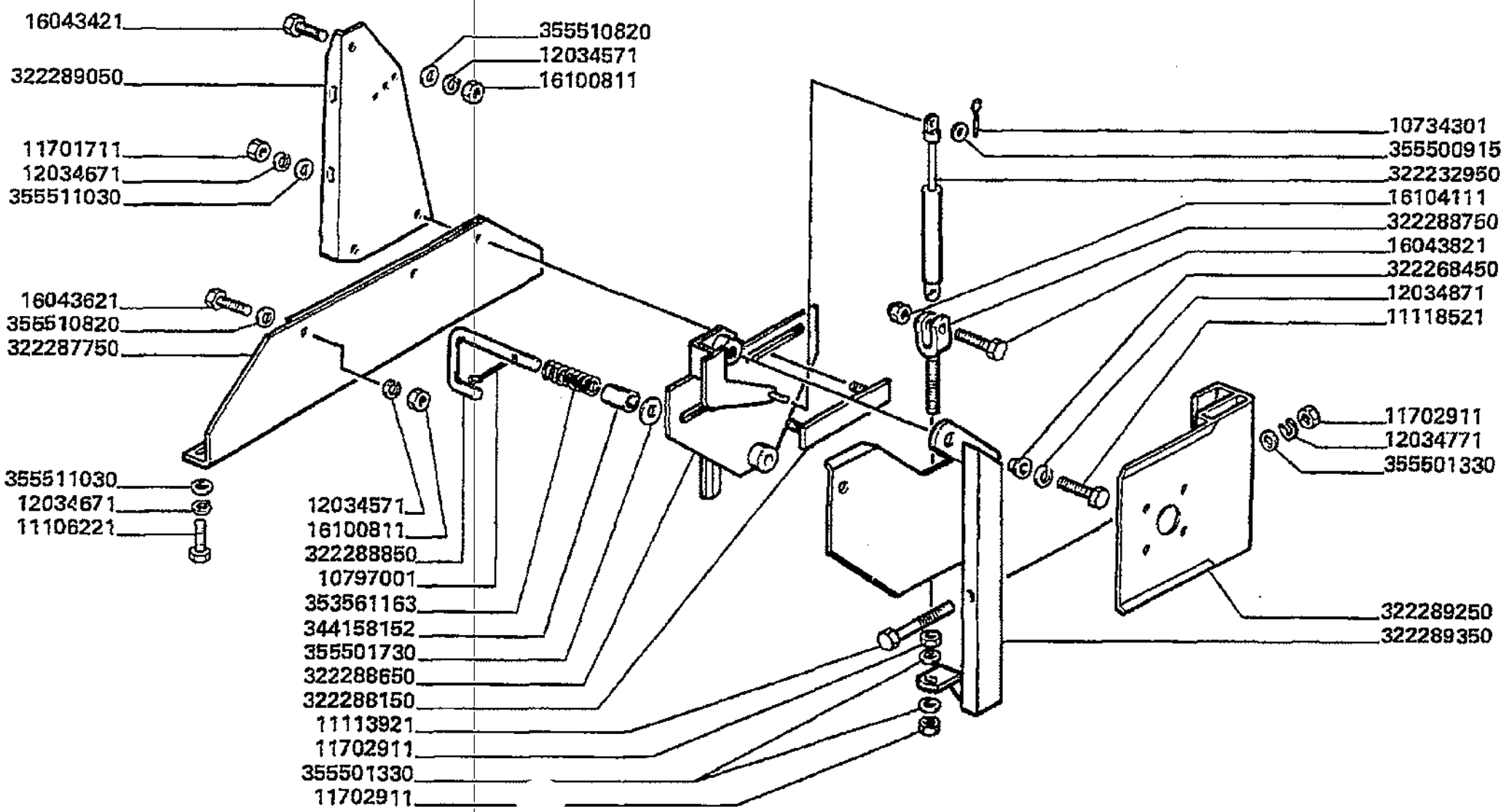

Varianti
Tools
Dotation
Werkzeuge
Variantes

99 - 776.02

Spargipula - supporti d.
Chaff spreader - supports
Epandeur de balle - supports
Spreuverteiler - halterungs
Espaciador de tamo - soportes

MTB "L" - L 626

Laverda\776.2.L626mcs.png

			Italiano	Inglese	Francese	Tedesco	Spagnolo
-	322289250	2	Staffa	Stirrup	Etrier	Buegel	Estribo
			N.A. (2)				
-	322289350	1	Trave	Beam	Poutre	Baggerarm	Viga
-	344158152	2	Distanziatore	Spacer	Entetoise	Distanzstueck	Distanciador
-	353561163	2	Molla	Spring	Ressort	Feder	Accionador
			N.A. (2)				
-	355500915	2	Rondella	Washer	Rondelle	Unterlegscheibe	Arandela
-	355501330	6	Rondella	Washer	Rondelle	Unterlegscheibe	Arandela
-	355501730	2	Rondella	Washer	Rondelle	Unterlegscheibe	Arandela
-	355510820	4	Rondella	Washer	Rondelle	Unterlegscheibe	Arandela
-	355511030	8	Rondella	Washer	Rondelle	Unterlegscheibe	Arandela

Varianti
Tools
Dotation
Werkzeuge
Variantes

MTB "L" - L 626

99 - 776.02. 01

Spargipula - supporti s.
Chaff spreader - supports
Epandeur de balle - supports
Spreuverteiler - halterungs
Espaciador de tamo - soportes

Laverda\776.2p2.L626mcs.png

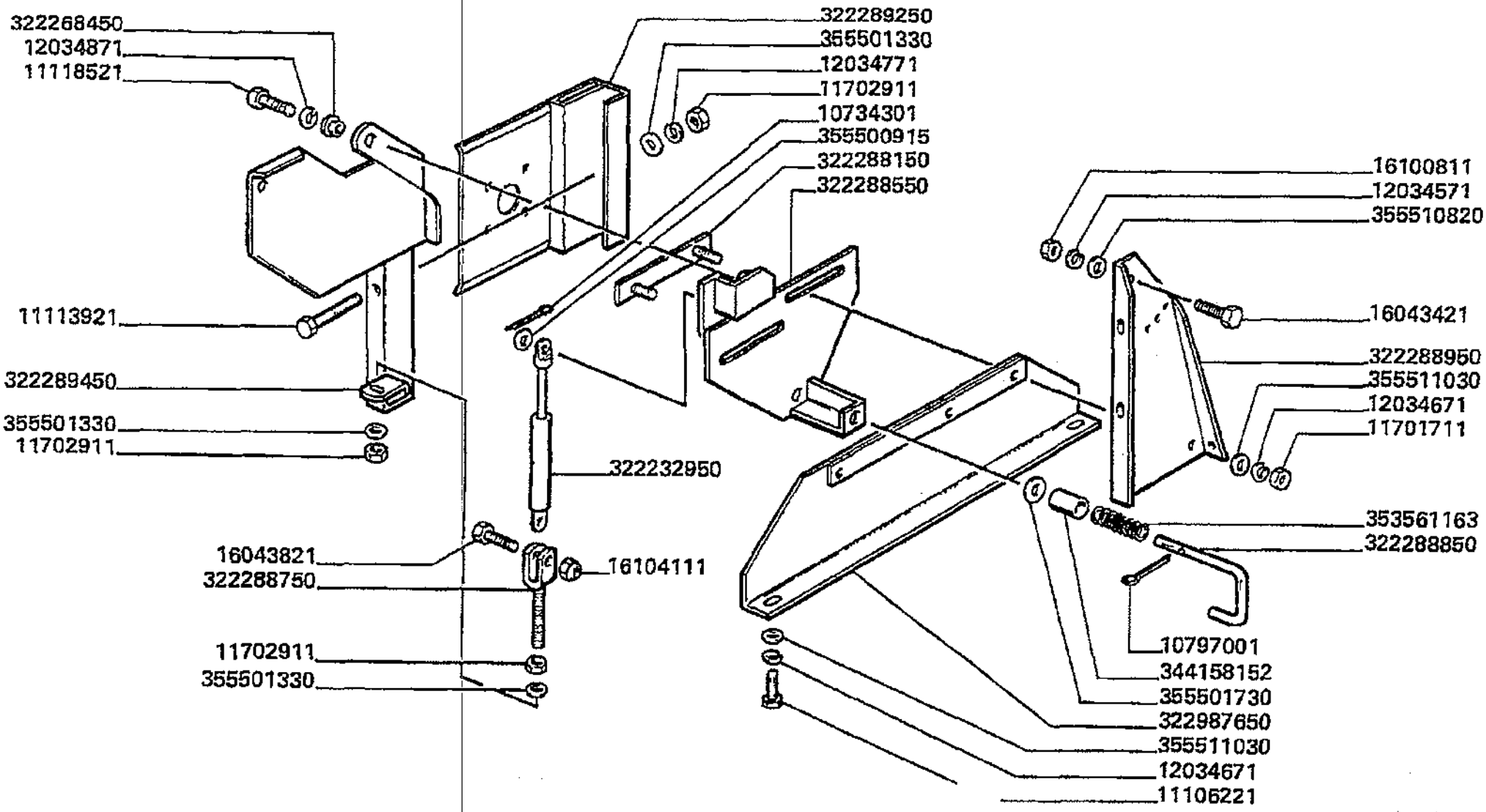

Varianti
Tools
Dotation
Werkzeuge
Variantes

MTB "L" - L 626

99 - 776.02. 01

Spargipula - supporti s.
Chaff spreader - supports
Epandeur de balle - supports
Spreuverteiler - halterungs
Espaciador de tamo - soportes

Laverda\776.2p2.L626mcs.png

			Italiano	Inglese	Francese	Tedesco	Spagnolo
-	10734301	2	Copiglia	Linch pin	Gouplle ferguson	Vorstecker	Pasador para eje
-	10797001	2	Copiglia	Linch pin	Gouplle ferguson	Vorstecker	Pasador para eje
-	11106221	4	Vite	Screw	Vis	Schraube	Tornillo
-	11113921	2	Vite	Screw	Vis	Schraube	Tornillo
-	11118521	2	Vite	Screw	Vis	Schraube	Tornillo
-	11701711	4	Dado	Nut	Ecrou	Mutter	Tuerca
-	11702911	6	Dado	Nut	Ecrou	Mutter	Tuerca
-	12034571	4	Rosetta	Lock washer	Rondelle frein	Federring	Arandela grower
-	12034671	8	Rosetta	Lock washer	Rondelle frein	Federring	Arandela grower
-	12034771	2	Rosetta	Lock washer	Rondelle frein	Federring	Arandela grower
-	12034871	2	Rosetta	Lock washer	Rondelle frein	Federring	Arandela grower
-	16043421	4	Vite	Screw	Vis	Schraube	Tornillo
-	16043821	2	Vite	Screw	Vis	Schraube	Tornillo
-	16100811	4	Dado	Nut	Ecrou	Mutter	Tuerca
-	16104111	2	Dado	Nut	Ecrou	Mutter	Tuerca
-	322232950	2	Molla	Spring	Ressort	Feder	Accionador
-	322268450	2	Boccola	Bush	Bague	Buchse	Casquillo
-	322287650	1	Staffa	Stirrup	Etrier	Buegel	Estribo
-	322288150	2	Riscontro	Strap	Patte de fixation	Lasche	Banda
-	322288550	1	Supporto	Support	Support	Lagerung	Dispos.de sosten
-	322288750	2	Tirante	Tie rod	Tringlerie	Zugstange	Brazo de enlace
-	322288850	2	Manettino	Handle	Manette	Griff	Manecilla
-	322288950	1	Riscontro	Strap	Patte de fixation	Lasche	Banda
-	322289250	2	Staffa	Stirrup	Etrier	Buegel	Estribo
			● N.A. (2)				
-	322289450	1	Trave	Beam	Poutre	Baggerarm	Viga

Varianti
Tools
Dotation
Werkzeuge
Variantes

MTB "L" - L 626

99 - 776.02. 01

Spargipula - supporti s.
Chaff spreader - supports
Epandeur de balle - supports
Spreuverteiler - halterungs
Espaciador de tamo - soportes

Laverda\776.2p2.L626mcs.png

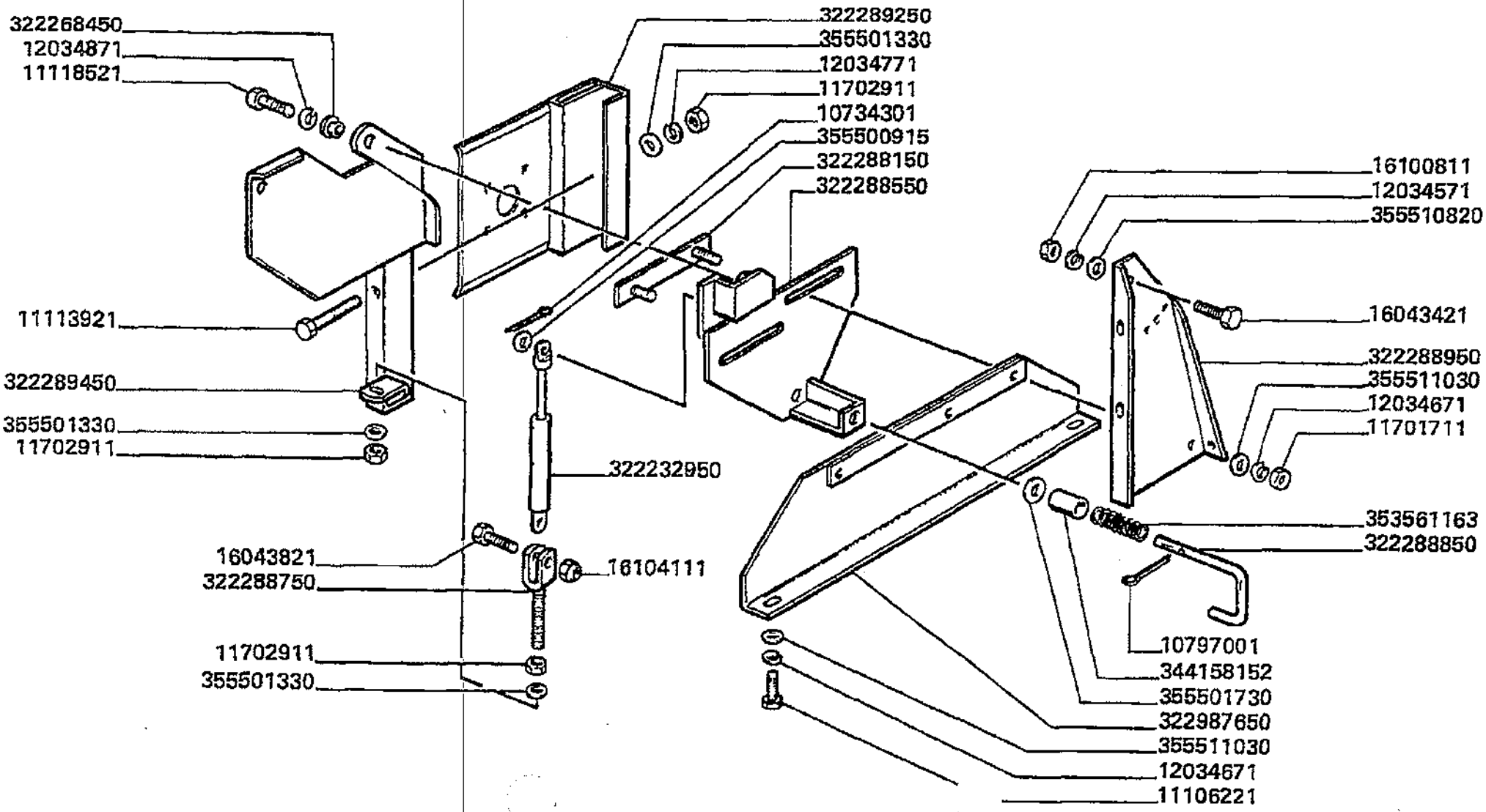

Varianti
Tools
Dotation
Werkzeuge
Variantes

MTB "L" - L 626

99 - 776.02. 01

Spargipula - supporti s.
Chaff spreader - supports
Epandeur de balie - supports
Spreuverteiler - halterungs
Espaciador de tamo - soportes

Laverda\776.2p2.L626mcs.png

			Italiano	Inglese	Francese	Tedesco	Spagnolo
-	344158152	2	Distanziatore	Spacer	Entetoise	Distanzstueck	Distanciador
			● N.A. (2)				
-	353561163	2	Molla	Spring	Ressort	Feder	Accionador
			● N.A. (2)				
-	355500915	2	Rondella	Washer	Rondelle	Unterlegscheibe	Arandela
-	355501330	6	Rondella	Washer	Rondelle	Unterlegscheibe	Arandela
-	355501730	2	Rondella	Washer	Rondelle	Unterlegscheibe	Arandela
-	355510820	4	Rondella	Washer	Rondelle	Unterlegscheibe	Arandela
-	355511030	8	Rondella	Washer	Rondelle	Unterlegscheibe	Arandela

Varianti Tools Dotation Werkzeuge Variantes	99 - 776.03	Spargipula - cassa Chaff spreader - body Epandeur de balle - chassis Spreuverteiler - rhamen Espaciador de tamo - bastidor
MTB "L" - L 626		Laverda\776.3.L626mcs.png

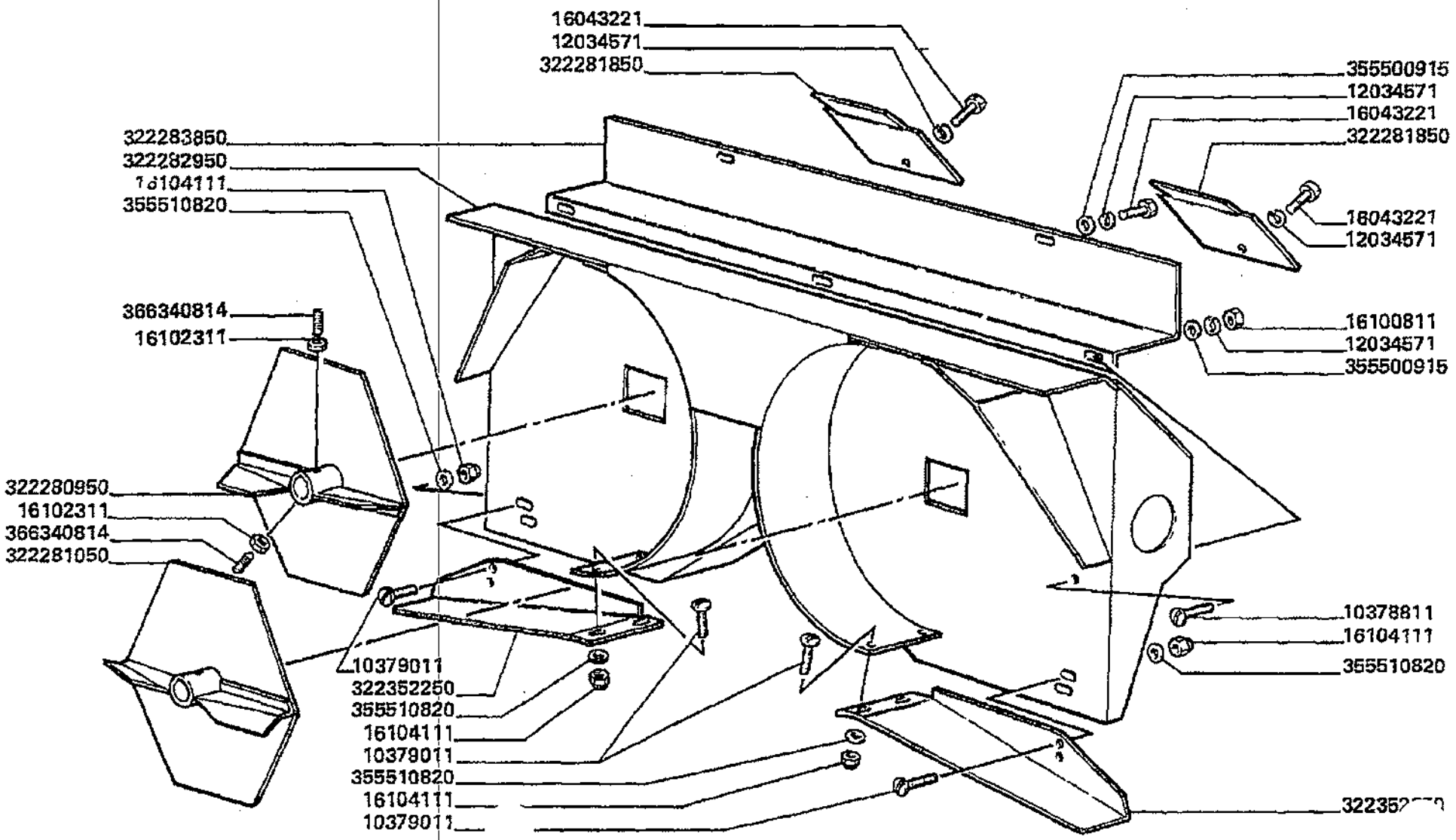

Varianti
Tools
Dotation
Werkzeuge
Variantes

MTB "L" - L 626

99 - 776.03

Spargipula - cassa
Chaff spreader - body
Epandeur de balle - chassis
Spreuverteiler - rhamen
Espaciador de tamo - bastidor

Laverda\776.3.L626mcs.png

			Italiano	Inglese	Francese	Tedesco	Spagnolo
-	10378811	3	Vite	Screw	Vis	Schraube	Tornillo
-	10379011	8	Vite	Screw	Vis	Schraube	Tornillo
			● N.A. (8)				
-	12034571	7	Rosetta	Lock washer	Rondelle frein	Federring	Arandela grower
-	16043221	4	Vite	Screw	Vis	Schraube	Tornillo
-	16100811	3	Dado	Nut	Ecrou	Mutter	Tuerca
-	16102311	4	Dado	Nut	Ecrou	Mutter	Tuerca
-	16104111	8	Dado	Nut	Ecrou	Mutter	Tuerca
-	322280950	1	Rotore	Rotor	Rotor	Rotor	Rotor
-	322281050	1	Rotore	Rotor	Rotor	Rotor	Rotor
-	322281850	2	Sportello	Lid	Trappe	Klappe	Tapa
-	322282950	1	Cassa	Case	Caissette	Kasten	Estuche
-	322283850	1	Chiusura	Panel	Couvercle	Deckel	Cubierta
-	322352250	1	Deviatore	Shunter	Deviateur	Schalter	Rele de desviacion
			● N.A. (1)				
-	322352350	1	Deviatore	Shunter	Deviateur	Schalter	Rele de desviacion
-	355500915	5	Rondella	Washer	Rondelle	Unterlegscheibe	Arandela
-	355510820	8	Rondella	Washer	Rondelle	Unterlegscheibe	Arandela
-	366340814	4	Vite	Screw	Vis	Schraube	Tornillo

Varianti Tools Dotation Werkzeuge Variantes	99 - 776.04	Spargipula - scatola trasmissione Chaff spreader - gearbox Epandeur de balle - boite de transmissio Spreuverteiler - getriebe Espaciador de tamo - caja de transmision
MTB "L" - L 626		Laverda\776.4.L626mcs.png

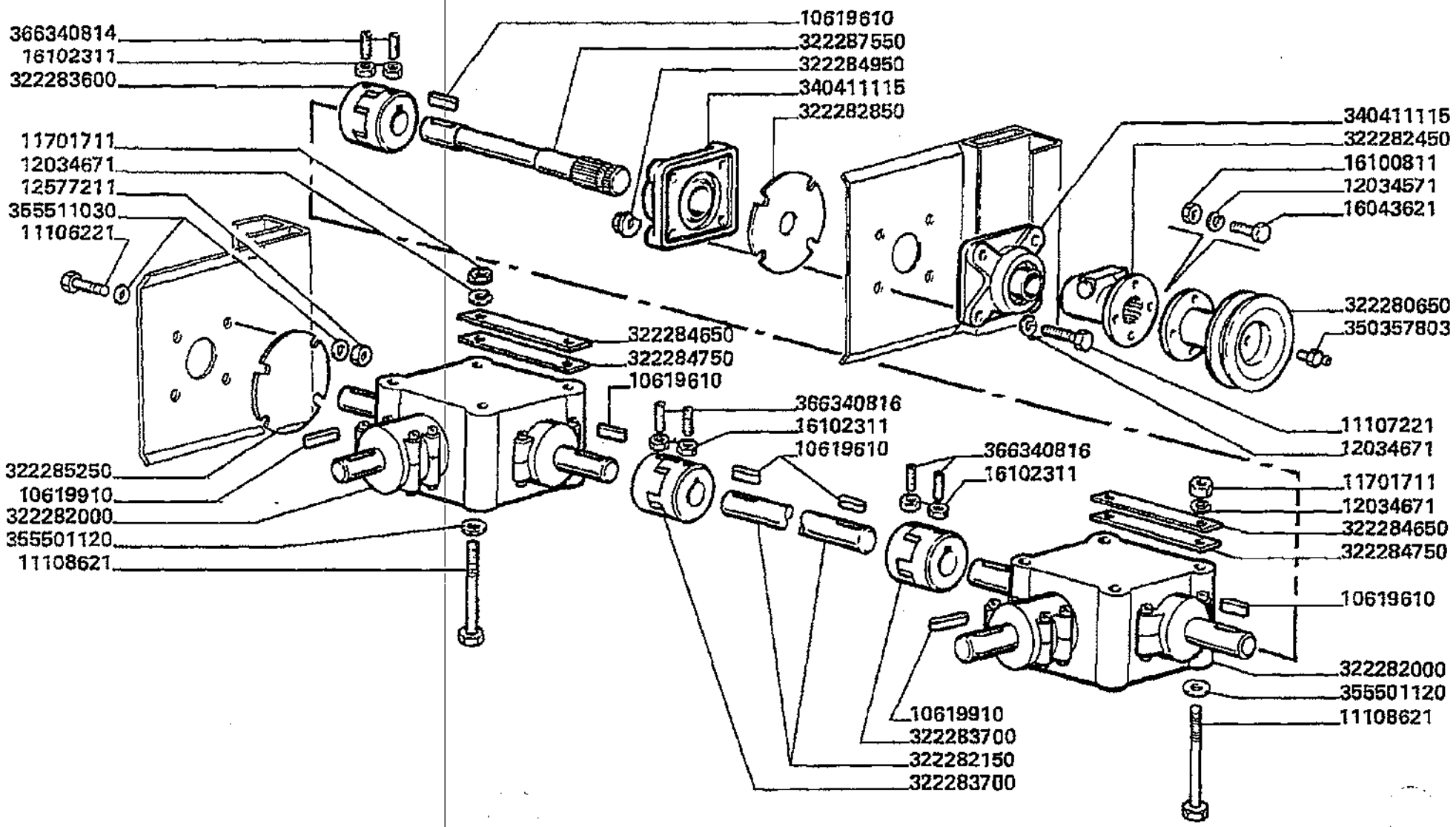

Varianti
Tools
Dotation
Werkzeuge
Variantes

MTB "L" - L 626

99 - 776.04

Spargipula - scatola trasmissione
Chaff spreader - gearbox
Epandeur de balle - boite de transmissio
Spreuverteiler - getriebe
Espaciador de tamo - caja de transmision

Laverda\776.4.L626mcs.png

			Italiano	Inglese	Francese	Tedesco	Spagnolo
-	10619610	6	Linguetta	Key	Clavette	Keil	Chaveta
-	10619910	2	Linguetta	Key	Clavette	Keil	Chaveta
			● 000106199200 (2)				
-	11106221	4	Vite	Screw	Vis	Schraube	Tornillo
-	11107221	4	Vite	Screw	Vis	Schraube	Tornillo
-	11108621	8	Vite	Screw	Vis	Schraube	Tornillo
-	11701711	8	Dado	Nut	Ecrou	Mutter	Tuerca
-	12034571	4	Rosetta	Lock washer	Rondelle frein	Federring	Arandela grower
-	12034671	12	Rosetta	Lock washer	Rondelle frein	Federring	Arandela grower
-	12577211	4	Dado	Nut	Ecrou	Mutter	Tuerca
-	16043621	4	Vite	Screw	Vis	Schraube	Tornillo
-	16100811	4	Dado	Nut	Ecrou	Mutter	Tuerca
-	16102311	12	Dado	Nut	Ecrou	Mutter	Tuerca
-	322280650	1	Puleggia	Pulley	Poulie	Riemenscheibe	Polea
-	322282000	2	Scatola	Box	Boite	Schachtel	Caja
-	322282150	1	Albero	Shaft	Arbre	Welle	Arbol
-	322282450	1	Flangia	Flange	Flasque	Flansch	Pletina
-	322282850	1	Disco	Disc	Disque	Scheibe	Disco
-	322283600	1	Giunto universal	Universal joint	Cardan	Kardangelenk	Cruceta cardan
-	322283700	2	Giunto universal	Universal joint	Cardan	Kardangelenk	Cruceta cardan
-	322284650	4	Spessore	Shim	Cale reglage	Einstellblech	Calce
-	322284750	4	Spessore	Shim	Cale reglage	Einstellblech	Calce
			● N.A. (4)				
-	322284950	4	Dado	Nut	Ecrou	Mutter	Tuerca
-	322285250	1	Fianco	Board	Planche	Brett	Tablero
-	322287550	1	Albero	Shaft	Arbre	Welle	Arbol

Varianti Tools Dotation Werkzeuge Variantes	99 - 776.04	Spargipula - scatola trasmissione Chaff spreader - gearbox Epandeur de balie - boite de transmissio Spreuverteiler - getriebe Espaciador de tamo - caja de transmision
MTB "L" - L 626		Laverda\776.4.L626mcs.png

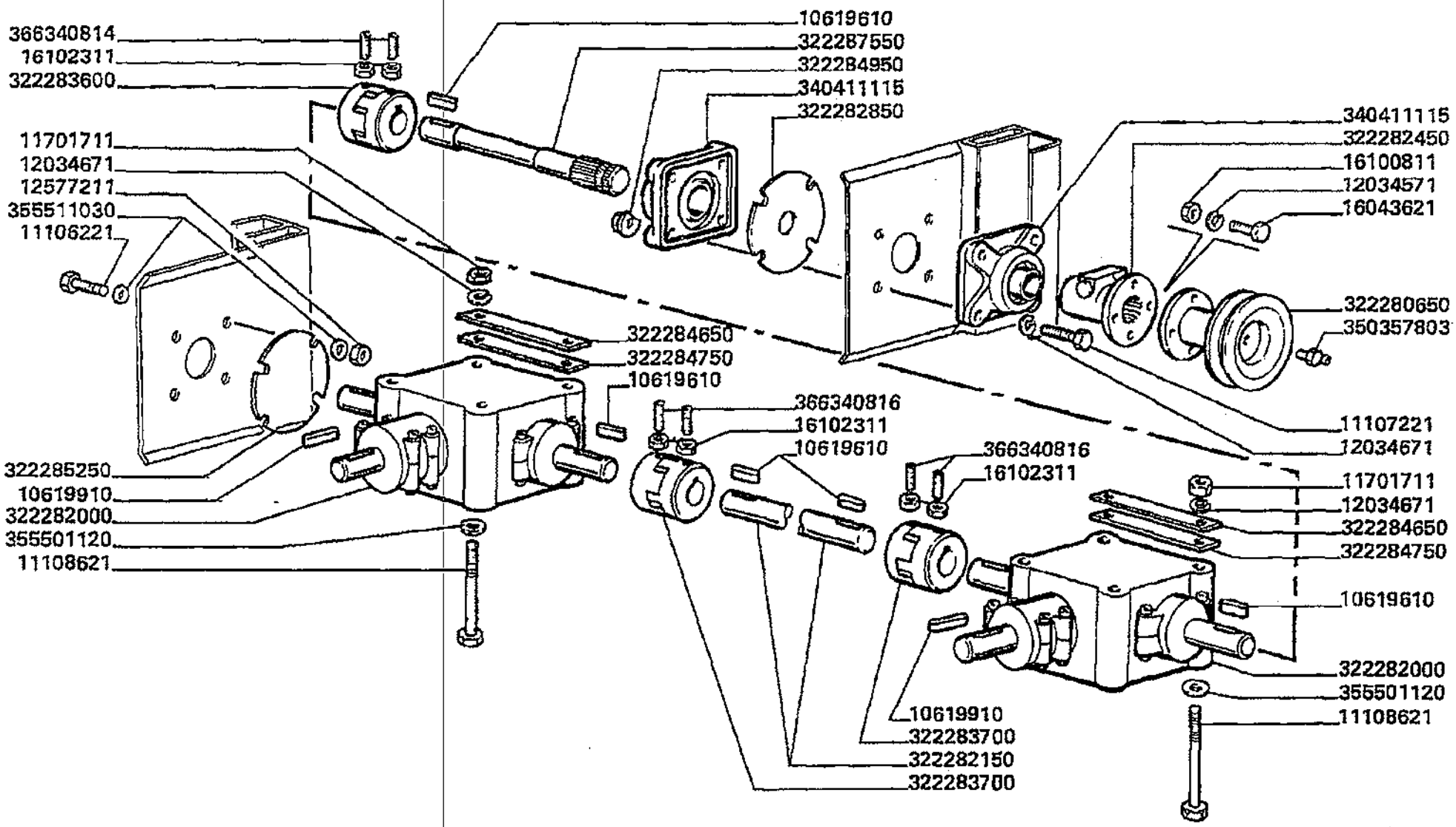

Varianti
Tools
Dotation
Werkzeuge
Variantes

MTB "L" - L 626

99 - 776.04

Spargipula - scatola trasmissione
Chaff spreader - gearbox
Epandeur de balle - boite de transmissio
Spreuverteiler - getriebe
Espaciador de tamo - caja de transmision

Laverda\776.4.L626mcs.png

			Italiano	Inglese	Francese	Tedesco	Spagnolo
-	340411115	2	Supporto cuscinetto	Support	Palier	Traeger	Soporte
-	350357803	1	Ingrassatore	Nipple, lube	Graisseur	Schmiernippel	Engrasador
-	355501120	8	Rondella	Washer	Rondelle	Unterlegscheibe	Arandela
-	355511030	8	Rondella	Washer	Rondelle	Unterlegscheibe	Arandela
-	366340814	4	Vite	Screw	Vis	Schraube	Tornillo
-	366340816	8	Vite	Screw	Vis	Schraube	Tornillo

Varianti
Tools
Dotation
Werkzeuge
Variantes

MTB "L" - L 626

99 - 776.04. 01.A

Elementi scatola trasmissione 322282000
Gearbox elements 322282000
Elements boite de transmission 322282000
Getriebeelemente 322282000
Elementos caja de transmision 322282000

Laverda\776.4_A.L626mcs.png

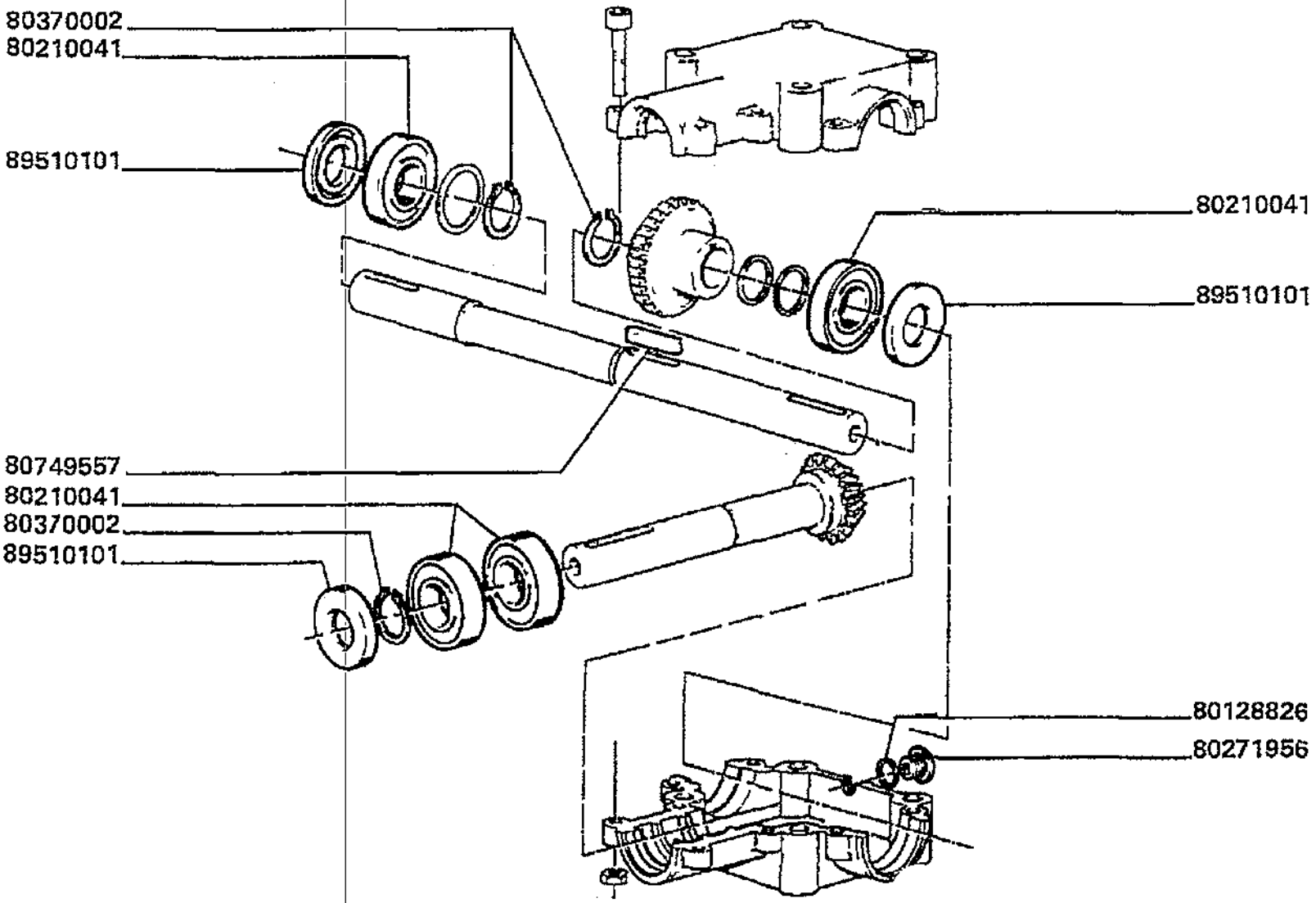

Varianti
Tools
Dotation
Werkzeuge
Variantes

MT8 "L" - L 626

99 - 776.04. 01.A

Elementi scatola trasmissione 322282000
Gearbox elements 322282000
Elements boite de transmission 322282000
Getriebeelemente 322282000
Elementos caja de transmision 322282000

Laverda\776.4_A.L626mcs.png

			Italiano	Inglese	Francese	Tedesco	Spagnolo
-	210041	4	37124 - manca descrizione -	0 - manca descrizione -	0 - manca descrizione -	0 - manca descrizione -	0 - manca descrizione -
-	271956	1	37125 - manca descrizione -	0 - manca descrizione -	0 - manca descrizione -	0 - manca descrizione -	0 - manca descrizione -
-	370002	3	Anellten	Ring	Anneau	Ring	Aro
-	749557	1	37125 - manca descrizione -	0 - manca descrizione -	0 - manca descrizione -	0 - manca descrizione -	0 - manca descrizione -
-	9510101	3	37125 - manca descrizione -	0 - manca descrizione -	0 - manca descrizione -	0 - manca descrizione -	0 - manca descrizione -
-	9617873	1	Apertura	Orifice plate	Diaphragme	Blende	Plato orificio

Varianti Tools Dotation Werkzeuge Variantes	99 - 776.05	Spargipula - protezioni Chaff spreader - guards Epandeur de balle - protections Spreuverteiler - schutz Espacaiador de tamo - proteccions
MTB "L" - L 626		

Laverda\776.5.L626mcs.png

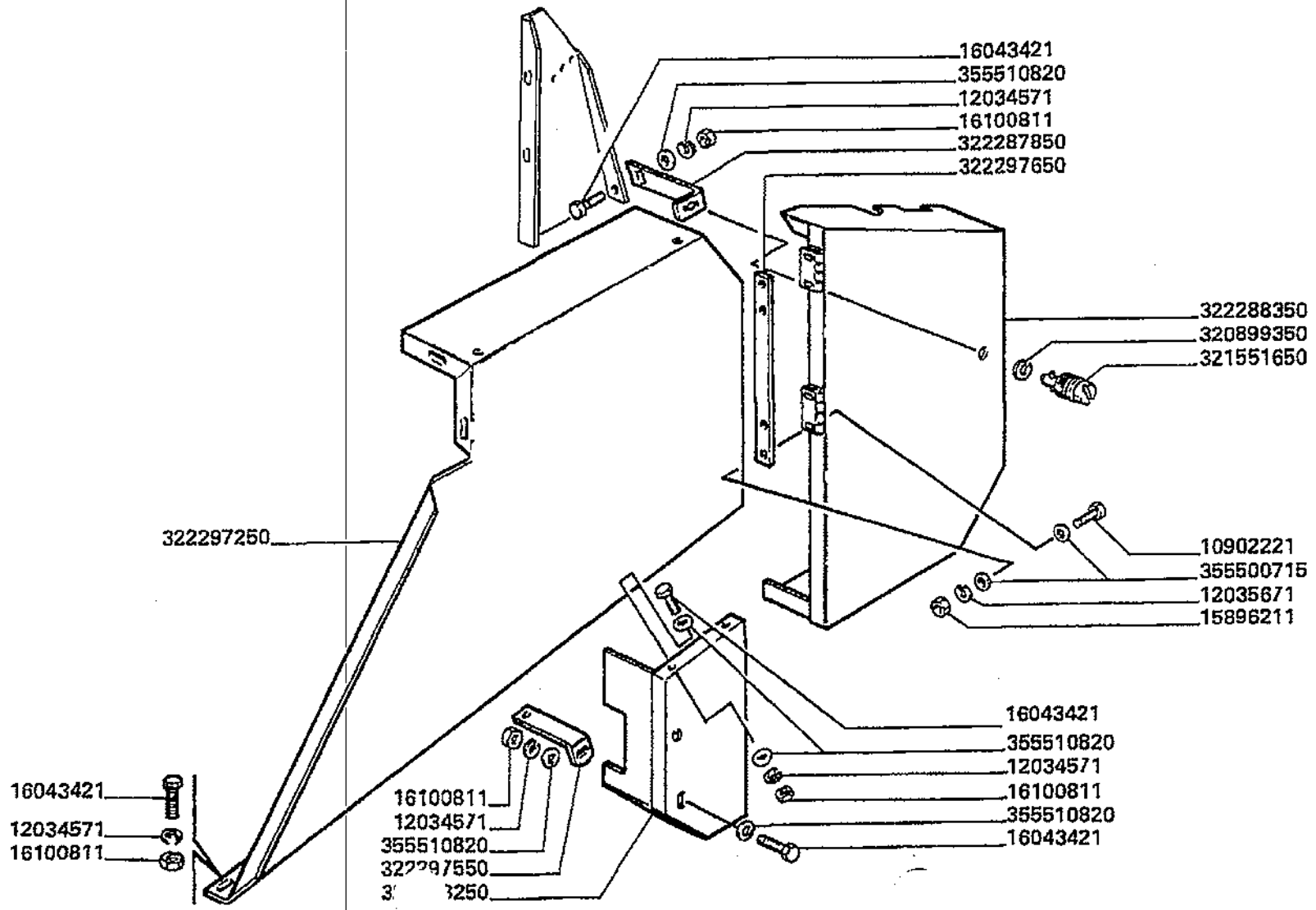

Varianti
Tools
Dotation
Werkzeuge
Variantes

MTB "L" - L 626

99 - 776.05

Spargipula - protezioni
Chaff spreader - guards
Epandeur de balle - protections
Spreuverteiler - schutz
Espacaiador de tamo - proteccions

Laverda\776.5.L626mcs.png

			Italiano	Inglese	Francese	Tedesco	Spagnolo
-	10902221	4	Vite	Screw	Vis	Schraube	Tornillo
-	12034571	7	Rosetta	Lock washer	Rondelle frein	Federring	Arandela grower
-	12035671	4	Rosetta	Lock washer	Rondelle frein	Federring	Arandela grower
-	15896211	4	Dado	Nut	Ecrou	Mutter	Tuerca
-	16043421	7	Vite	Screw	Vis	Schraube	Tornillo
-	16100811	7	Dado	Nut	Ecrou	Mutter	Tuerca
-	320899350	1	Rondella	Washer	Rondelle	Unterlegscheibe	Arandela
-	321551650	1	Stelo	Stem	Tige	Stiel	Vastago
-	322287850	1	Squadretta	Bracket, supporting	Equerre	Schalter,autom.ausloesen	Pieza de apoyo
-	322288250	1	Protezione	Shield	Protection	Schutz	Proteccion
			N.A. (1)				
-	322288350	1	Protezione	Shield	Protection	Schutz	Proteccion
-	322297250	1	Protezione	Shield	Protection	Schutz	Proteccion
			N.A. (1)				
-	322297550	1	Ancoraggio	Anchor	Attache	Verankerung	Fijacion
			N.A. (1)				
-	322297650	1	Piatto appoggio	Base plate	Plaque de base	Grundplatte	Plato base
-	355500715	4	Rondella	Washer	Rondelle	Unterlegscheibe	Arandela
-	355510820	7	Rondella	Washer	Rondelle	Unterlegscheibe	Arandela

Varianti Tools Dotation Werkzeuge Variantes	99 - 776.06	Spargipula - irrigidimento carenatura Chaff spreader - body stiffener Epandeur de balle - raidisseur carenage Spreuverteiler - karosserie verstaerkung Espacaiador de tamo refuerzo carenado
MTB "L" - L 626		

Laverda\776.6.L626mcs.png

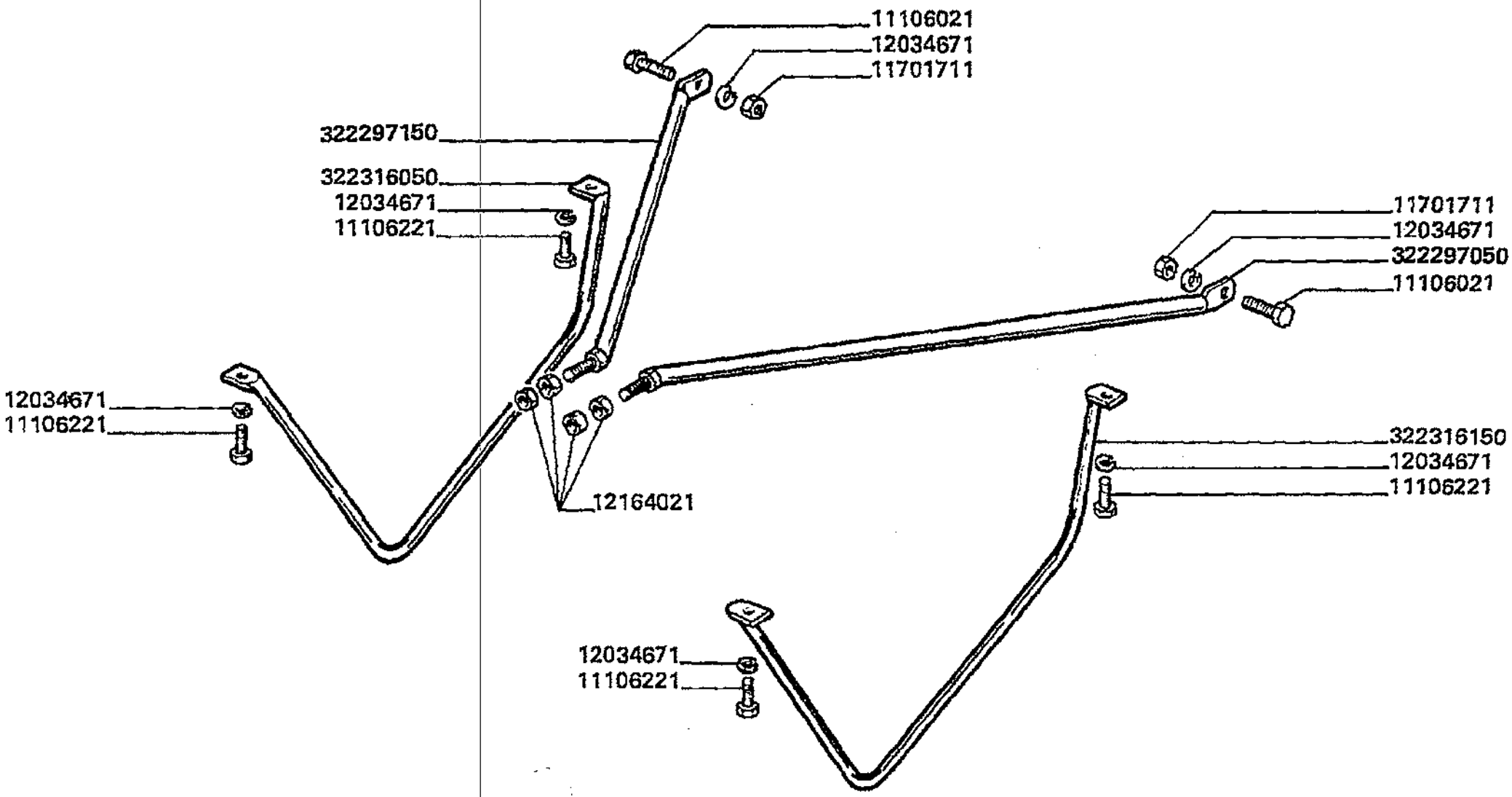

Varianti
Tools
Dotation
Werkzeuge
Variantes

MTB "L" - L 626

99 - 776.06

Spargipula - irrigidimento carenatura
Chaff spreader - body stiffener
Epandeur de baile - raidisseur carenage
Spreuverteiler - karosserie verstaerkung
Espacaiador de tamo refuerzo carenado

Laverda\776.6.L626mcs.png

			Italiano	Inglese	Francese	Tedesco	Spagnolo
-	11106021	2	Vite	Screw	Vis	Schraube	Tornillo
-	11106221	4	Vite	Screw	Vis	Schraube	Tornillo
-	11701711	2	Dado	Nut	Ecrou	Mutter	Tuerca
-	12034671	6	Rosetta	Lock washer	Rondelle frein	Federring	Arandela grower
-	12164021	4	Dado	Nut	Ecrou	Mutter	Tuerca
-	322297050	1	Puntone	Strut	Jambe de force	Verstrebung	Codal
-	322297150	1	Puntone	Strut	Jambe de force	Verstrebung	Codal
-	322316050	1	Protezione	Shield	Protection	Schutz	Proteccion
			N.A. (1)				
-	322316150	1	Protezione	Shield	Protection	Schutz	Proteccion
			N.A. (1)				

Varianti Tools Dotation Werkzeuge Variantes	99 - 796	Tela paravento Canvas for straw walker body Toile paravent Windschutztuch Lona paravento
MTB "L" - L 626		Laverda\796.L626mcs.png

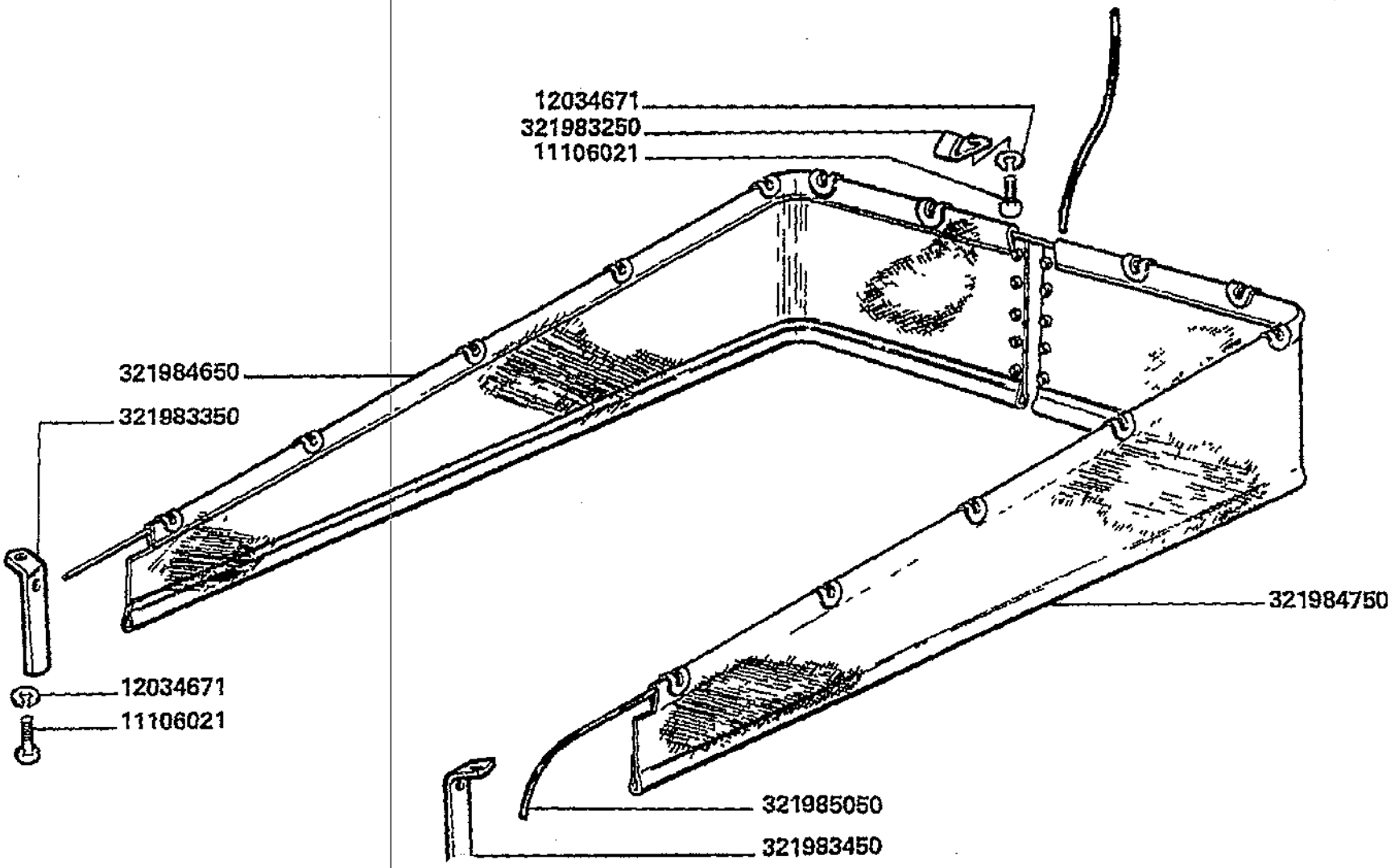

Varianti
Tools
Dotation
Werkzeuge
Variantes

99 - 796

Tela paravento
Canvas for straw walker body
Toile paravent
Windschutztuch
Lona paravento

MTB "L" - L 626

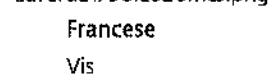
Laverda\796.L626mcs.png

			Italiano	Inglese	Francese	Tedesco	Spagnolo
-	11106021	18	Vite	Screw	Vis	Schraube	Tornillo
-	12034671	18	Rosetta	Lock washer	Rondelle frein	Federring	Arandela grower
-	321983250	16	Briglia	Bridle	Bride	Spannband	Brida
-	321983350	1	Piatto appoggio	Base plate	Plaque de base	Grundplatte	Plato base
-	321983450	1	Piatto appoggio	Base plate	Plaque de base	Grundplatte	Plato base
-	321984650	1	Tela	Canvas	Toile	Plane	Lona
-	321984750	1	Tela	Canvas	Toile	Plane	Lona
-	321985050	1	Corda	Cord	Cordon	Schnur	Cuerda

Varianti
Tools
Dotation
Werkzeuge
Variantes

MTB "L" - L 626

99 - 851

Faro ausiliario
Auxliary light
Pharo auxliaire
Arbeitscheinwerfer
Faro ausiliar

Laverda\851.L626mcs.png

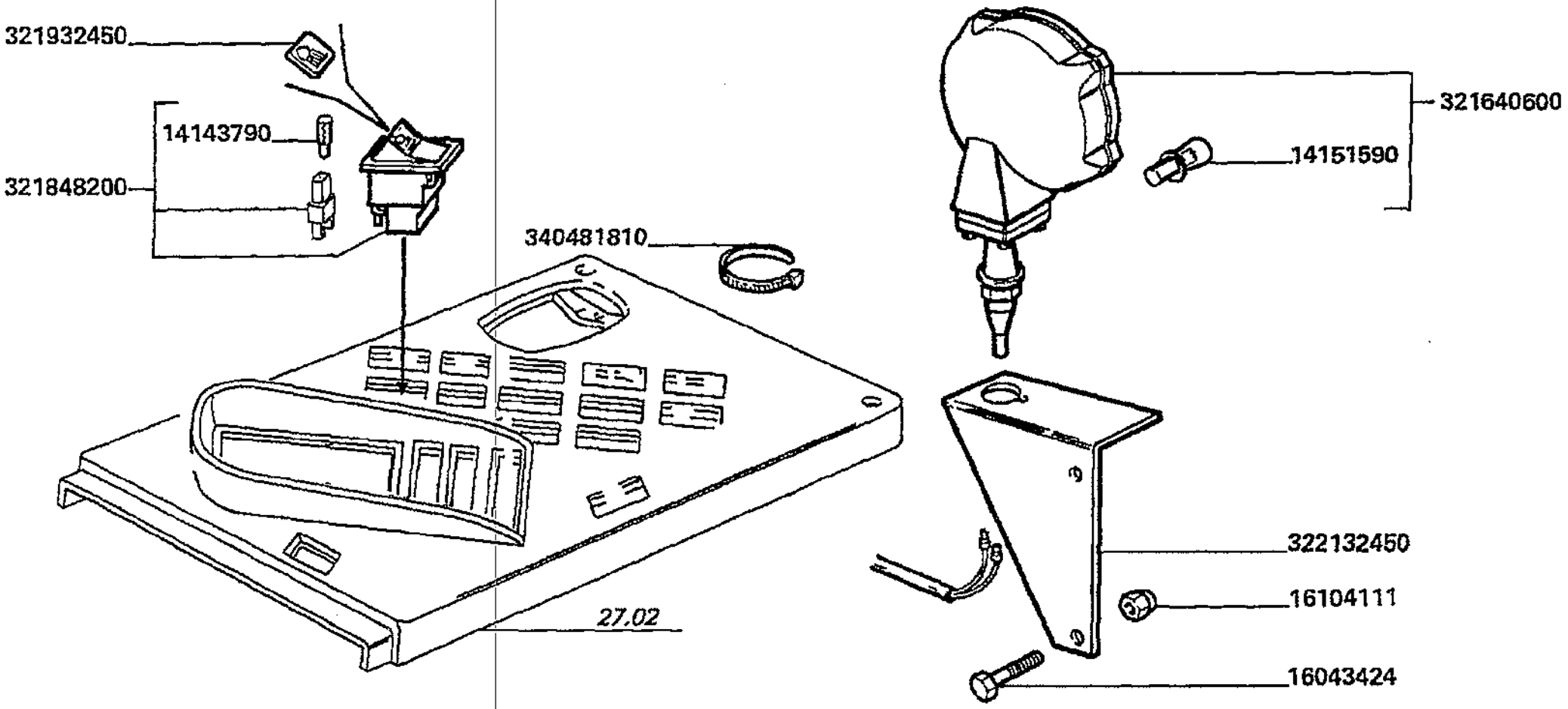

Varianti
Tools
Dotation
Werkzeuge
Variantes

MTB "L" - L 626

99 - 851

Faro ausiliario
Auxliary light
Pharo auxliaire
Arbeitscheinwerfer
Faro ausiliar

Laverda\851.L626mcs.png

			Italiano	Inglese	Francese	Tedesco	Spagnolo
-	14143790	1	Lampeggiante	Light	Clignotant	Blinklicht	Destello
-	14151590	1	Lampeggiante	Light	Clignotant	Blinklicht	Destello
-	16043424	2	Vite	Screw	Vis	Schraube	Tornillo
-	16104111	2	Dado	Nut	Ecrou	Mutter	Tuerca
-	321640600	1	Faro	Light	Feu	Leuchte	Alumbrado
-	321848200	1	Pulsante	Button	Bouton	Knopftaste	Pulsador
-	321932450	1	Piastrina	Plate	Plaquette	Plaettchen	Plaquita
-	322132450	1	Supporto faro	Bracket plowlamp	Support phare	Halter-arb.sch.w	Portalampara
-	340481810	10	Fascetta	Clamp	Collier	Halteschelle	Abrazadera

Varianti
Tools
Dotation
Werkzeuge
Variantes

MTB "L" - L 626

99 - 867

Comando battitore a catena
Chain drive for drum
Commande batter a chaine
Kettenantrieb fuer dreschtrommel
Mando cilindro con cadena

Laverda\867.L626mcs.png

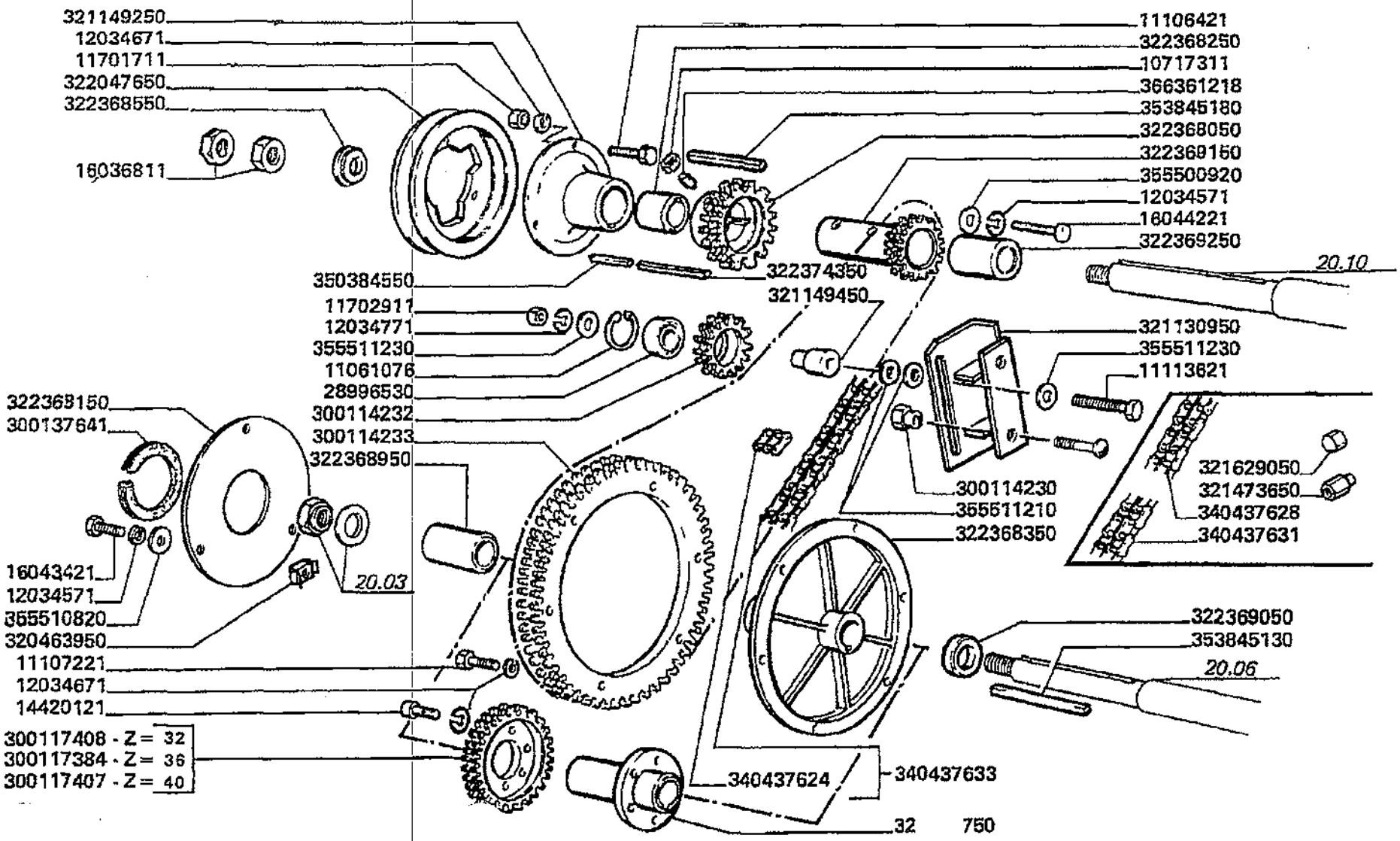

Varianti
Tools
Dotation
Werkzeuge
Variantes

MTB "L" - L 626

99 - 867

Comando battitore a catena
Chain drive for drum
Commande batter a chaine
Kettenantrieb fuer dreschtrommel
Mando cilindro con cadena

Laverda\867.L626mcs.png

			Italiano	Inglese	Francese	Tedesco	Spagnolo
-	10717311	1	Dado	Nut	Ecrou	Mutter	Tuerca
-	11061076	1	Anello elastico	Spring lockwasher	Circlips	Ring	Anillo
-	11106421	3	Vite	Screw	Vis	Schraube	Tornillo
-	11107221	6	Vite	Screw	Vis	Schraube	Tornillo
-	11113621	1	Vite	Screw	Vis	Schraube	Tornillo
-	11701711	3	Dado	Nut	Ecrou	Mutter	Tuerca
-	11702911	1	Dado	Nut	Ecrou	Mutter	Tuerca
-	12034571	5	Rosetta	Lock washer	Rondelle frein	Federring	Arandela grower
-	12034671	15	Rosetta	Lock washer	Rondelle frein	Federring	Arandela grower
-	12034771	1	Rosetta	Lock washer	Rondelle frein	Federring	Arandela grower
-	14420121	6	Vite	Screw	Vis	Schraube	Tornillo
-	16036811	2	Dado	Nut	Ecrou	Mutter	Tuerca
-	16043421	3	Vite	Screw	Vis	Schraube	Tornillo
-	16044221	2	Vite	Screw	Vis	Schraube	Tornillo
-	28996530	1	Cuscinetto	Bearing	Roulement	Lager	Coijnete de bolas
-	300114230	2	Dado	Nut	Ecrou	Mutter	Tuerca
-	300114232	1	Galoppino	Pulley gear	Pignon poulie	Zahnrad	Engranaje
-	300114233	1	Corona dentata	Annular gear	Couronne dentee	Zahnkranz	Engranaje anular
-	300117384	1	Ingranaggio	Gear	Pignon	Zahnrad	Engranaje
-	300117407	1	Ingranaggio	Gear	Pignon	Zahnrad	Engranaje
-	300117408	1	Ingranaggio	Gear	Pignon	Zahnrad	Engranaje
-	300137641	1	Guarnizione	Gasket	Guarniture	Dichtung	Junta
-	320463950	3	Dado	Nut	Ecrou	Mutter	Tuerca
-	321130950	1	Supporto	Support	Support	Lagerung	Dispos.de sosten
-	321149250	1	Mozzo	Hub	Moyeu	Nabe	Cubo
-	321149450	1	Distanziale	Spacer	Entretoise	Abstandstueck	Separador

Varianti
Tools
Dotation
Werkzeuge
Variantes

MTB "L" - L 626

99 - 867

Comando battitore a catena
Chain drive for drum
Commande batter a chaine
Kettenantrieb fuer dreschtrommel
Mando cilindro con cadena

Laverda\867.L626mcs.png

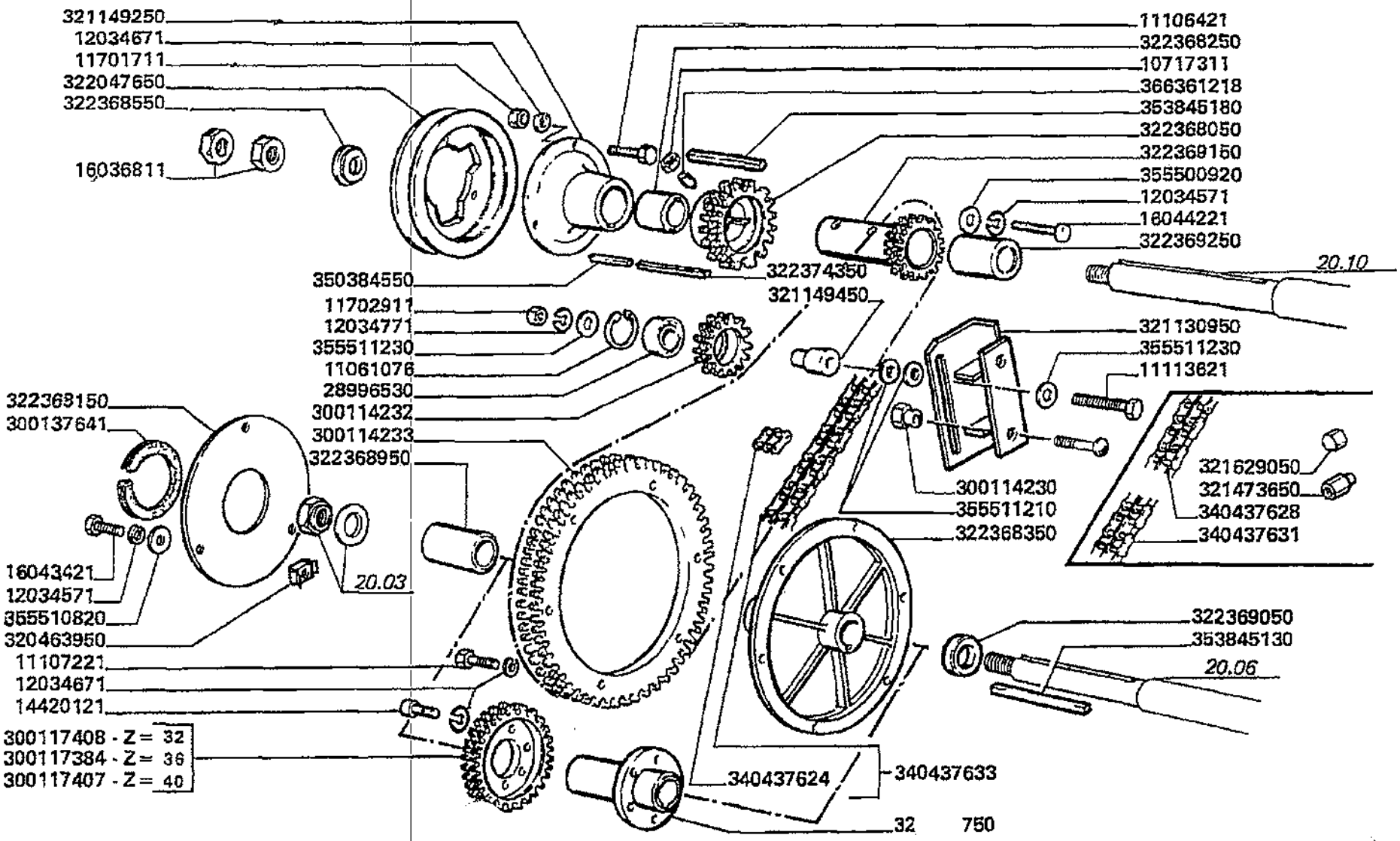

Varianti
Tools
Dotation
Werkzeuge
Variantes

MTB "L" - L 626

99 - 867

Comando battitore a catena
Chain drive for drum
Commande batter a chaine
Kettenantrieb fuer dreschtrommel
Mando cilindro con cadena

Laverda\867.L626mcs.png

			Italiano	Inglese	Francese	Tedesco	Spagnolo
-	321473650	1	Tappo	Plug	Bouchon	Verschl.stopfen	Tapon
-	321629050	1	Tappo	Plug	Bouchon	Verschl.stopfen	Tapon
-	322047650	1	Puleggia	Pulley	Poulie	Riemenscheibe	Polea
-	322368050	1	Ingranaggio	Gear	Pignon	Zahnrad	Engranaje
-	322368150	1	Chiusura	Panel	Couvercle	Deckel	Cubierta
			N.A. (1)				
-	322368250	1	Boccola	Bush	Bague	Buchse	Casquillo
			N.A. (1)				
-	322368350	1	Mozzo	Hub	Moyeu	Nabe	Cubo
			N.A. (1)				
-	322368550	1	Rondella	Washer	Rondelle	Unterlegscheibe	Arandela
			N.A. (1)				
-	322368750	1	Mozzo	Hub	Moyeu	Nabe	Cubo
			N.A. (1)				
-	322368950	1	Distanziale	Spacer	Entretoise	Abstandstueck	Separador
-	322369050	1	Distanziale	Spacer	Entretoise	Abstandstueck	Separador
			N.A. (1)				
-	322369150	1	Manicotto	Sleeve	Manchon	Muffe	Manguito
			N.A. (1)				
-	322369250	1	Distanziale	Spacer	Entretoise	Abstandstueck	Separador
			N.A. (1)				
-	322374350	1	Linguetta	Key	Clavette	Keil	Chaveta
-	340437624	1	Maglia giunzione	Connecting link	Maillon de jonction	Kettenschloss	Eslabon
			003278401420 (1)				
-	340437628	1	Spezzone catena	Link chain	Maillon de chaine	Kleine kette	Cadena
-	340437631	1	Spezzone catena	Link chain	Maillon de chaine	Kleine kette	Cadena
-	340437633	1	Catena asa	Chain asa	Chaine asa	Kette asa	Cadena asa

Varianti Tools Dotation Werkzeuge Variantes	99 - 867	Comando battitore a catena Chain drive for drum Commande batter a chaine Kettenantrieb fuer dreschtrommel Mando cilindro con cadena
MT8 "L" - L 626		Laverda\867.L626mcs.png

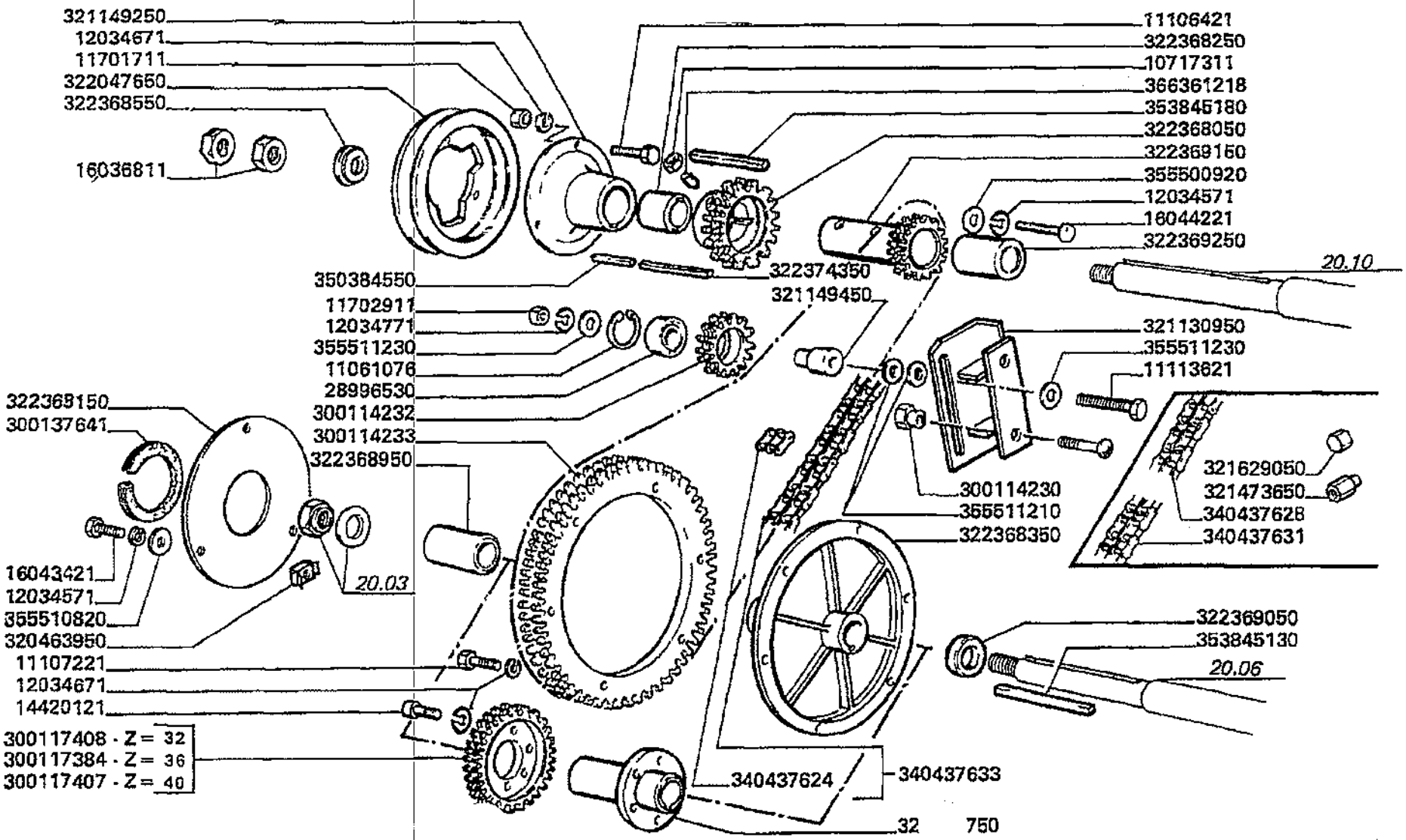

Varianti
Tools
Dotation
Werkzeuge
Variantes

MTB "L" - L 626

99 - 867

Comando battitore a catena
Chain drive for drum
Commande batter a chaine
Kettenantrieb fuer dreschtrommel
Mando cilindro con cadena

Laverda\867.L626mcs.png

			Italiano	Inglese	Francese	Tedesco	Spagnolo
-	350384550	1	Linguetta	Key	Clavette	Keil	Chaveta
-	353845130	1	Linguetta	Key	Clavette	Keil	Chaveta
-	353845180	1	Linguetta	Key	Clavette	Keil	Chaveta
			N.A. (1)				
-	355500920	2	Rondella	Washer	Rondelle	Unterlegscheibe	Arandela
-	355510820	3	Rondella	Washer	Rondelle	Unterlegscheibe	Arandela
-	355511210	4	Rondella	Washer	Rondelle	Unterlegscheibe	Arandela
-	355511230	2	Rondella	Washer	Rondelle	Unterlegscheibe	Arandela
-	366361218	1	Vite	Screw	Vis	Schraube	Tornillo

Varianti Tools Dotation Werkzeuge Variantes	99 - 878	Zavorre su assale posteriore Ballst weight on rear axle Masses sur l'essieu arriere Bllastgewichte am hinterachse Lastres sobre eje posterior
MTB "L" - L 626		Laverda\878.L626mcs.png

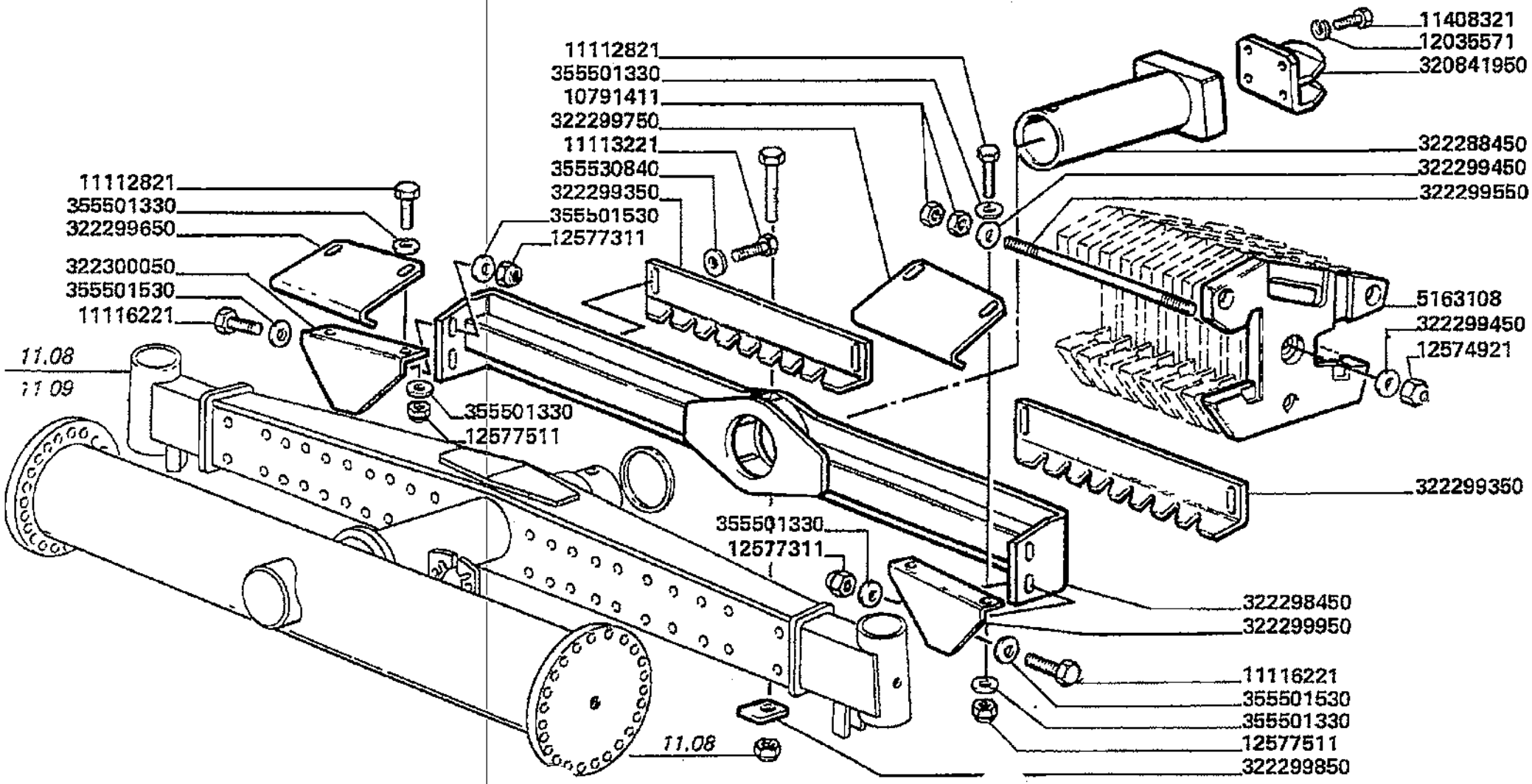

Varianti
Tools
Dotation
Werkzeuge
Variantes

MTB "L" - L 626

99 - 878

Zavorre su assale posteriore
Ballst weight on rear axle
Masses sur l'essieu arriere
Bllastgewichte am hinterachse
Lastres sobre eje posterior

Laverda\878.L626mcs.png

			Italiano	Inglese	Francese	Tedesco	Spagnolo
-	10791411	4	Dado	Nut	Ecrou	Mutter	Tuerca
-	11112821	4	Vite	Screw	Vis	Schraube	Tornillo
-	11113221	4	Vite	Screw	Vis	Schraube	Tornillo
-	11116221	4	Vite	Screw	Vis	Schraube	Tornillo
-	11408321	4	Vite	Screw	Vis	Schraube	Tornillo
-	12035571	4	Rosetta	Lock washer	Rondelle frein	Federring	Arandela grower
-	12574921	2	Dado	Nut	Ecrou	Mutter	Tuerca
-	12577311	4	Dado	Nut	Ecrou	Mutter	Tuerca
-	12577511	4	Dado	Nut	Ecrou	Mutter	Tuerca
-	320841950	1	Gancio traino	Tow hook	Crochet d'attelage	Zughaken	Engranaje de remolque
-	322288450	1	Prolunga	Extension	Rallonge	Verlaengerung	Extension
			003233855500 (1)				
-	322298450	1	Telaio	Frame	Bati	Rahmen	Bastidor
-	322299350	2	Piastra fissaggio	Plate retaining	Plaque	Kemmplatte	Placa de sujecion
-	322299450	4	Rondella	Washer	Rondelle	Unterlegscheibe	Arandela
-	322299550	2	Tirante	Tie rod	Tringlerie	Zugstange	Brazo de enlace
-	322299650	1	Staffa	Stirrup	Etrier	Buegel	Estribo
-	322299750	1	Staffa	Stirrup	Etrier	Buegel	Estribo
-	322299850	1	Fermo	Retainer	Reteneur	Haltering	Retenedor
-	322299950	1	Staffa	Stirrup	Etrier	Buegel	Estribo
-	322300050	1	Staffa	Stirrup	Etrier	Buegel	Estribo
-	355501330	8	Rondella	Washer	Rondelle	Unterlegscheibe	Arandela
-	355501530	8	Rondella	Washer	Rondelle	Unterlegscheibe	Arandela
-	355530840	4	Rondella	Washer	Rondelle	Unterlegscheibe	Arandela
-	5163108	10	Zavorra	Wight	Zavorra	Zavorra	Contrapesos
			N.A. (10)				

Varianti Tools Dotation Werkzeuge Variantes	99 - 882	Zavorre su ruote posteriori Weight tray on rear tyres Masses sur roues arrieres Ballastgewichte am hinterachse Lastres sobre ruedas posteriores
MTB "L" - L 626		Laverda\882.L626mcs.png

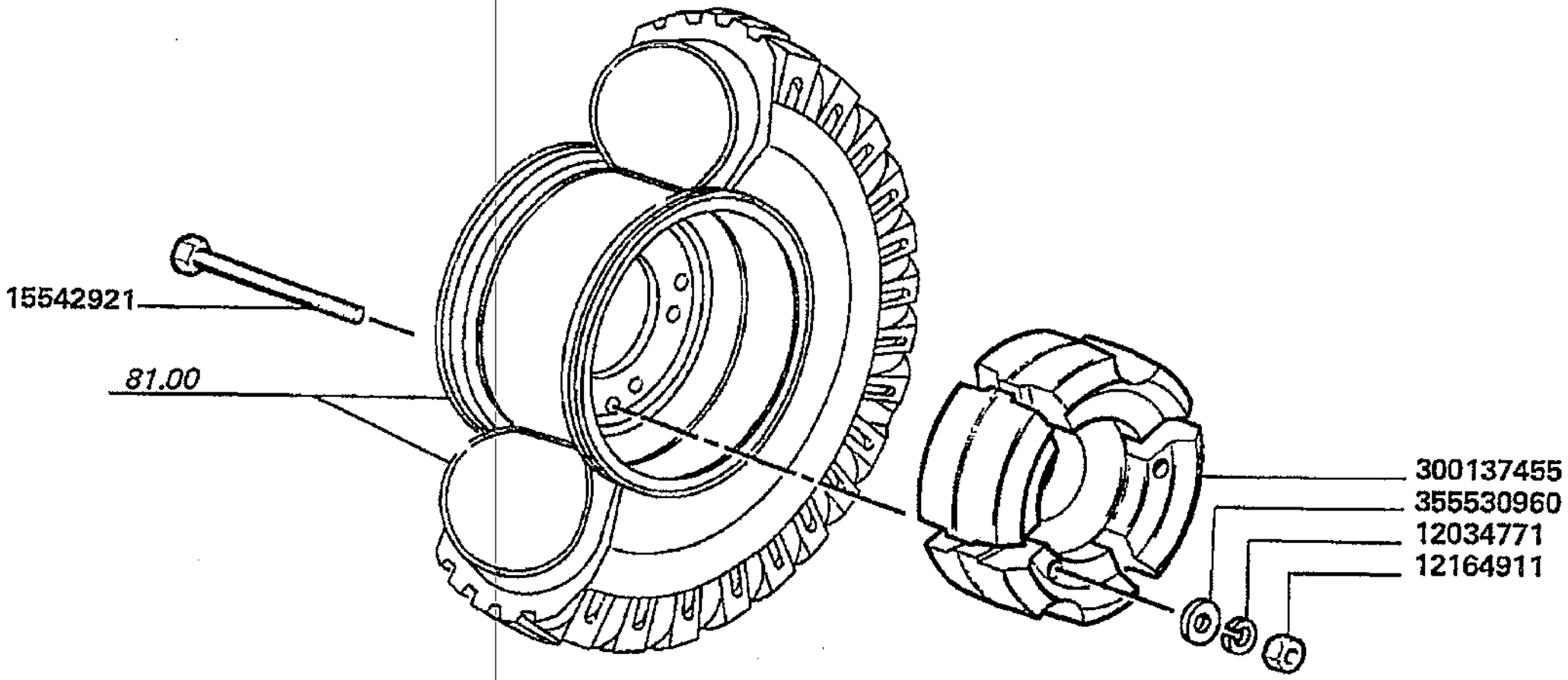

Varianti
Tools
Dotation
Werkzeuge
Variantes

MTB "L" - L 626

99 - 882

Zavorre su ruote posteriori
Weight tray on rear tyres
Masses sur roues arrieres
Ballastgewichte am hinterachse
Lastres sobre ruedas posteriores

Laverda\882.L626mcs.png

			Italiano	Inglese	Francese	Tedesco	Spagnolo
-	12034771	8	Rosetta	Lock washer	Rondelle frein	Federring	Arandela grower
-	12164911	8	Dado	Nut	Ecrou	Mutter	Tuerca
-	15541921	8	Vite	Screw	Vis	Schraube	Tornillo
-	300137455	2	Zavorra	Wight	Zavorra	Zavorra	Contrapesos
-	355530960	8	Rondella	Washer	Rondelle	Unterlegscheibe	Arandela

Varianti Tools Dotation Werkzeuge Variantes	99 - 883	Zavorre su cuffia posteriore pag.1 Ballst weight on rear body Masses sur carenage arriere Ballastgewichte am hintere karosserie Lastres sobre carenado posterior
MTB "L" - L 626		Laverda\883.L626mcs.png

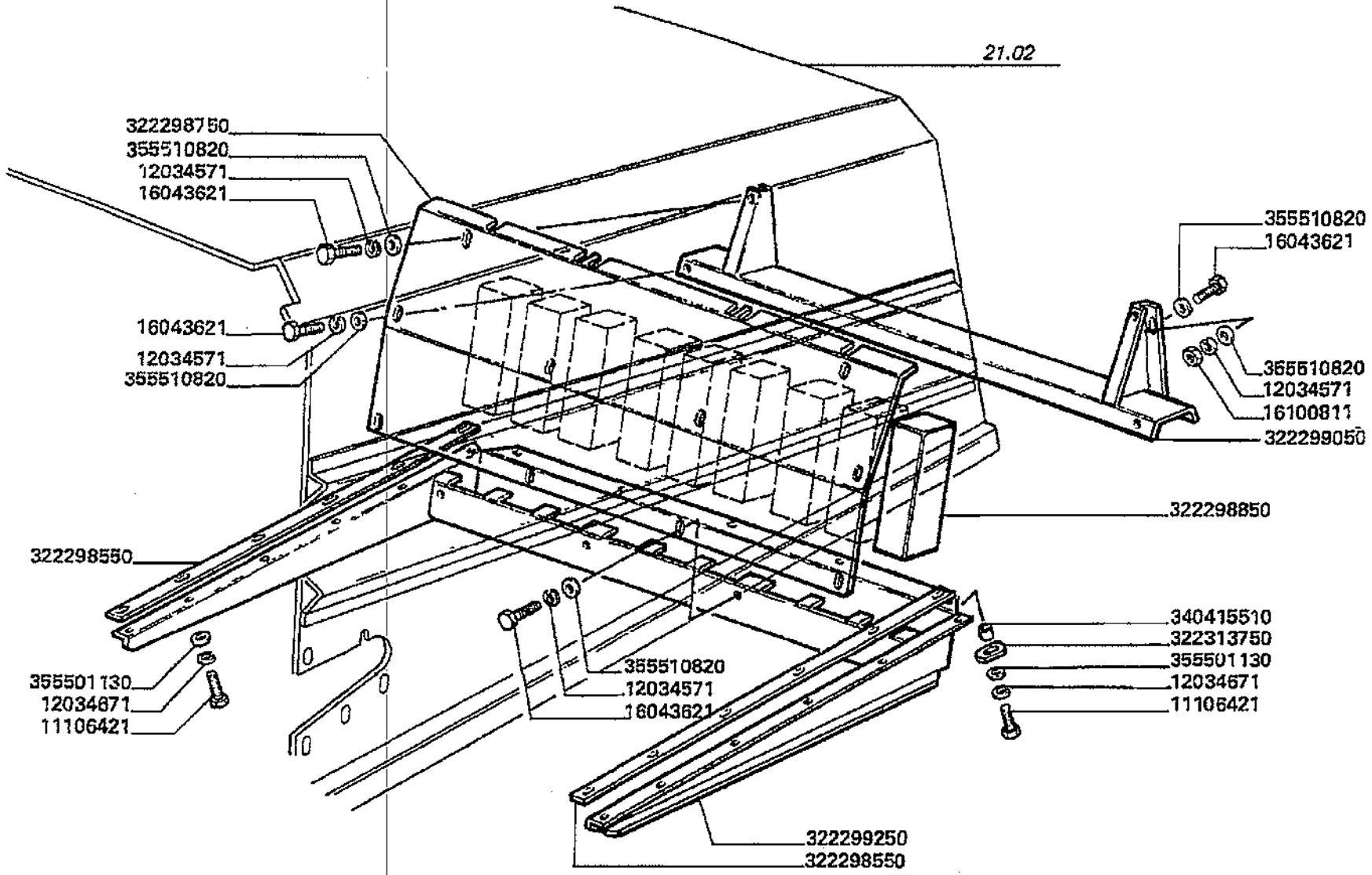

Varianti
Tools
Dotation
Werkzeuge
Variantes

MTB "L" - L 626

99 - 883

Zavorre su cuffia posteriore pag.1
Ballst weight on rear body
Masses sur carenage arriere
Ballastgewichte am hintere karosserie
Lastres sobre carenado posterior

Laverda\883.L626mcs.png

			Italiano	Inglese	Francese	Tedesco	Spagnolo
-	11106421	24	Vite	Screw	Vis	Schraube	Tornillo
-	11701721	6	Dado	Nut	Ecrou	Mutter	Tuerca
-	12034571	18	Rosetta	Lock washer	Rondelle frein	Federring	Arandela grower
-	12034671	24	Rosetta	Lock washer	Rondelle frein	Federring	Arandela grower
-	16043621	18	Vite	Screw	Vis	Schraube	Tornillo
-	16100811	8	Dado	Nut	Ecrou	Mutter	Tuerca
-	322298550	2	Spessore	Shim	Cale reglage	Einstellblech	Calce
-	322298750	1	Chiusura	Panel	Couvercle	Deckel	Cubierta
-	322298850	9	Zavorra	Wight	Zavorra	Zavorra	Contrapesos
-	322299050	1	Fissaggio	Fixing clip	Fixation	Befestigungsschelle	Soporte de ataque
-	322299250	1	Telaio	Frame	Bati	Rahmen	Bastidor
-	322313750	12	Piastrina	Plate	Plaquette	Plaettchen	Plaquita
-	340415510	12	Boccola	Bush	Bague	Buchse	Casquillo
-	355501130	22	Rondella	Washer	Rondelle	Unterlegscheibe	Arandela
-	355510820	14	Rondella	Washer	Rondelle	Unterlegscheibe	Arandela

Varianti Tools Dotation Werkzeuge Variantes	99 - 883.01	Zavorre su cuffia posteriore pag.2 Ballst weight on rear body Masses sur carenage arriere Ballastgewichte am hintere karosserie Lastres sobre carenado posterior
MTB "L" - L 626		Laverda\883p2.L626mcs.png

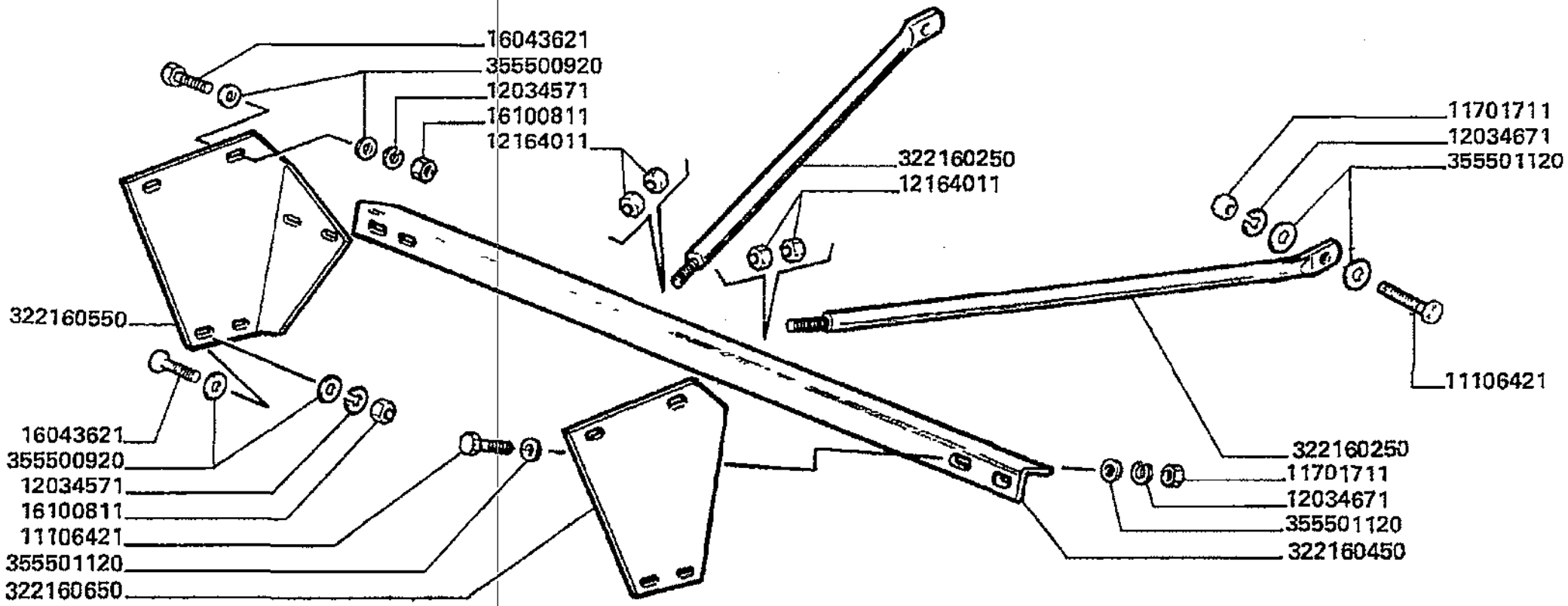

Varianti
Tools
Dotation
Werkzeuge
Variantes

MTB "L" - L 626

99 - 883.01

Zavorre su cuffia posteriore pag.2
Ballst weight on rear body
Masses sur carenage arriere
Ballastgewichte am hintere karosserie
Lastres sobre carenado posterior

Laverda\883p2.L626mcs.png

			Italiano	Inglese	Francese	Tedesco	Spagnolo
-	11106421	24	Vite	Screw	Vis	Schraube	Tornillo
-	11701721	6	Dado	Nut	Ecrou	Mutter	Tuerca
-	12034571	18	Rosetta	Lock washer	Rondelle frein	Federring	Arandela grower
-	12034671	24	Rosetta	Lock washer	Rondelle frein	Federring	Arandela grower
-	12164011	4	Dado	Nut	Ecrou	Mutter	Tuerca
			000121640210 (4)				
-	16043621	18	Vite	Screw	Vis	Schraube	Tornillo
-	16100811	8	Dado	Nut	Ecrou	Mutter	Tuerca
-	322160250	2	Tirante	Tie rod	Tringlerie	Zugstange	Brazo de enlace
-	322160450	1	Angolare	Angular	Corniere	Eckig	Angular
-	322160550	1	Piastra	Plate	Plaque	Platte	Plato
-	322160650	1	Piastra	Plate	Plaque	Platte	Plato
-	355500920	12	Rondella	Washer	Rondelle	Unterlegscheibe	Arandela
-	355501120	12	Rondella	Washer	Rondelle	Unterlegscheibe	Arandela

Varianti Tools Dotation Werkzeuge Variantes	99 - 899	Controbattitore a denti(2 sezioni battenti tk) Spike tooth concave with two complete Contre-batteur a dents a deux sections Stiftendresch korb mit zwei stiftleisten kpl Concavo de dientes de dos seccion batientes
MTB "L" - L 626		Laverda\899.L626mcs.png

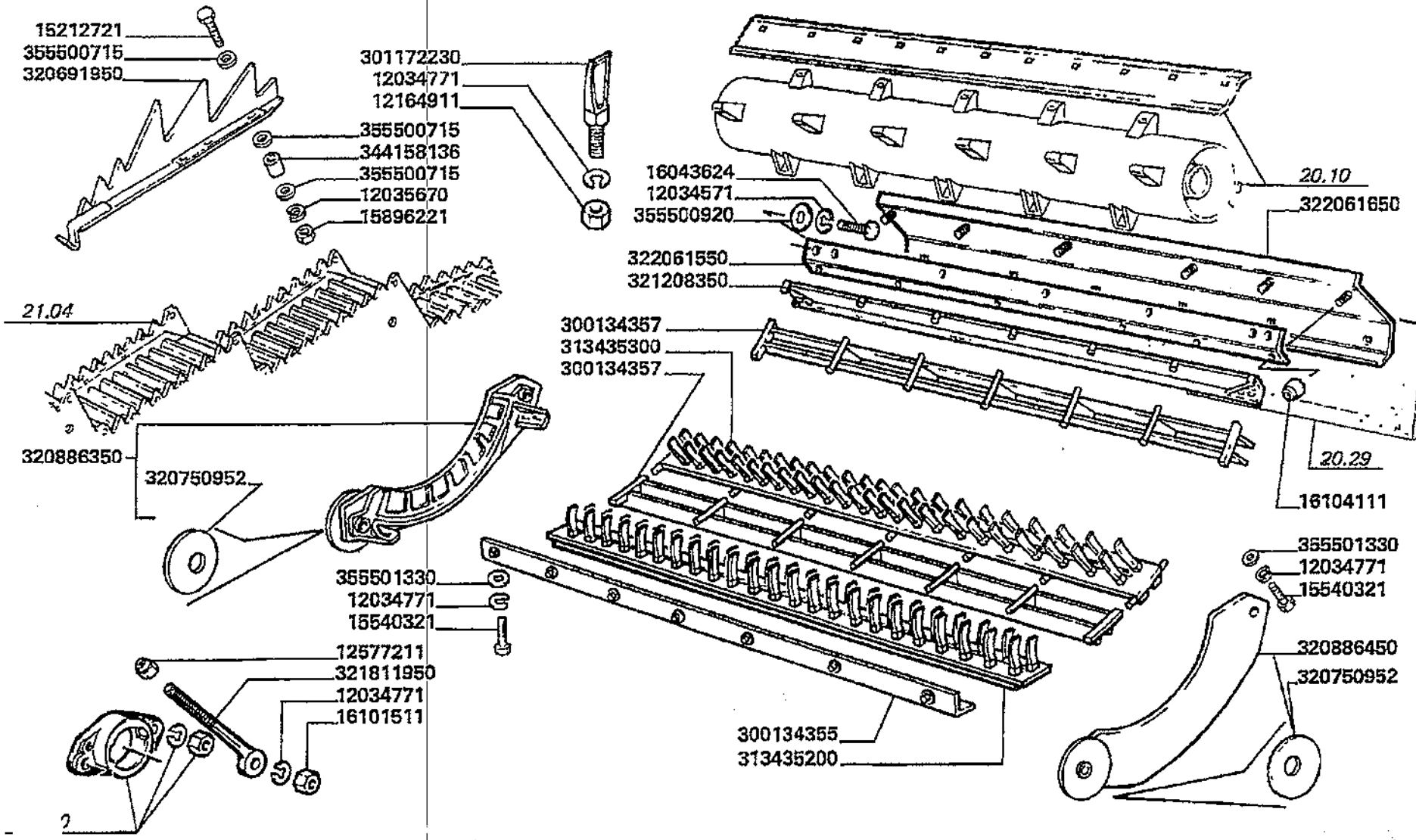

Varianti
Tools
Dotation
Werkzeuge
Variantes

MTB "L" - L 626

99 - 899

Controbattitore a denti(2 sezioni battenti tk)
Spike tooth concave with two complete
Contre-batteur a dents a deux sections
Stiftendresch korb mit zwei stiftleisten kpl
Concavo de dientes de dos seccion batientes

Laverda\899.L626mcs.png

			Italiano	Inglese	Francese	Tedesco	Spagnolo
-	12034571	3	Rosetta	Lock washer	Rondelle frein	Federring	Arandela grower
-	12034771	11	Rosetta	Lock washer	Rondelle frein	Federring	Arandela grower
-	12035670	12	Rosetta	Lock washer	Rondelle frein	Federring	Arandela grower
			000120356710 (12)				
-	12164911	1	Dado	Nut	Ecrou	Mutter	Tuerca
-	12577211	2	Dado	Nut	Ecrou	Mutter	Tuerca
-	15212721	12	Vite	Screw	Vis	Schraube	Tornillo
-	15540321	8	Vite	Screw	Vis	Schraube	Tornillo
-	15896221	12	Dado	Nut	Ecrou	Mutter	Tuerca
-	16043624	3	Vite	Screw	Vis	Schraube	Tornillo
-	16101511	2	Dado	Nut	Ecrou	Mutter	Tuerca
-	16104111	6	Dado	Nut	Ecrou	Mutter	Tuerca
-	300134355	1	Traversa	Crosspiece	Croisillon	Kreuzstueck	Pieza transversa
-	300134357	2	Griglia	Grille	Grille	Grill	Rejilla
-	301172230	1	Dente	Tine	Dent	Zinke	Diente
-	313435200	1	Controbattitore	Concave	Contre-batteur	Dreschkorb	Concavo
-	313435300	1	Controbattitore	Concave	Contre-batteur	Dreschkorb	Concavo
			N.A. (1)				
-	320691950	12	Alzapaglia	Straw elevator	Cretes de coq	Strohheber	Levanta paja
-	320750952	2	Rondella	Washer	Rondelle	Unterlegscheibe	Arandela
			003226228500 (2)				
-	320886350	1	Fianco	Board	Planche	Brett	Tablero
-	320886450	1	Fianco	Board	Planche	Brett	Tablero
-	321208350	1	Traversa	Crosspiece	Croisillon	Kreuzstueck	Pieza transversa
			N.A. (1)				
-	321811950	2	Tirante regolazione	Tie rod	Tirant	Zugstrebe	Tirante

Varianti Tools Dotation Werkzeuge Variantes	99 - 899	Controbattitore a denti(2 sezioni battenti tk) Spike tooth concave with two complete Contre-batteur a dents a deux sections Stiftendresch korb mit zwei stiftleisten kpl Concavo de dientes de dos seccion batientes
MTB "L" - L 626		Laverda\899.L626mcs.png

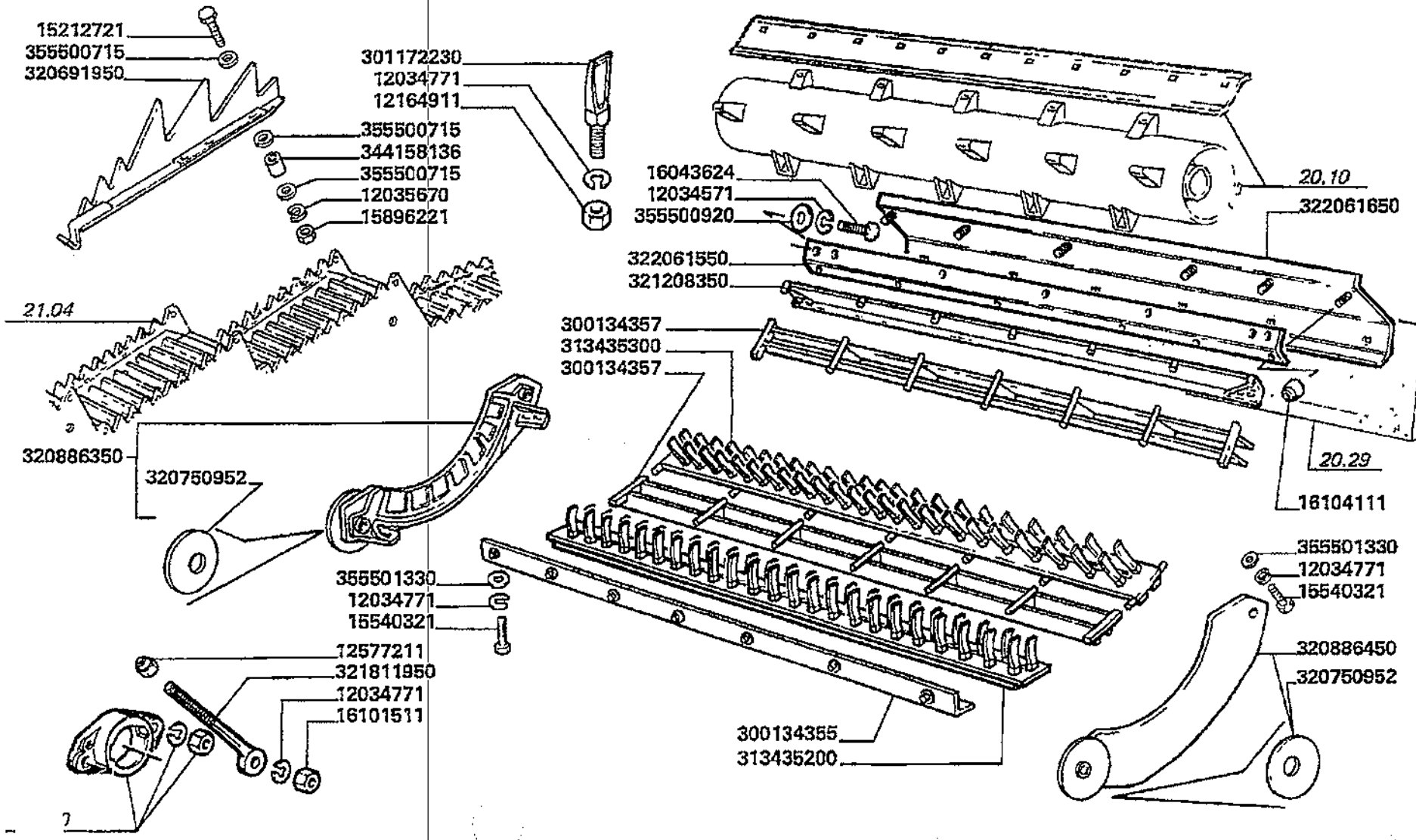

Varianti
Tools
Dotation
Werkzeuge
Variantes

MTB "L" - L 626

99 - 899

Controbattitore a denti(2 sezioni battenti tk)
Spike tooth concave with two complete
Contre-batteur a dents a deux sections
Stiftendresch korb mit zwei stiftleisten kpl
Concavo de dientes de dos seccion batientes

Laverda\899.L626mcs.png

			Italiano	Inglese	Francese	Tedesco	Spagnolo
-	322061550	1	Lamiera	Plate	Plaque	Platte	Plato
-	322061650	1	Profilo	Profile	Profile	Profil	Perfil
-	344158136	12	Boccola	Bush	Bague	Buchse	Casquillo
-	355500715	36	Rondella	Washer	Rondelle	Unterlegscheibe	Arandela
-	355500920	3	Rondella	Washer	Rondelle	Unterlegscheibe	Arandela
-	355501330	8	Rondella	Washer	Rondelle	Unterlegscheibe	Arandela

Varianti Tools Dotation Werkzeuge Variantes	99 - 905.2	Riduzione giri m. c. s. Speed reduction Reduction de vitesse Reduzierdrehzahl Reduccion vueltas
MTB "L" - L 626		Laverda\905.2.L626mcs.png

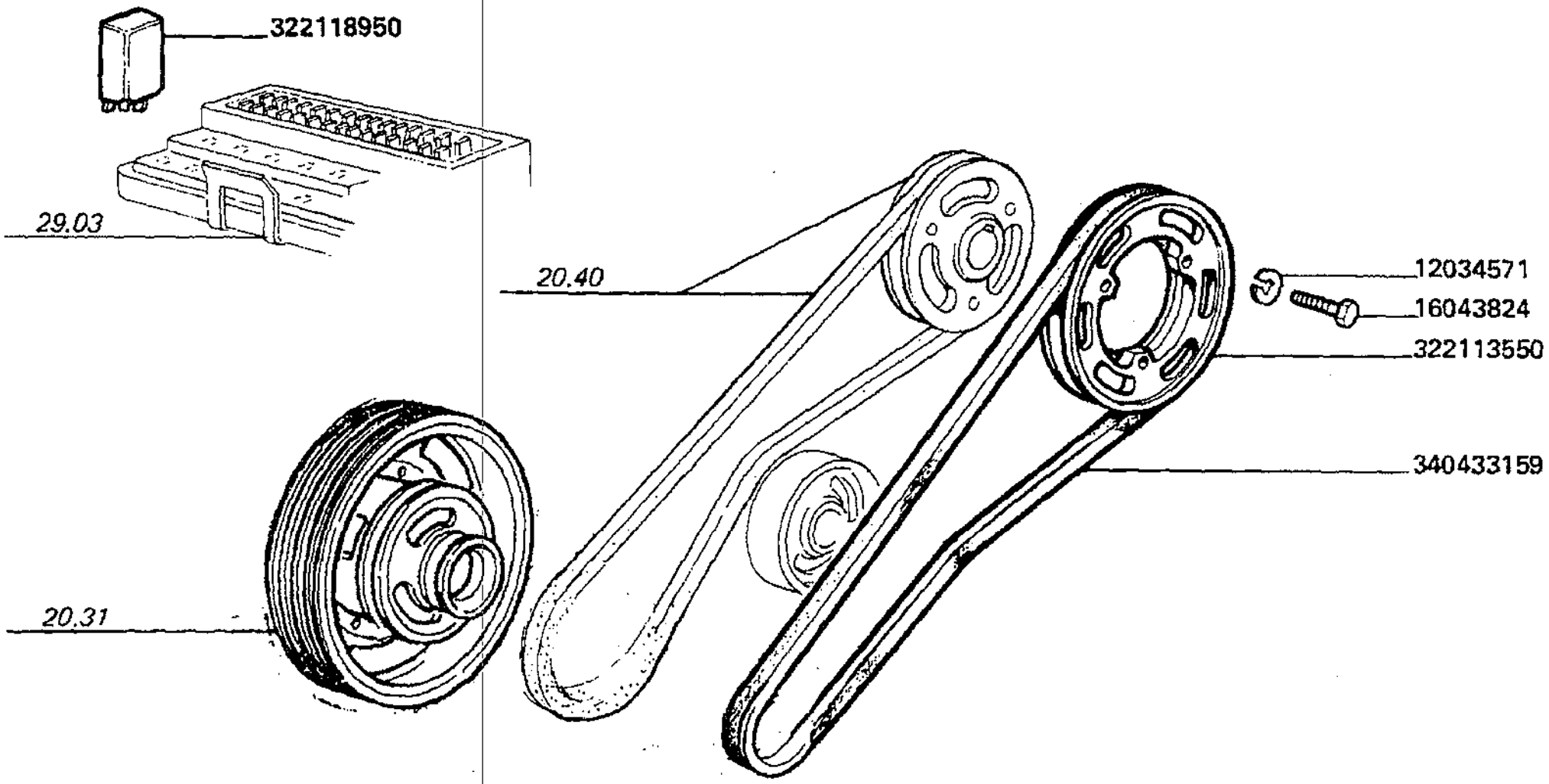

Varianti
Tools
Dotation
Werkzeuge
Variantes

MTB "L" - L 626

99 - 905.2

Riduzione giri m. c. s.
Speed reduction
Reduction de vitesse
Reduzierdrehzahl
Reduccion vueltas

Laverda\905.2.L626mcs.png

			Italiano	Inglese	Francese	Tedesco	Spagnolo
-	12034571	3	Rosetta	Lock washer	Rondelle frein	Federring	Arandela grower
-	16043824	3	Vite	Screw	Vis	Schraube	Tornillo
-	322113550	1	Puleggia condotta	Pulley driven	Poulie entrainee	Abtriebsriemenscheibe3	Polea conductora
-	322118950	1	Allarme	Warning device	Alarme	Warnalage	Alarma
-	340433159	1	Cinghia	Belt	Courroie	Riemen	Cinghia

Varianti Tools Dotation Werkzeuge Variantes	99 - 919.1	Completamento battitore mais-mix Bars mais-mix Battes mais-mix Leisten mais-mix Barras mais-mix
MT8 "L" - L 626		Laverda\919.1.L626mcs.png

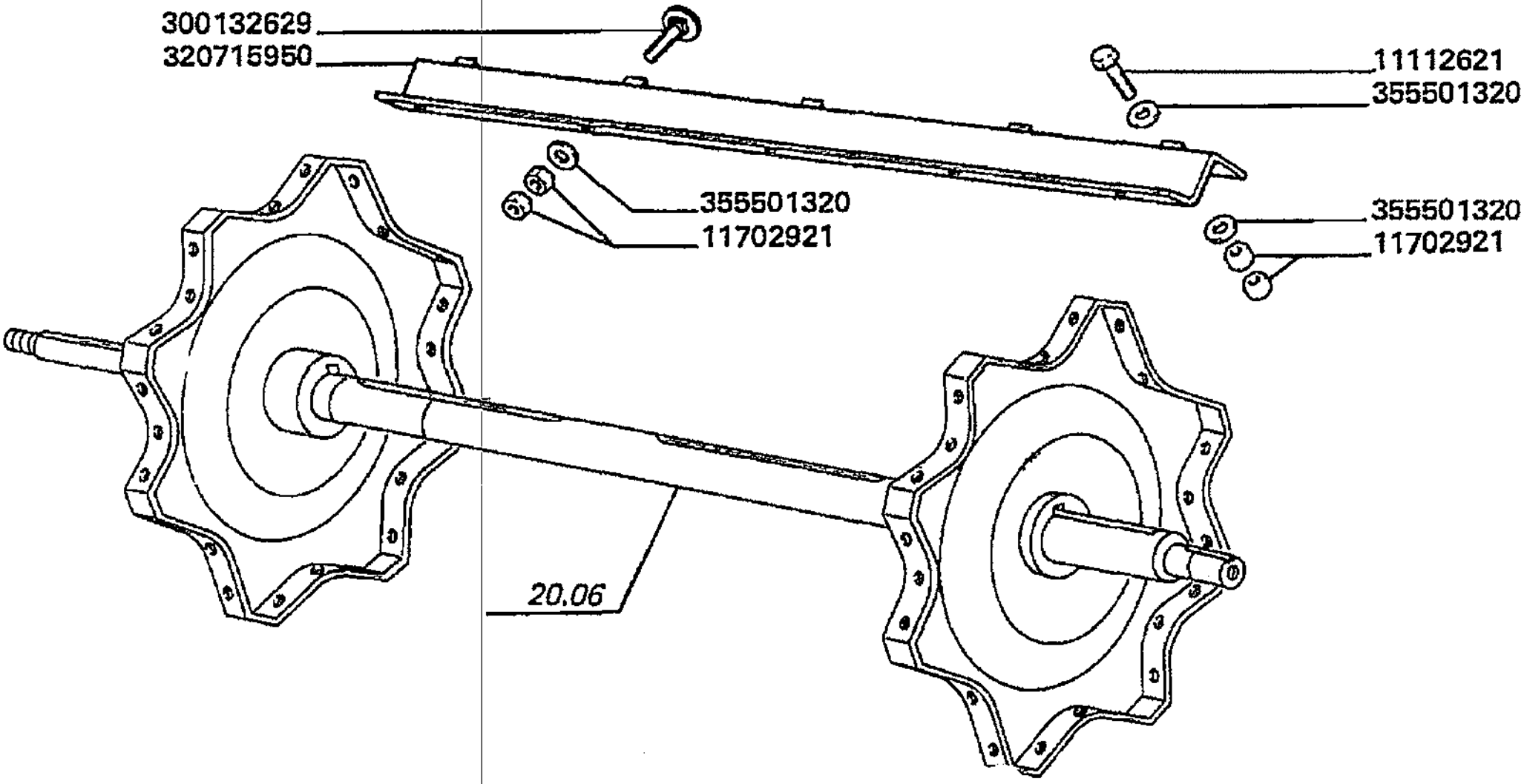

Varianti
Tools
Dotation
Werkzeuge
Variantes

MTB "L" - L 626

99 - 919.1

Completamento battitore mais-mix
Bars mais-mix
Battes mais-mix
Leisten mais-mix
Barras mais-mix

Laverda\919.1.L626mcs.png

			Italiano	Inglese	Francese	Tedesco	Spagnolo
-	11112621	48	Vite	Screw	Vis	Schraube	Tornillo
-	11702921	192	Dado	Nut	Ecrou	Mutter	Tuerca
-	300132629	48	Vite	Screw	Vis	Schraube	Tornillo
-	320715950	8	Spranga	Bar	Barre	Stab	Barra
-	355501320	144	Rondella	Washer	Rondelle	Unterlegscheibe	Arandela

Varianti Tools Dotation Werkzeuge Variantes	99 - 919.2	Controbattitore mais-mix pag.1 Concave mais-mix Contre-batteur mais-mix Korb mais-mix Concavo mais-mix
MTB "L" - L 626		Laverda\919.2.L626mcs.png

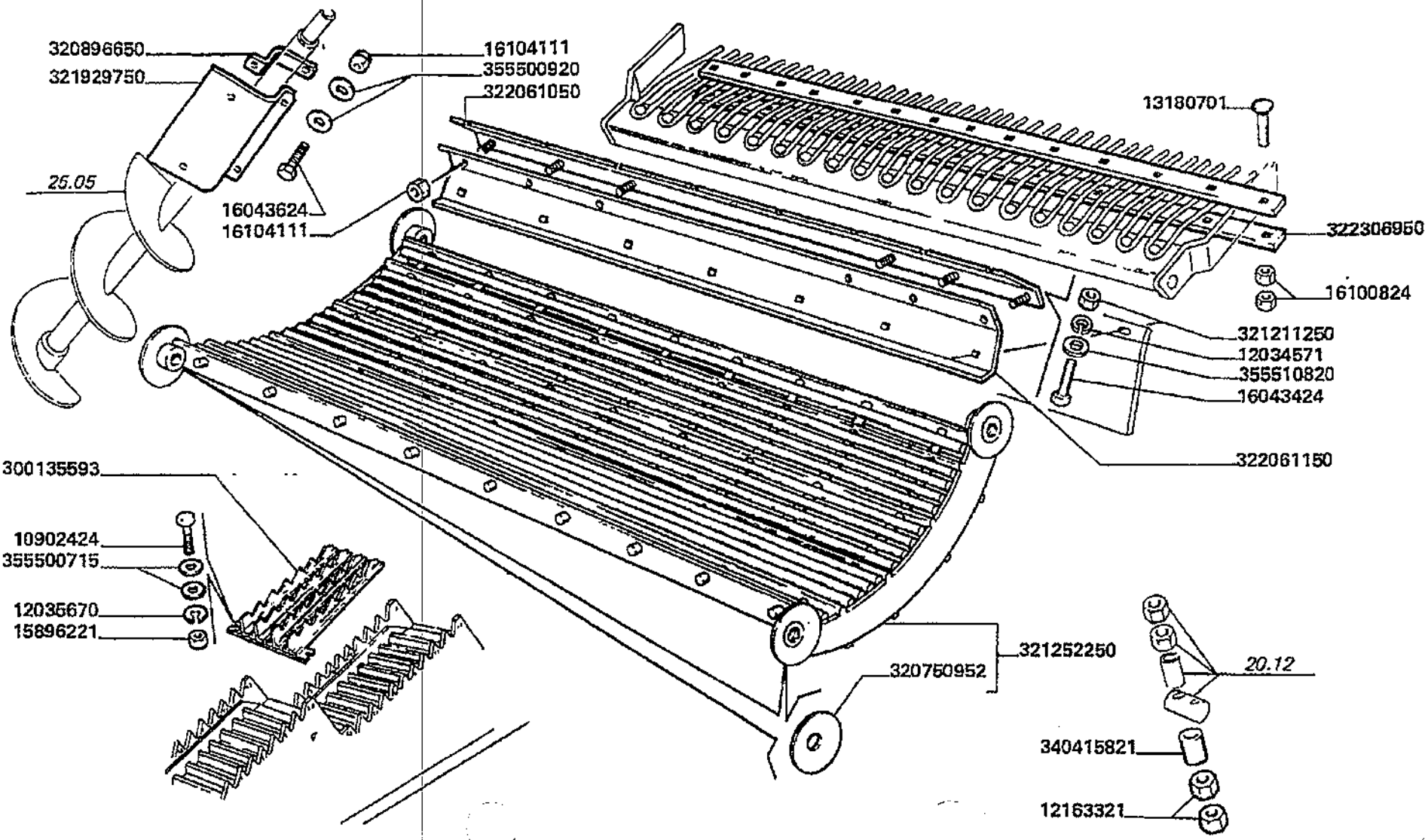

Varianti
Tools
Dotation
Werkzeuge
Variantes

MTB "L" - L 626

99 - 919.2

Controbattitore mais-mix pag.1
Concave mais-mix
Contre-batteur mais-mix
Korb mais-mix
Concavo mais-mix

Laverda\919.2.L626mcs.png

			Italiano	Inglese	Francese	Tedesco	Spagnolo
-	10902424	18	Vite	Screw	Vis	Schraube	Tornillo
			● 000109024240 (18)				
-	12034571	7	Rosetta	Lock washer	Rondelle frein	Federring	Arandela grower
-	12035670	30	Rosetta	Lock washer	Rondelle frein	Federring	Arandela grower
			● 000120356710 (30)				
-	12163321	2	Dado	Nut	Ecrou	Mutter	Tuerca
-	13180701	15	Vite	Screw	Vis	Schraube	Tornillo
-	15896221	30	Dado	Nut	Ecrou	Mutter	Tuerca
-	16043424	7	Vite	Screw	Vis	Schraube	Tornillo
-	16043624	4	Vite	Screw	Vis	Schraube	Tornillo
-	16100824	30	Dado	Nut	Ecrou	Mutter	Tuerca
-	16104111	10	Dado	Nut	Ecrou	Mutter	Tuerca
-	300135593	6	Pettine	Rake	Peigne	Raeumer	Rastrillo
-	320896650	2	Briglia ancoraggio	Bridle	Bride	Zaumzeug	Brida
-	321211250	8	Dado	Nut	Ecrou	Mutter	Tuerca
-	321252250	1	Controbattitore	Concave	Contre-batteur	Dreschkorb	Concavo
-	321929750	1	Pala	Shovel	Soc cultivateur	Schaufel	Pala
-	322061050	1	Lamiera	Plate	Plaque	Platte	Plato
-	322061150	1	Profilo	Profile	Profile	Profil	Perfil
-	322306950	2	Irrigidimento	Reinforcement	Renfort	Verstaerkung	Refuerzo
-	340415821	1	Boccola	Bush	Bague	Buchse	Casquillo
-	355500715	72	Rondella	Washer	Rondelle	Unterlegscheibe	Arandela
-	355500920	8	Rondella	Washer	Rondelle	Unterlegscheibe	Arandela
-	355510820	7	Rondella	Washer	Rondelle	Unterlegscheibe	Arandela

Varianti
Tools
Dotation
Werkzeuge
Variantes

MTB "L" - L 626

99 - 919.2.1

Controbattitore mais-mix pag.2
Concave mais-mix
Contre-batteur mais-mix
Korb mais-mix
Concavo mais-mix

Laverda\919.2p2.L626mcs.png

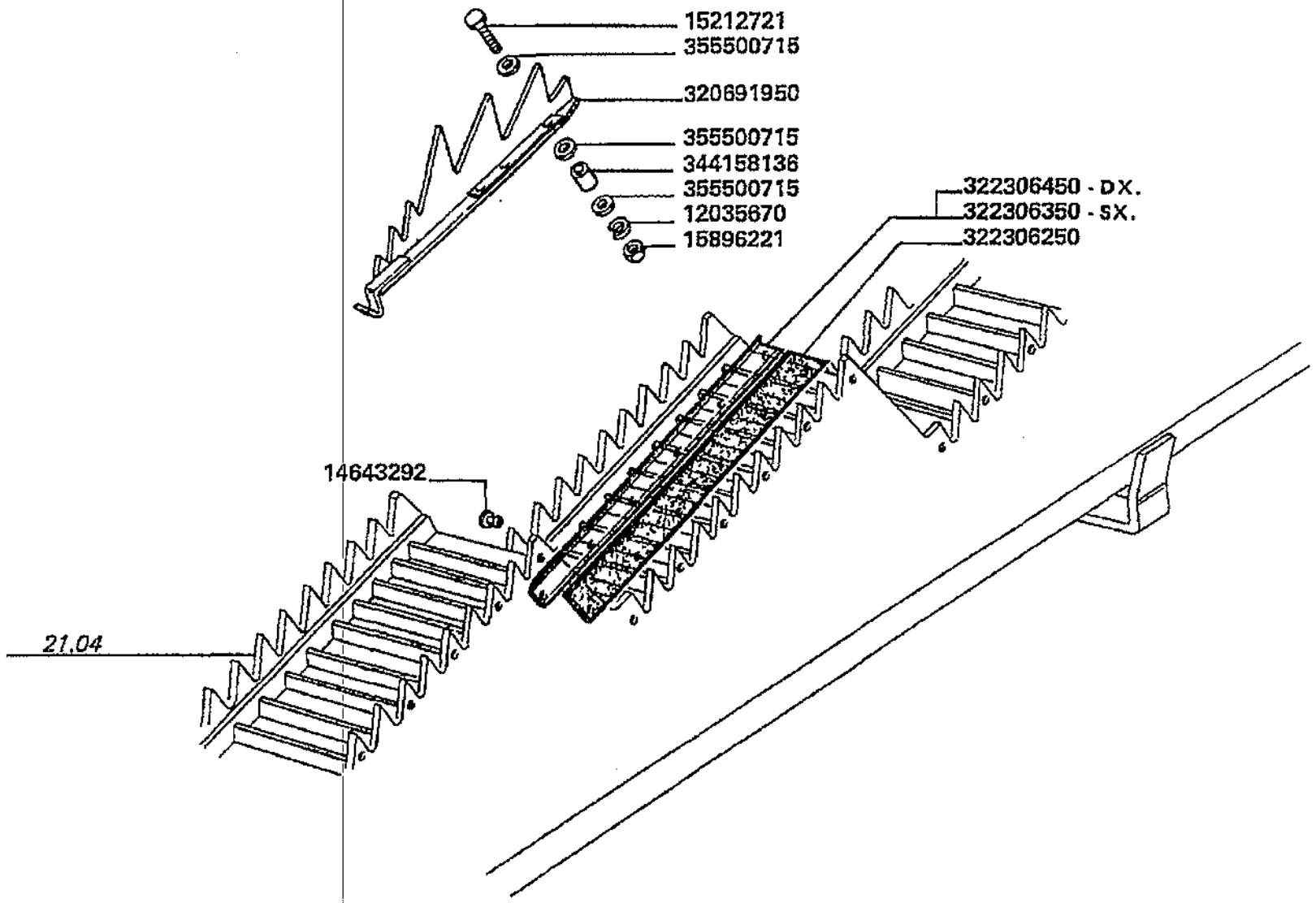

Varianti
Tools
Dotation
Werkzeuge
Variantes

MTB *L* - L 626

99 - 919.2.1

Controbattitore mais-mix pag.2
Concave mais-mix
Contre-batteur mais-mix
Korb mais-mix
Concavo mais-mix

Laverda\919.2p2.L626mcs.png

			Italiano	Inglese	Francese	Tedesco	Spagnolo
-	12035670	30	Rosetta	Lock washer	Rondelle frein	Federring	Arandela grower
			000120356710 (30)				
-	14643292	36	Ribattino	Rivet	Rivet	Niet	Remache
-	15212721	12	Vite	Screw	Vis	Schraube	Tornillo
-	15896221	30	Dado	Nut	Ecrou	Mutter	Tuerca
-	320691950	12	Alzapaglia	Straw elevator	Cretes de coq	Strohheber	Levanta paja
-	322306250	6	Guarnizione	Gasket	Guarniture	Dichtung	Junta
-	322306350	3	Riscontro	Strap	Patte de fixation	Lasche	Banda
-	322306450	3	Riscontro	Strap	Patte de fixation	Lasche	Banda
-	344158136	12	Boccola	Bush	Bague	Buchse	Casquillo
-	355500715	72	Rondella	Washer	Rondelle	Unterlegscheibe	Arandela

Varianti Tools Dotation Werkzeuge Variantes	99 - 919.3	Vaglio superiore corn - cob - mix Upper sieve, corn - cob - mix Crible superieur corn - cob - mix Obersieb corn - cob - mix Criba superior corn - cob - mix
MTB "L" - L 626		Laverda\919.3.L626mcs.png

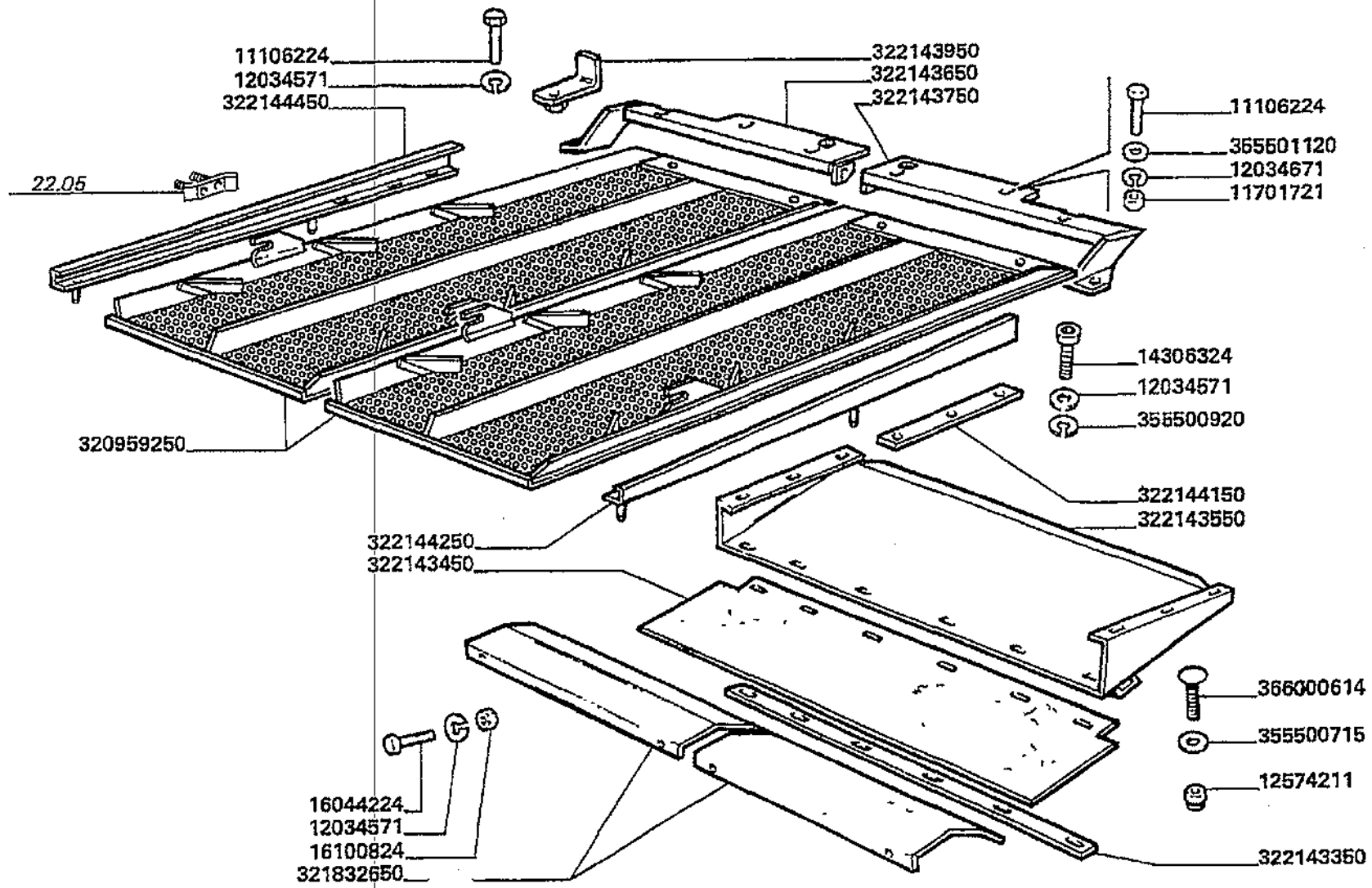

Varianti
Tools
Dotation
Werkzeuge
Variantes

MT8 "L" - L 626

99 - 919.3

Vaglio superiore corn - cob - mix
Upper sieve, corn - cob - mix
Cribie superieur corn - cob - mix
Obersieb corn - cob - mix
Criba superior corn - cob - mix

Laverda\919.3.L626mcs.png

			Italiano	Inglese	Francese	Tedesco	Spagnolo
-	11106224	7	Vite	Screw	Vis	Schraube	Tornillo
-	11701721	1	Dado	Nut	Ecrou	Mutter	Tuerca
-	12034571	10	Rosetta	Lock washer	Rondelle frein	Federring	Arandela grower
-	12034671	7	Rosetta	Lock washer	Rondelle frein	Federring	Arandela grower
-	12574211	6	Dado	Nut	Ecrou	Mutter	Tuerca
-	14306321	6	Vite	Screw	Vis	Schraube	Tornillo
-	16044224	4	Vite	Screw	Vis	Schraube	Tornillo
-	16100824	4	Dado	Nut	Ecrou	Mutter	Tuerca
-	320959250	2	Vaglio	Sieve	Vaglio	Sieb	Criba
-	321832650	2	Lamiera	Plate	Plaque	Platte	Plato
-	322143350	1	Riscontro	Strap	Patte de fixation	Lasche	Banda
-	322143450	1	Guarnizione	Gasket	Guarniture	Dichtung	Junta
-	322143550	1	Cassetto	Locker	Caisson	Fach	Cajon
-	322143650	1	Telaio	Frame	Bati	Rahmen	Bastidor
-	322143750	1	Telaio	Frame	Bati	Rahmen	Bastidor
-	322143950	4	Squadretta	Bracket, supporting	Equerre	Schalter,autom.ausloesen	Pieza de apoyo
-	322144150	2	Asta	Rod	Tringle	Stange	Varilla
-	322144250	2	Guida	Guide	Guide	Fuehrung	Guia
-	322144450	2	Guida	Guide	Guide	Fuehrung	Guia
-	355500715	6	Rondella	Washer	Rondelle	Unterlegscheibe	Arandela
-	355500920	4	Rondella	Washer	Rondelle	Unterlegscheibe	Arandela
-	355501120	4	Rondella	Washer	Rondelle	Unterlegscheibe	Arandela
-	366000614	6	Vite	Screw	Vis	Schraube	Tornillo

Varianti Tools Dotation Werkzeuge Variantes	99 - 949	Allestimento semi minuti Equipment for small seeds Version pour petites grains Ausruestung fuer kleinsamen Alistamiento por semillas
MTB "L" - L 626		Laverda\949.L626mcs.png

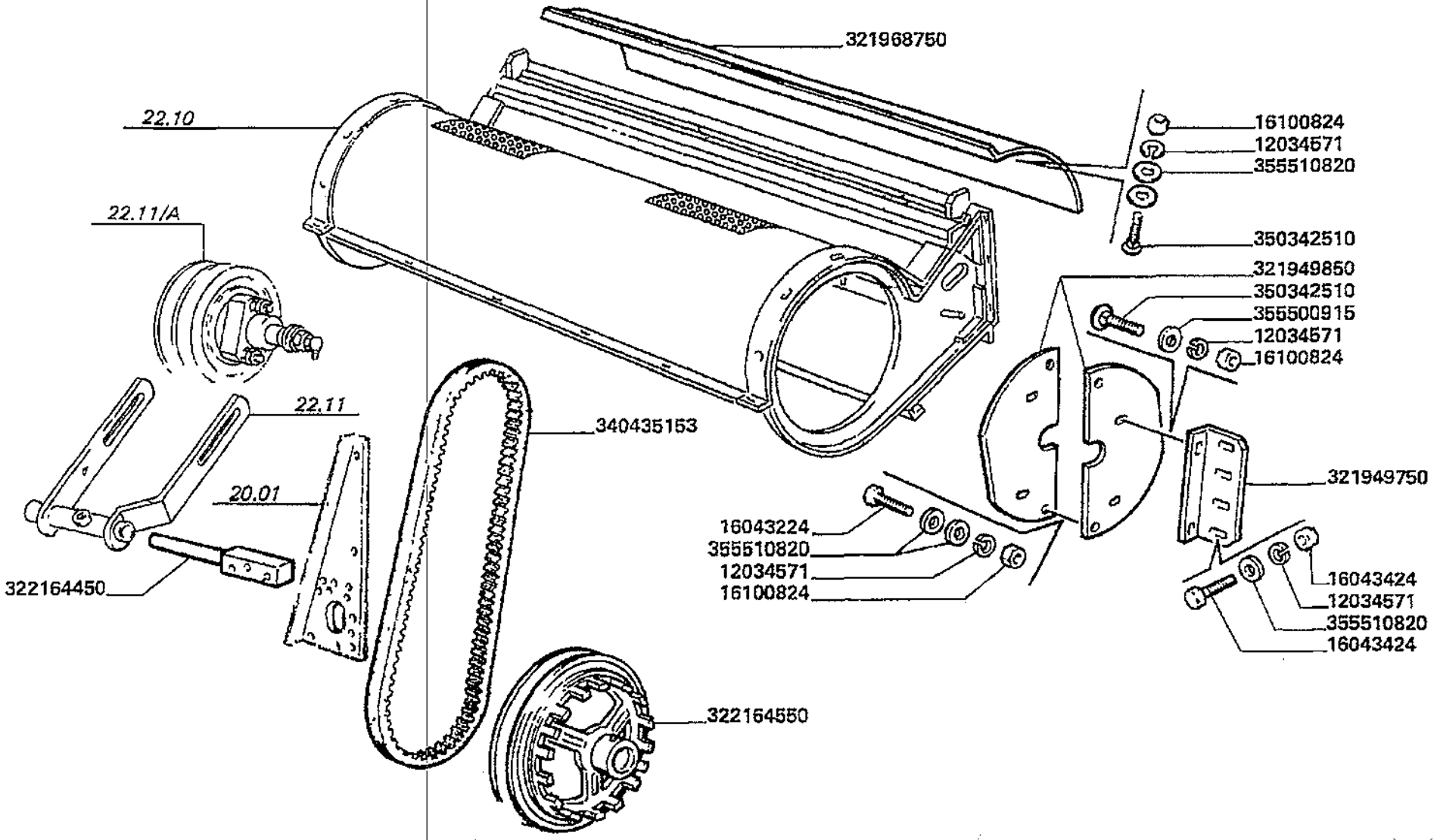

Varianti
Tools
Dotation
Werkzeuge
Variantes

MT8 "L" - L 626

99 - 949

Allestimento semi minuti
Equipment for small seeds
Version pour petites grains
Ausruestung fuer kleinsamen
Alistamiento por semillas

Laverda\949.L626mcs.png

			Italiano	Inglese	Francese	Tedesco	Spagnolo
-	12034571	22	Rosetta	Lock washer	Rondelle frein	Federring	Arandela grower
-	16043224	4	Vite	Screw	Vis	Schraube	Tornillo
-	16043424	8	Vite	Screw	Vis	Schraube	Tornillo
-	16100824	22	Dado	Nut	Ecrou	Mutter	Tuerca
-	321949750	4	Supporto	Support	Support	Lagerung	Dispos.de sosten
-	321949850	4	Chiusura	Panel	Couvercle	Deckel	Cubierta
			● 003219498503 (4)				
-	321968750	1	Chiusura	Panel	Couvercle	Deckel	Cubierta
-	322164450	1	Perno	Pin	Goupille	Bolzen	Pasador
-	322164550	1	Puleggia	Pulley	Poulie	Riemenscheibe	Polea
-	340435153	1	Cinghia	Belt	Courroie	Riemen	Cinghia
-	350342510	10	Vite	Screw	Vis	Schraube	Tornillo
-	355500915	8	Rondella	Washer	Rondelle	Unterlegscheibe	Arandela
-	355510820	20	Rondella	Washer	Rondelle	Unterlegscheibe	Arandela

Varianti
Tools
Dotation
Werkzeuge
Variantes

MTB "L" - L 626

99 - 954

Allestimento soja
Equipment for soy
Version soja
Ausruestung fuer soja
Alistamiento soja

Laverda\954.L626mcs.png

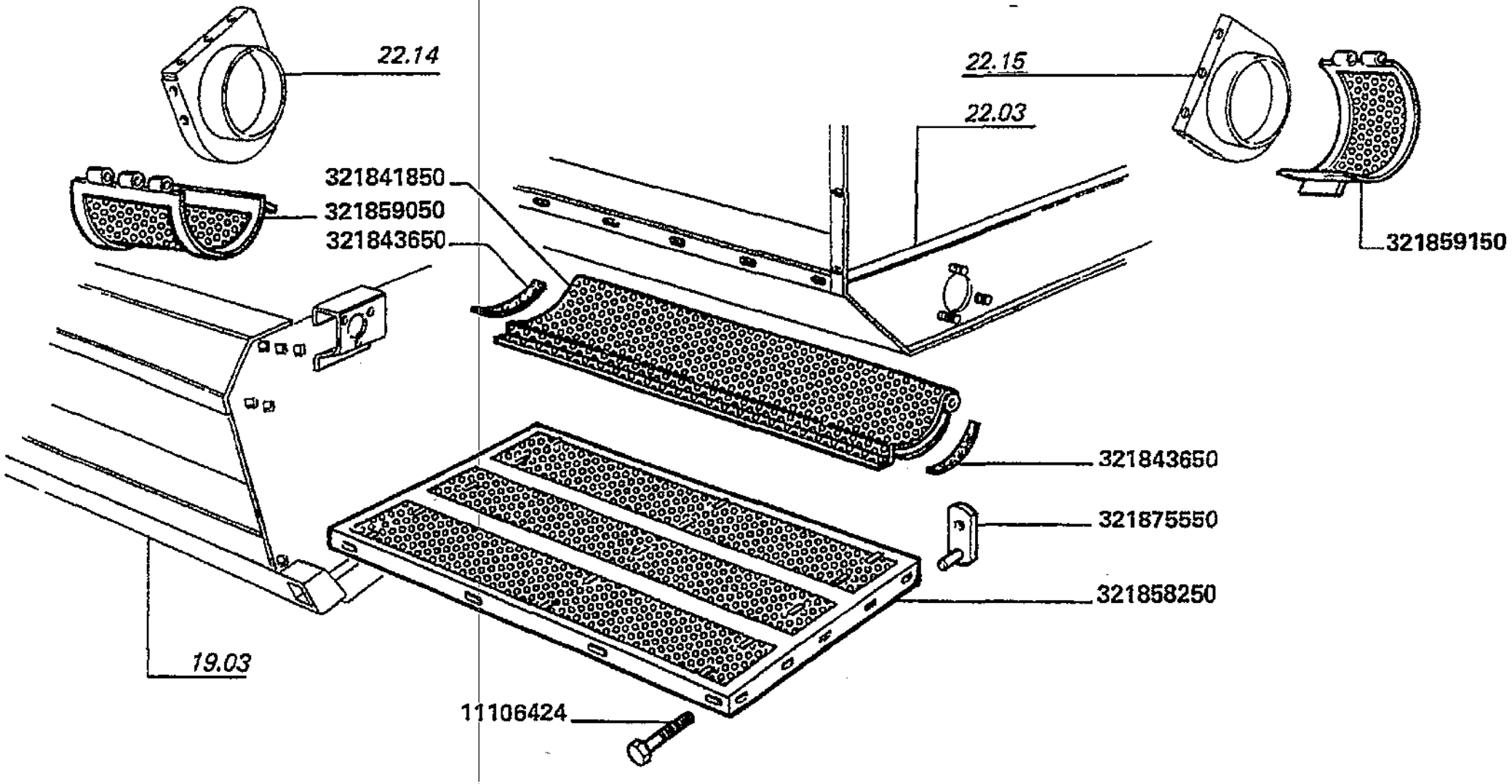

Varianti
Tools
Dotation
Werkzeuge
Variantes

MTB "L" - L 626

99 - 954

Allestimento soja
Equipment for soy
Version soja
Ausruestung fuer soja
Alistamiento soja

Laverda\954.L626mcs.png

			Italiano	Inglese	Francese	Tedesco	Spagnolo
-	11106424	3	Vite	Screw	Vis	Schraube	Tornillo
-	321841850	1	Portello	Hatch	Demi porte	Schauloch	Compuerta
-	321843650	2	Guarnizione	Gasket	Guarniture	Dichtung	Junta
-	321858250	1	Fondo forato	Floor	Fond perfore	Boden	Fondo
-	321859050	1	Sportello	Lid	Trappe	Klappe	Tapa
-	321859150	1	Sportello	Lid	Trappe	Klappe	Tapa
-	321875550	3	Balestra	Parabola spring	Ressort lame	Feder	Resorte

Varianti Tools Dotation Werkzeuge Variantes	99 - 962	Martinetto supplementare sollevamento barra Cutter bar lifting additional ram Verin supplementaire relevage barre de oupe Messerbalkenaushebung zusatzhubzylinder Martinete suplemental levantamiento barra de corte
MTB "L" - L 626		Laverda\962.L626mcs.png

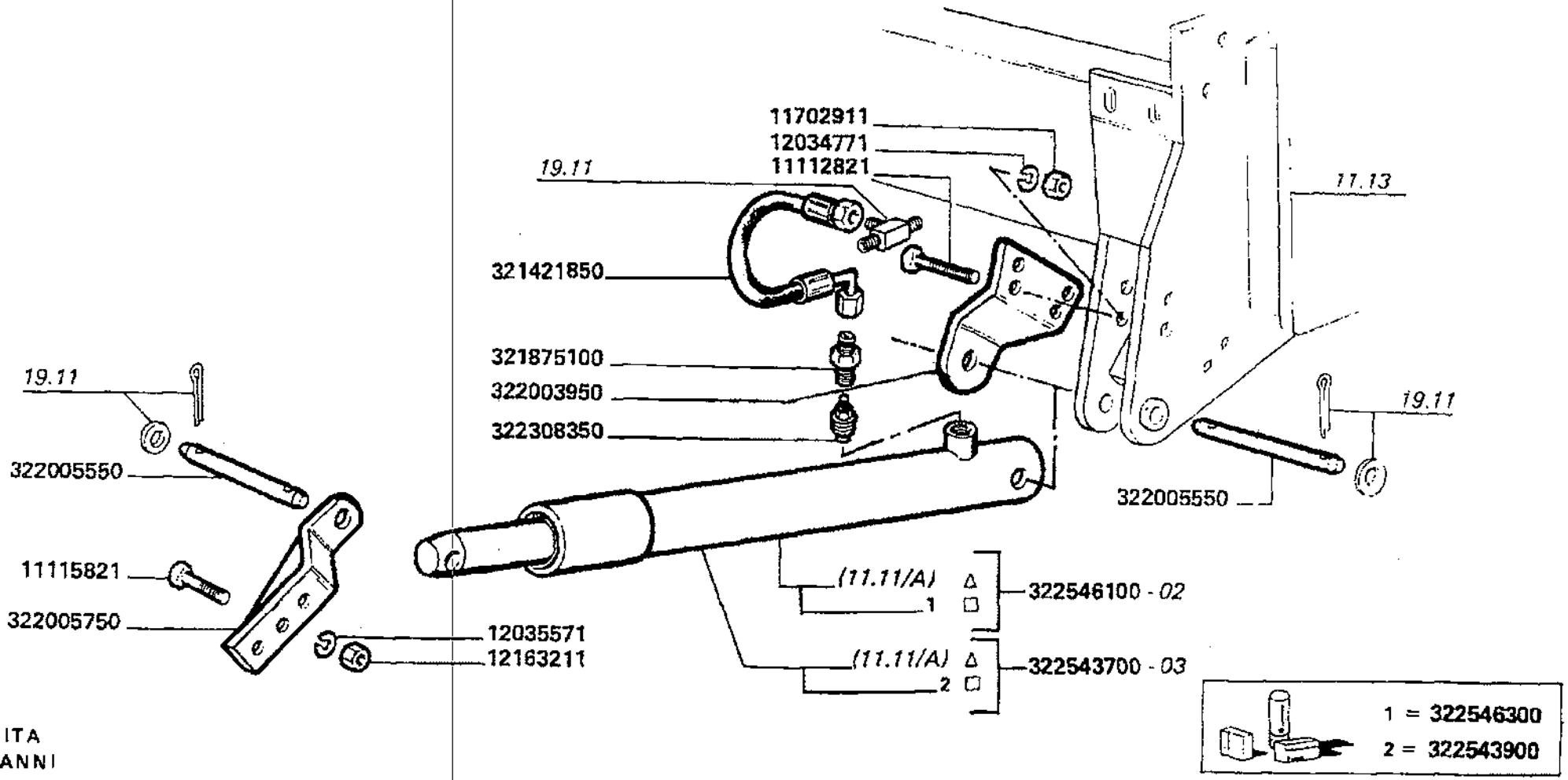

Varianti
Tools
Dotation
Werkzeuge
Variantes

MTB "L" - L 626

99 - 962

Martinetto supplementare sollevamento barra
Cutter bar lifting additional ram
Verin supplementaire relevage barre de coupe
Messerbalkenaushebung zusatzhubzylinder
Martinete suplemental levantamiento barra de corte

Laverda\962.L626mcs.png

			Italiano	Inglese	Francese	Tedesco	Spagnolo
-	11112821	4	Vite	Screw	Vis	Schraube	Tornillo
-	11115821	3	Vite	Screw	Vis	Schraube	Tornillo
-	11702911	4	Dado	Nut	Ecrou	Mutter	Tuerca
-	12034771	4	Rosetta	Lock washer	Rondelle frein	Federring	Arandela grower
-	12035571	3	Rosetta	Lock washer	Rondelle frein	Federring	Arandela grower
-	12163211	3	Dado	Nut	Ecrou	Mutter	Tuerca
-	321421850	1	Tubo flessibile	Hose	Tuyau flexible	Schlauch	Flexible
-	321690850	1	Capocorda	Cable terminal	Cosse electrique	Kabelschuh	Conector terminal
			N.A. (1)				
-	321690950	1	Capocorda	Cable terminal	Cosse electrique	Kabelschuh	Conector terminal
			N.A. (1)				
-	321875100	1	Raccordo	Union	Raccord	Verschraubung	Racor
-	322003950	1	Piastra supporto	Plate	Support	Platte	Placa
-	322005550	2	Spina	Dowel	Plot	Zylinderstift	Centraje
-	322005750	1	Attacco	Hitch	Attelage	Anhaengekupplung	Enganche
-	322308350	1	Valvola	Valve	Soupape	Ventil	Valvula
-	322308950	1	Connettore	Socket	Connecteur	Stecksockel	Conexion
-	322543700	1	Martinetto	Jack	Verin	Wagenheber	Gato
-	322543900	1	Serie guarnizioni	Kit seals	Lot guarnitures	Dichtungssatz	Serie de juntas
-	322546100	1	Martinetto	Jack	Verin	Wagenheber	Gato
-	322546300	1	Serie guarnizioni	Kit seals	Lot guarnitures	Dichtungssatz	Serie de juntas

Varianti
Tools
Dotation
Werkzeuge
Variantes

MTB "L" - L 626

99 - 962.1

Kit esclusione martinetto supplementare
Excluding device for additional cilinder
Kit exclusion verin supplementaire relev
Kit ausschaltenrichtung zusatzhubzylinde
Kit exclusion martinete suplemental leva

Laverda\962p2.L626mcs.png

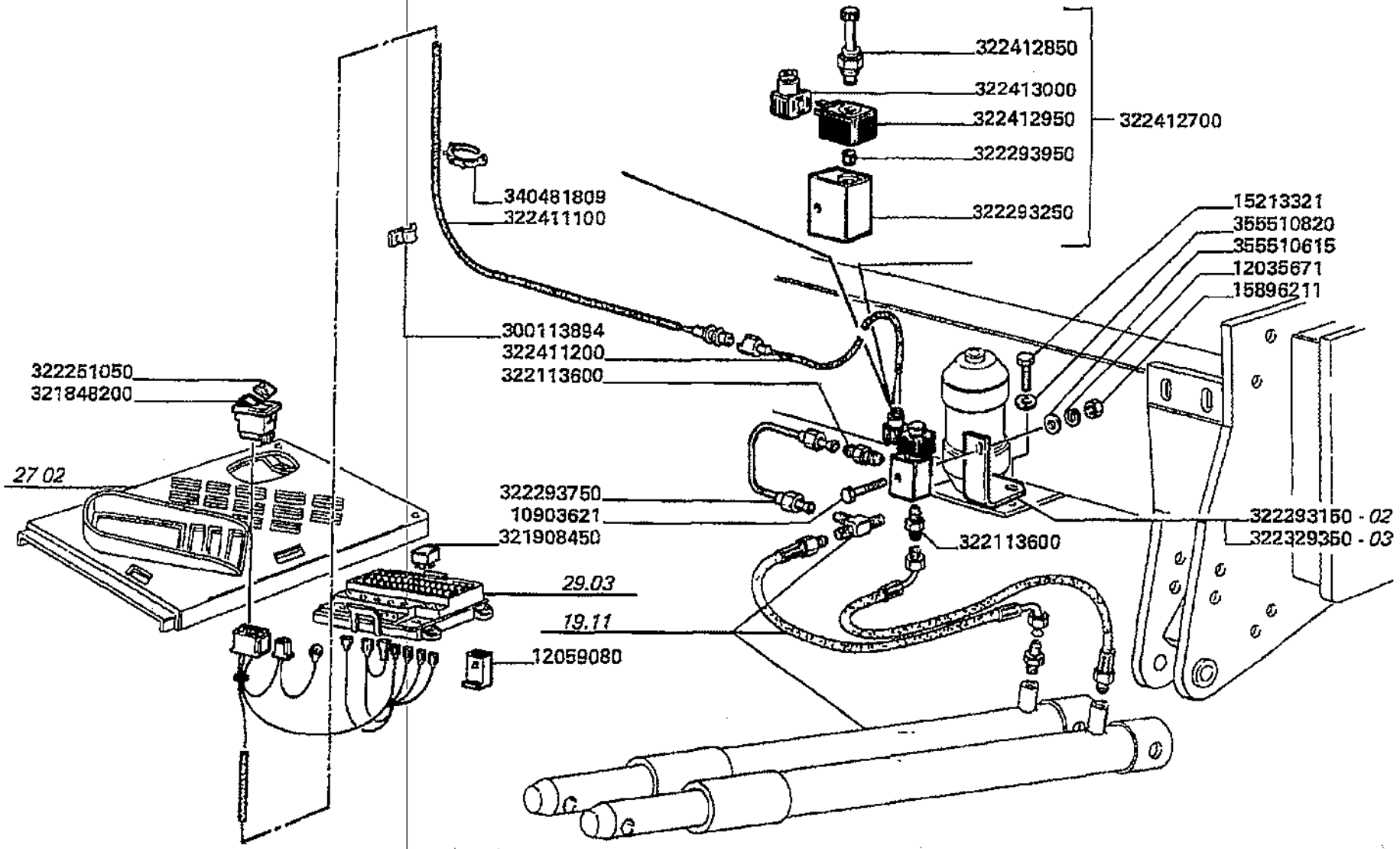

Varianti
Tools
Dotation
Werkzeuge
Variantes

MTB "L" - L 626

99 - 962.1

Kit esclusione martinetto supplementare
Excluding device for additional cilinder
Kit exclusion verin supplementaire relev
Kit ausschaltenrichtung zusatzhubzylinde
Kit exclusion martinete suplemental leva

Laverda\962p2.L626mcs.png

			Italiano	Inglese	Francese	Tedesco	Spagnolo
-	10903621	1	Vite	Screw	Vis	Schraube	Tornillo
-	12035671	1	Rosetta	Lock washer	Rondelle frein	Federring	Arandela grower
-	12059080	1	Giunto universal	Universal joint	Cardan	Kardangelenk	Cruceta cardan
-	15213321	1	Vite	Screw	Vis	Schraube	Tornillo
-	15896211	1	Dado	Nut	Ecrou	Mutter	Tuerca
-	300113894	2	Briglia	Bridle	Bride	Spannband	Brida
-	321690850	1	Capocorda	Cable terminal	Cosse electrique	Kabelschuh	Conector terminal
			● N.A. (1)				
-	321690950	1	Capocorda	Cable terminal	Cosse electrique	Kabelschuh	Conector terminal
			● N.A. (1)				
-	321848200	1	Pulsante	Button	Bouton	Knopftaste	Pulsador
-	321908450	1	Teleruttore	Switch, remote contr	Relais	Fernschalter	Telerruptor
-	322113600	2	Raccordo	Union	Raccord	Verschraubung	Racor
-	322251050	1	Piastrina	Plate	Plaquette	Plaettchen	Plaquita
-	322293150	1	Supporto	Support	Support	Lagerung	Dispos.de sosten
-	322293250	1	Blocchetto	Block	Bloc	Platte	Bloque
			● 003218751000 (3), 003230753000 (1)				
-	322293750	1	Tubo	Pipe	Canalisation	Rohrleitung	Cano
-	322293950	1	Vite	Screw	Vis	Schraube	Tornillo
-	322308950	1	Connettore	Socket	Connecteur	Stecksockel	Conexion
-	322329350	1	Supporto	Support	Support	Lagerung	Dispos.de sosten
-	322411100	1	Cavo elettrico	Wire/cable	Faisceau electrique	Draht	Hilo
-	322411200	1	Cavo elettrico	Wire/cable	Faisceau electrique	Draht	Hilo
-	322412700	1	Blocchetto	Block	Bloc	Platte	Bloque
			● 003218751000 (2), 003230753000 (1)				
-	322412850	1	Elettrovalvola	Electro-valve	Electrovanne	Steuerventil	Valvula de solenoide

Varianti
Tools
Dotation
Werkzeuge
Variantes

MTB "L" - L 626

99 - 962.1

Kit esclusione martinetto supplementare
Excluding device for additional cilinder
Kit exclusion verin supplementaire relev
Kit ausschaltenrichtung zusatzhubzylinde
Kit exclusion martinete suplemental leva

Laverda\962p2.L626mcs.png

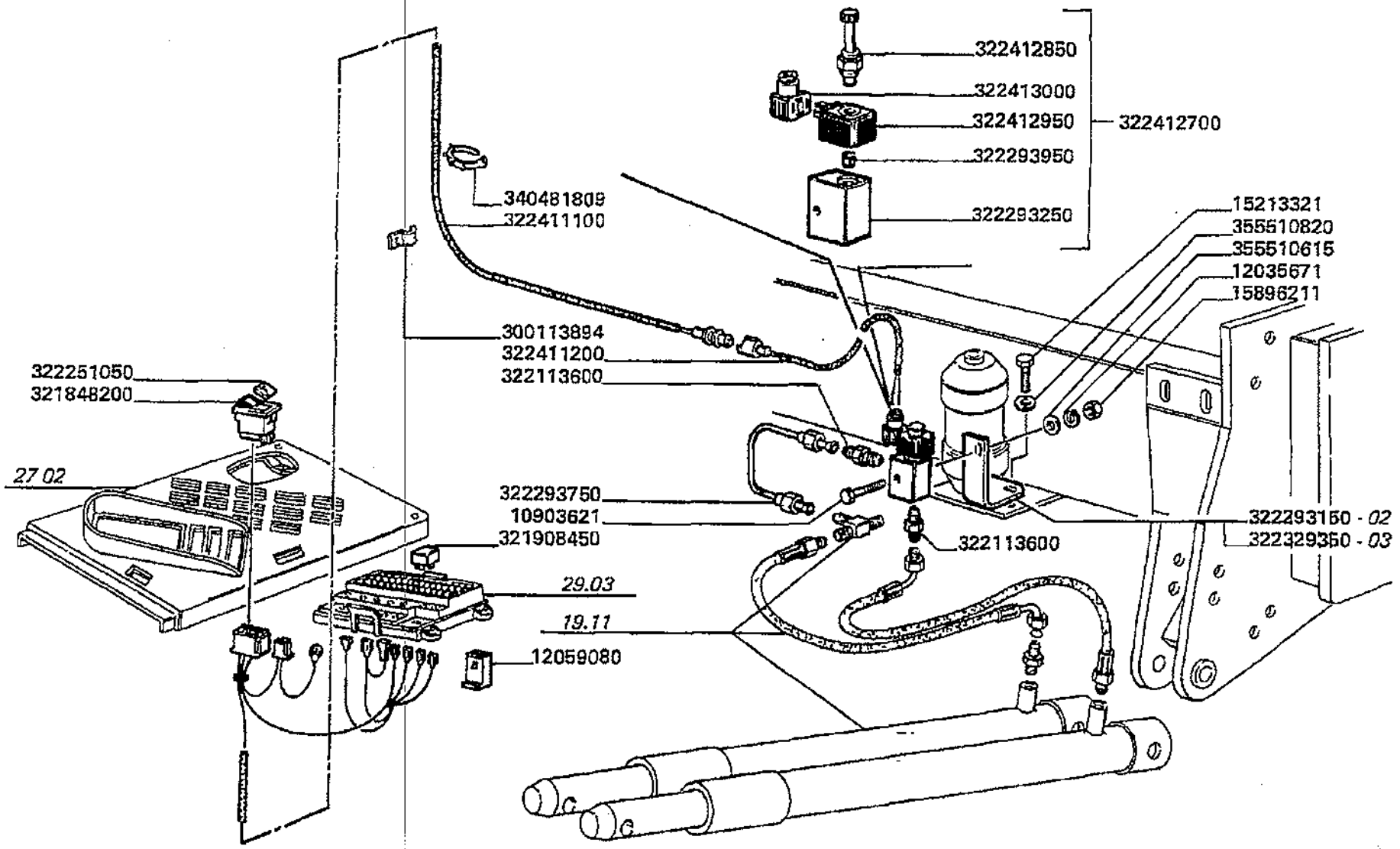

Varianti
Tools
Dotation
Werkzeuge
Variantes

MTB "L" - L 626

99 - 962.1

Kit esclusione martinetto supplementare
Excluding device for additional cilinder
Kit exclusion verin supplementaire relev
Kit ausschaltenrichtung zusatzhubzylinde
Kit exclusion martinete suplemental leva

Laverda\962p2.L626mcs.png

			Italiano	Inglese	Francese	Tedesco	Spagnolo
-	322412950	1	Solenoide	Solenoid	Solenoide	Magnetspule	Solenoide
-	340481809	15	Fascetta	Clamp	Collier	Halteschelle	Abrazadera
-	355510615	1	Rondella	Washer	Rondelle	Unterlegscheibe	Arandela
-	355510820	1	Rondella	Washer	Rondelle	Unterlegscheibe	Arandela

Varianti
Tools
Dotation
Werkzeuge
Variantes

MTB "L" - L 626

99 - 986

Palette pulizia elevatore
Elevator cleaning blades
Palettes de nettoyage de l'elevateur
Reinigungsschaufeln elevator
Paletas limpieza elevador

Laverda\986.L626mcs.png

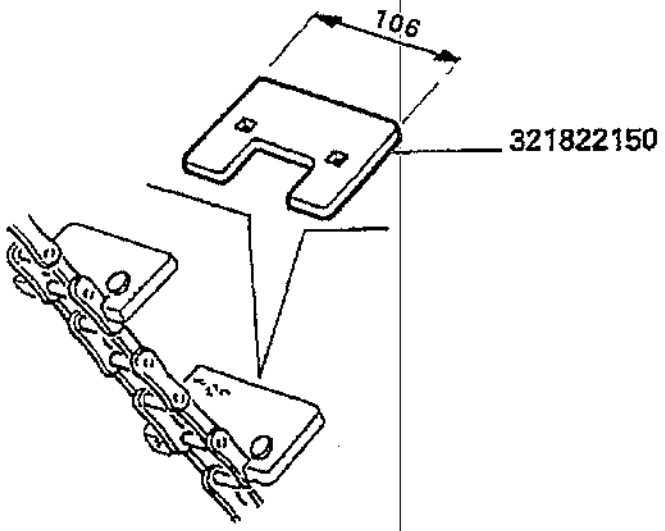

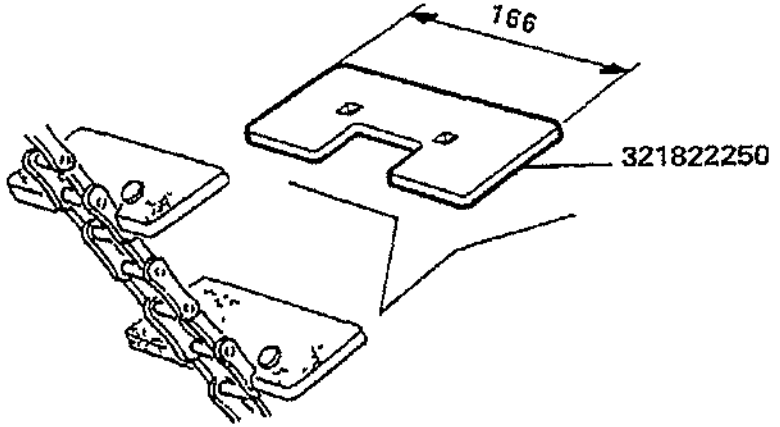

Varianti
Tools
Dotation
Werkzeuge
Variantes

MTB "L" - L 626

99 - 986

Palette pulizia elevatore
Elevator cleaning blades
Palettes de nettoyage de l'elevateur
Reinigungsschaufeln elevator
Paletas limpieza elevador

Laverda\986.L626mcs.png

			Italiano	Inglese	Francese	Tedesco	Spagnolo
-	321822150	2	Paletta	Paddle	Pale	Paddel	Espatula
-	321822250	2	Paletta	Paddle	Pale	Paddel	Espatula

Trazione
Transmission
Traction
Antrieb
Traccion

MTB *L* - L 626

81.00

Ruote posteriori
Rear wheels
Roues arrieres
Hinterraeder
Ruedas posteriores

Laverda\81.00.L626mcs.png

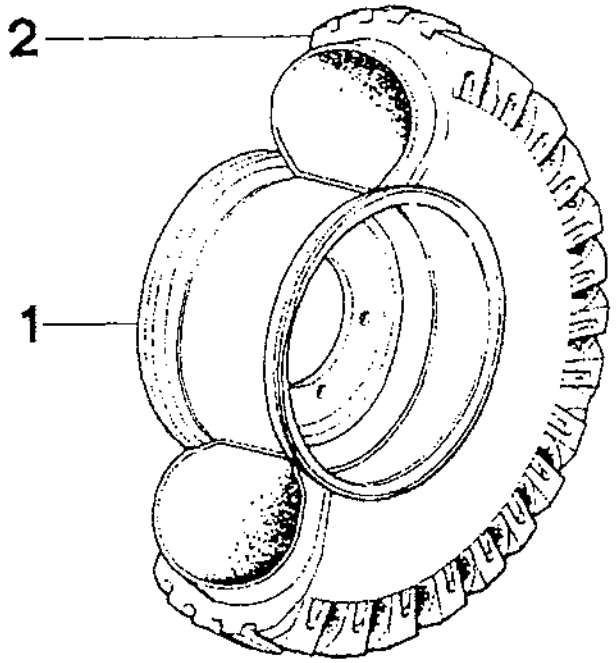

MOD. L 626		1	2
	L 626 - 02	322582150	12.5/80 - 18 10PR
	L 626 - 02	322582150	13.0/65 - 18 - 12PR
L 626R	02	320943050	14.9 - R24 126 A8
	L 626 - 02 - 03	320943050	14.9 - 24 12PR ISG G.Y.
	L 626 - 02 - 03	322313050	16.0/70 - 20 10PR

Trazione
Transmission
Traction
Antrieb
Traccion

MTB "L" - L 626

81.00

Ruote posteriori
Rear wheels
Roues arrieres
Hinterraeder
Ruedas posteriores

Laverda\81.00.L626mcs.png

			Italiano	Inglese	Francese	Tedesco	Spagnolo
-	320943050	2	Disco canale	Disc wheel	Voile de roue	Radnabe	Disco rueda
-	322313050	2	Disco canale	Disc wheel	Voile de roue	Radnabe	Disco rueda
			● 003231455500 (2)				
-	322582150	2	Cerchio	Hoop	Cercle	Reif	Cerco

Trazione
Transmission
Traction
Antrieb
Traccion

MT8 "L" - L 626

83.00

Ruote anteriori
Front wheels
Roues avants
Vorderraeder
Ruedas anteriores

Laverda\83.00.L626mcs.png

MOD. L 626			1	2
L 626 - 02			320949050	650/75 R32 159 A8
L 626 - 02			322269650	620/75 R30 162 A8
	L 626 - 03		321863450	28L R26 165 A8
L 626 - 02	L 626 - 03		322205250	650/75 R32 159 A8
L 626 - 02			321195450	800/65 R32 167 A 8
L 626 - 02			321986550	28L R26 165 A8
L 626 - 02	L 626 - 03		322205250	650/75 R32 167 A8

C 1210

D 1210

MOD. 626	Larghezza max.	1	2
L 626 - 02 L 626 - 02	m. 3,50 m. 3,50	322359450 DX 322318050 SX	620/75 R 34 170 A8 650/75 R 34 170 A8
L 626 - 02	m. 3,50	322269650 DX 322344050 SX	620/75 R 30 162 A8 620/75 R 30 168 A8 620/75 R 30 162 A8 620/75 R 30 168 A8
L 626 - 02	m. 3,55	322311550	650/75 R 32 167 A8
L 626 - 02	m. 3,90	322359150	800/65 R 32 167 A8 800/65 R 32 172 A8
L 626 - 03	m. 3,85	322359450	650/75 R 34 170 A8
L 626 - 03	m. 3,88	322205250	650/75 R 32 167 A8

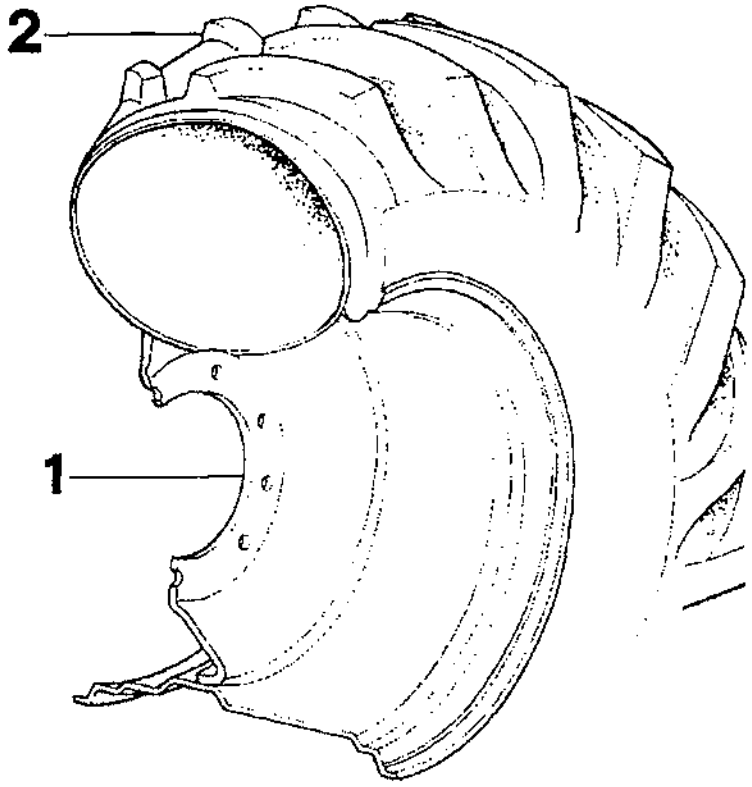

D 1210 aut. ⇒ n.
aut. ⇒ n.

Trazione
Transmission
Traction
Antrieb
Traccion

MTB "L" - L 626

83.00

Ruote anteriori
Front wheels
Roues avants
Vorderraeder
Ruedas anteriores

Laverda\83.00.L626mcs.png

			Italiano	Inglese	Francese	Tedesco	Spagnolo
-	320949050	2	Disco canale	Disc wheel	Voile de roue	Radnabe	Disco rueda
			N.A. (2)				
-	321195450	2	Disco canale	Disc wheel	Voile de roue	Radnabe	Disco rueda
			003231298500 (2)				
-	321863450	2	Disco canale	Disc wheel	Voile de roue	Radnabe	Disco rueda
-	321986550	2	Disco canale	Disc wheel	Voile de roue	Radnabe	Disco rueda
-	322205250	2	Cerchio ruota	Whell	Jante	Rad	Rueda
			003231308500 (2)				
-	322269650	2	Disco canale	Disc wheel	Voile de roue	Radnabe	Disco rueda
-	322311550	2	Cerchio ruota	Whell	Jante	Rad	Rueda
			003231308500 (2)				
-	322318050	1	Disco canale	Disc wheel	Voile de roue	Radnabe	Disco rueda
			003231449500 (1)				
-	322344050	1	Disco canale	Disc wheel	Voile de roue	Radnabe	Disco rueda
			003231461500 (1)				
-	322359150	2	Disco canale	Disc wheel	Voile de roue	Radnabe	Disco rueda
			003231412500 (2)				
-	322359450	2	Disco canale	Disc wheel	Voile de roue	Radnabe	Disco rueda
			N.A. (2)				

ELENCO CODICI

100015	99 - 290.1	99 - 773.02.01.A		100016	99 - 290.1			10101101	19.03	25.01.1	29.04.1
10159004	17.03.1			10184314	10.01			10186490	10.06		
10186790	10.01	10.01.1	10.01.2	10186890	10.01.4	10.03	10.06	10205710	0.14.0.6.A		
	10.01.3	10.01.4	10.01.5		17.05.1						
	11.18										
10206020	0.12.0			10220220	99 - 289			10265460	0.04.0		
10269501	0.04.0			10275011	0.04.0			10298350	0.20.0		
10298360	0.04.3			10300611	0.32.0	0.32.6		10300714	0.06.0		
10303460	0.32.3			10304911	0.24.0.1			10372411	99 - 741		
10374211	17.11			10374911	99 - 773.10			10375111	19.03.16		
10375711	99 - 773.08			10375811	17.10.1			10376511	0.14.0.8.A	27.25	
10376724	0.14.0.6.A	0.14.0.9.A		10376821	0.14.0.6.A			10377011	0.14.0.6.A	99 - 017.1	
10378811	99 - 776.03			10379011	99 - 776.03			10390311	29.01.1	29.09	99 - 771.09
									99 - 773.08		
10390801	99 - 741			10396480	29.18	29.21	99 - 290	10396580	29.01.1		
10396680	99 - 771.09	99 - 773.08		10397580	10.01.2	22.07.5	22.15.5	10397780	11.18	19.14	27.13.01
					27.13.07	27.13.16			27.25.01	29.01	99 - 771.09
									99 - 773.08		
10397980	27.13.07			10398280	29.21			10403080	11.18	11.19	
10403180	27.01.01	27.04		10441390	0.27.0			10444821	19.11.2		
10445021	99 - 751			10445721	29.03			10450890	99 - 510.3		
10493120	17.03			10516471	0.36.0.2.A			10516474	0.14.0.7.A		
10516674	0.14.0.8.A			10519604	99 - 478			10519624	0.32.3	0.32.6	0.32.9
10571479	0.36.0.2.A			10571574	0.14.0.3.A	0.14.0.6.A	0.14.0.8.A	10572371	0.14.0.3.A		
					0.14.0.9.A						
10615179	19.03	19.03.01	19.03.02	10615479	99 - 773.11			10618910	17.11		
	19.03.03	19.03.04	19.03.05								
	19.03.06	19.03.07	19.03.08								
	19.03.09	19.03.10	19.03.11								
	19.03.12	19.03.13	19.03.14								
	19.03.15	19.03.16									
10619610	99 - 776.04			10619910	99 - 776.04			10619920	25.07.5.A		
10622010	20.40.5			10717311	19.01.1	20.40	31.02.1	10717411	22.18		
					99 - 867						
10717421	19.01.1	20.31.2	25.08	10717511	19.03.04	20.12.1	20.29.1	10717611	19.03.10	19.03.11	
	27.25	28.08.5			99 - 771.15						
10718011	29.09			10718021	29.01			10719321	20.22		
10721121	11.03.1	11.03.2	13.83.1	10721911	25.08.3	29.03		10723111	19.03.01	19.13.1	
10726621	27.25.01			10726711	0.14.0.3.A	11.08.2	11.09.1	10726914	11.08.2	11.09	11.09.1
					21.10						
10733601	11.19	20.29	22.06.1	10733701	19.13.1	20.31.1	20.31.2	10733801	11.13.1.1	11.13.1.2	19.03.01
	22.07.1	22.14.1	22.15.1		25.08	27.30			20.31.1	99 - 771.15	
	25.07	27.20.02	27.20.05								
	99 - 469.01	99 - 469.04	99 - 470.01								
	99 - 470.04	99 - 773.14									

10734001	20.12.1			10734301	10.01	10.01.1	10.01.2	10734401	22.06.1	22.07.1	22.14.1
					10.01.3	10.01.4	10.01.5		22.15.1	25.01	25.05.2
					19.11.2	22.04	22.06				
					22.14	28.08.5	99 - 776.02				
					99 - 776.02.01						
10734601	19.01	20.31	20.31.1	10734701	10.01.1	10.01.3	25.07.3	10734901	11.13.1	11.18	20.31
	22.07.3	22.15.3	25.02								
	25.08	25.08.3	27.03.01								
	27.20.04	99 - 469.03	99 - 470.03								
	99 - 771.15										
10735001	99 - 497			10788211	10.09			10788221	22.10.2		
10788711	26.06.01			10788714	10.01.3	11.19	19.01.1	10790421	11.07	17.02	20.01
					19.14	20.40.1	20.40.2		20.02.1		
					22.07.3	22.11.1.A	22.15.3				
					31.02	31.02.1					
10790521	13.83	13.83.2	99 - 101	10791324	10.07.1	11.09		10791411	21.02.1	99 - 878	
10794014	19.01	19.14	20.31	10795401	28.08.4			10796401	10.08.1	10.08.2	22.18
	20.31.1	20.31.2	20.31.3								
10796501	99 - 771.15			10797001	11.13.1.1	11.13.1.2	17.11	10797401	19.11.3		
					19.01.1	19.03.10	19.03.11				
					20.29	99 - 776.02	99 - 776.02.01				
10797501	22.01	22.04	22.05	10797801	19.03.04			10839510	0.30.0		
10839810	0.04.0			10857221	22.07.1	22.15.1		10857790	29.01		
10863090	27.13.15	29.09		10901921	25.04			10902021	25.25		
10902024	11.07	25.01	25.22	10902121	10.08	22.06	22.14	10902124	22.07	22.07.5	22.15
	29.02.3	99 - 469	99 - 469.01		25.01.3	99 - 751			22.15.5	25.02	25.02.1
	99 - 470	99 - 470.01	99 - 751						25.04	25.04.1	27.13
									29.11		
10902221	17.05.1	22.06	22.06.1	10902224	0.04.3.1	0.14.0.7.A	0.14.0.9.A				
	22.06.2	22.06.3	22.14		0.24.0	0.27.0	10.01.2				
	22.14.1	22.14.2	22.14.3		10.01.3	10.06	11.18.1				
	25.07.4	25.14	25.21.1		17.11	20.31	20.40.4				
	25.21.2	26.04	26.04.01		21.02	21.02.1	21.04				
	27.13.07	29.21	99 - 326		22.04	22.07.1	22.07.3				
	99 - 684	99 - 773.05	99 - 773.08		22.07.5	22.15.1	22.15.3				
	99 - 773.10.01	99 - 776.05			22.15.5	25.01.2	25.02				
					25.02.1	25.04	25.04.1				
					25.05	25.05.1	25.22				
					25.22.1	26.03	26.05				
					26.05.01	27.13.10	27.13.11				
					27.13.16	27.13.18	28.08.5				
					28.09.1	28.09.2	29.03.3				
					29.18	99 - 028.4	99 - 074				
					99 - 289	99 - 510.1	99 - 510.2				
					99 - 510.3	99 - 754	99 - 771.05				
					99 - 771.09	99 - 771.11	99 - 771.16				

10902421	19.03.16	19.11.3	25.25	10902424	0.35.0	10.07	17.10	10902431	0.14.0.7.A		
	27.13.12	28.08.6	29.01.1		20.12	22.04.1	22.05				
	29.04	99 - 771.10	99 - 773.09		25.02.1	25.04	25.04.1				
	99 - 773.10	99 - 773.11			25.10	25.14	25.22				
					26.06.01	27.13.01	27.13.03				
					27.13.06	27.13.08	28.09				
					99 - 919.2						
10902621	0.20.3	99 - 771.16	99 - 773.08	10902624	0.04.5	11.19	17.11	10902824	20.40	28.04	
					19.11	19.11.1	19.14				
					22.01	28.05	28.05.1				
10903021	28.08	29.03.5		10903024	21.01.1			10903221	19.11.2	20.40.3	
10903424	28.04	29.01.1		10903621	99 - 962.1			10903624	28.09		
10903721	17.10.1			10903821	17.01.1	28.08.3	99 - 771.16	10903921	11.18	17.01.1	28.04
					99 - 773.08						
10977524	10.01.3	22.04	22.07.3	10977621	27.20.03	99 - 469.02	99 - 470.02	10977624	27.20	27.20.01	
	22.15.3	29.02.3	99 - 751								
10977724	22.04			10977821	22.01	22.05		10978021	29.03.1		
10978024	29.04			10978221	29.01			10978721	99 - 771.09	99 - 773.08	
10979224	25.07.5.A			10979421	25.07			10979424	29.03.4	99 - 751	
11030321	0.40.0.1.A			11030421	28.04			11048990	99 - 741		
11054590	29.03.2			11054890	27.13.15	29.03.2		11054990	29.03.2		
11055090	27.13.15	29.03.2		11055190	29.03.2			11055290	27.13.15	29.03.2	
11058276	11.18.2.A			11059476	17.04	20.03.1	22.06.3	11060076	0.08.2	11.19	
					22.07.4	22.14.3	22.15.4				
11060176	25.10.1.A			11060276	10.01.5	25.05.3.A		11060576	10.08.1	10.08.2	19.01.1
									19.03.05	19.03.06	19.13
									19.14.1	21.10	21.10.1
									22.03.1	25.07.3	25.08.1
									99 - 771.01	99 - 771.03	99 - 771.04
									99 - 773.01	99 - 773.03	99 - 773.04
11060676	25.05.3.A			11061076	20.40	22.02	25.06	11061476	22.02		
					99 - 771.02	99 - 867					
11061576	21.10	25.07.5.A	25.07.6.B	11062976	10.09	17.03.3	22.03.2	11065676	11.19	19.14	20.12
	99 - 771.02								29.04.1		
11066276	19.01	20.29	20.31	11066376	20.03.1	22.07.4	22.15.4	11066476	10.01.2	19.03.14	28.09.1
	20.31.1	20.31.2	25.08						99 - 510.1		
	25.08.3	27.25									
11066676	20.40	22.07	22.15	11066876	10.01.5	20.40	22.06.3	11067076	19.14.1		
					22.07.4	22.14.3	22.15.4				
					28.09.1						
11067276	0.06.0.1			11067376	10.07	10.08.1	10.08.2	11067476	17.11	20.40	
					17.02	19.01.1	19.03.05				
					19.03.06	19.14.1	20.31.2				
					20.40	22.03.1	25.07.3				
					25.08.1	99 - 771.04	99 - 773.04				
11067676	10.01.2	27.25		11067876	10.07.1	19.03.13	19.03.14		99 - 510.1		
					20.12.1	22.02	25.05				
					25.06	25.14	99 - 510				

11068076	20.40.1			11068376	19.03.02	25.08.1		11068676	99 - 773.02		
11068876	11.19	19.03.01	99 - 771.02	11069376	11.03.1.1	11.03.2.1		11069576	11.08.2.1 22.03.2	11.09.2	17.03.2
11070076	13.83.1			11075176	11.12.1	11.12.2.1		11075976	11.12.2.1	20.02.3	20.10
11087876	27.13.12			11088176	27.13.08	27.13.09		11098621	25.08.2		
11106021	10.01 10.06.1 20.02 22.15 27.20 99 - 776.06	10.01.5 19.13 20.31.3 25.06 27.20.01 99 - 796	10.04 19.13.1 22.07 25.21.1 99 - 470	11106221	0.20.0 10.08 22.05 22.06.2 22.14.1 25.01.2 25.07.2 25.21.1 27.04 99 - 771.11 99 - 776.02.01	10.01 17.01.1 22.06 22.06.3 22.14.2 25.07 25.07.3 25.25 99 - 510 99 - 773.06 99 - 776.04	10.01.5 21.01 22.06.1 22.14 22.14.3 25.07.1 25.07.4 26.04 99 - 613 99 - 776.02 99 - 776.06	11106224	10.06 19.01.1 19.03.11 19.14.1 20.40.1 22.03 22.10.1 23.05 25.08.2 26.06 99 - 469	17.06.1 19.03 19.03.13 20.02 20.40.2 22.03.2 22.11 25.05 25.14 27.01 99 - 771.06	19.01 19.03.10 19.13.1 20.31.3 21.02 22.07.1 22.15.1 25.06 25.26.1 28.04 99 - 919.3
11106421	22.06 22.06.3 22.14.2 25.07.1 25.07.4 99 - 771.06 99 - 773.06 99 - 773.10 99 - 883.01	22.06.1 22.14 22.14.3 25.07.2 99 - 293 99 - 773.01 99 - 773.07 99 - 867	22.06.2 22.14.1 25.07 25.07.3 99 - 771.02 99 - 773.02 99 - 773.09 99 - 883	11106424	10.01.3 11.12.1 17.02 19.03.01 19.13.2.A 22.03.1 25.01 25.21 27.01 29.04.1 99 - 771.08 99 - 954	11.03.1.1 11.13.1.1 17.10 19.03.04 21.01 22.03.2 25.01.2 25.21.1 27.13.01 99 - 771.01 99 - 771.10	11.03.2 11.13.1.2 19.01 19.13.1 22.03 22.11 25.08.1 25.21.2 28.01 99 - 771.04 99 - 773.04	11106431	17.03		
11106621	10.09 99 - 771.02	22.18 99 - 773.02	25.25	11106624	10.06 17.02.1 20.40.1 22.10.2 27.25.01	11.03.1.1 19.01.1 20.40.2 26.05	11.03.2 19.03.09 22.03 26.06	11106631	11.12.2.1	17.03	
11106821	17.11	22.03	25.26.1	11107021	10.04 99 - 469.03	27.15 99 - 470.03	27.20.04	11107024	27.03		
11107031	17.03			11107221	17.02 22.05 99 - 867	20.31 25.08.3	22.03 99 - 776.04	11107311	20.01	23.01	99 - 388
11107421	20.02 99 - 470.03	27.20.04	99 - 469.03	11107521	22.03			11107621	22.01 28.08.6	22.04	22.05
11107721	99 - 613.1			11107811	29.01.1			11108221	19.03.02	28.01	
11108621	99 - 776.04			11108821	0.20.0			11109021	19.01		
11112221	19.14.1	27.20.04	99 - 469.03	11112421	20.03	99 - 773.10.01		11112424	17.02 20.29.1 27.13.01 99 - 771.10	19.03.12 25.06 99 - 469.01	19.03.13 25.07.5.A 99 - 510
11112431	17.03			11112621	17.04	19.14.1	22.10.2		27.20.02	27.20.04	28.08.6

	99 - 469.03	99 - 470.01	99 - 470.03	11112821	27.20.05	99 - 469.04	99 - 510	11112824	17.02	19.14.1	20.31.3
	99 - 771.01	99 - 771.04	99 - 773.01		99 - 510.1	99 - 510.2	99 - 510.3				
	99 - 773.04	99 - 919.1			99 - 510.4	99 - 771.12	99 - 773.11				
					99 - 878	99 - 962					
11113020	99 - 469.01			11113221	11.19	99 - 878		11113321	99 - 771.10	99 - 773.10	99 - 773.10.01
11113421	99 - 776.01			11113431	25.08.2			11113621	99 - 867		
11113921	19.03.05	19.03.06	99 - 776.02	11114221	19.03.05	19.03.06		11115021	20.03		
	99 - 776.02.01										
11115821	22.11.1.A	99 - 510.4	99 - 962	11116021	17.04			11116221	22.01	99 - 878	
11116421	11.07	22.01	22.04.1	11118521	10.01.1	99 - 776.02	99 - 776.02.01	11118921	99 - 773.12		
11118931	10.01.1	11.09		11119037	11.03.1	11.03.2		11119231	11.12.1		
11119931	11.03.1.1			11127421	99 - 771.11	99 - 773.10		11133521	22.11.1.A		
11190574	0.04.2	0.04.3	0.07.1	11190771	0.31.0.1.A	0.31.0.2.B		11190774	0.40.0		
	0.14.0.	0.20.0	0.24.0.1								
	0.32.0	0.32.3.1	0.32.9								
	0.36.0	0.40.0									
11193871	0.06.0			11193874	0.04.3	0.04.3.1	0.14.0	11194079	0.04.2	0.10.0	
					0.24.0	0.24.0.1	0.27.0				
					0.30.5	0.31.0.1.A	0.31.0.2.B				
					0.32.0	0.32.3	0.32.3.1				
11197774	0.04.3	0.04.3.1	0.04.5	11198071	0.30.0			11198374	0.32.3		
	0.20.3	0.24.0	0.27.0								
	99 - 751										
11200174	0.40.0.1.A			11234724	0.04.2	0.32.9		11254134	13.83	99 - 101	
11255924	11.03.1	11.03.2		11306921	0.20.0			11306934	10.09		
11307024	27.13.08	27.13.09		11343834	99 - 771.12	99 - 773.11		1136607	0.14.0.9.A		
11369624	13.83.2			11376221	20.02.3	27.01		11383621	19.03.14	99 - 510.1	
11390537	11.03.2.1			11391531	99 - 771.11	99 - 771.13		11391534	11.03.2.1	13.83.4	
11394321	17.02	20.02.1		11408321	99 - 878			11408324	20.01	25.08.2	
11408524	11.08.2.1	11.09.2		11408624	99 - 510			11422324	10.06	10.06.1	11.23
									27.13.01	28.09.1	
11500211	0.14.0.3.A			11599521	27.03.01	27.20.02	99 - 470.01	11697291	25.05.3.A		
					99 - 470.03	99 - 470.04					
11701711	22.06	22.06.1	22.06.2	11701721	10.01.3	10.08.1	11.03.1.1		22.03	22.03.2	22.05
	22.06.3	22.14	22.14.1		11.03.2	11.13.1	11.13.1.1		22.07.1	22.10.1	22.15.1
	22.14.2	22.14.3	25.07		11.13.1.2	17.01.1	17.02		22.18	23.01	23.05
	25.25	27.04	28.08.6		17.02.1	17.06.1	17.10		25.01	25.01.2	25.08
	99 - 613	99 - 613.1	99 - 771.02		19.01	19.01.1	19.03		25.08.2	25.14	25.21.1
	99 - 773.01	99 - 773.02	99 - 773.04		19.03.05	19.03.06	19.03.07		26.04	26.06	27.15
	99 - 773.06	99 - 773.07	99 - 776.01		19.03.08	19.03.09	19.03.10		28.01	28.04	29.04.1
	99 - 776.02	99 - 776.02.01	99 - 776.04		19.03.11	19.03.13	19.13		99 - 388	99 - 469	99 - 510
					19.14.1	20.01	20.02		99 - 771.01	99 - 771.04	99 - 771.06
	99 - 776.06	99 - 867			20.02.1	20.10	20.12.1		99 - 771.08	99 - 771.10	99 - 771.11
					20.31.1	20.31.3	21.01		99 - 883	99 - 883.01	99 - 919.3
					21.02	21.06	21.10.1				

11702911	27.20.04	27.20.05	99 - 469.03	11702921	11.19	17.02	17.04	11800520	11.18.1		
	99 - 469.04	99 - 470.03	99 - 470.04		19.03.12	19.03.13	19.14.1				
	99 - 773.01	99 - 773.03	99 - 773.04		20.06	22.01	22.04.1				
	99 - 773.11	99 - 776.02	99 - 776.02.01		25.08.2	27.03.01	27.20.02				
					99 - 469.01	99 - 470.01	99 - 510				
	99 - 867	99 - 962			99 - 510.4	99 - 724	99 - 771.01				
					99 - 771.03	99 - 771.04	99 - 771.10				
					99 - 771.12	99 - 771.13	99 - 919.1				
11903011	0.07.1			11903140	0.07.1			11903814	0.04.3		
11903817	0.35.0			120037	99 - 290.1			120041	99 - 290.1		
120104	99 - 290.1			12034471	99 - 741			12034571	10.01.2	10.01.3	10.01.4
									10.03	10.04	10.06
									10.06.1	10.07	10.07.1
									10.08	11.13.1	11.13.1.2
									11.18	11.18.1	11.19
									13.83	13.83.1	17.02.1
									17.03	17.03.1	17.05
									17.05.1	17.06.1	17.10
									17.11	19.01	19.03
									19.03.02	19.03.05	19.03.06
									19.03.07	19.03.08	19.03.09
									19.03.10	19.03.11	19.03.12
									19.03.14	19.11	19.11.1
									19.11.2	19.13	19.13.1
									19.13.2.A	20.02.1	20.12
									20.13	20.22.1	20.24
									20.31	20.31.1	20.31.2
									20.31.3	20.40.1	20.40.2
									20.40.3	21.01	21.01.1
									21.02	21.02.1	21.10
									21.12	22.01	22.02
									22.04	22.05	22.06
									22.06.1	22.06.2	22.06.3
									22.07	22.07.1	22.07.2
									22.07.3	22.07.4	22.10
									22.10.1	22.10.2	22.14
									22.14.1	22.14.2	22.14.3
									22.15	22.15.1	22.15.2
									22.15.3	22.15.4	22.18
									23.05	25.01	25.01.1
									25.01.2	25.01.3	25.02
									25.02.1	25.04	25.04.1
									25.05	25.05.1	25.05.2
									25.06	25.07	25.07.1
									25.07.2	25.07.3	25.07.5.A
									25.08	25.08.1	25.14
									25.21	25.21.1	25.21.2
									25.22	25.22.1	25.25

	25.26	25.26.1	26.03	12034671	10.01	10.01.3	10.01.5	12034771	10.01.1	10.06.1	10.09
	26.03.01	26.03.02	26.05		10.04	10.06	10.06.1		11.03.1	11.03.1.1	11.03.2
	26.05.01	26.06	26.06.01		10.07	10.08	10.09		11.13.1	11.19	17.01
	27.01.01	27.02	27.02.01		11.03.1.1	11.03.2	11.12.1		17.02	17.03	17.04
	27.03	27.03.01	27.03.02		11.12.2.1	11.13.1.1	11.13.1.2		19.01	19.01.1	19.03
	27.04	27.04.01	27.04.02		17.01.1	17.02	17.02.1		19.03.12	19.03.13	19.13.1
	27.08	27.13.01	27.13.02		17.03	17.06.1	17.10		19.13.2.A	19.14.1	20.01
	27.13.03	27.13.04	27.13.06		17.11	19.01	19.01.1		20.02	20.02.1	20.02.3
	27.15	27.20	27.20.01		19.03	19.03.01	19.03.05		20.03	20.07	20.10
	27.20.02	27.20.03	27.20.04		19.03.06	19.03.07	19.03.08		20.22	20.29	20.29.1
	27.20.05	27.25	27.30		19.03.09	19.03.10	19.03.11		20.31.3	20.40.1	20.40.2
	28.01	28.02	28.02.1		19.03.13	19.13	19.13.1		20.40.5	21.01	21.10
	28.04	28.05	28.08		19.13.2.A	19.14.1	20.01		21.10.1	22.02	22.02.1
	28.08.1	28.08.3	28.08.4		20.02	20.02.1	20.10		22.04	25.06	25.07.5.A
	28.08.5	28.09.1	29.01.1		20.12.1	20.31.1	20.31.3		27.01	27.03.01	27.13.01
	29.02	29.02.2	29.02.3		20.40.1	20.40.2	21.01		27.15	27.20.02	27.20.04
	29.03	29.03.2	29.03.3		21.02	21.10.1	22.03		27.20.05	28.08.6	99 - 469.01
	29.04.1	29.11	29.11.1		22.03.1	22.03.2	22.05		99 - 469.03	99 - 469.04	99 - 470.01
	29.11.2	29.18	29.33		22.06.2	22.07	22.07.1		99 - 470.03	99 - 470.04	99 - 510
	99 - 014	99 - 017.1	99 - 017.2		22.10.1	22.10.2	22.11		99 - 510.4	99 - 771.01	99 - 771.02
	99 - 028.1	99 - 028.2	99 - 028.5		22.14.2	22.15	22.15.1		99 - 771.03	99 - 771.04	99 - 771.10
	99 - 074	99 - 250	99 - 289		22.18	23.01	23.05		99 - 771.12	99 - 771.13	99 - 773.01
	99 - 290	99 - 469	99 - 469.01		25.01	25.01.2	25.05		99 - 773.02	99 - 773.03	99 - 773.04
	99 - 469.02	99 - 469.03	99 - 469.04		25.06	25.07	25.07.1		99 - 773.10.01	99 - 773.11	99 - 773.12
	99 - 470	99 - 470.01	99 - 470.02		25.07.2	25.07.3	25.07.5.A		99 - 776.01	99 - 776.02	99 - 776.02.01
	99 - 470.03	99 - 470.04	99 - 478		25.08.1	25.08.2	25.14				
	99 - 502	99 - 510.1	99 - 510.2		25.21.1	25.25	25.26.1		99 - 867	99 - 882	99 - 899
	99 - 613	99 - 613.1	99 - 684		26.04	26.06	27.04		99 - 962		
	99 - 724	99 - 759	99 - 771.02		27.13.01	27.20	27.20.01				
	99 - 771.03	99 - 771.05	99 - 771.06		28.01	28.04	28.08.6				
	99 - 771.07	99 - 771.08	99 - 771.10		29.04.1	99 - 388	99 - 469				
	99 - 771.11	99 - 771.13	99 - 771.16		99 - 470	99 - 510	99 - 613				
	99 - 773.02	99 - 773.03	99 - 773.05		99 - 613.1	99 - 771.01	99 - 771.02				
	99 - 773.06	99 - 773.07	99 - 773.10		99 - 771.04	99 - 771.06	99 - 771.08				
	99 - 773.11	99 - 773.12	99 - 773.15		99 - 771.10	99 - 771.11	99 - 773.01				
	99 - 776.01	99 - 776.02	99 - 776.02.01		99 - 773.02	99 - 773.04	99 - 773.06				
	99 - 776.03	99 - 776.04	99 - 776.05		99 - 773.07	99 - 773.09	99 - 773.10				
	99 - 867	99 - 883	99 - 883.01		99 - 776.02	99 - 776.02.01	99 - 776.04				
	99 - 899	99 - 905.2	99 - 919.2		99 - 776.06	99 - 796	99 - 867				
	99 - 919.3	99 - 949			99 - 883	99 - 883.01	99 - 919.3				
12034871	10.01.1	11.03.1	11.03.2		776.02.01			12034971	19.03.13	99 - 510	
	11.03.2.1	11.09	11.12.1								
	11.12.2	11.18.1	13.83								
	13.83.2	19.03.04	20.02.3								
	20.29.1	27.01	99 - 101								
	99 - 771.11	99 - 773.10	99 - 773.12								
	99 - 776.02	99 -									

12035071	11.03.1	11.03.2	13.83.1	12035371	17.10.1	19.11.2	29.03	12035471	17.05.2.A	19.11.2	27.20
	19.03.14	21.10	22.03.2		99 - 773.08				27.20.01	27.20.03	29.01
	99 - 510	99 - 510.1							29.01.1	29.02.3	29.03.1
									29.03.3	29.04	29.09
									29.11.1	99 - 469.02	99 - 470.02
									99 - 741	99 - 771.09	99 - 773.08
12035571	11.03.1	11.03.2	11.07	12035670	10.01.2	10.01.3	10.06	12035671	10.08	17.05.1	19.11.3
	11.12.2	11.23	17.02		11.07	11.18	11.18.1		22.06	22.14	25.07.4
	17.04	20.01	20.02.1		11.19	17.01.1	17.10		25.21.1	25.21.2	25.25
	22.01	22.03.2	22.11.1.A		17.10.1	17.11	19.03		26.04	26.04.01	27.13.07
	25.08.2	27.13.01	28.09.1		19.03.13	19.03.16	19.13.1		28.02.1	28.08.6	29.21
	99 - 497	99 - 510.4	99 - 878		19.14	20.12	20.24.1		99 - 074	99 - 684	99 - 751
	99 - 962				20.31	20.40.4	21.02		99 - 770	99 - 771.10	99 - 773.05
					21.02.1	21.04	22.04		99 - 773.08	99 - 773.09	99 - 773.10
					22.05	22.07	22.07.1		99 -	99 - 773.15	99 - 776.05
					22.07.3	22.07.5	22.15		773.10.01		
					22.15.1	22.15.3	22.15.5		99 - 962.1		
					25.01	25.01.2	25.01.3				
					25.02	25.02.1	25.04				
					25.04.1	25.05	25.05.1				
					25.05.2	25.10	25.14				
					25.22	26.03	26.05				
					26.05.01	26.06.01	27.13				
					27.13.01	27.13.03	27.13.06				
					27.13.15	27.13.16	27.20				
					27.20.01	27.20.02	28.01				
					28.02.2.A	28.04	28.05				
					28.05.1	28.09	28.09.1				
					28.09.2	29.02.3	29.03.3				
					29.03.4	29.04.1	29.11				
					29.18	99 - 017.1	99 - 028.4				
					99 - 028.5	99 - 289	99 - 326				
					99 - 469	99 - 469.01	99 - 470				
					99 - 470.01	99 - 510	99 - 510.1				
					99 - 510.2	99 - 510.3	99 - 754				
					99 - 771.05	99 - 771.09	99 - 771.11				
					99 - 771.16	99 - 899	99 - 919.2				
					99 - 919.2.1						
12055880	27.13.02			12057980	29.01			12059080	99 - 962.1		
12163211	17.02	19.01.1	20.31.1	12163311	25.07	25.07.1	25.07.2	12163321	19.03.04	20.12.1	20.24
	20.31.2	22.18	25.08		25.07.3	25.07.4	99 - 773.12		99 - 919.2		
	99 - 510.4	99 - 962									
12163511	27.01			12164011	99 - 773.07	99 - 883.01		12164021	0.40.0.1.A	99 - 771.08	99 - 776.06
12164024	11.03.1	11.03.2	11.09	12164124	11.18.1			12164321	19.03	22.03	22.03.1
	22.03.2								22.03.2	22.04	
12164721	0.07.1	0.14.0	0.36.0	12164911	10.01.1	11.03.2	20.01	12166721	20.03		
					20.07	99 - 882	99 - 899				
12574011	19.03.16	99 - 751	99 - 773.10	12574111	19.11.2	22.01	22.04	125742[illegible]	10.01.2	10.07	10.07.1

	17.01.1	17.10	17.11	12574221	0.40.0.1.A	21.01.1	22.15.5	12574511	27.13.13		
	20.40	20.40.3	21.02								
	22.01	22.04	22.04.1								
	22.07.5	27.13.12	29.01.1								
	29.02.3	29.03	29.03.1								
	29.03.2	29.03.3	29.03.4								
	29.03.5	29.04	99 - 028.4								
	99 - 074	99 - 771.10	99 - 773.08								
	99 - 919.3										
12574811	19.03	19.03.13	28.09.3.A	12574921	11.08.3.A	19.03.17.A	25.10.1.A	12575111	20.40		
	99 - 510				27.01	27.13	99 - 771.11				
					99 - 771.13	99 - 878					
12575121	11.08.2	11.09	22.02.1	12575411	99 - 771.14			12575621	99 - 771.12	99 - 773.11	
	22.04										
12576121	19.03.17.A			12577211	10.06	10.06.1	10.08	12577311	10.08	10.08.2	22.01
					10.08.2	17.06.1	19.01		22.04.1	99 - 878	
					19.01.1	19.03.02	19.03.04				
					20.31	20.40.4	21.06				
					21.10.1	22.01	22.03				
					22.04	22.05	22.06.2				
					22.07	22.07.2	22.10.2				
					22.14.2	22.15	22.15.2				
					23.01	25.08.3	25.25				
					25.26.1	26.05	26.06				
					27.01	27.03	27.15				
					27.20.04	28.01	29.01.1				
					99 - 388	99 - 469.03	99 - 470.03				
					99 - 773.09	99 - 776.04	99 - 899				
12577511	19.03.04	19.03.05	19.03.06	12598374	27.13.01			12605671	27.13.08	27.25.01	
	19.14.1	22.02.1	22.03.1								
	22.10.2	99 - 771.10	99 - 771.13								
	99 - 878										
12638501	0.04.3	0.04.3.1	0.30.5	12646724	0.30.5			12646901	0.40.0		
12647031	27.13.01			1288626	0.14.0.8.A			1288953	0.14.0.8.A		
1289919	0.36.0.1.A			1289920	0.36.0.1.A			1289929	0.36.0.2.A		
1290021	0.36.0.2.A			1290139	0.36.0.2.A			130003	99 - 290.1		
13000390	0.20.3			130004	99 - 290.1			13000890	0.24.0.1	0.32.3	
13000990	99 - 250			13001090	0.24.0.1			1306445	0.36.0.2.A		
1306477	0.36.0.2.A			1307188	0.40.0.2.B			1308047	0.14.0.3.A	0.14.0.4.A	0.14.0.5.A
									0.14.0.6.A	0.14.0.7.A	0.14.0.8.A
									0.14.0.9.A		
13177511	28.02.1			13178601	99 - 028.4			13180701	20.24	99 - 919.2	
13181601	20.40.4			13182519	27.13.09			13271811	17.11		
13271911	27.13.15			13272217	27.13.10			13272219	27.13.15		
13272411	19.01	19.14	20.31	13272617	17.11			13274211	27.13.16		
	25.08.3										
13274214	17.06			13274411	27.02.01			13274811	27.13.06		
13274911	27.13	27.13.01	27.13.02		27.13.03	27.13.04		13275111	27.02.01		

13276114	25.05.2	27.01.01	27.04	13276217	27.13.15			13276417	27.13.15		
	29.11										
13277101	27.02			13277311	27.02			13301717	27.13.08		
13311014	17.11			13311611	28.08.5	29.02		13313011	27.13.06	27.13.07	27.13.11
13313017	27.13.09	27.13.15		13313217	27.13.08	27.13.09	29.18	13398976	17.03.2		
13421376	28.08			13421876	0.14.0			13422977	27.13.19	27.13.20	27.13.21
13449721	0.07.1			13449821	0.14.0			13450021	0.07.1		
13450121	0.07.1			13516821	0.04.2	0.32.0		13517821	0.32.6		
13530221	0.36.0			13546221	0.36.0			13798870	25.07		
13799370	17.03.1			13806570	20.03.2.A	99 - 771.09	99 - 773.08	13813270	20.40.5		
13902070	20.29	22.10.1	99 - 773.15	13902270	99 - 724			13902570	22.04.1		
140045	99 - 290.1			140103	99 - 290.1			14048221	0.30.5		
14048721	0.40.0			14125471	27.02.01			14142390	29.01		
14143790	19.11.2	22.18	27.13.15	14144190	27.13.15			14147590	29.01		
	29.02	29.02.1	29.09								
	29.18	99 - 754	99 - 851								
14148190	29.01	29.01.1	29.18	14149590	29.01.1			14151590	27.13.02	27.13.16	99 - 754
									99 - 851		
14160670	20.12.1			14163170	27.13.08	27.13.09		14163270	99 - 028.1		
14215282	27.25			14233621	0.14.0.2			14274730	0.04.3.1		
14282470	0.06.0			14301821	22.05			14305324	28.01	28.08	
14305624	20.12	20.40.3		14305821	29.02.3			14306221	10.07.1		
14306321	0.31.0.2.B	28.01	99 - 771.16	14306324	23.05			14306421	28.08		
	99 - 919.3										
14306424	25.02	25.02.1	25.26.1	14306524	0.07.1			14306731	21.10		
14306920	27.13.12			14307121	28.08.4			14323911	0.04.0		
14325001	17.03.1			14326001	0.06.0			14326101	0.04.0	0.06.0	
14331621	20.06	22.02		14358921	29.02.3	29.11.1	29.11.2	14420121	20.40.4	99 - 867	
14420221	0.32.3.1	25.06		14420321	20.12.1			14420331	11.19		
14420421	20.12.1	27.15		14422634	17.03.3			14423534	17.03.3		
14426621	11.03.2.1			14441331	19.03.02	27.25		14442031	21.02	29.21	99 - 771.10
									99 - 771.13		
14442227	27.13.12			14442321	99 - 773.14			14442421	27.13.10	27.13.11	
14442427	27.13.10			14443431	20.40.4	27.15		14452883	27.13.19	27.13.20	27.13.21
									27.13.22		
14453083	27.13.19	27.13.20	27.13.22	14453283	27.13.19	27.13.20	27.13.21	14456881	17.10.1	19.03.14	99 - 510.1
					27.13.22						
14456981	28.08.4			14457180	10.01.4	28.01	28.08	14457581	0.30.5	17.03.1	20.40.1
									20.40.2		
14457780	28.01	28.08		14458081	0.31.0.1.A	0.31.0.2.B		14458281	0.32.9		
14458580	17.03.1			14459081	0.31.0.1.A			14460380	22.11.1.A		
14460680	11.12.2.1			14462880	10.06	10.06.1		14463681	13.83.2		
14463780	17.01			14463781	17.04			14464080	17.06.1	28.08.1	
14464280	0.32.3.1			14464380	13.83.5.A			14465381	0.04.5		
14465680	13.83.5.A			14466880	17.04			14467480	11.03.2.1		
14467980	11.03.2.1			14496301	99 - 751			14496404	0.04.5	0.14.0.6.A	0.14.0.8.A
									0.14.0.9.A	99 - 751	
14496531	27.13.06	27.13.07		14496604	0.24.0			144967[illegible]	0.36.0		

14499401	0.14.0.9.A			14507297	19.03			14507787	27.13.06	99 - 250	
14522472	31.02			14525072	31.02			14528831	31.02		
14529031	31.02			14529433	31.02			14549872	31.02		
14550072	31.02			14600870	21.01.1			14600970	99 - 771.16	99 - 773.15	
14601370	19.01	20.31		14604170	27.25.01	99 - 771.04	99 - 773.04	14604370	11.13.1	17.03.1	
14604570	22.07.2	22.14.2	22.15.2	14604670	25.05.3.A			14606970	20.29		
	27.03	99 - 470.02									
14607270	22.07.2	22.07.4	22.15.2	14607970	25.07.5.A			14610270	27.03.01		
	22.15.4										
14610370	22.06.2	22.07.2	22.14.2	14610570	22.10.2			14617170	25.07.5.A	25.07.6.B	
	22.15.2	25.05.3.A									
14642192	25.02	25.04		14643292	20.24.1	99 - 919.2.1		14718797	27.13.08		
14815924	0.12.0			15202734	11.03.2			15211621	19.11.2		
15212521	17.10			15212721	20.24.1	21.04	99 - 770	15212821	28.09		
					99 - 899	99 - 919.2.1					
15212921	17.10			15213321	13.83	19.01	25.04.1	15213521	19.03.02	27.01.01	28.02
					25.22.1	26.05	26.06		28.02.1	28.04	
					28.04.1	28.08	28.08.3				
					29.02.3	29.03	29.03.3				
					99 - 510.3	99 - 771.13	99 - 962.1				
15213721	29.02.3			15214721	25.08			15214821	10.06		
15215021	22.03			15215221	22.03			15215721	22.02.1	99 - 771.13	
15216024	99 - 771.13			15232521	27.25			15232721	11.03.1	11.03.2	
15232821	17.02			15235021	99 - 497			15500511	10.09	20.03	20.10
15540321	11.03.1	11.03.2	20.22	15540421	99 - 771.02	99 - 773.02		15540424	0.40.0	10.01.1	11.03.1.1
	99 - 899								11.03.2	11.13.1	19.13.2.A
									21.01	22.02	22.02.1
15540431	19.13.2.A			15540521	10.01.1	10.09	11.03.1	15540531	10.06.1		
					11.03.2	17.02	19.13.1				
					20.01	20.02.1	20.02.3				
					20.10	20.40.5	25.07.5.A				
					27.01	27.15					
15540624	11.03.1	11.03.2	20.01	15540724	20.29			15540824	22.02		
	20.02	20.02.3	22.02.1								
	27.01										
15540834	0.04.3.1			15540924	27.01			15541024	27.01		
15541121	0.31.0.1.A	0.31.0.2.B		15541124	21.10	21.10.1		15541321	22.02		
15541521	22.02.1	22.04		15541721	0.31.0.1.A	0.31.0.2.B		15541921	0.40.0	99 - 882	
15542121	0.31.0.1.A	0.31.0.2.B		15542821	99 - 771.01	99 - 773.01		15644106	27.13.11		
15688001	27.13.15	27.13.17	99 - 771.02	15688301	21.01			15835231	13.83.4		
	99 - 773.02										
15860124	11.12.2			15862131	11.09			15896211	0.36.0.2.A	10.07.1	17.05.1
									19.11	19.11.1	19.11.2
									19.11.3	22.06	22.14
									25.07.4	25.21.1	25.21.2
									25.25	26.04	28.02.1
									28.08.6	29.21	99 - 074
									99 - 684	99 - 751	99 - 770

	99 - 771.10	99 - 773.05	99 - 773.09	15896221	0.04.5	0.14.0.3.A	0.14.0.6.A	15896411	17.05.2.A	27.20.03	99 - 469.02
	99 - 773.15	99 - 776.05	99 - 962.1		0.24.0	0.27.0	10.01.2		99 - 470.02	99 - 773.08	
					10.06	11.18	11.18.1				
					17.01.1	17.10	17.10.1				
					17.11	19.03	19.03.13				
					19.13.1	20.12	20.24.1				
					20.31	20.40.3	21.02				
					21.02.1	21.04	22.04				
					22.05	22.07	22.07.1				
					22.07.3	22.07.5	22.15				
					22.15.1	22.15.3	22.15.5				
					25.01	25.01.2	25.01.3				
					25.02	25.02.1	25.04				
					25.04.1	25.05.1	25.05.2				
					25.10	25.14	25.22				
					26.03	26.05	26.05.01				
					26.06.01	27.02	27.13				
					27.13.01	27.13.03	28.02.2.A				
					28.04	28.05	28.05.1				
					28.09	28.09.1	28.09.2				
					29.04	29.04.1	29.11				
					29.18	99 - 017.1	99 - 028.4				
					99 - 028.5	99 - 326	99 - 469				
					99 - 469.01	99 - 470	99 - 470.01				
					99 - 510	99 - 510.1	99 - 754				
					99 - 771.05	99 - 771.09	99 - 771.11				
					99 - 771.16	99 - 773.08	99 - 899				
					99 - 919.2	99 - 919.2.1					
15896421	19.11.2	27.20	27.20.01	15902701	27.02.01			15902706	27.13.06		
	29.01.1	29.02.3	29.03.3								
	29.04	29.11.1	29.11.2								
	99 - 741	99 - 771.09									
15910107	29.11			15958807	29.11	99 - 290		15959207	27.25		
15970721	0.32.3	0.32.3.1	27.13.13	15970724	0.04.3	0.14.0		15970921	27.13.13		
15970924	0.04.2			15971624	0.32.0			15971824	0.40.0		
15972821	0.32.0			15977624	11.07			15977921	19.03.13	99 - 510	
15981031	13.83.3			15981121	13.83.2			15981324	27.01		
15981524	13.83.2	27.13		15984124	19.03.13	99 - 510		15988421	11.03.1	11.03.2	
15988521	13.83.1			15988737	19.03			15990531	11.08.2	11.09	
16036811	99 - 867			16040821	10.07	20.40.4	22.10.2	16043021	17.05.1	19.03.10	19.03.11
					23.01	99 - 388	99 - 771.10				
					99 - 773.09						
16043024	22.07.4	22.15.4		16043121	99 - 074			16043124	19.13	25.02	25.26.1
16043221	17.05	22.06	22.06.1		99 - 776.03			16043224	0.04.3.1	0.24.0	0.24.0.1
	22.06.2	22.06.3	22.14						10.01.2	19.03.10	19.03.11
	22.14.1	22.14.2	22.14.3						19.03.14	19.13.	19.13.1
	25.07	26.05.01	27.04.01						21.02.1	22.07.3	22.10.1
	27.08	99 - 773.05	99 - 773.15						22.15.3	25.01	25.01.1

	25.01.2	25.02	25.02.1	16043324	0.30.5			16043421	17.05	17.05.1	22.06
	25.04	25.04.1	25.05						22.14	22.18	25.07
	25.05.1	25.14	25.21						25.25	27.03.02	27.04
	25.26	26.03	26.03.01						27.04.01	27.04.02	27.08
	27.02	27.13.01	27.13.03						27.13.12	27.13.13	27.20.03
	27.13.04	28.08.5	29.02						29.04.1	99 - 290	99 - 469.02
	29.02.2	99 - 014	99 - 017.1						99 - 470.02	99 - 502	99 - 613
	99 - 038	99 - 510.1	99 - 759						99 - 613.1	99 - 773.05	99 - 773.06
	99 - 771.05	99 - 771.07	99 - 771.14						99 - 773.10	99 - 773.12	99 - 773.15
	99 - 949								99 - 776.01	99 - 776.02	99 - 776.02.01
									99 - 776.05	99 - 867	
16043424	0.04.3	0.06.0	0.14.0	16043621	10.07.1	17.05.1	22.06	16043624	0.04.3.1	0.24.0	0.30.5
	0.30.0	0.30.5	0.31.0.1.A		22.14	25.07	25.25		0.32.3.1	0.32.9	10.03
	0.31.0.2.B	0.32.3	0.32.3.1		27.03.02	27.04	27.04.01		10.04	10.06.1	10.08
	0.32.6	10.01.3	10.03		27.04.02	27.15	27.20.03		11.13.1	11.18.1	17.02.1
	10.06.1	10.07	10.08.2		27.20.05	28.08.6	99 - 469.02		19.01	19.03	19.03.07
	11.18	13.83.1	17.03		99 - 469.04	99 - 470.02	99 - 470.04		19.03.08	19.03.09	19.11.2
	17.03.1	17.06.1	19.03		99 - 684	99 - 771.02	99 - 773.02		19.13.2.A	20.31	20.31.1
	19.03.03	19.03.07	19.03.08		99 - 773.07	99 - 773.12	99 - 776.01		20.31.2	20.31.3	20.40.2
	19.03.15	19.11	19.11.1		99 - 776.02	99 - 776.04	99 - 883		20.40.3	22.01	22.02
	19.11.2	19.13	19.13.1		99 - 883.01				22.02.1	22.07.1	22.10
	19.13.2.A	20.12	20.13						22.10.1	22.10.2	22.15.1
	20.24	20.31.3	20.40.3						25.01.1	25.01.3	25.04
	21.01	21.01.1	21.02						25.05	25.08	25.08.1
	21.12	22.07	22.07.1						25.21	25.22.1	25.26
	22.07.2	22.10	22.10.1						25.26.1	26.03	26.03.01
	22.15	22.15.1	22.15.2						26.05	26.06	26.06.01
	25.01	25.01.1	25.01.2						27.01.01	27.03	27.13.06
	25.01.3	25.02	25.05.2						27.13.12	27.13.13	27.13.14
	25.06	25.21	25.21.1						27.20	27.20.01	27.20.02
	25.22	25.22.1	25.26						27.25	28.02	28.02.1
	26.03	26.03.01	26.03.02						29.02.3	29.11.1	99 - 014
	26.05.01	26.06	26.06.01						99 - 028.1	99 - 074	99 - 250
	27.01.01	27.02	27.02.01						99 - 469	99 - 469.01	99 - 470
	27.03	27.13.01	27.13.02						99 - 470.01	99 - 724	99 - 771.08
	27.13.03	27.20	27.20.01						99 - 771.16	99 - 899	99 - 919.2
	27.30	28.04	28.08								
	28.08.1	28.08.5	28.09.1								
	29.01.1	29.02.3	29.03.2								
	29.11.1	99 - 017.1	99 - 028.1								
	99 - 028.5	99 - 038	99 - 074								
	99 - 250	99 - 289	99 - 469								
	99 - 470	99 - 478	99 - 510.2								
	99 - 771.05	99 - 771.06	99 - 771.11								
	99 - 771.16	99 - 851	99 - 919.2								
	99 - 949										
16043821	17.05	19.14.1	25.25		27.04.01	27.04.02	27.20.04		99 - 469.03	99 - 470.03	99 - 773.06

	99 - 773.10.01	99 - 776.02	99 - 776.02.01	16043824	0.27.0	0.32.3	0.32.6	16043921	27.20.05	99 - 469.04	99 - 470.04
					10.03	10.04	10.06				
					10.07	17.02.1	17.10				
					17.11	19.01	20.31				
					20.31.1	20.40.1	25.05.2				
					25.07.5.A	25.08.3	25.21				
					27.01.01	27.03.01	28.05				
					99 - 771.06	99 - 905.2					
16043924	0.04.3.1	10.03	10.04	16044021	25.25	27.03.02	27.04	16044024	0.30.5	19.13.2.A	27.01.01
	28.01				27.13.13	27.15	99 - 470.02		27.03	99 - 478	
16044031	11.13.1	27.01	27.01.01	16044121	27.13.13	99 - 470.02		16044124	0.04.3.1	17.05	27.20.01
									29.18	99 - 470	
16044221	25.01.3	27.04	27.04.02	16044224	0.31.0.1.A	19.03.10	27.03.01	16044321	27.13.01	28.08.6	
	27.20.04	99 - 469.03	99 - 470.03		27.20	27.20.01	29.01.1				
	99 - 867				99 - 469	99 - 470	99 - 919.3				
16044421	22.06	22.06.1	22.06.2	16044424	0.04.3	20.24	20.24.1	16044521	25.01.3	27.20.03	99 - 250
	22.06.3	22.14	22.14.1		20.29.1	27.03			99 - 469.02	99 - 470.02	99 - 771.02
	22.14.2	22.14.3	25.07						99 - 773.02	99 - 773.03	
	25.07.1	25.07.2	25.07.3								
	25.07.4										
16044524	27.20.01	99 - 470	99 - 771.03	16044621	27.03	99 - 469.02		16044631	19.03.02	25.04	
16044824	0.04.3			16044921	17.04	19.03.05	19.03.06	16045021	10.03		
16045024	0.14.0	19.03.02		16045124	19.03.05	19.03.06	26.06	16045421	0.32.3	0.32.6	
16045821	20.31.3			16050621	10.01.2	22.07.5	22.15.5	16054621	17.05	17.05.1	19.03.14
					28.09	99 - 074			27.20.03	99 - 469.02	99 - 469.03
									99 - 469.04	99 - 470.02	99 - 470.03
									99 - 470.04	99 - 510.1	
16055221	19.14.1			16100811	0.04.2	0.24.0.1	0.32.0		99 - 773.05	99 - 773.06	99 - 773.07
					0.32.3.1	0.32.6	10.01.3		99 - 773.10	99 - 773.10.01	99 - 773.11
					10.01.5	10.03	10.04				
					10.07.1	11.13.1	11.18		99 - 773.12	99 - 773.15	99 - 776.01
					11.19	17.05	17.05.1		99 - 776.02	99 - 776.02.01	99 - 776.03
					17.10	17.10.1	19.13				
					19.14.1	20.22.1	21.01		99 - 776.04	99 - 776.05	99 - 883
					21.01.1	22.06	22.14		99 - 883.01		
					22.18	25.01.2	25.07				
					25.21.1	25.25	27.04				
					27.04.01	27.04.02	27.08				
					27.20.03	27.20.04	27.20.05				
					28.02.1	28.08	29.11.1				
					29.11.2	99 - 014	99 - 250				
					99 - 290	99 - 469	99 - 469.01				
					99 - 469.02	99 - 469.03	99 - 469.04				
					99 - 470.02	99 - 470.03	99 - 470.04				
					99 - 684	99 - 771.02	99 - 771.03				
					99 - 771.05	99 - 771.06	99 - 771.07				
					99 - 771.08	99 - 771.10	99 - 771.13				
					99 - 771.16	99 - 773.02	99 - 773.03				

16100821	28.01			16100824	10.06	10.06.1	13.83	16101511	10.09	27.01	99 - 771.01
					17.02.1	17.06.1	17.11		99 - 773.01	99 - 899	
					19.01	19.03	19.03.02				
					19.03.05	19.03.06	19.03.07				
					19.03.08	19.03.10	19.03.11				
					19.03.12	19.11	19.11.1				
					19.11.2	19.13.2.A	20.02.1				
					20.12	20.24	20.31.1				
					20.31.3	20.40.3	21.02				
					21.02.1	22.01	22.04				
					22.05	22.07	22.07.1				
					22.07.2	22.07.4	22.10				
					22.10.1	22.10.2	22.15				
					22.15.1	22.15.2	22.15.4				
					25.02	25.02.1	25.04				
					25.04.1	25.05	25.05.1				
					25.05.2	25.06	25.08				
					25.08.1	25.14	25.22				
					25.22.1	25.26	26.03				
					26.03.01	26.03.02	26.05				
					26.05.01	26.06	26.06.01				
					27.01.01	27.02	27.02.01				
					27.03.01	27.13	27.13.01				
					27.13.02	27.13.03	27.13.04				
					27.20	27.20.01	27.20.02				
					27.30	28.04	28.05				
					28.09.1	29.02	29.02.2				
					29.03	29.03.2	29.03.3				
					29.33	99 - 017.1	99 - 017.2				
					99 - 028.1	99 - 028.2	99 - 028.5				
					99 - 289	99 - 470	99 - 470.01				
					99 - 510	99 - 510.1	99 - 510.2				
					99 - 510.3	99 - 510.4	99 - 724				
					99 - 759	99 - 919.2	99 - 919.3				
					99 - 949						
16101514	11.03.1	11.03.2	19.03	16101521	0.06.0	0.36.0		16102211	22.04		
	20.02	20.06	20.40.1								
	20.40.2	21.01									
16102311	29.02.3	99 - 250	99 - 776.03	16102314	17.03.1	99 - 074		16103611	25.01.1		
	99 - 776.04										
16103614	20.02.1	20.40.5		16104111	10.07	10.08.2	17.11		25.02	25.04	25.04.1
					19.03.02	19.03.03	19.03.10		25.05.2	25.08.3	25.22.1
					19.03.14	19.03.15	20.02		25.25	25.26.1	26.05
					20.13	20.24	20.29		26.06	27.01	27.01.01
					20.29.1	20.31	20.40.3		27.02	27.03	27.03.02
					20.40.4	22.01	22.02.1		27.04	27.04.02	27.13.12
					22.06.1	22.06.2	22.07.2		27.13.13	27.15	27.20
					22.14.2	22.15.2	25.01.3		27.20.01	27.20.03	28.02.1

	28.04.1	28.08.6	29.01.1	16104121	11.13.1	17.04	19.01	16105021	11.03.1	11.03.2	20.40.4
	29.21	99 - 250	99 - 469		19.13.2.A	21.04	22.07.1				
	99 - 469.02	99 - 470	99 - 470.02		22.14.1	22.15.1	27.01				
	99 - 502	99 - 510.1	99 - 510.3		27.01.01	27.13.01	99 - 771.02				
	99 - 771.14	99 - 771.15	99 - 776.02		99 - 773.02						
	99 - 776.02.01	99 - 776.03	99 - 851								
	99 - 899	99 - 919.2									
16107111	10.01.1			16146121	10.01.1			16160121	19.03.11		
16232734	0.10.0			16288824	0.14.0.1			16321621	0.14.0.2		
16321824	0.35.0			16324134	0.08.4			16500011	99 - 751		
16603424	0.04.3			16604724	0.04.5			16606124	0.30.0		
16606824	0.31.0.1.A			16607924	0.24.0.1			16690724	0.31.0.2.B	0.35.0	
16727624	0.04.5			16729824	0.07.1	0.32.6		16979731	0.40.0		
16987501	0.35.0			16987801	0.04.0			16988101	0.04.0	0.06.0.1	
16988401	0.04.0			16989201	0.04.0			16990670	0.06.0		
16991170	0.04.0			16992511	0.07.1			16994011	0.31.0.1.A	0.31.0.2.B	
16994811	0.31.0.1.A	0.31.0.2.B		16996211	0.04.0			17042931	0.40.0		
17094714	0.35.0			17095314	0.06.0			17278581	0.14.0.1		
17278981	0.06.0	0.31.0.1.A	0.31.0.2.B	17282481	0.04.2			17282881	0.04.0		
17284181	0.12.0			17285181	0.35.0			17285581	0.04.5		
17285781	0.14.0.2			17285981	0.04.3			17288881	0.31.0.1.A	0.31.0.2.B	
17290081	0.32.0			17291981	0.07.1			17764391	99 - 751		
17800474	0.07.1			17849670	0.06.0			17873971	0.04.3.1		
181046480	11.13.1			190029	99 - 290.1			1901385	0.08.0		
1901386	0.08.0			1901387	0.08.0			1901388	0.08.0		
19053082	17.05.1	27.13.19	27.13.20	19053182	10.06			19054780	27.13.18		
	27.13.21										
19058189	11.18			1905859	0.08.0			1905860	0.08.0		
1905861	0.08.0			1905864	0.08.1			1905865	0.08.1		
1905866	0.08.1			1907665	0.08.2			1907666	0.08.2		
1909103	0.20.0			1909107	0.20.0			1930549	0.32.9		
1930748	10.03			1930788	10.03			1930906	0.31.0.1.A	0.31.0.2.B	
1940113	0.02.1			1940114	0.02.1			20063480	20.40.1	20.40.2	
20063520	25.07	29.01.1		20063570	17.03.1			20645490	17.03.3		
20705250	25.07.6.B			20973340	17.03.3			210041	99 - 776.04.01.A		
23111990	25.07.5.A			24903440	11.08.2.1	11.09.2		24903720	11.03.2.1		
24905080	11.19			24905090	25.05.3.A			24905100	25.05.3.A		
24905110	99 - 771.02			24905470	25.07.6.B			26799950	11.08.2.1	11.09.2	
26799960	17.03.2			26800130	17.03.2			26800140	17.03.2		
271956	99 - 776.04.01.A			28040170	20.02.3	20.10		28042320	19.01.1	20.31.2	21.10
									22.03.1	25.08.1	99 - 771.01
									99 - 771.04	99 - 773.01	99 - 773.04
28042340	21.10			28042550	17.03.3			280745	99 - 290.1		
28996490	20.03.1	22.06.3	22.07.4	28996510	10.01.5			28996520	10.01.5	10.07	10.08.1
	22.14.3	22.15.4							10.08.2	17.02	19.03.05
									19.03.06	19.13	19.14.1

	21.10.1	22.11.1.A	25.07.3	28996530	10.07.1	10.08	19.13.2.A	28996540	10.07	99 - 771.02	
	99 - 771.03	99 - 773.03			20.40	22.02	25.06				
					25.07.5.A	25.14	99 - 867				
28996580	10.09	22.03.2		300010029	17.05			300010497	99 - 771.03	99 - 773.03	
300010534	21.10.1			300010910	19.13.2.A			300011962	25.06	25.14	
300015238	25.07.5.A			300015476	20.02.3			300015481	17.05		
300015561	25.08.1	99 - 771.01	99 - 771.04	300015610	21.10			300015616	21.10	99 - 771.01	99 - 773.01
	99 - 773.01	99 - 773.04									
300015644	17.02	19.13.2.A		300015658	10.01.2			300015677	10.08.1		
300015722	19.03.14	28.02	28.04	300015836	20.06			300015911	13.83		
	28.05	28.08	28.08.3								
	28.09	99 - 510.1									
300015924	10.01.4	22.06.3	22.14.3	300016273	22.06.2	22.14.2		300016611	31.02.1		
	29.21	99 - 290	99 - 741								
	99 - 771.09	99 - 773.08									
300016613	10.01.3	22.07.3	22.15.3	300017381	20.40.3			300017638	22.06	22.14	
300017800	11.18			300017884	19.11	19.11.1		300018047	10.09	20.03	20.03.1
									20.10		
300018233	25.07			300018641	22.03.2			300018715	19.03.13	99 - 510	
300019272	22.02			300019469	19.03.03	19.03.15		300019970	19.03.01	19.13.1	25.08.2
300019999	19.13.1			300031549	10.01.3	11.19	19.14	300031960	11.19	19.14	
					22.07.3	22.15.3					
300033199	11.13.1	19.01	20.31	300033312	11.18.1			300033832	19.14.1		
	25.08.3										
300037062	17.01.1			300037391	29.04	29.04.1		300037494	27.04.01	99 - 014	
300063527	20.29	22.06.1	22.07.1	300110254	22.07.2	22.07.4	22.15.2	300110585	10.09		
	22.14.1	22.15.1			22.15.4						
300110828	10.01.3	11.19		300112170	10.09			300112176	25.06		
300112255	20.31.2			300112322	19.01	20.31		300112447	21.12		
300112779	19.03.13	27.04.01	28.08.5	300112819	10.01.3			300112895	20.12		
	99 - 014	99 - 510									
300112940	25.22			300113225	25.07.1			300113479	20.03		
300113527	10.01.1			300113528	10.01.1			300113868	21.01	21.02	25.01.1
300113894	19.11	19.11.1	28.08	300113970	25.10.1.A			300114008	27.08		
	99 - 962.1										
300114026	27.08			300114073	25.26.1	27.01.01	27.04	300114097	11.18.2.A		
300114230	99 - 867			300114232	99 - 867			300114233	99 - 867		
300114474	19.03.04			300114478	19.03.10	19.03.11		300114645	19.13.1		
300114714	19.03.10	19.03.11		300114866	19.11	19.11.1		300114963	19.03.04		
300115065	20.40.1	20.40.2		300115952	27.13.02			300115953	27.13.02		
300116078	13.83.2			300116217	19.03.02			300117384	99 - 867		
300117407	99 - 867			300117408	99 - 867			300117689	19.01.1		
300117717	17.02			300117795	28.08			300118532	25.22	25.22.1	
300119276	25.21.2			300120012	27.03.01	27.20.04	99 - 469.03	300120563	19.13.1	31.03	
					99 - 470.03						
300121114	10.07			300121612	22.06.3	22.07.4	22.14.3	300121614	19.13		
					22.15.4						
300121624	25.07.3			300125190	20.12			300128263	25.06		

300128829	13.83.2			300128967	10.01.3	17.01	21.01	300129094	19.13.1		
					25.25	26.03.01	26.05.01				
					99 - 014						
300129228	17.01.1	17.06.1		300129658	19.13.2.A			300129659	19.13.2.A		
300129700	19.13.2.A			300129758	99 - 497			300129763	11.12.1	11.12.2.1	
300130273	25.07.2			300130396	99 - 326			300130434	29.04.1		
300130883	13.83.2			300131341	13.83			300131394	25.02	25.02.1	27.13.12
300131526	19.03.10	19.03.11		300131597	11.12.1			300131661	13.83.2		
300131662	13.83.2			300131664	13.83.2			300131755	19.13.1		
300132057	20.24	20.24.1	20.29.1	300132061	20.29.1			300132062	20.29.1		
300132070	20.03.2.A			300132071	20.03.2.A			300132072	20.03	20.03.1	
300132073	20.03.2.A			300132078	22.11.1.A			300132095	11.03.1	11.03.2	
300132103	20.02.1	25.01.1		300132197	99 - 771.01	99 - 773.01		300132277	20.29		
300132339	20.12.1			300132346	17.01.1			300132385	19.13		
300132386	19.13.1			300132452	21.10			300132473	27.03.01	27.20.04	99 - 469.03
									99 - 470.03		
300132474	27.03.01	27.20.04	99 - 469.03	300132547	20.02.3	20.10		300132617	25.02	25.04	
	99 - 470.03										
300132620	27.04.01	99 - 014		300132629	99 - 919.1			300132810	22.06.2	22.07.2	22.14.2
									22.15.2		
300132817	19.03.07	19.03.08		300132830	20.13			300132831	20.24		
300132942	28.08			300132973	28.05.1	28.09.1		300132974	28.05.1		
300132978	28.02			300132991	13.83.1			300132992	13.83.1		
300132993	13.83			300132994	13.83.1			300132996	13.83.1		
300132997	13.83.1			300133410	22.03.1			300133689	17.10.1		
300134304	17.10.1			300134315	17.02			300134325	13.83.5.A		
300134326	13.83.5.A			300134329	13.83.2			300134355	20.22	99 - 899	
300134357	99 - 899			300134396	17.02			300134399	13.83.2		
300134400	31.02.1			300134550	13.83.1			300134590	19.03.02		
300134601	28.08.4			300134619	13.83.5.A			300134620	13.83.5.A		
300134621	13.83.5.A			300134622	13.83.5.A			300134623	13.83.5.A		
300134624	13.83.5.A			300134625	13.83.5.A			300134626	13.83.5.A		
300134627	13.83.5.A			300134628	13.83.6.B			300134630	13.83.6.B		
300134633	13.83.6.B			300134634	13.83.6.B			300134635	13.83.6.B		
300134698	29.18			300134727	19.03.08			300134779	25.01		
300134899	20.13			300135069	20.02.1			300135084	20.29.1		
300135086	20.29.1			300135128	21.06			300135205	29.04		
300135424	13.83.3	13.83.4		300135448	25.07.5.A			300135534	13.83.4		
300135593	99 - 919.2			300135656	20.07			300135975	17.01.1		
300135980	10.09			300135981	10.09			300135984	13.83.3		
300136121	20.31.2	25.08		300136131	19.01.1			300136132	19.01.1		
300136139	20.31.1			300136152	20.02.1			300136161	20.03.1		
300136163	19.01.1			300136173	29.04.1			300136185	20.31.3		
300136186	20.31.3			300136233	11.13.1.1	11.13.1.2	17.11	300136293	20.12.1		
					19.01.1	20.12	20.31.1				
					22.07.5	22.15.5	27.30				
300136294	20.12.1			300136297	20.12.1			300136298	20.12.1		
300136301	20.31.3			300136349	25.08			300136[illegible]	20.12.1		

300136688	25.07.4	25.10	28.04	300136708	19.11	19.11.1	25.07.4	300136710	28.08.4		
	28.05	28.05.1	28.08.3		27.13.03						
	28.09	28.09.1	28.09.2								
	99 - 510.1	99 - 510.3									
300136731	28.08.4			300136735	17.01.1	28.08		300136760	17.01.1		
300136790	21.02.1			300136804	25.07.2			300136982	20.31.2		
300137009	17.03			300137011	11.13.1.1	11.13.1.2		300137015	11.13.1.1	11.13.1.2	
300137109	21.02			300137293	19.14			300137328	99 - 028.1		
300137329	99 - 028.1			300137330	99 - 028.1			300137342	10.01.3	10.07	
300137417	27.13.18			300137443	31.02.1			300137455	99 - 882		
300137498	21.10.1			300137548	27.25			300137550	27.25		
300137551	27.25			300137560	17.05			300137601	19.13.1		
300137641	99 - 867			300137736	29.03.2			300137816	29.21		
300137818	20.29.1			300137830	25.07.1			300137842	25.21.1		
300137892	11.18.3.B			300137896	11.18.3.B			300137929	31.08		
300138006	19.01.1			300139049	17.11			300139075	20.02.1		
300139192	17.06.1	28.08.1		300139196	99 - 014			300389	99 - 290.1		
301004831	17.05	17.05.1	17.05.2.A	301056960	20.12.1			301172230	20.07	20.22	99 - 899
	22.03										
301378430	28.05	28.08.3		301378450	28.08.3	28.09.1		301378460	28.04	28.05.1	28.09
301551552	31.02.1			301551553	31.02.1			301592030	11.18		
301592031	11.18			301592731	29.04	99 - 289		301614600	11.13.1	11.13.1.1	11.13.1.2
301865550	21.10			311202961	20.03.2.A			311203000	20.03.2.A		
311203300	20.03.2.A			311203400	20.03.2.A			311444700	20.12.1	99 - 724	
311455700	13.83.1			311816500	13.83.5.A			311841100	17.06		
311915300	17.01			311994930	19.03.13	99 - 510		311994931	19.03.13	99 - 510	
312939360	19.13.1			312974500	11.12.1	11.12.2	17.03	313241700	20.06		
313241800	20.06			313282000	20.07			313282100	20.07		
313282200	20.07			313285900	29.04.1			313294661	28.09.4.B		
313294662	28.09.4.B			313299000	13.83.1			313432500	13.83.2		
313432600	13.83.2			313435200	99 - 899			313435300	99 - 899		
313461800	13.83.5.A			313537700	20.03.2.A			313542700	13.83.6.B		
313545400	13.83.6.B			313545500	13.83.6.B			313573000	29.11.1	29.11.2	99 - 771.09
									99 - 773.08		
313585000	29.01.1			313597700	10.09			313643801	27.13.02		
313726100	26.05			313741500	29.18			313744300	31.02.1		
313785900	27.15			313789800	27.13.19			320400650	19.03.10		
320402050	19.03.02			320403850	19.13			320405250	25.07		
320405350	25.07			320406550	25.14			320407050	25.14		
320413850	20.31.2			320426850	11.13.1			320430350	10.01.2	22.07.5	22.15.5
320430750	10.01.2	22.07.5	22.15.5	320431150	19.01	20.31		320431450	19.01		
320431850	20.31			320432150	25.08.3			320432750	20.31		
320432850	20.31.1			320436150	19.14			320437000	19.14		
320437350	19.14			320461800	29.01			320463950	26.03	26.03.01	99 - 867
320464050	19.03.07	19.03.08		320466350	21.04	27.01.01	29.03.3	320471150	17.04		
					99 - 771.07						
320474450	27.25			320477450	25.08			320477550	25.08		
320523100	27.15			320525550	27.15			320525650	27.15		

320525750	27.15			320525850	27.15			320525950	27.15			
320545550	20.29.1			320547350	25.01	25.01.1	25.01.2	320547450	25.01			
					25.01.3							
320555550	29.09			320571200	99 - 771.09	99 - 773.08		320571550	29.02.3			
320573950	19.11.1			320577650	21.02.1			320582150	17.06.1	28.08.1		
320582450	29.02.3			320584450	17.06.1	28.08.1		320592250	22.07.2	22.15.2		
320598850	25.14			320606250	99 - 771.02			320630350	11.12.1	11.12.2.1		
320631950	17.06.1	28.08.1		320638550	27.20	27.20.01	27.20.03	320649950	20.02	20.29		
					99 - 469	99 - 469.02	99 - 470					
					99 - 470.02							
320653650	19.01.1			320655250	20.03			320655350	20.03			
320655450	20.03			320655550	20.03			320655650	20.03			
320655950	20.02.1			320662150	19.01			320662850	25.21.1			
320664750	11.13.1.1			320664850	11.13.1.1			320666950	20.12			
320668350	25.08			320687650	20.31.3			320688150	25.14			
320691250	20.06			320691350	20.06			320691450	20.06			
320691950	20.24.1	21.04	99 - 899	320694450	22.06.1	22.07.1	22.14.1	320694550	22.06.1	22.07.1	22.14.1	
	99 - 919.2.1				22.15.1				22.15.1			
320695550	13.83			320695650	13.83			320705050	99 - 771.02			
320705150	99 - 771.02			320706850	19.01.1			320710050	20.31.1			
320713450	27.04.02			320714350	20.29			320714450	20.29			
320714650	20.29			320715950	99 - 919.1			320716250	27.04.01			
320718350	20.02			320719950	99 - 101			320720750	25.01.2			
320727150	20.29			320727350	20.29			320731450	20.13			
320731550	20.13			320735400	26.06			320736450	20.29			
320739650	99 - 326			320741950	99 - 497			320742450	99 - 497			
320742550	99 - 497			320742750	99 - 497			320746650	13.83.1			
320747550	20.02			320749350	20.29			320749450	20.29			
320750952	20.13	20.24	99 - 899	320752100	20.13			320752200	20.13			
320752400	20.13			320752600	20.24			320753650	20.29			
320758350	19.01	20.31		320759100	27.04	27.04.01	27.04.02	320759550	27.04	27.04.02		
320759650	27.04	27.04.02		320759750	27.04	27.04.02		320763950	20.40.1			
320771250	25.25			320772350	25.08.2			320779450	13.83.1			
320781150	27.25.02.A			320781250	27.25.02.A			320781350	27.25.02.A			
320781450	27.25.02.A			320792350	25.04.1	25.25	99 - 771.16	320794250	99 - 771.02			
320795950	27.13.01			320797050	25.21			320797250	22.05	25.25	26.03.01	
320800350	26.06			320803150	29.33			320803350	26.06.01			
320810150	19.14			320812450	29.18			320813250	26.05			
320813600	27.08			320816150	11.19			320832000	11.18.1	29.03.1		
320834550	21.04			320834650	21.04			320841650	11.23			
320841950	99 - 878			320845950	99 - 017.1	99 - 038		320848350	22.07.3	22.15.3		
320848550	25.25	26.05		320852750	99 - 759			320865350	99 - 028.5			
320865450	99 - 028.5			320865550	99 - 028.5			320865650	99 - 028.5			
320867150	99 - 028.5			320871900	11.23			320874350	99 - 017.1			
320875950	19.03.11			320876050	19.03.11			320879550	25.08.2			
320881550	11.09.1			320881750	11.09.1			320886000	27.04	99 - 028.3		
320886350	20.22	99 - 899		320886450	20.22	99 - 899		320887850	19.03.10			
320888350	99 - 724			320888450	99 - 724			320888[illegible]	99 - 724			

320892150	27.13.15		320892550	20.02.3		320895850	19.13.1		
320896650	99 - 919.2		320899200	29.02		320899350	19.03.07	19.03.08	22.05
							25.25	26.03	26.03.01
							26.04	26.04.01	26.06.01
							99 - 684	99 - 771.05	99 - 776.05
320932100	29.09		320932200	29.09		320933750	99 - 751		
320938000	29.02	29.02.1	320938150	29.02	29.02.1	320940250	11.07		
320940650	11.07		320941050	11.09		320941150	11.09		
320941250	11.09		320941350	11.09		320941950	11.09		
320942250	11.08.2.1	11.09.2	320942350	11.08.2.1	11.09.2	320942450	11.08.2	11.09	
320943050	81.00		320943250	11.23		320943350	11.23		
320943950	99 - 724		320944050	99 - 724		320944250	99 - 724		
320944350	99 - 724		320944450	99 - 724		320945050	25.06		
320945150	25.06		320945350	25.06		320946650	28.08.5		
320946950	25.07.6.B		320947150	25.07.2		320947250	25.07.5.A		
320947350	25.07.5.A		320947750	25.07.3		320947850	25.07.5.A		
320948250	25.07.3		320948350	25.07.5.A		320948450	25.07.6.B		
320948550	25.07.5.A		320948650	25.07.5.A		320948750	25.07.6.B		
320948850	25.07.5.A		320948950	25.07.5.A		320949050	83.00		
320949250	25.07.6.B		320949350	25.07.5.A		320949750	25.14		
320950250	25.07.3		320950650	25.07.2		320950850	25.08.1		
320950950	25.08.1		320955850	28.08.5		320955900	28.08.4		
320956050	28.08.5		320956200	11.18		320956450	28.08.5		
320956550	28.08.5		320956650	28.08.5		320956750	28.08.5		
320956850	28.08.5		320958850	23.05		320958950	23.05		
320959250	99 - 919.3		320959400	23.30		320961150	23.30		
320961350	23.30		320961450	23.30		320961950	23.30		
320962050	23.30		320962150	23.30		320962250	23.30		
320962350	23.30		320965600	11.18.1		320966500	29.01		
320966600	29.01		320967000	29.01		320968150	19.03.03	19.03.15	
320968900	99 - 074		320970750	20.10		320971150	20.10		
320971350	20.02.3		320971550	20.02.3	20.10	320971750	20.02.3		
320971950	19.01.1		320972150	20.01		320972650	20.01		
320972750	20.02.1		320973650	19.03.02		320973750	19.03.02		
320975050	20.02.1		320975150	20.02.1		320975350	27.13.20		
320975800	11.19		320977050	19.03.09		320978750	17.04		
320978850	17.04		320978950	28.08.2		320980400	27.13.15		
320980600	29.02.1	29.18	320980750	29.18		320982950	20.31.2		
320983050	25.08		320983150	20.31.1		320984000	28.08.4		
320984100	28.08		320984200	28.08.3		321054650	99 - 497		
321072750	17.03		321078250	27.25.01		321089450	22.11.1.A		
321089550	22.11.1.A		321090850	20.03		321092750	19.01	19.01.1	
321092950	99 - 613		321097650	11.18	11.19	321115350	27.13.01	29.03.2	29.09
321115750	29.11.1	29.11.2	321116250	21.02.1		321119750	13.83.1		
321123450	20.29.1		321123550	31.02.1		321124500	99 - 761		
321130450	21.06		321130950	99 - 867		321133750	29.11.2	99 - 771.09	99 - 773.08
321133850	99 - 771.09	99 - 773.08	321133950	11.12.1	11.12.2.1	321139050	19.03.09	19.13.2.A	99 - 771.02
							99 - 773.02		

321140350	19.13.1			321146350	25.08.1			321149250	99 - 867				
321149450	99 - 867			321155400	11.19.1.A			321156950	99 - 741				
321158150	99 - 741			321159100	99 - 741			321177800	19.11	19.11.1			
321177900	19.11	19.11.1		321182550	27.08			321182650	27.08				
321182850	27.08			321182900	27.08			321183050	27.08				
321183150	27.08			321183250	27.08			321183350	27.08				
321193650	21.10.1			321195300	99 - 741			321195450	83.00				
321198550	20.02.1			321201050	20.13			321202900	99 - 741				
321203000	99 - 741			321203200	99 - 741			321205950	99 - 770				
321206850	27.13.18			321207750	25.14			321208350	99 - 899				
321208750	20.24	20.24.1	20.29.1	321210850	20.13			321211150	20.29				
321211250	20.13	20.24	99 - 919.2	321218050	20.24			321221100	20.40.1	99 - 771.09	99 - 773.08		
321221250	29.03.4			321225750	99 - 771.06	99 - 773.06		321226250	99 - 771.02				
321226450	99 - 771.02			321226550	99 - 771.02			321226650	99 - 771.02				
321227550	99 - 771.02			321228050	19.13.2.A			321228150	19.13.2.A				
321228650	19.01.1			321230650	17.01.1			321230750	17.01.1				
321252250	99 - 919.2			321253850	10.01.2			321253950	20.12	20.40.3	99 - 724		
321254150	19.01	19.14	20.31	321254250	20.12	20.40.3		321254350	27.25				
	25.08.3												
321255050	28.08.5			321259750	10.01.2			321260350	20.12				
321260450	20.12			321266050	20.12			321266650	22.07.5	22.15.5			
321266750	11.18			321267450	20.40.3	99 - 724		321273250	22.07.5	22.15.5			
321273550	27.02.01			321274850	20.31			321274950	25.08.3				
321275050	19.14			321277550	27.25			321277650	27.25				
321277750	27.25			321279750	22.07.5	22.15.5		321280350	27.13				
321281850	22.07.4	22.15.4		321283250	25.22			321283550	26.03				
321284450	17.11	27.02.01	27.13	321284850	26.05	26.06		321285500	25.02	25.04			
321285650	27.13.02			321286050	26.06			321286750	22.07.3	22.15.3			
321286950	22.07.3	22.15.3		321287050	22.07.3	22.15.3	27.13.02	321288650	29.04				
					27.13.19	27.13.21							
321289150	22.10			321289750	25.01.3			321294350	25.05.2				
321294450	25.05.2			321294550	25.05.2			321295150	25.05.2				
321295250	25.05.2			321299150	25.08.2			321299250	25.08.2				
321302050	11.08.2	11.09		321318950	27.02	29.03.3	29.18	321338450	10.07				
321347650	22.03			321365050	99 - 771.15	99 - 773.13	99 - 773.14	321378050	17.01.1				
					99 - 773.15								
321378850	17.01.1			321390950	17.10.1	19.03.14	28.09	321395750	17.11				
					99 - 510.1								
321409350	28.01			321409550	28.01	28.08		321409650	28.02	28.08			
321418450	28.04			321419250	19.03.14	28.09.1	99 - 510.1	321419350	99 - 510.2				
321419750	25.10			321419850	28.05			321420150	19.11	28.05	28.05.1		
321420250	11.08.2	11.09.1	19.11	321420650	11.08.2			321421650	11.08.2	19.11	19.11.1		
	19.11.1								28.08.3				
321421750	11.08.2			321421850	11.08.2	19.11.3	28.08.4	321423150	28.09.1				
					99 - 510.4	99 - 962							
321427650	19.11	19.11.1		321428250	28.09.4.B			321428350	28.09.4.B				
321428450	28.09.4.B			321428550	28.09.4.B			321428650	28.09.4.B				
321428750	28.09.4.B			321454750	99 - 470.02			321466[illegible]	28.08.3				

321466250	28.08.2			321473450	11.09.1			321473650	99 - 867			
321520200	17.10.1			321534850	99 - 771.02			321545300	10.03			
321545500	10.03			321551650	19.03.07	19.03.08	26.03	321562900	29.03.4			
					26.03.01	26.04	26.04.01					
					26.06.01	99 - 684	99 - 771.05					
					99 - 776.05							
321564100	22.18	29.03.4		321564850	29.03			321570700	26.05	26.06		
321585750	28.08.3			321606450	11.18.1			321629050	99 - 867			
321633300	28.08.3			321640600	99 - 851			321649250	10.07			
321690850	99 - 962	99 - 962.1		321690950	99 - 962	99 - 962.1		321692850	19.03.02			
321698200	11.18.3.B			321701350	20.06			321704550	99 - 289			
321705350	25.25			321708050	17.10.1	29.04		321711250	29.03	29.03.1	29.03.2	
									29.03.3	29.03.4	29.03.5	
321711350	29.03	29.03.1	29.03.2	321711450	29.03	29.03.1	29.03.2	321711500	29.03.1			
	29.03.3	29.03.4	29.03.5		29.03.3	29.03.4	29.03.5					
321711800	99 - 771.09	99 - 773.08		321712050	29.03.1			321712700	29.03.1			
321720300	29.02	29.02.2		321721250	27.04	27.04.02	99 - 028.1	321737250	11.12.1			
321740650	27.13.14			321741350	21.06			321750050	27.13.06			
321750150	27.13.10			321750250	27.13.10			321750350	27.13.09			
321750450	27.13.08			321750550	27.13.08	27.13.09		321750650	27.13.08	27.13.09		
321750750	27.13.14			321750850	27.13.07			321750950	27.13.08			
321751050	27.13.08			321751150	27.13.08			321751250	27.13.08			
321751350	27.13.08			321751400	27.13.18			321751550	27.13.09			
321751650	27.13.08			321751850	27.13.08	27.13.09		321752150	27.13.08	27.13.09		
321752300	27.13.18			321752450	27.13.18			321752750	27.13.11			
321753250	27.13.11			321753350	27.13.14			321753450	27.13.13			
321753550	27.13.13			321753750	27.13.14			321753950	27.13.15			
321754150	27.13.12			321754350	27.13.12			321754550	27.13.12			
321754750	27.13.12			321754850	27.13.06			321755050	27.13.06			
321755150	27.13.10			321755350	27.13.08	27.13.09		321755650	27.13.11			
321756150	27.13.12			321756350	27.13.12			321756450	27.13.06			
321756650	27.13.08	27.13.09		321756850	27.13.19	27.13.21		321757400	27.13.18			
321757650	27.13.08	27.13.09		321757750	27.13.13			321757950	27.13.15			
321758150	27.13.11			321758250	27.13.11			321758350	27.13.11			
321758550	27.13.15			321758750	27.13.19			321758850	27.13.14			
321758950	27.13.11			321759150	27.13.07			321759250	27.13.07			
321759650	27.13.14			321759750	27.13.13			321759850	27.13.13			
321760050	27.13.19	27.13.21		321760250	27.13.11			321760350	27.13.14			
321760450	27.13.14			321760550	27.13.14			321760750	27.13.18			
321760850	27.13.19	27.13.21		321761050	27.13.08	27.13.09		321761150	27.13.12			
321761250	27.13.08	27.13.09	27.13.10	321761350	27.13.13			321761450	27.13.15			
321761650	27.13.09			321802350	27.13.04			321802550	10.08.2			
321803850	10.07			321804350	10.09			321804950	25.21.1			
321805050	27.13.03			321805250	25.01.2			321806450	10.01.4			
321806550	25.08			321808350	20.40.4			321808400	20.40.4			
321808650	20.40.5			321809250	21.01			321809350	25.01			
321809550	20.40.3			321809850	20.40.4			321809950	25.01.2			
321810050	20.40.2			321810150	20.40.1			321810450	20.40.4			

321810550	20.40.5			321810650	20.40.5			321810750	20.40.5		
321810950	21.01			321811950	99 - 899			321812150	20.40.4		
321812650	20.40.2			321813050	19.03			321813250	19.03		
321813350	19.03.09			321813950	21.06.1			321814350	20.10		
321814650	22.06.2	22.07.2	22.14.2	321814750	22.06.2	22.14.2		321814850	22.06.2	22.14.2	
	22.15.2										
321815350	10.01.3			321815450	10.01.4			321815750	10.04		
321816400	10.04			321816650	25.21.1			321816750	27.13.03		
321817750	11.03.2			321817850	11.03.2			321818050	22.03.2		
321819650	19.03.11			321819750	19.03	19.03.13	99 - 510	321819850	19.03.11		
321820150	21.01			321820250	21.01			321820550	28.01		
321821250	25.22.1			321821450	21.01			321821950	22.07.2	22.15.2	
321822050	22.07.2	22.15.2		321822150	99 - 986			321822250	99 - 986		
321823050	20.40.4			321823150	10.03			321823950	21.02		
321824150	21.02			321824250	21.02	21.02.1		321824550	22.06.2	22.14.2	
321824650	25.05			321824850	25.05.3.A			321824950	25.05		
321825050	29.03.4			321825150	25.05.1			321825250	25.05.1		
321825650	22.06.1	22.07.1		321825850	22.06.1	22.07.1		321825950	22.06.1	22.14.1	
321826150	22.06.1	22.07.1	22.14.1	321826250	21.06.1			321826350	22.06.1	22.14.1	
	22.15.1										
321826450	22.06.1	22.14.1		321827550	22.10.1			321827750	22.10.1		
321828150	19.14.1			321828250	22.01			321828350	22.01		
321828450	22.01			321828650	22.01			321828750	22.01		
321829150	22.02			321829250	22.02			321829350	22.02		
321829550	22.02.1			321829650	17.01	22.02.1		321829750	22.02.1		
321829850	22.02.1	22.04		321830150	22.03			321830550	22.04		
321830850	22.04			321830950	22.04			321831050	22.04		
321831250	22.04			321831450	22.04			321831550	22.04		
321831650	22.04			321831750	22.04			321832650	99 - 919.3		
321833450	19.03.04			321833550	19.03.04			321833750	19.03.04		
321834050	19.03			321834150	19.03			321834850	22.05		
321835050	25.25			321835350	22.05			321835450	22.05		
321835550	22.05			321836150	22.05			321836450	25.04		
321837250	22.03.2			321837450	22.03.2			321837550	22.03.2		
321837650	19.03	19.03.01	19.03.02	321837750	22.10.2			321837950	22.10.2		
	19.03.03	19.03.04	19.03.05								
	19.03.06	19.03.07	19.03.08								
	19.03.09	19.03.10	19.03.11								
	19.03.12	19.03.13	19.03.14								
	19.03.15	19.03.16									
321838050	22.10.2			321838150	22.10.2			321838250	22.10.2		
321838450	22.10.2			321838550	22.18			321839050	22.05		
321839150	23.01	99 - 388		321839250	22.10.1			321839450	22.10.1		
321839650	22.10.1			321839750	22.10.1			321839850	22.01	22.04.1	
321839950	22.01	22.04.1		321840850	21.06.1			321841850	99 - 954		
321843650	21.06.1	99 - 954		321843750	22.02			321844050	22.01		
321844350	22.06.2	22.14.2		321844450	22.06.2	22.14.2		321844550	22.06.2	22.14.2	
321844650	22.06.3	22.14.3		321844750	22.06.2	22.14.2		321844[illegible]	22.06	22.14	

321844950	22.06.3	22.14.3		321845050	22.06.3	22.14.3		321845150	22.06.3	22.14.3	
321845250	22.06.3	22.14.3		321845350	22.06.3	22.14.3		321845750	22.06.3	22.14.3	
321845850	22.06.3	22.14.3		321846050	22.06			321846750	20.31.3		
321846850	20.31.3			321846950	99 - 751			321847050	22.18		
321847450	29.02.1			321847550	29.02.1			321847650	29.02.1		
321847750	29.02.1			321847850	29.02.1			321847950	29.02.1		
321848200	27.13.15	99 - 754	99 - 851	321848400	22.18	29.02.1	99 - 290	321848750	25.08.1		
	99 - 962.1				99 - 510.3						
321848850	22.07.1	22.15.1		321848950	22.07.1	22.15.1		321850050	21.06.1		
321850150	22.07.1	22.15.1		321850250	22.07.1	22.15.1		321851050	22.06.1	22.07.1	22.14.1
									22.15.1		
321851250	25.01.2			321851450	25.05.1			321851550	25.05.1		
321851850	22.14.1	22.15.1		321852050	22.14.1	22.15.1		321852200	10.04		
321852650	19.03.12			321853450	25.06			321853550	25.06		
321853650	25.06			321853850	20.31.1			321853950	22.07		
321854050	20.31.1			321854150	20.31.1	25.08		321854450	19.03.10	19.03.11	
321854550	10.08			321854650	19.03			321854750	10.04		
321855250	22.15			321855350	22.15			321855450	22.15		
321855550	22.14			321855650	22.14			321855750	22.14		
321855950	10.07			321857350	22.06	22.14		321857450	22.06	22.14	
321857850	20.02			321858050	20.02			321858250	99 - 954		
321858450	99 - 293			321858750	22.05			321858850	22.05		
321859050	99 - 954			321859150	99 - 954			321859750	19.03.13	99 - 510	
321861050	22.07.2	22.15.2		321861150	22.07	22.15		321861250	22.05		
321861450	17.06.1			321861550	17.06			321861650	17.06.1		
321861750	17.06			321861850	29.09			321862250	11.03.1		
321862350	11.03.1			321862400	22.07.2	22.15.2		321862500	22.06.2	22.14.2	
321862800	29.02.1	29.09		321863450	83.00			321864250	19.14.1		
321865250	25.25			321865450	19.14.1			321865650	20.02.1		
321866150	20.12.1			321866250	20.12.1			321866650	20.12.1		
321867650	20.12.1			321868250	20.01			321868350	19.11.2		
321868650	19.13.2.A			321868850	19.13.2.A			321869050	19.13.2.A		
321869250	19.13.1			321869350	19.13.1			321869450	19.13.2.A		
321869550	19.13.2.A			321869650	19.13.1			321869750	19.13.1		
321869800	29.02.1	99 - 751		321869950	19.13			321870050	19.13		
321870750	29.04.1			321870800	19.11			321871450	20.07		
321871850	19.03			321871950	17.06			321872850	17.03.1		
321873500	17.03.3			321873650	17.03			321873950	17.03		
321875100	19.11.3	99 - 510.4	99 - 962	321875300	28.08.3			321875550	99 - 293	99 - 954	
321876050	25.21.1			321876150	25.22.1			321876350	25.22.1		
321876450	17.02.1			321876900	19.11	19.11.1	28.08.3	321877250	25.26.1	27.03	
321877450	27.01			321877850	99 - 469			321878750	19.11.3		
321878950	27.01.01			321879000	27.25.01			321879250	27.04		
321879450	27.04			321879550	27.20	27.20.01	27.20.03	321879750	27.03		
					99 - 469	99 - 470	99 - 470.02				
321879850	27.03	27.20.03	99 - 469.02	321879950	27.03			321880050	27.03		
	99 - 470.02										
321880150	27.03			321880350	27.03	27.20.04	99 - 469.03		99 - 470.03		

321880550	27.03			321880800	27.25.01	28.08.4		321880950	27.25.01		
321881050	28.05.1			321881150	28.05.1			321881250	28.05.1		
321881350	28.05.1			321881550	27.03.01	27.20.04	99 - 469.03	321881650	27.03.01		
					99 - 470.03						
321881750	27.03.01	27.20.04	99 - 469.03	321881850	27.04.01			321882050	27.04.01		
	99 - 470.03										
321882400	28.08	28.08.3		321882500	28.08.1			321882750	11.03.2		
321882850	11.03.1			321882950	11.13.1.1	11.13.1.2		321884250	17.03.2		
321884350	17.03.2			321885050	11.13.1.1	11.13.1.2		321885850	19.03.05	19.03.06	
321886450	19.03.05			321886750	19.03.01			321887050	19.03.01		
321887450	27.01			321887750	11.13.1.1	11.13.1.2		321887850	11.13.1.1	11.13.1.2	
321887950	11.13.1.1	11.13.1.2		321888050	27.01			321888150	27.01		
321888250	27.01.01			321888300	28.08.2			321889750	27.04	27.04.02	
321889850	27.20	99 - 469		321889950	27.20.01	99 - 470		321890250	25.21	25.22	
321890350	27.04.02			321890750	25.22			321890850	25.22		
321891250	25.01.1			321891350	25.01.1			321891550	25.01.1		
321891650	25.01.1			321892050	27.04			321892150	27.01.01		
321892850	11.03.2.1			321893050	11.03.1.1			321893250	28.09.1		
321893350	28.08.4			321893450	28.08.4			321893650	28.09.1		
321893750	28.09.1			321894450	25.07.1			321894550	25.07.1		
321895050	11.03.2			321895650	28.08.3			321895750	28.08.3		
321895850	28.08.3			321895950	28.08.3			321896250	28.08.4		
321896550	28.08.4			321896750	28.08.4			321896800	19.11.2		
321896950	27.13.15			321897050	27.13.15			321897250	11.03.1		
321897600	11.18	28.08.4		321897750	28.08.3			321898050	17.03.1		
321898150	17.03.1			321898250	17.03.1			321898350	17.03.1		
321898450	17.03.1			321898650	17.03.1			321898950	17.03.1		
321899050	17.03.1			321899550	11.12.2			321899650	11.12.2		
321899750	11.12.2			321900450	17.03.3			321900550	17.03.3		
321901650	28.08.4			321901850	28.08.4			321902350	25.05.2		
321902550	27.20.01	99 - 470		321902650	10.07.1			321902750	10.07.1		
321902850	10.07.1			321903250	28.09.1			321903350	28.09.1		
321903550	28.09.1			321903750	28.09.1			321903900	28.09	28.09.1	99 - 510.2
321904050	28.09	28.09.1		321904550	28.01			321905650	27.20.01	99 - 470	
321906050	28.08.1			321906300	29.21			321906800	29.03.1		
321907050	11.13.1	27.01.01		321907200	29.09			321907350	29.09		
321907450	29.09			321907550	29.09			321907650	29.09		
321907800	29.04			321907900	21.02.1			321908000	29.04	29.04.1	
321908350	29.03.3			321908450	27.13.16	29.02.1	29.03.2	321908500	29.11		
					29.18	99 - 290	99 - 771.09				
					99 - 773.08	99 - 962.1					
321908650	29.03.2			321908800	29.01.1			321909050	29.03.2		
321909150	29.03.2			321909200	29.01			321909800	19.11.2		
321910300	29.02.3			321910400	17.10.1	29.02.3	99 - 771.09	321910500	29.02.3		
					99 - 773.08						
321910600	29.02.3			321911000	29.02.2			321911150	17.10.1		
321911550	29.03.1			321911750	28.08.1			321911850	28.08		
321911950	28.08.4			321912300	29.21			321912[illegible]	29.21		

321912600	29.21			321912750	27.01			321912950	20.31.1		
321913250	17.03.3			321913350	17.03.3			321913450	17.03.3		
321913950	11.12.2.1			321914050	11.03.2.1			321914150	11.12.2.1		
321914250	11.12.1	11.12.2.1		321914350	17.03			321914550	17.03.2		
321914750	17.03.2			321914950	29.01			321915050	20.40.1		
321915150	19.03.01			321915250	25.01.1			321915450	29.04		
321916550	22.10.1			321917350	25.07.3			321917450	25.07.3		
321917750	25.21			321917850	25.21			321918550	20.40		
321918650	20.40.2			321918850	20.40.1	20.40.2		321919350	20.40.1	20.40.2	
321919750	17.10.1	29.02.1		321919800	29.01			321920050	11.03.2.1		
321920150	11.03.2.1			321920250	11.03.2.1			321920350	11.03.2.1		
321920450	11.13.1.2			321920550	11.13.1.2			321920650	11.13.1.2		
321920750	11.13.1.2			321920850	11.18.1			321921150	11.18.1		
321921250	11.18.1			321921350	11.18.1			321921600	27.13.17		
321922350	20.40.1			321922500	20.40.5			321923650	29.01.1		
321924550	25.25			321924650	25.25			321924850	11.12.1	11.12.2	
321925050	17.03.1			321925250	11.12.1	11.12.2.1		321925450	29.04		
321926050	19.11.2			321926850	19.11.2			321929550	22.14		
321929650	25.07			321929750	99 - 919.2			321930050	28.08.5		
321930250	26.04			321930350	25.01			321930650	22.10		
321930850	17.02.1			321930950	22.10			321931050	22.10		
321931350	22.10			321931450	29.03			321931750	29.03.5		
321931850	29.03.5			321931950	29.03.5			321932050	29.03.5		
321932150	29.03.5			321932350	22.04			321932450	99 - 754	99 - 851	
321932500	99 - 754			321932600	22.18			321932700	22.18	99 - 289	
321933750	19.03.01			321934050	26.06			321934100	27.13.02		
321934250	26.04			321934400	29.01			321934500	29.01		
321935850	22.18			321935950	22.11.1.A			321936050	22.18		
321936250	22.11			321936350	22.18			321936550	11.12.1		
321936650	11.12.1			321936950	22.18			321937150	22.02.1		
321937250	22.02.1			321937350	22.04			321937450	11.08.2	11.09	
321937550	25.01			321937650	99 - 724			321937850	25.06		
321939850	22.07.1	22.15.1		321940350	26.06.01			321940550	26.06		
321940650	26.06			321940750	26.06.01			321940850	26.06.01		
321941400	17.06.1	28.08.1		321941850	26.05.01			321942050	26.05.01		
321942250	26.05.01			321942750	28.08.6			321942950	28.08.6		
321943150	19.03.07			321943350	19.03.07	19.03.08		321943550	19.03.08		
321943750	19.03.06			321943850	19.03.05			321944450	26.04.01		
321944453	26.03	26.03.01		321944550	29.11.1	99 - 771.13		321944650	29.11.1		
321944750	25.06			321944850	10.07.1			321944950	10.07.1		
321945350	25.08.2			321945450	25.08.2			321945550	25.08.2		
321945650	25.08.2			321946150	17.02			321946250	28.01		
321946550	10.01.4			321946650	10.01.4			321946750	19.03.05	19.03.06	
321946900	29.03			321948150	19.03.04			321949100	29.03.4		
321949550	22.07.1	22.15.1		321949750	99 - 949			321949850	99 - 949		
321949900	19.11.2	29.11.1	99 - 510.3	321950550	19.01.1			321950750	25.02	25.02.1	
321951000	29.01.1			321951100	29.01.1			321951650	20.31.3		
321951850	22.07	22.15		321951950	22.07	22.15		321952050	22.07	22.15	

321952150	22.07	22.15		321952550	17.01			321952650	17.01			
321952850	22.07.2	22.15.2		321952900	27.13.16			321953650	25.07			
321953750	25.07			321955350	25.07.1			321955450	27.20.01	99 - 469	99 - 470	
321955550	27.25.01			321955800	17.01.1			321956100	27.13.19			
321956950	21.04			321957100	20.40.1			321957450	28.08.4			
321957550	28.08.4			321957700	21.04			321959350	27.02.01			
321960250	28.08.5			321961250	17.01.1			321961350	28.04			
321961600	17.04			321961700	17.10.1			321961800	17.04			
321962150	17.06.1			321962450	28.08.1			321962550	28.08.1			
321962650	17.06.1			321962950	25.01.2			321963150	17.06.1			
321963750	28.05.1			321963850	28.01			321965050	99 - 024	99 - 028.4		
321965150	99 - 001.2			321965250	99 - 001.2			321965350	28.02			
321965850	27.20	27.20.01	27.20.03	321966450	27.13.15			321968250	20.13			
	99 - 469	99 - 469.02	99 - 470									
	99 - 470.02											
321968550	17.06.1			321968750	99 - 949			321969250	99 - 771.01	99 - 773.01		
321969350	19.03.10			321969550	19.03.10			321969650	19.03.10			
321970250	99 - 028.5			321970350	99 - 028.5			321970450	25.02			
321978550	28.04.1	99 - 510.3		321978850	99 - 771.02			321979750	17.04			
321979850	22.02.1			321980150	17.04			321980250	17.11			
321980550	11.09.1	99 - 497		321980650	11.09.1			321980750	28.08.6			
321980800	11.19.1.A			321982550	17.03.2			321982650	17.03.2			
321982750	17.03.2			321982850	11.12.1	11.12.2.1		321982950	11.12.1	11.12.2.1		
321983050	11.12.1	11.12.2.1		321983150	27.01			321983250	99 - 796			
321983350	99 - 796			321983450	99 - 796			321983700	31.08			
321984350	31.08			321984450	31.08			321984650	99 - 796			
321984750	99 - 796			321985050	99 - 796			321985550	28.08.5			
321986450	26.04			321986550	83.00			321986650	11.03.1.1			
321986750	11.03.1.1			321987550	11.18.2.A			321987750	13.83	99 - 101		
321990850	99 - 771.03	99 - 773.03		321991750	99 - 771.04	99 - 773.04		321991950	99 - 771.01	99 - 773.01		
321992550	99 - 771.06	99 - 773.06		321992650	99 - 771.04	99 - 773.04		321992950	99 - 771.01	99 - 771.04	99 - 773.01	
									99 - 773.04			
321993250	99 - 771.04			321993550	20.12			321993650	99 - 771.06	99 - 773.06		
321993750	99 - 771.04	99 - 773.04		321993850	99 - 771.03	99 - 773.03		321993950	25.22.1			
321994550	99 - 028.4	99 - 074		321995150	99 - 028.4			321996050	20.40.3			
321996150	19.11.2			321996350	19.11.2			321996650	19.11.2			
321996750	19.11.2	25.01.3	28.08.6	321997150	99 - 771.04	99 - 773.04		321997250	99 - 771.03	99 - 773.03		
321998450	99 - 771.02			321998650	19.11.2			321998950	99 - 028.4			
321999050	99 - 074			321999250	99 - 771.04	99 - 773.04		321999350	99 - 771.01	99 - 773.01		
322001650	26.05.01			322001750	25.07			322001850	10.08.2			
322001950	10.08.2			322002050	10.08.2	27.20.03	99 - 469.02	322002150	17.02.1			
					99 - 470.02	99 - 771.01	99 - 771.04					
					99 - 773.01	99 - 773.04						
322002250	17.02.1			322002350	22.03.1			322002550	99 - 028.2			
322002650	99 - 028.2			322002750	99 - 028.2			322002850	99 - 028.2			
322003050	26.05			322003250	19.03	19.03.01	19.03.02		19.03.09	19.03.10	19.03.11	
					19.03.03	19.03.04	19.03.05		19.03.12	19.03.13	19.03.14	
					19.03.06	19.03.07	19.03.08		19.03.15	19.03.16		

322003350	19.11.2			322003950	99 - 510.4	99 - 962		322004650	13.83			
322005350	17.01.1			322005550	99 - 510.4	99 - 962		322005750	99 - 510.4	99 - 962		
322005850	27.01.01			322005950	27.01.01			322006050	27.01.01			
322008050	11.08.2.1	11.09.2		322008150	25.08.2			322010050	22.07.5	22.15.5		
322010550	19.01	20.31	25.08.3	322010650	20.31	25.08.3		322010850	19.01	20.31		
322011550	19.01			322011850	10.01.2			322012650	27.25.01			
322014050	11.13.1			322014350	11.13.1			322014450	20.12			
322016650	11.18			322016750	11.18			322016850	11.18			
322016900	11.18			322017050	11.18	11.18.1	25.05.3.A	322017150	11.18			
					25.07.4	25.07.5.A						
322017250	27.13			322017550	27.13	27.13.01	27.13.02	322017650	27.13			
					27.13.03	27.13.04						
322023250	10.07			322023550	10.08.1			322023650	10.08.1			
322024350	27.15			322024550	25.04			322024650	25.04			
322024750	25.04			322024850	25.04.1			322025150	25.04			
322025250	25.04			322025350	25.04			322025450	10.07.1			
322025550	10.07.1			322026850	99 - 771.01	99 - 773.01		322026950	99 - 497			
322027150	99 - 497			322028450	22.05			322029350	13.83.2			
322029450	13.83.2			322029550	13.83.3			322029650	13.83.3			
322029750	13.83.3			322029850	13.83.3			322029950	13.83.4			
322030050	13.83.4			322030150	13.83.4			322030250	13.83.4			
322031350	25.01.2			322031450	29.18			322031550	22.06.1	22.14.1		
322031750	25.08			322032150	29.18			322034650	10.08.2			
322034750	10.08.2			322034850	10.08.2			322036250	10.08.1			
322036450	17.11			322037350	27.13.08			322037750	27.13.08			
322040950	27.13.11			322041050	27.13.11			322041150	19.14.1			
322041250	19.14.1			322041350	19.14.1			322041450	19.14.1			
322041550	27.13.10			322042550	27.13.01			322042950	25.02			
322043050	28.04.1	99 - 510.3		322043850	28.04.1	99 - 510.3		322044050	25.07.1			
322044150	25.07.1			322047150	27.13.18			322047450	27.13.20			
322047650	99 - 867			322047750	20.40.1	20.40.2		322047950	20.40.1			
322048050	10.01.2			322048200	10.01.2			322049650	27.20	27.20.01	27.20.03	
									99 - 469	99 - 469.02	99 - 470	
									99 - 470.02			
322050350	27.13.14			322052950	27.13.19			322053450	27.13.15			
322053750	29.11			322054950	29.11			322055050	29.11			
322055250	27.13.06			322055350	27.13.06			322056150	22.03.2			
322056350	20.12			322056750	25.02.1	25.04.1		322056850	20.12.1			
322057050	17.03.1			322057150	17.11			322057250	17.11			
322057350	20.12.1			322057450	20.12.1			322059650	29.02			
322060300	29.09			322060650	11.09.1			322061050	20.13	20.24	99 - 919.2	
322061150	20.13	20.24	99 - 919.2	322061250	20.24	20.24.1	20.29.1	322061550	99 - 899			
322061650	99 - 899			322061750	11.03.1.1	11.03.2.1		322061850	11.12.1			
322061950	11.12.1	11.12.2.1		322062050	11.12.2.1			322062150	11.12.2.1			
322062500	11.12.1	11.12.2	17.03	322063050	17.02			322064650	29.01.1			
322064750	29.01.1			322064850	29.01.1			322064950	29.01.1			
322065050	29.01.1			322065350	29.01.1			322065450	29.01.1			
322065550	29.01.1			322065650	29.01.1			322066450	17.03			

322066550	17.03			322066850	17.03.2			322067750	19.03.05			
322067950	17.03.2			322068150	17.03.2			322068350	17.03.2			
322068550	17.03			322069450	11.12.2.1			322069550	11.12.1	11.12.2.1		
322069850	11.12.1			322070700	29.01.1			322071150	21.01.1			
322071250	17.02			322071350	17.02			322072050	11.18			
322072250	28.01			322075650	27.01.01			322075750	19.03			
322076050	29.11			322076650	29.03.3			322077250	20.12.1			
322077450	29.03.3			322077550	29.03.3			322078250	11.13.1			
322078650	11.13.1			322078750	11.13.1			322078850	27.20.02	27.20.05	27.30	
									99 - 469.01	99 - 469.04	99 - 470.01	
									99 - 470.04			
322079450	27.20.02	99 - 470.01	99 - 470.04	322079650	29.11			322079850	20.12			
322079950	10.01.2			322080050	11.13.1			322080600	29.11.2	99 - 771.09	99 - 773.08	
322080750	25.22			322080850	25.22			322080950	25.22			
322081250	27.20.02	99 - 470.01		322081350	27.20.02	99 - 470.01		322081450	27.20.02	99 - 470.01	99 - 470.04	
322081550	27.20	27.20.01	99 - 470	322082050	19.03.01			322083950	27.20	27.20.01	99 - 470	
322084650	19.03.12			322084750	19.03.12			322085250	17.04			
322085650	27.20.05	99 - 469.01	99 - 469.04	322085850	99 - 469.01			322085950	27.20.05	99 - 469.01	99 - 469.04	
322086950	17.10			322087450	27.25.01			322087750	27.25.01			
322087850	27.02			322088050	20.02			322089850	20.02			
322089950	17.11			322090050	17.11			322090150	19.03.05	19.03.06		
322090200	19.11	19.11.1		322090350	19.03.05	19.03.06		322090450	19.03.05	19.03.06		
322090550	19.03.06			322090750	19.03.06			322090850	19.03.05	19.03.06		
322090900	19.11	19.11.1		322091000	19.11	19.11.1		322091100	19.11	19.11.1		
322094350	17.11			322094550	10.01.2			322094650	27.25			
322095150	21.01.1			322095250	21.01.1			322095350	17.03.3			
322095450	17.03.3			322096050	10.08			322096150	10.08			
322096350	27.15			322096450	27.15			322096550	27.15			
322096650	10.07			322097100	28.02			322097250	20.40.4			
322097850	17.03.2			322097950	17.03.2			322098050	17.03.2			
322098150	17.03.2			322098250	17.03.2			322098450	17.03.2			
322098550	17.03.2			322098650	17.03.2			322098750	17.03.2			
322098850	17.03.2			322098950	17.03.2			322099050	17.03.2			
322099150	17.03.2			322099250	17.03.2			322099350	17.03.2			
322099450	17.03.2			322099550	17.03.3			322099650	17.03.1			
322099950	10.09			322100050	20.31.2			322100150	25.08.1			
322100250	20.31.2	25.08.1		322100450	17.02.1			322100550	10.08.1			
322100650	10.08.1			322100750	10.08.1	17.02	19.03.05	322100850	17.02			
					19.03.06	20.40						
322100950	17.02			322101050	28.08.4			322101150	28.08.4			
322101850	17.10			322101950	11.19			322102250	27.13.20	27.13.22		
322102350	27.13.20			322102450	27.13.20			322102550	27.13.20			
322103050	27.02			322103150	20.31			322103250	19.01			
322103350	19.01			322103450	25.08.3			322103600	28.02			
322103700	25.10	28.04	28.09	322103800	19.11	19.11.1		322103900	20.03.1	28.04		
322104400	17.01.2.A			322104500	17.01			322104600	17.04			
322104750	17.11			322104850	29.11.2			322104950	20.31			
322105250	17.10			322105450	11.19			322105[illegible]	29.03.1			

322106750	26.06.01		322106850	17.11			322106950	22.07.5	22.15.5	27.03	
								27.03.02			
322107050	17.11		322107150	17.11			322107250	17.11			
322107350	27.25		322107550	19.03.07	19.03.08		322107750	11.08.2.1	11.09.2		
322107850	19.03.07	19.03.08	322108050	27.25.01			322108150	17.06.1			
322108450	28.04.1	99 - 510.3	322108550	25.07.5.A			322108650	28.04.1	99 - 510.3		
322108750	29.03.1		322108900	19.11.2			322109050	19.11	19.11.1		
322109150	19.11	19.11.1	322109250	19.11			322109350	19.11	19.11.1		
322109450	19.11	19.11.1	322109650	27.30			322110150	19.11.1			
322110350	19.11.1		322110400	19.11.1			322110500	19.11.1			
322110650	27.30		322110750	27.30			322110950	25.07			
322111050	27.30		322111200	20.12			322111550	19.11	19.11.1		
322111750	11.18		322111850	11.18			322112050	20.40.3			
322112150	20.40.3		322112350	20.40.3			322112450	20.40			
322112550	20.40.1	20.40.2	322112650	20.40			322112750	20.40			
322112850	21.01		322112950	20.40			322113050	20.40			
322113250	20.40.1		322113350	20.40			322113550	99 - 905.2			
322113600	19.11.1	99 - 962.1	322113750	28.02			322113850	28.04			
322113950	28.04		322114050	25.21			322114250	21.10			
322114350	27.30		322114450	29.02.3			322114550	29.02.3			
322114650	29.02.3		322114750	29.02.3			322114850	25.05			
322114950	22.04		322115050	22.04			322115150	22.04.1			
322115350	22.04		322115550	22.04.1			322115650	19.01	19.01.1	22.04	
322115850	22.05		322116050	22.04.1			322116150	25.05.3.A			
322116250	25.05.3.A		322116350	25.05.3.A			322116550	25.05			
322116650	25.05		322117150	21.10			322117350	22.04.1			
322117450	20.03.1		322117550	25.05.2			322117750	27.02.01			
322117950	27.02.01		322118100	27.25			322118350	29.09			
322118450	29.02.1	99 - 510.3	322118750	99 - 771.09	99 - 773.08		322118850	29.09			
322118950	99 - 905.2		322119150	21.10			322119450	21.10			
322119550	21.10		322119600	28.09			322119750	21.10			
322119850	22.01		322120050	20.03.1			322120150	25.10			
322120250	25.10		322120350	25.10			322120450	25.10			
322120550	22.05		322120650	27.25			322120750	21.10			
322120850	27.25		322120950	29.03.1			322121150	20.40.1			
322121350	28.02		322121650	28.02			322121950	22.01	22.05		
322122050	19.03.04	22.03.1	322122150	22.03	22.03.1	22.03.2	322122250	22.06.1	22.07.1		
322122300	28.02		322122450	28.04			322122550	28.04			
322122650	28.04		322122750	28.04			322122850	28.04.1	99 - 510.3		
322123050	28.04		322123250	28.04			322123450	28.04			
322123650	28.04		322123850	28.05			322123950	28.09			
322124050	28.09		322124150	28.09			322124250	28.09			
322124350	28.09		322124450	28.09			322124750	28.09			
322124850	28.09		322125150	22.01			322125250	22.01			
322125350	22.14.1	22.15.1	322125850	21.06			322125950	21.06			
322126250	21.10.1		322126550	29.03.4			322126650	22.07.3	22.15.3		
322126750	20.03.1		322126950	22.07.4	22.15.4		322127050	22.07.2	22.15.2		
322127100	19.11.1		322127250	22.07.3	22.15.3		322127750	17.11			

322128050	17.02			322128100	17.10.1			322128450	27.13		
322128550	27.13			322128650	27.13			322128750	11.03.2.1		
322128950	25.02			322129050	25.02			322129150	27.13.01		
322129250	27.13.01			322129350	27.02			322129650	27.02		
322129750	31.08			322130450	11.08.2			322130950	10.01.4		
322131000	11.19			322131150	11.19			322131250	27.02.01		
322131350	25.02			322131450	27.02.01			322131650	27.02		
322131700	17.06			322131950	11.09			322132050	11.19		
322132250	25.02.1	25.04.1		322132350	25.02.1	25.04.1		322132450	99 - 851		
322132550	27.02	99 - 290		322132950	27.02	29.02.3		322133250	29.03.3		
322133350	29.03.3			322133450	25.02			322133750	25.04		
322133850	25.04			322133950	27.13			322134150	25.07.2		
322134350	17.11			322134850	17.02			322134950	28.08.5		
322135050	19.01.1			322135150	19.01.1			322135600	27.13.05		
322135850	22.01			322135950	27.13			322136800	23.01		
322137100	23.01	99 - 388		322138500	99 - 771.09	99 - 773.08		322138700	19.11.2		
322138800	29.04			322139050	27.13			322139250	25.21.1		
322139350	10.06.1			322139450	25.21			322139550	25.21		
322139650	25.21			322139750	25.21			322139850	10.06.1		
322140050	10.06.1			322140150	10.06.1			322140250	25.26		
322140350	25.26.1			322140450	25.26.1			322140550	25.26.1		
322140650	25.26			322140850	10.06			322140950	10.06		
322141050	25.21.1			322141100	10.06			322141350	28.01		
322141750	25.07.2			322141850	25.07.2			322142250	27.13.19		
322142350	27.13.19			322142650	17.03			322142750	17.03		
322142850	27.02			322142900	29.01.1			322143350	99 - 919.3		
322143450	99 - 919.3			322143550	99 - 919.3			322143650	23.05	99 - 919.3	
322143750	23.05	99 - 919.3		322143950	23.05	99 - 919.3		322144150	23.05	99 - 919.3	
322144250	23.05	99 - 919.3		322144450	23.05	99 - 919.3		322144650	99 - 290		
322144750	29.11			322144850	10.08			322144950	10.08		
322145050	10.08.2			322145150	10.08			322145250	10.08		
322145350	10.08			322145450	10.08.2			322145550	10.07		
322145650	10.07			322145750	28.09			322146150	22.01		
322146450	27.25			322146650	26.03.02			322146800	29.04		
322147000	29.03.2			322147150	19.11.2			322147250	19.11.2		
322147350	19.11.2			322147450	26.03.02			322147650	10.03		
322147950	11.18.1			322148750	17.05.1			322149050	17.05.1		
322149450	27.02			322149550	10.03			322149650	29.04		
322150650	99 - 771.02	99 - 771.03	99 - 773.02	322150750	99 - 771.02	99 - 773.02		322150850	99 - 771.03	99 - 773.03	
	99 - 773.03										
322150950	27.13			322151050	10.03			322151150	28.08.5		
322151250	99 - 771.03	99 - 773.03	99 - 773.05	322151350	99 - 771.06	99 - 773.06		322151950	99 - 771.06	99 - 773.06	
322152050	25.01			322153150	99 - 771.06	99 - 773.06		322153500	29.33		
322153650	17.02			322153750	19.03.02			322153850	19.03.02		
322154450	99 - 771.06	99 - 773.06		322155550	99 - 771.05			322155750	26.06		
322156250	21.01			322157450	10.06			322158050	99 - 771.05		
322158650	99 - 771.05	99 - 773.05		322158750	99 - 771.05			322158850	99 - 771.05		
322159050	[illegible] - 771.05			322159150	99 - 771.05			322159[illegible]	17.06		

322159450	28.08.3			322159550	99 - 469			322159650	99 - 771.09				
322159750	99 - 771.09	99 - 773.08		322159950	99 - 469.01			322160250	99 - 771.08	99 - 883.01			
322160450	99 - 771.08	99 - 883.01		322160550	99 - 771.08	99 - 883.01		322160650	99 - 771.08	99 - 883.01			
322160950	29.21			322161050	99 - 771.07	99 - 773.15		322161150	99 - 771.07	99 - 773.15			
322161250	26.05.01			322161550	11.18.1			322161650	11.18.1				
322162100	17.10.1			322162250	99 - 771.12	99 - 773.11		322162350	99 - 771.10				
322162450	19.11.4.A			322162550	19.11.4.A			322162650	19.11.4.A				
322163250	25.21			322163350	27.08			322163800	27.13.17				
322164150	99 - 017.1	99 - 038		322164250	20.01			322164350	20.01				
322164450	99 - 949			322164550	99 - 949			322164850	22.11.1.A				
322164950	27.02.01			322165050	11.19			322165900	29.03.2				
322166000	29.03.2			322166300	28.02			322166950	20.12	20.12.1			
322167150	19.03.05	19.03.06		322167550	21.06			322167600	22.07.5	22.15.5			
322167750	22.07.5	22.15.5		322169250	29.03.4			322169350	10.01.4				
322169500	11.08.2	11.09.1		322169950	19.03.04			322170050	19.03.04				
322170150	19.03.04			322170250	10.01.3			322170350	20.31.2				
322170850	19.03			322170950	19.03.04			322171050	19.03.04				
322171150	19.03.04			322171250	19.03.04			322171350	10.06.1				
322171450	19.03.04			322171550	19.03.04			322171650	19.03.04				
322171750	10.06.1			322171850	19.03.04			322171950	99 - 771.05	99 - 773.05			
322172050	99 - 771.05			322172150	99 - 771.05			322172950	17.05.2.A				
322173150	99 - 771.07			322173450	19.11.4.A			322173550	19.11.4.A				
322173650	19.11.4.A			322173950	25.10.1.A			322174050	25.10.1.A				
322174650	28.09.3.A			322174750	28.09.3.A			322174850	28.09.3.A				
322174950	28.09.3.A			322175050	28.09.3.A			322175150	11.08.3.A	19.03.17.A			
322175250	11.08.3.A			322175350	11.08.3.A			322175450	11.08.3.A	19.03.17.A			
322176450	20.24	20.24.1	20.29.1	322177150	20.22			322177250	19.01				
322177550	20.22			322177700	21.06			322177850	21.06				
322178050	20.24	20.24.1	20.29.1	322178150	20.22.1			322178500	20.22				
322179300	28.08.5			322179450	27.03.01 99 - 470.03	27.20.04	99 - 469.03	322179550	28.08.2				
322179650	28.08.2			322179700	27.13.16			322179900	17.01.2.A				
322180000	17.01.2.A			322180100	17.01.2.A			322180250	17.01.2.A				
322180400	17.01.2.A	17.04.1.A		322180550	17.01.2.A			322180600	17.04.1.A				
322180750	28.05			322180850	28.05			322181050	17.05.1				
322181350	29.02.3			322181450	29.02.3			322181550	29.02.3				
322181650	29.02.3			322183600	99 - 478.1.A			322183700	99 - 478.1.A				
322183800	99 - 478.1.A			322183900	99 - 478.1.A			322184000	99 - 478.1.A				
322184100	99 - 478.1.A			322184350	99 - 017.2			322184450	99 - 017.2				
322184550	99 - 017.2			322184650	99 - 017.2			322185350	27.02				
322185550	25.01.1			322185650	25.01.1			322190550	29.21				
322190650	29.21			322190750	25.22	25.22.1		322190850	99 - 771.06	99 - 773.06			
322191450	29.01.1			322191550	29.01.1			322191850	20.40				
322192450	29.02			322193650	22.04			322193850	29.02				
322194250	21.10			322194350	27.15	29.04		322194750	22.01	22.04	22.05		
322194950	99 - 074			322195150	19.13.2.A			322197850	19.13.2.A				
322198350	11.03.1.1			322198450	11.03.1.1			322198550	11.03.2				
322198650	11.03.2			322199250	27.13.15			322199300	27.13.15				

322200850	99 - 250		322201250	99 - 250			322201350	99 - 250			
322201950	22.05		322202250	11.08.2	11.09		322202450	11.08.2			
322202550	11.09		322203250	22.03.2			322203450	22.03.2			
322203550	22.03.2		322203650	22.01	22.04	22.05	322203750	10.08.2			
322203850	19.03.05	19.03.06	322204350	23.01	99 - 388		322205250	83.00			
322205450	19.11.2	22.10.1	322205500	19.11.1			322206050	19.03.07			
322206150	19.03.07		322206450	99 - 771.01	99 - 771.04	99 - 773.01	322206500	10.07.1			
				99 - 773.04							
322206950	10.01.4		322207050	99 - 771.04	99 - 773.04		322207150	99 - 771.01	99 - 773.01		
322207350	99 - 771.06	99 - 773.06	322208150	99 - 771.06	99 - 773.06		322208250	99 - 771.06	99 - 773.06		
322208350	99 - 771.06	99 - 773.06	322208450	99 - 771.06	99 - 773.06		322208950	17.02.1			
322209350	27.01		322209400	28.08.4			322210150	17.01			
322210350	19.03.14	99 - 510.1	322210550	19.03.17.A			322210650	19.03.17.A			
322210750	19.03.14	99 - 510.1	322210850	19.03.14	99 - 510.1		322211150	11.13.1			
322211250	11.13.1		322211350	20.12			322211400	19.11.2			
322211500	28.02.2.A		322211600	28.02.2.A			322211700	28.02.2.A			
322211800	28.02.2.A		322211900	28.02.2.A			322212000	28.02.2.A			
322212100	28.02.2.A		322212200	28.02.2.A			322212350	28.02.2.A			
322212450	28.02.2.A		322212550	28.02.2.A			322212600	28.02.2.A			
322212700	28.02.2.A		322213050	19.03.13	99 - 510		322213150	19.03.14	99 - 510.1		
322213350	19.03.14	99 - 510.1	322213400	99 - 510.2			322213500	99 - 510.2			
322213850	17.10.1		322213950	27.02			322214150	27.13.13			
322214350	27.13.13		322214450	10.03			322214650	27.13.13			
322214750	27.13.13		322214850	20.10			322214900	99 - 771.09	99 - 773.08		
322215550	20.06	20.07	322215650	20.02.3			322215750	20.10			
322216050	99 - 250		322216150	99 - 250			322216250	99 - 250			
322216450	99 - 250		322216750	99 - 250			322216900	20.40.3			
322217150	19.03.13	99 - 510	322217250	20.40.3			322217450	20.40.3			
322217550	20.40.4		322217850	22.11			322217950	99 - 289			
322218050	99 - 289		322218150	99 - 289			322218400	20.40.4			
322218500	99 - 289		322218650	27.13.08	27.13.09	99 - 773.13	322218750	27.13.09	27.13.10	99 - 773.13	
				99 - 773.15				99 - 773.14			
322218850	27.13.08	27.13.09	322219250	26.03	26.03.01		322219550	26.03			
322219650	26.03.01		322219750	31.11.2			322219950	26.03	26.03.01		
322220150	26.03		322220250	99 - 510.2			322220450	26.03.01			
322220550	26.03	26.03.01	322220650	26.03	26.03.01		322220750	26.03			
322220850	28.08.4		322221350	19.03.13	99 - 510		322221450	19.03.13	99 - 510		
322221550	19.03.13	99 - 510	322221650	19.03.13	99 - 510		322221750	99 - 510			
322222150	10.04		322222350	99 - 250			322222750	19.03			
322222850	10.01.5		322222950	19.03.01			322223050	19.03.02			
322223150	19.03.01		322223250	19.03.01			322223450	25.01.2			
322223550	25.01.2		322223650	10.06			322223800	99 - 510.2			
322223900	99 - 510.2		322224000	99 - 510.2			322224150	99 - 510.2			
322224250	99 - 510.2		322224350	99 - 510.2			322224650	99 - 510.1			
322224750	99 - 510.1		322224850	19.03.17.A			322224950	27.13.06			
322225050	19.03		322225150	19.03.02			322225250	19.03.02			
322225350	19.03.02		322225450	17.02			322225550	19.03.02			
322225750	[illegible]02		322225850	19.03.13	99 - 510		322226[illegible]	20.03			

322226100	17.10.1		322226200	17.10.1			322226300	17.10.1			
322226450	17.10.1	99 - 773.08	322226750	27.13.03			322226850	10.03			
322227900	99 - 510.3		322228050	99 - 771.12	99 - 773.11		322228750	19.03.08			
322228850	19.03.08		322229050	19.01.1			322229150	20.31.3			
322229550	10.04		322229650	10.01.1			322229750	10.01.1			
322229850	27.13.13		322230050	27.13.13			322230150	10.01.3			
322231350	10.04		322231750	10.04			322231850	10.04			
322232150	27.13.12		322232350	17.05			322232450	17.05			
322232650	17.05.2.A		322232850	25.25			322232950	99 - 771.13	99 - 776.02	99 - 776.02.01	
322233150	28.09.2		322233350	28.09.2			322233450	25.01.1			
322233550	17.01.1		322233650	28.09.2	99 - 510.3		322233850	99 - 510.3			
322233950	99 - 510.3		322234050	27.13.19	27.13.20	27.13.21	322234350	99 - 470.02	99 - 470.03	99 - 470.04	
322234650	10.01		322234750	99 - 771.16	99 - 773.08		322234850	99 - 771.16	99 - 773.08		
322234950	27.13.18		322235300	99 - 771.09	99 - 773.08		322235450	99 - 771.12			
322235550	99 - 771.11		322244150	17.03.2			322245250	21.06			
322245550	17.03		322245850	17.04			322248650	10.03			
322249200	28.02.3.A		322249300	28.02.3.A			322249400	28.02.3.A			
322249500	28.02.3.A		322249600	28.02.3.A			322249700	28.02.3.A			
322249850	28.02.3.A		322249950	28.02.3.A			322250050	28.02.3.A			
322250150	28.02.3.A		322250250	28.02.3.A			322250350	28.02.3.A			
322250450	28.02.3.A		322250550	28.02.3.A			322250650	28.02.3.A			
322251050	99 - 962.1		322251700	10.04			322251950	27.02.01			
322252050	20.12		322252250	10.03			322253050	27.13.10			
322253200	29.04		322253350	27.13.10			322254950	10.01			
322255050	10.01.4		322255250	10.01.4			322255350	27.20.02	27.20.05	99 - 469.01	
								99 - 469.04	99 - 470.01	99 - 470.04	
322255450	28.08		322255750	17.05.1			322256350	27.13.12			
322257050	27.25.01		322257150	27.25.01			322257250	27.13.12			
322257750	19.11.3		322258550	27.13			322258750	99 - 773.13			
322258850	99 - 773.13		322259000	28.08			322259150	17.05.1			
322260050	99 - 771.11		322260150	99 - 771.11			322260250	99 - 771.11			
322260650	99 - 773.13		322260750	99 - 773.13			322260850	99 - 773.13			
322260950	99 - 773.13		322261050	99 - 773.13			322261150	99 - 773.13			
322261250	99 - 773.13		322261350	99 - 773.13			322261450	99 - 773.13			
322261550	99 - 773.13		322265550	99 - 771.10			322265650	99 - 771.10			
322266250	99 - 771.11		322266450	99 - 771.11			322266750	99 - 771.11	99 - 773.10		
322266850	99 - 771.10		322267150	99 - 771.16			322267350	99 - 771.10			
322267450	99 - 771.10		322267550	99 - 771.10	99 - 773.09		322268050	99 - 771.11			
322268250	99 - 771.11		322268450	99 - 771.11	99 - 771.13	99 - 773.12	322268650	31.08			
				99 - 776.02	99 - 776.02.01						
322268750	99 - 771.12		322269350	99 - 250			322269650	83.00			
322269850	99 - 771.10		322270050	99 - 771.12			322270300	99 - 771.12			
322270450	99 - 771.10		322270500	17.01.1			322270750	99 - 771.16			
322271150	99 - 771.13		322271250	99 - 771.15			322271350	99 - 771.13			
322271450	99 - 771.13		322271550	99 - 771.15			322271650	99 - 771.13			
322271750	99 - 771.13		322271950	99 - 771.15			322272150	99 - 771.14			

322272250	99 - 771.14		322272550	99 - 771.14			322272650	99 - 771.14			
322272750	99 - 771.14		322272850	99 - 771.14			322272950	99 - 771.14			
322273050	99 - 771.14		322273150	99 - 771.14			322273250	99 - 771.14			
322273550	99 - 771.13		322273650	99 - 771.16			322273750	99 - 771.16			
322273850	99 - 771.15		322274150	99 - 771.15			322274250	99 - 771.15			
322274350	99 - 771.15		322274450	17.05.1 99 - 470.02	27.20.03	99 - 469.02	322274650	99 - 771.11			
322274750	99 - 771.11		322274850	99 - 771.14			322274950	99 - 771.14			
322276350	17.03		322277850	99 - 771.02			322277950	99 - 771.02			
322278050	99 - 771.02		322278250	31.11.2			322278350	31.11.2			
322278600	29.09		322279450	99 - 014			322279700	99 - 388			
322279900	99 - 388		322280100	99 - 388			322280450	99 - 776.01			
322280550	99 - 776.01		322280650	99 - 776.04			322280950	99 - 776.03			
322281050	99 - 776.03		322281850	99 - 776.03			322282000	99 - 776.04			
322282150	99 - 776.04		322282450	99 - 776.04			322282850	99 - 776.04			
322282950	99 - 776.03		322283600	99 - 776.04			322283700	99 - 776.04			
322283850	99 - 776.03		322284650	99 - 776.04			322284750	99 - 776.04			
322284950	99 - 776.04		322285250	99 - 776.04			322287050	99 - 776.01			
322287150	99 - 776.01		322287250	99 - 776.01			322287350	99 - 776.01			
322287450	99 - 776.01		322287550	99 - 776.04			322287650	99 - 776.02	99 - 776.02.01		
322287750	99 - 776.02		322287850	99 - 776.05			322288150	99 - 776.02	99 - 776.02.01		
322288250	99 - 776.05		322288350	99 - 776.05			322288450	99 - 878			
322288550	99 - 776.02.01		322288650	99 - 776.02			322288750	99 - 776.02	99 - 776.02.01		
322288850	99 - 776.02	99 - 776.02.01	322288950	99 - 776.02.01			322289050	99 - 776.02			
322289250	99 - 776.02	99 - 776.02.01	322289350	99 - 776.02			322289450	99 - 776.02.01			
322291650	99 - 773.10		322292150	17.05			322292250	17.05			
322292500	10.03		322292650	10.03			322292850	10.07			
322292950	10.07		322293050	28.08			322293150	99 - 962.1			
322293250	99 - 962.1		322293750	99 - 962.1			322293950	99 - 962.1			
322294150	10.07		322294250	99 - 074			322294350	19.03.16	25.25	99 - 773.10	
322294850	99 - 773.10.01		322297050	99 - 776.06			322297150	99 - 776.06			
322297250	99 - 776.05		322297350	99 - 776.01			322297450	99 - 776.01			
322297550	99 - 776.05		322297650	99 - 776.05			322298450	99 - 878			
322298550	99 - 883		322298750	99 - 883			322298850	99 - 883			
322299050	99 - 883		322299250	99 - 883			322299350	99 - 878			
322299450	99 - 878		322299550	99 - 878			322299650	99 - 878			
322299750	99 - 878		322299850	99 - 878			322299950	99 - 878			
322300050	99 - 878		322300350	20.03.2.A			322300450	20.03			
322300500	20.03.2.A		322300650	20.03			322300850	20.03			
322300950	20.06	20.07	322301150	20.03			322301350	31.02			
322303400	27.13.02		322303550	27.13.19	27.13.20	27.13.21	322303650	10.01			
322304150	99 - 250		322304350	99 - 250			322304650	11.12.1	11.12.2.1		
322304750	04										

		27.04.02		322304950	19.03.08			322305050	27.13.07				
322305350	99 - 074			322305450	99 - 074			322305750	10.07				
322305900	10.03			322306250	20.24.1	99 - 919.2.1		322306350	20.24.1	99 - 919.2.1			
322306450	20.24.1	99 - 919.2.1		322306950	20.24	99 - 919.2		322307050	99 - 074				
322307100	29.03.1			322307200	10.06			322307350	10.06				
322307450	10.06			322307750	20.02.1			322308150	17.10				
322308250	17.10			322308350	19.11.3	99 - 962		322308950	99 - 962	99 - 962.1			
322309850	10.01.3			322310000	19.11.2			322310100	19.11.2				
322310850	10.01			322311250	10.08.2			322311550	83.00				
322312850	25.01.2			322313050	81.00			322313150	27.08				
322313200	27.08	99 - 478		322313750	99 - 883			322314050	27.03.01 99 - 470.03	27.20.04	99 - 469.03		
322314100	27.13.19	27.13.20	27.13.22	322314450	25.01			322314550	25.01				
322314650	25.01			322314750	25.22			322314850	27.04.02				
322314950	27.04			322315450	21.04			322315550	29.21				
322316050	99 - 776.06			322316150	99 - 776.06			322316250	99 - 502				
322316350	99 - 502			322316450	99 - 502			322316550	99 - 502				
322316650	22.07.3	22.15.3		322316750	25.02 26.06	25.04 99 - 773.05	26.05	322316850	26.06.01				
322316950	26.06.01			322317050	26.06			322317150	28.08.6				
322317250	28.08.6			322317350	26.06			322317450	26.05.01				
322317550	22.15			322317650	26.05			322317750	27.03.02				
322317850	27.20.04	99 - 469.03	99 - 470.03	322317950	27.03.02			322318050	83.00				
322318250	25.02			322318350	25.02.1	25.04.1		322318450	25.02				
322318550	25.02			322318650	29.02	29.02.1		322318750	25.04				
322319050	22.07.3	22.15.3		322319150	26.03	26.03.01		322319250	25.22				
322319350	26.04	26.04.01		322319650	27.13.19	27.13.20	27.13.21	322319750	27.13.19	27.13.20	27.13.21		
322320050	10.03			322320150	25.01			322320700	99 - 751				
322321850	17.10			322322950	99 - 773.10			322323350	99 - 773.10.01				
322323650	99 - 773.10			322324150	99 - 773.15			322324250	99 - 773.15				
322324550	99 - 773.10			322324750	99 - 773.10			322325550	99 - 773.12				
322325850	0.20.3	10.06		322326150	99 - 773.15			322326450	99 - 773.11				
322328050	27.13.10			322328450	99 - 773.12			322328550	99 - 773.12				
322328650	20.40.1	20.40.2		322328750	99 - 773.10	99 - 773.12		322329050	27.13.15				
322329250	29.03.5			322329350	99 - 962.1			322329450	17.01.2.A				
322329650	99 - 773.11			322329750	99 - 773.11			322329850	99 - 773.11				
322329950	25.07.2			322330150	25.14			322330250	99 - 028.1				
322330350	99 - 028.1			322330550	99 - 773.11			322330650	99 - 469				
322330750	27.13.11			322330850	27.13.11			322330950	27.13.11				
322331250	99 - 773.15			322331350	99 - 773.11			322331550	99 - 773.10.01				
322331950	99 - 773.10.01			322332100	99 - 773.11			322332600	29.11				
322332700	29.11			322332900	29.21			322333000	29.21				
322333150	27.13.07			322333200	27.15			322334750	27.13.07				
322334800	21.04			322334950	26.03	26.04	26.04.01	322335000	29.21				
322335150	29.21			322335250	29.21			322335750	99 - 613	99 - 613.1			

322336050	26.05.01			322336150	29.04.1			322336250	29.04.1		
322336350	29.04.1			322336550	99 - 773.14			322336650	99 - 773.14		
322336950	99 - 773.14			322337150	28.02.1	29.04.1		322337250	99 - 773.14		
322337550	21.06			322337650	22.07			322337750	99 - 773.14		
322338050	99 - 773.14			322338150	99 - 773.14			322338450	99 - 773.13		
322340600	26.05			322340850	25.02.1	25.04.1		322342050	25.02	25.04	
322342250	21.12			322342350	21.02			322342550	99 - 773.12		
322342650	99 - 771.10	99 - 773.09		322342750	21.02			322343450	27.03.02		
322343550	27.03.02			322343650	27.03.02			322343750	25.01.3		
322343850	25.01.3			322343950	25.01.3			322344050	83.00		
322344150	27.20.03	99 - 469.02	99 - 470.02	322344250	27.20.04	99 - 469.03		322344550	25.26.1		
322344650	25.22.1			322344750	99 - 773.05			322344850	25.21.1		
322345450	25.22.1			322345550	99 - 773.05			322345650	99 - 773.05		
322345750	99 - 773.05			322345850	99 - 773.04			322345950	27.20.05	99 - 469.04	99 - 470.04
322346150	27.20.05			322347150	99 - 773.15			322347250	99 - 773.15		
322347300	28.08.4			322347650	99 - 773.12			322347750	99 - 773.12		
322348050	99 - 773.15			322348150	99 - 773.15			322348250	99 - 773.15		
322348600	29.18			322348700	29.18			322348850	29.18		
322348950	99 - 773.10			322349650	99 - 773.07			322349850	99 - 773.07		
322349950	99 - 773.07			322350050	99 - 773.07			322350150	99 - 773.10		
322350250	99 - 773.09			322350450	99 - 773.11			322350550	99 - 773.09		
322350850	11.12.1			322351150	99 - 773.05			322351250	99 - 773.05		
322351350	99 - 773.05			322351450	99 - 771.02.01	99 - 773.02		322351550	99 - 771.02.01	99 - 773.02	
322351850	99 - 771.02.01	99 - 773.02		322352050	99 - 771.02.01	99 - 773.02		322352150	26.04		
322352250	99 - 776.03			322352350	99 - 776.03			322353350	17.05.1		
322354000	19.11.1			322354150	99 - 773.14			322354250	19.11.1		
322354700	28.02.3.A			322354800	28.02.3.A			322355100	29.21		
322355200	29.21			322355300	27.13.17			322355400	29.11		
322355950	29.21			322356050	29.21			322356150	29.21		
322357550	10.01.5			322357950	10.08			322358	99 - 290.1		
322358050	25.25			322358150	10.01.5			322358450	10.01.5		
322358550	10.01.1			322358650	10.01.1			322358750	17.05		
322358850	17.05			322359050	17.05			322359150	83.00		
322359250	17.05			322359350	10.01.5			322359450	83.00		
322359500	99 - 613	99 - 613.1		322359750	99 - 613			322359850	99 - 613.1		
322359900	99 - 613	99 - 613.1		322360000	99 - 613	99 - 613.1		322360150	99 - 613	99 - 613.1	
322360250	99 - 470.02			322360350	99 - 470.02			322360450	27.04		
322360550	99 - 469.04			322360650	99 - 470.04			322360750	99 - 469.02		
322360850	99 - 469.02			322361200	29.11.2			322361300	29.11.2		
322361450	19.03.09	19.13		322361750	27.04			322361850	25.01.2		
322362300	99 - 771.02.01	99 - 773.02		322362650	99 - 771.02.01	99 - 773.02		322363200	99 - 771.02.01	99 - 773.02	
322363650	25.07			322363750	25.07			322363850	25.07.4		
322363950	25.07.4			322364050	25.07.4			322364150	25.07.4		
322364250	25.07.4			322364350	25.07.4			322364450	25.07.4		
322364550	25.07.4			322364800	25.07			322366050	17.05.2.A		

322366150	17.05.2.A			322366250	17.05.2.A			322366350	25.05.3.A		
322366450	22.06	22.14		322366550	22.06	22.14		322366700	29.11.2		
322366800	19.03.16	19.11.3	28.08.6	322367050	25.21.1			322367150	25.21.1		
	99 - 771.10	99 - 773.09									
322367650	17.05			322367850	99 - 470.02			322368050	99 - 867		
322368150	99 - 867			322368250	99 - 867			322368350	99 - 867		
322368550	99 - 867			322368750	99 - 867			322368950	99 - 867		
322369050	99 - 867			322369150	99 - 867			322369250	99 - 867		
322371350	27.04	27.04.02		322371450	29.01.1			322372250	29.33		
322372350	26.03.01			322373250	19.03.16			322373350	31.02		
322373550	99 - 751			322373850	99 - 751			322374350	99 - 867		
322374550	99 - 250			322374650	99 - 250			322374700	99 - 751		
322385350	19.11.1			322385400	19.11.1			322385850	27.13.11		
322385950	27.13.11			322386050	27.13.11			322386150	27.13.11		
322386250	27.13.11			322386350	27.13.11			322386450	27.13.13		
322386550	27.13.13			322386750	26.03			322387450	19.03.16		
322387550	25.01.1			322387650	25.01.1			322387750	25.01.1		
322387850	25.01.1			322387950	28.01			322388050	28.02.3.A		
322388150	28.02.2.A	28.02.3.A		322388250	17.02			322388350	28.01		
322388750	27.13.09			322388850	25.01.3			322392450	25.01.3		
322392750	99 - 684			322392850	99 - 684			322392950	99 - 684		
322393050	99 - 684			322393150	99 - 684			322393200	29.01.1		
322393550	29.04.1			322393650	26.05.01			322393750	21.01		
322393850	99 - 684			322393900	29.04.1			322394050	28.02.1		
322394150	28.02.1			322394550	28.02.1			322395050	19.03.09		
322395150	27.25			322395250	27.25			322395350	27.25		
322395450	27.25			322395550	19.13			322395650	19.13		
322396350	29.01.1			322396450	29.01.1			322396550	29.01.1		
322396650	99 - 024	99 - 028.4		322396750	99 - 024	99 - 028.4		322396850	29.01.1		
322396950	29.01.1			322397050	99 - 028.4	99 - 074		322399450	99 - 773.10		
322399550	99 - 773.10.01			322400150	28.08.2			322400250	28.08.2		
322400350	11.08.2.1	11.09.2		322400450	11.08.2.1	11.09.2		322400750	11.08.2.1	11.09.2	
322408250	22.02			322408600	99 - 773.08			322409100	99 - 773.08		
322409200	99 - 773.08			322411100	99 - 962.1			322411200	99 - 962.1		
322411350	28.02.1			322412700	99 - 962.1			322412850	99 - 962.1		
322412950	99 - 962.1			322413450	99 - 773.12			322413650	99 - 773.15		
322413750	99 - 773.15			322413850	19.03	19.03.01	19.03.02	322413950	31.08.1		
					19.03.03	19.03.04	19.03.05				
					19.03.06	19.03.07	19.03.08				
					19.03.09	19.03.10	19.03.11				
					19.03.12	19.03.13	19.03.14				
					19.03.15	19.03.16					
322414050	31.08.1			322414950	31.08.1			322415050	31.08.1		
322415150	31.08.1			322415250	31.08.1			322415350	31.08.1		
322415450	31.08.1			322416250	31.08.1			322416350	31.08.1		
322416450	31.08.1			322416550	31.08.1			322416650	31.08.1		
322416750	31.08.1			322416850	31.08.1			322416950	26.03.02		

322417150	27.04.02			322418150	25.21.1			322480400	27.13.17				
322480650	27.13			322481150	25.07.4			322481250	25.07.4				
322481350	25.07.4			322481450	25.07.5.A			322481550	25.07.5.A				
322481850	26.03.02			322482150	22.18			322484050	28.02.1				
322489400	99 - 290			322489500	99 - 290			322489650	99 - 290				
322489750	99 - 290			322489950	29.01.1			322490800	17.05				
322490950	17.05.2.A			322491050	17.05.2.A			322491250	99 - 028.5				
322491350	10.08			322491800	27.13.18			322491900	99 - 289				
322492050	99 - 028.5			322492150	10.08			322492200	27.13.18				
322492350	25.01.2			322492650	21.01			322495550	10.01.3				
322508750	99 - 024	99 - 028.4		322508850	99 - 024	99 - 028.4		322508950	29.01.1				
322509050	99 - 001.2			322509150	99 - 001.2			322510550	11.12.2				
322510650	11.12.2			322516400	29.02.3			322518000	11.19				
322518450	99 - 613	99 - 613.1		322518550	99 - 613	99 - 613.1		322518650	99 - 613	99 - 613.1			
322532350	17.05.1			322534750	17.03			322535450	25.25				
322536250	25.25			322539750	99 - 290			322543400	25.10				
322543600	25.10			322543700	19.11.3	99 - 962		322543900	19.11	19.11.1	19.11.2		
									19.11.3	99 - 962			
322544000	19.03.14	99 - 510.1		322544200	19.03.14	99 - 510	99 - 510.1	322544300	28.09.1				
					99 - 510.2	99 - 510.3	99 - 510.4						
322544500	28.09.1			322545100	11.08.2	11.09.1		322545300	11.08.2	11.09.1			
322546100	19.11.3	99 - 510.4	99 - 962	322546300	19.11	19.11.1	19.11.2	322547950	10.01.5				
					19.11.3	99 - 510	99 - 510.1						
					99 - 510.2	99 - 510.3	99 - 510.4						
					99 - 962								
322548050	10.01.5			322548350	10.01.5			322549350	17.05.1				
322549850	17.05.1			322550150	17.05.1			322550250	17.01.1				
322550350	17.05.1			322550950	17.01.1			322551050	17.01.1				
322551250	17.05.1			322551350	17.05.1			322552350	17.05.1				
322559450	10.04			322559800	10.04			322561550	25.21.2				
322561650	25.21.2			322561750	25.21.2			322561850	25.21.2				
322562250	25.21.2			322562450	25.21.2			322562550	25.21.2				
322563200	28.02.3.A			322563350	28.02.3.A			322563450	28.02.3.A				
322563550	28.02.3.A			322563650	28.02.3.A			322563750	28.02.3.A				
322563800	28.02.3.A			322563950	28.02.3.A			322564050	28.02.3.A				
322564150	28.02.3.A			322564250	28.02.3.A			322564350	28.02.3.A				
322564450	28.02.3.A			322567050	27.13.07			322567100	27.13.19	27.13.20	27.13.22		
322567200	27.13.19	27.13.20	27.13.21	322567400	27.13.19	27.13.20	27.13.22	322567500	27.13.19	27.13.20	27.13.22		
	27.13.22												
322567600	27.13.19	27.13.20	27.13.21	322567700	27.13.19	27.13.20	27.13.22	322578850	27.13.13				
322579050	27.13.06			322579150	27.13.07			322579250	27.13.07				
322579750	27.02			322579850	27.02			322579950	99 - 290				
322582150	81.00			322584900	11.18			322600650	17.04				
322601600	27.02			322679050	17.01			322679150	17.01				
322679350	17.04			322691950	17.04			322709350	10.01.4				
322709450	10.01.4			323238	99 - 290.1			327911	99 - 773.02.01.A				
340403646	99 - 771.12	99 - 773.11		340405060	11.12.2.1			340405[illegible]	13.83.1				

340406540	17.03.2			340406546	11.12.1	11.12.2.1		340406551	17.03.2		
340406580	11.12.1	11.12.2.1		340409503	19.03.13 99 - 510.1	19.03.14	99 - 510	340411115	99 - 776.04		
340411202	10.07.1			340411204	22.07.4	22.15.4		340411205	19.03.04	22.03.2	25.08.2
340411206	19.03.09 99 - 771.02.01	21.10.1 99 - 773.02	22.10.2	340411220	20.40.1	20.40.2		340411236	22.06.2 22.14.2	22.07.2 22.15.2	22.07.4 22.15.4
340411237	22.02 25.08.2	22.03.2	25.05	340411238	19.03.02 99 - 771.02.01	19.13.1 99 - 773.02	19.13.2.A	340411257	19.03.02		
340411277	19.03.02			340411283	19.03.09			340411402	10.07.1		
340411404	22.07.4	22.15.4		340411405	22.03.2			340411406	19.03.09	21.10.1	22.10.2
340411458	22.06.2 22.15.2	22.07.2	22.14.2	340411459	25.08.2			340411645	99 - 771.12		
340415007	11.18			340415068	25.04			340415077	27.13.01		
340415093	22.01	22.04.1		340415096	19.01.1			340415104	17.02		
340415156	21.10			340415202	27.20.05	99 - 469.04	99 - 470.04	340415206	99 - 773.14		
340415212	28.08.6			340415222	17.10			340415223	17.10		
340415256	20.40	21.10	22.04	340415507	25.26.1			340415510	99 - 883		
340415514	19.03.05	19.03.06		340415526	27.20.02	99 - 469.01	99 - 470.01	340415527	11.13.1		
340415529	27.25			340415531	27.03.01 99 - 470.03	27.20.04	99 - 469.03	340415533	27.20.02 99 - 469.04	27.20.05 99 - 470.01	99 - 469.01 99 - 470.04
340415536	19.14.1			340415607	20.31.2 99 - 469.01 99 - 470.04	27.20.02 99 - 469.04	27.20.05 99 - 470.01	340415614	99 - 771.01 99 - 773.04	99 - 771.04	99 - 773.01
340415617	22.03			340415618	22.03			340415625	20.29.1		
340415662	22.11.1.A			340415663	22.11.1.A			340415665	99 - 771.12		
340415809	11.18			340415812	28.01			340415814	11.18		
340415821	20.12.1	20.24	99 - 919.2	340415832	25.08			340415834	20.12		
340415857	11.18	11.18.1		340433131	27.15			340433151	10.01.5	28.01	
340433159	99 - 905.2			340433181	10.08.2			340433253	28.01		
340433262	10.08			340433270	10.07			340433272	99 - 074		
340433276	99 - 776.01			340433405	20.40			340433474	21.10.1		
340433475	25.08.1			340433539	21.10			340433984	19.14.1		
340435124	20.03			340435150	22.11			340435153	99 - 949		
340437200	22.06.3 22.15.4	22.07.4 25.07.3	22.14.3 31.03	340437201	22.07.4	22.15.4	25.07.3	340437240	25.07.3		
340437248	22.07.4	22.15.4		340437274	22.06.3	22.14.3		340437300	31.03		
340437301	31.03			340437624	99 - 867			340437628	99 - 867		
340437631	99 - 867			340437633	99 - 867			340440003	31.02.1		
340440012	31.02.1			340440100	31.02			340440101	31.02		
340440102	31.02			340440103	31.02			340440104	31.02		
340440107	31.02			340440119	31.02			340440126	31.02		
340440130	31.02			340440131	13.83.2			340440153	31.02		
340440171	31.02			340440186	31.02			340440301	31.02		
340440306	31.02			340440320	31.02			340440323	31.02		
340440325	31.02			340440331	31.02			340440334	31.02		
340440350	31.02			340440381	31.02.1			340440382	31.02.1		

340441012	22.07.5	22.15.5	27.20.02	340441109	22.10.1	99 - 771.04	99 - 773.04	340441801	11.23		
	27.20.05	27.25	99 - 469.01								
	99 - 469.04	99 - 470.01	99 - 470.04								
340441804	99 - 771.13			340441807	99 - 771.10			340449005	19.01	20.31	22.01
									22.04.1	25.08.3	
340449022	22.02.1	22.04		340480443	21.02.1			340480465	29.02	29.02.1	
340481009	29.01	29.01.1		340481354	22.18	99 - 289		340481703	19.03.07	19.03.08	26.04
									26.04.01	26.05.01	26.06.01
									27.13.02	29.03	29.03.5
									29.04	29.21	99 - 028.2
340481704	29.02.3	29.04		340481806	29.18	99 - 751		340481808	17.05.1		
340481809	10.01.4	11.19	17.04	340481810	10.06	11.08.2	11.09.1	340481811	10.01.4	27.13.02	29.04
	17.06	27.13.02	27.13.16		17.04	17.06.1	17.10.1				
	27.13.17	27.13.19	27.13.21		19.11.2	22.18	25.02				
	28.04.1	28.08.1	29.02.3		25.04	27.13.02	27.25				
	29.03.4	29.04	29.09		28.08.2	28.08.4	28.08.5				
	99 - 250	99 - 510.3	99 - 962.1		29.01	29.01.1	29.11				
					29.21	99 - 289	99 - 290				
					99 - 741	99 - 754	99 - 771.09				
					99 - 773.08	99 - 851					
340485394	20.03.1			340486179	29.11			341000001	31.11.1		
341000002	31.11.1			341000003	31.11.1			341000004	31.11.1		
341000005	31.11.1			341000007	31.11.1			341000008	31.11.1		
341000009	31.11.1			341000010	31.11.1			341000011	31.11.1	31.11.2	
341000014	31.11.1			341000016	31.11.1			341000017	31.11.1		
341000018	31.11.1			341000019	31.11.2			341000020	31.11.2		
341000022	31.11.2			341000023	31.11.2			341000025	31.11.2		
341000026	31.11.2			341000027	31.11.2			341000028	31.11.2		
341000029	31.11.2			341000030	31.11.2			341000034	31.11.2		
341000038	31.11.2			342000002	31.11			342000003	31.11		
342000004	31.11			342000005	31.11			342000006	31.11		
342000007	31.11			342000008	31.11			342000009	31.11		
342000010	31.11			342000011	31.11	31.11.1	31.11.2	342000012	31.11.2		
342000013	31.11.2			344065100	11.03.2.1			344065120	11.12.1	11.12.2.1	
344116145	99 - 771.12			344158115	17.05	17.05.1		344158136	20.24.1	21.04	99 - 770
									99 - 899	99 - 919.2.1	
344158141	19.03.04			344158143	17.02			344158144	20.31.1	25.22.1	
344158149	17.02			344158152	99 - 776.02	99 - 776.02.01		344158153	11.18		
344311123	22.03.1			344311130	99 - 771.01	99 - 773.01		344311151	99 - 771.03	99 - 773.03	
344311227	17.02			344311318	20.31.3			344312128	19.01.1		
344375100	19.13	31.03		344375101	19.13	31.03		344375196	19.13		
344375227	19.13			344377200	19.03.05	19.03.06	31.03	344377201	19.03.05	19.03.06	31.03
344377210	19.03.05			344377219	19.03.06			344381200	31.03		
344381201	19.03.03	19.03.15		344381254	19.03.03	19.03.15		344381255	31.03		
344381258	19.03.15			344381263	19.03.03	19.03.15		344381266	19.03.03		
344382162	22.06.2	22.07.2	22.14.2	344382163	22.06.2	22.07.2	22.14.2	344382164	31.03		
	22.15.2				22.15.2	31.03					

344853116	19.11.4.A			344853119	19.11.4.A			344853120	19.03.17.A		
344853121	25.10.1.A			344853124	11.08.3.A			344853125	28.09.3.A		
344853126	28.01			344853129	99 - 613.1			350342510	19.03.07	19.03.08	22.06.3
									22.14.3	25.04	26.05.01
									26.06	99 - 028.5	99 - 684
									99 - 949		
350342511	19.03	19.03.05	19.03.06	350342512	17.11	19.03	19.03.12	350342513	22.06.2	22.07.2	22.10.2
	20.02.1	20.24	20.24.1		20.02	20.02.1	21.04		22.14.2	22.15.2	99 - 613
	20.29.1	21.01.1	21.02		22.07.2	22.15.2	25.05		99 - 771.07	99 - 773.15	
	22.05	22.10.2	25.01		26.03	26.03.01	26.06.01				
	25.02	25.04	25.05.1		99 - 017.2	99 - 028.2	99 - 773.12				
	25.07	25.08.1	25.22		99 - 773.13						
	26.03	26.03.01	26.05								
	27.04	27.04.01	27.04.02								
	27.20	27.20.01	27.20.03								
	29.33	99 - 028.5	99 - 469								
	99 - 469.02	99 - 470	99 - 470.02								
	99 - 771.03	99 - 771.05	99 - 771.10								
	99 - 773.03	99 - 773.05	99 - 773.10								
	99 - 773.11										
350342520	20.02.1	20.10	25.07	350342525	19.03.05	19.03.06	20.02.1	350342530	19.13	20.02.1	25.07.3
	99 - 771.11				21.01	21.02	21.10.1				
					25.07						
350342535	25.07.3			350342536	20.31.1			350342542	19.03.12	19.03.13	99 - 510
									99 - 773.12		
350342544	19.03	20.02.1	20.40.1	350345218	17.01	17.04		350350928	99 - 510.2		
	20.40.2										
350354030	10.09	20.03	20.10	350354533	13.83.1			350354548	20.03		
350356004	22.05			350356007	20.31.3			350356046	27.25		
350356058	19.13.1			350356100	20.03			350356127	17.01.1	20.13	20.29
350356153	10.08.1	27.15		350356154	28.01			350356168	11.18.2.A		
350356174	10.01.2			350356184	10.08.2			350356188	20.40.2		
350356208	22.06	22.14	99 - 773.15	350356209	27.30	28.08.5		350356256	17.02	99 - 771.01	99 - 771.04
									99 - 773.01	99 - 773.04	
350356325	22.10.1			350356440	19.11.2			350356444	11.18		
350356510	22.07.3	22.15.3		350356511	19.11.2			350356513	20.02	99 - 771.09	99 - 773.08
350356519	99 -			350356520	25.01.3			350356521	11.18		
	773.10.01										
350356530	27.20.05	29.11.2	99 - 469.04	350356531	10.01.3	11.19		350356533	27.03		
	99 - 470.04	99 - 771.09	99 - 773.08								
350356534	20.31.2			350356537	29.11.1			350356539	19.01.1		
350356540	25.08	25.26.1		350356542	20.12			350356552	19.03.10	19.03.11	
350356555	19.03.05	19.03.06		350356828	19.14.1			350356925	22.06.3	22.07.4	22.14.3
									22.15.4		
350356932	25.07.3			350356934	25.04	29.04.1		350356935	17.11		
350356936	99 - 773.12			350356937	99 - 773.12			350357803	11.08.2	11.08.2.1	11.09
									11.09.2	13.83.1	13.83.2
									17.02	19.03	19.03.13

	20.02.3	20.03	20.31.2	350357805	22.03.2	99 - 771.04	99 - 773.04	350357851	11.03.1.1	11.03.2.1	19.03.13
	21.06	22.11	25.07.6.B						19.03.14	19.03.17.A	21.10
	25.08.1	99 - 510	99 - 771.01						22.06	22.14	25.07.4
	99 - 773.01	99 - 776.04							25.07.5.A	28.08.4	28.09.3.A
									99 - 510	99 - 510.1	99 - 773.11
350357852	19.01.1	19.14.1		350357853	19.03.05	19.03.06	22.11.1.A	350358171	11.12.2.1		
350358719	20.03.2.A			350358729	19.11.1			350358742	17.10.1		
350358743	17.01.1			350359400	25.07.5.A			350359405	13.83.1	25.07.5.A	
350359407	11.12.1			350359409	11.12.1	11.12.2		350359452	17.11	21.02	29.09
350370730	19.03			350378685	25.07.6.B			350379273	19.01.1		
350379280	27.30			350379344	20.29			350379367	19.03.10	19.03.11	
350379621	17.03.1			350380560	21.10.1			350380760	20.10		
350380763	19.03.02			350380990	20.06	20.07		350381730	20.12.1		
350382730	99 - 771.02.01			350382740	99 - 771.02.01			350382890	99 - 771.02.01	99 - 773.02	
350382975	10.09			350383340	22.03.2			350384228	20.40.3		
350384428	25.06			350384465	19.13.1			350384540	19.13.2.A		
350384550	99 - 867			350384570	20.40			350384628	22.06.2	22.14.2	25.05.3.A
350384636	10.08	25.07.5.A		350384650	22.03.2	25.08.2		350384680	10.08		
350384740	20.02.3	20.12.1		350388205	19.03.09			350388208	99 - 771.02.01	99 - 771.03	99 - 773.02
									99 - 773.03		
350391506	10.01			350391514	27.13.19	27.13.21		350391518	10.01.4	29.03.4	
350391526	17.05.1	17.06.1	28.08.1	350391532	10.01.4	10.03	17.01.1	350391538	17.01.1	17.06.1	28.08.1
	29.03.4				28.08						
350391547	17.05	25.10		350391577	99 - 250			350399006	27.03.01	27.20.04	99 - 469.03
									99 - 470.03		
350399026	27.03.01	27.20.04	99 - 469.03	353561115	19.03.01			353561116	25.08.2		
	99 - 470.03										
353561121	20.12			353561131	19.03.04			353561132	20.40.1	20.40.2	
353561139	25.08			353561142	20.29			353561145	27.25		
353561151	29.01.1			353561152	20.40.1			353561154	20.40		
353561155	21.10			353561156	19.03.04	22.03.1		353561157	19.01.1		
353561158	22.04.1			353561159	20.31.2			353561160	99 - 028.1		
353561162	99 - 771.10	99 - 771.13	99 - 773.09	353561163	99 - 771.15	99 - 776.02	99 - 776.02.01	353561164	99 - 771.16	99 - 773.08	
353561167	99 - 773.14			353583183	25.07.5.A			353583240	17.03.3		
353587177	17.01.1	17.04		353587178	11.12.1	11.12.2		353587179	11.12.1	11.12.2.1	
353587180	17.03.2			353587212	99 - 771.12	99 - 773.11		353845130	99 - 867		
353845180	99 - 867			353847240	20.03			353848110	20.10		
353915107	10.03			354720	99 - 290.1			355500410	29.03.4		
355500415	27.13.15	99 - 741		355500510	29.03.1	99 - 751		355500515	17.10.1	19.11.2	27.13.15
									27.13.16	29.02.3	29.03
									29.03.3	29.04	29.09
									29.11.1	29.11.2	99 - 771.09
									99 - 773.08		
355500610	21.01	22.04	22.05	355500615	17.06	22.01	27.13.15		27.20.01	27.20.03	29.01
					27.13.16	27.13.18	27.20		29.01.1	29.02.3	99 - 469.02

	99 - 470.02	99 - 470.03	99 - 470.04	355500620	27.13.08	27.13.09	27.13.12	355500715	11.07	17.05.1	20.12
	99 - 741	99 - 771.09	99 - 773.08						20.24.1	20.31	21.02
									21.02.1	21.04	22.04
									22.04.1	22.06	22.06.1
									22.07	22.07.1	22.07.3
									22.07.5	22.14	22.14.1
									22.15	22.15.1	22.15.3
									22.15.5	25.01	25.02
									25.02.1	25.04	25.04.1
									25.05.1	25.05.2	25.07
									25.14	25.21.1	25.22
									26.03	26.04	26.04.01
									27.01.01	27.04	27.13
									27.13.01	27.13.06	27.13.07
									27.13.11	27.13.12	27.13.13
									27.13.14	28.02.1	28.04
									28.09	29.01.1	29.02.3
									29.03.3	29.03.5	29.04
									29.04.1	29.11	29.18
									29.21	99 - 326	99 - 469
									99 - 469.01	99 - 470	99 - 470.01
									99 - 770	99 - 771.05	99 - 773.05
									99 - 776.05	99 - 899	99 - 919.2
									99 - 919.2.1	99 - 919.3	
355500720	10.01.3	10.06	10.07	355500730	25.02.1	28.02.1		355500815	21.02.1	22.06	22.14
	19.03.16	19.11.3	20.40.4								
	25.02.1	25.04.1	25.21.2								
	25.25	27.13.12	27.13.13								
	27.13.14	28.08.6	99 - 771.10								
	99 - 771.11	99 - 773.09									
355500820	99 - 684			355500910	25.01.3			355500915	10.01.2	10.01.4	11.18
									11.18.1	11.19	19.01
									19.03	19.11	19.11.1
									20.02.1	20.12	20.31
									21.01	22.06	22.06.3
									22.07	22.10.1	22.14
									22.14.3	22.15	22.18
									25.05	25.05.1	25.05.2
									25.07	25.07.2	25.08.3
									25.14	27.01.01	27.02.01
									27.04	27.04.01	27.04.02
									27.13.01	27.13.08	27.13.13
									27.13.15	28.01	28.02
									28.08	28.08.5	29.01.1
									29.03	99 - 074	99 - 741
									99 - 771.07	99 - 771.14	99 - 776.02
									99 - 776.02.01	99 - 776.03	99 - 949

355500920	10.04	17.06.1	17.11	355500930	25.07	99 - 771.07		355501115	22.07.3	22.15.3	
	19.03	19.03.02	19.13								
	19.13.2.A	20.22.1	20.24								
	20.24.1	20.29.1	20.31.1								
	21.01	21.01.1	21.02								
	22.05	22.06.1	22.07.1								
	22.10.1	22.14.1	22.15.1								
	23.05	25.02	25.04								
	25.04.1	25.22	25.25								
	25.26	25.26.1	26.03.02								
	26.05	26.05.01	27.13.01								
	27.13.02	27.20.01	29.01.1								
	29.03.3	29.33	99 - 250								
	99 - 470	99 - 510.2	99 - 684								
	99 - 771.05	99 - 771.06	99 - 771.08								
	99 - 773.05	99 - 773.06	99 - 773.07								
	99 - 867	99 - 883.01	99 - 899								
	99 - 919.2	99 - 919.3									
355501120	10.01.5	10.06.1	17.06.1	355501130	17.02	19.03.02	19.03.13	355501140	10.01.5		
	19.01	19.01.1	19.03.05		19.13	19.13.1	21.06				
	19.03.06	19.03.07	19.03.08		27.13.08	27.13.09	29.01.1				
	19.03.09	20.10	20.29		99 - 510	99 - 771.10	99 - 773.09				
	20.31.1	20.31.3	21.02		99 - 773.10	99 - 883					
	22.03	22.06.1	22.07.1								
	22.14.1	22.15.1	23.01								
	23.05	25.07	25.08.2								
	26.06	26.06.01	27.03.01								
	27.13.08	27.13.13	27.15								
	27.20.02	27.20.04	27.20.05								
	28.01	29.04	29.04.1								
	99 - 388	99 - 469.01	99 - 469.03								
	99 - 469.04	99 - 470.01	99 - 470.03								
	99 - 470.04	99 - 613.1	99 - 771.06								
	99 - 771.08	99 - 771.10	99 - 771.15								
	99 - 773.06	99 - 773.07	99 - 776.04								
	99 - 883.01	99 - 919.3									
355501220	19.13.2.A	25.07.4		355501230	19.13.2.A			355501310	99 - 771.01	99 - 771.04	99 - 771.15
									99 - 773.01	99 - 773.04	
355501315	22.07.3	22.15.3	99 - 771.01	355501320	10.01.1	10.08.1	10.08.2	355501325	99 - 776.01		
	99 - 771.04	99 - 773.01	99 - 773.04		17.02	17.04	20.06				
					22.18	27.03.01	27.13.01				
					27.20.02	27.20.04	27.20.05				
					99 - 469.01	99 - 469.03	99 - 469.04				
					99 - 470.01	99 - 470.03	99 - 470.04				
					99 - 771.09	99 - 771.10	99 - 771.13				
					99 - 919.1						
355501330	10.08.2	11.19	17.02		21.01	27.01	99 - 771.15		776.02.01	99 - 878	99 - 899
	19.01.1	19.14.1	20.22		99 - 773.12	99 - 776.02	99 -				

355501340	20.40.5			355501520	10.08	19.01.1		355501530	19.01	19.14	20.01
									20.29	20.31	20.31.1
									22.01	25.08	25.08.3
									27.13.01	99 - 878	
355501550	17.02	17.04	20.02.1	355501715	28.09.1	99 - 773.10		355501730	99 - 771.15	99 - 776.02	99 - 776.02.01
355501740	11.09	19.03.04	28.09.1	355501920	22.07	22.15		355501930	22.01	22.04	22.05
355501950	19.03.13	99 - 510		355502140	11.03.1	11.03.2		355502150	22.02.1	22.03.2	22.04
									27.01		
355502320	19.03.04			355504120	28.08.4			355510410	25.02	25.04	
355510415	19.03.16	99 - 773.10		355510610	27.13.15			355510615	17.05.2.A	19.03	19.03.13
									19.11.2	19.13.1	22.06.1
									22.07.1	22.14.1	22.15.1
									25.01.3	25.02	25.02.1
									25.04.1	25.07.1	26.05
									26.05.01	26.06.01	27.25
									29.01	29.04	29.18
									99 - 017.1	99 - 028.4	99 - 074
									99 - 510	99 - 771.16	99 - 773.08
									99 - 962.1		
355510620	11.18	11.18.1	17.01.1	355510720	25.05			355510810	25.01.3	99 - 773.12	99 - 773.14
	17.10	21.01.1	27.13.06								
	27.13.07	29.02	29.02.1								
	29.02.2	29.02.3	29.03								
	29.03.4	99 - 028.4	99 - 028.5								
	99 - 754	99 - 771.11	99 - 771.14								
	99 - 773.10.01	99 - 773.13									
355510815	11.18	19.11.2	99 - 771.15	355510820	10.01.3	10.06	10.06.1		25.22	25.22.1	25.26
					10.07	11.13.1	11.18		25.26.1	26.03	26.03.01
					11.19	17.02.1	17.04		26.03.02	26.05	26.05.01
					17.05	17.05.1	17.10		26.06	26.06.01	27.01.01
					19.03.02	19.03.06	19.03.07		27.02	27.02.01	27.03
					19.03.08	19.03.09	19.03.12		27.03.01	27.03.02	27.04
					19.03.13	19.11.2	19.13		27.04.01	27.04.02	27.13.06
					20.13	20.24	20.31.1		27.13.09	27.13.12	27.13.13
					20.31.2	20.31.3	20.40.3		27.15	27.20	27.20.01
					21.01	21.02	21.02.1		27.20.02	27.20.03	27.20.04
					21.12	22.01	22.04		27.20.05	27.30	28.02
					22.06.1	22.07.1	22.07.3		28.02.1	28.04	28.09.1
					22.10	22.10.2	22.14.1		29.02.3	29.04.1	29.11
					22.15.1	22.15.3	22.18		29.18	99 - 017.1	99 - 028.5
					25.01	25.01.1	25.01.2		99 - 074	99 - 250	99 - 289
					25.01.3	25.02	25.02.1		99 - 290	99 - 469	99 - 469.01
					25.04	25.04.1	25.05.1		99 - 469.02	99 - 469.03	99 - 469.04
					25.06	25.07	25.07.2		99 - 470	99 - 470.01	99 - 470.02
					25.07.3	25.08	25.08.1		99 - 470.03	99 - 470.04	99 - 478
					25.21	25.21.1	25.21.2		99 - 502	99 - 510	99 - 613

	99 - 613.1	99 - 759	99 - 771.02.01	355510830	17.05	17.05.1	19.03.05	355510840	28.02.1		
					19.03.06	19.03.07	19.03.08				
	99 - 771.03	99 - 771.05	99 - 771.10		25.21.1	27.01.01	27.13.10				
	99 - 771.11	99 - 771.13	99 - 773.02		99 - 028.2						
	99 - 773.03	99 - 773.05	99 - 773.10								
	99 - 773.10.01	99 - 773.11	99 - 773.12								
	99 - 773.14	99 - 773.15	99 - 776.01								
	99 - 776.02	99 - 776.02.01	99 - 776.03								
	99 - 776.05	99 - 867	99 - 883								
	99 - 919.2	99 - 949	99 - 962.1								
355510915	99 - 773.15			355511010	27.03			355511020	11.13.1.1	11.13.1.2	20.02
									20.31.3	21.10.1	22.10.2
									25.26.1	27.20	27.20.01
									28.01	99 - 470	99 - 771.11
355511030	10.01.3	10.04	10.06	355511040	17.02	19.13		355511050	22.06.2	22.07.2	22.14.2
	17.02.1	19.01.1	19.03.05						22.15.2	25.08.1	25.25
	19.03.06	21.01	22.03						27.15		
	22.03.1	22.05	22.06.2								
	22.07	22.10.1	22.10.2								
	22.11	22.14.2	22.15								
	22.18	23.01	25.01								
	25.01.2	25.07.1	25.07.2								
	25.21.1	25.25	26.04								
	27.01	27.04	27.13.01								
	27.25.01	99 - 388	99 - 469								
	99 - 771.01	99 - 771.04	99 - 771.06								
	99 - 773.01	99 - 773.04	99 - 773.06								
	99 - 776.02	99 - 776.02.01	99 - 776.04								
355511210	19.03.05	19.03.06	19.14.1	355511220	19.03.05	19.03.12	19.14.1	355511230	10.06.1	11.03.1	11.03.2
	99 - 867				99 - 776.01				19.03.05	19.03.06	19.03.12
									19.03.13	19.13.1	21.10
									99 - 510	99 - 771.01	99 - 771.03
									99 - 773.01	99 - 773.03	99 - 867
355511240	19.03.04	22.03.1	99 - 771.01	355511250	11.03.1	11.03.2	20.03	355511260	21.10	21.10.1	22.02
	99 - 771.04	99 - 773.01	99 - 773.04						25.06	25.07.5.A	99 - 771.01
									99 - 771.03	99 - 773.01	99 - 773.03
355511350	99 - 771.02.01	99 - 773.02		355520610	25.01.1			355520630	26.03	26.04	26.04.01
355520820	19.03	20.12	25.01.2	355520830	10.03	10.07	17.05	355520860	17.05	99 - 773.14	
	27.13.13	27.13.14			20.40.3	22.06.3	22.14.3				
					25.06	27.13.09	27.15				
355521010	22.03.1			355521030	28.08.6			355521050	22.06.2	22.14.2	25.05
355521240	27.20.02	99 - 470.01	99 - 470.04	355530130	19.11.2	99 - 773.15		355530220	20.01	20.03	20.29
									22.10.1		
355530405	27.25			355530410	99 - 724			355530620	99 - 773.10.01		

				355530830	11.03.1 20.01 22.02.1	11.03.1.1 20.02	11.03.2 20.02.1	355530840	27.15	99 - 878	
355530930	27.25			355530960	25.08.2	99 - 882		355531210	19.01 20.31.2 27.13.09	20.31 25.08 99 - 724	20.31.1 25.08.3
355531220	20.31.2	25.08	27.25	355531430	22.18			355531830	11.03.1 22.11.1.A	11.03.2	17.02
355531950	10.08.2	22.04.1		355532605	11.13.1.1	11.13.1.2		355532620	10.01.2 19.03.14 99 - 510.1	11.13.1.1 20.29.1 99 - 773.14	11.13.1.2 28.08.5
355532630	27.01	28.08.5		355532830	19.03.04 99 - 773.12	99 - 771.11	99 - 773.10	355533210	19.01	19.01.1	
355533510	20.40			355533520	29.03.4	99 - 028.1		355533810	19.01 22.15.4	20.31 25.07.3	22.07.4 28.09.1
355533820	11.13.1.1	11.13.1.2	19.01	355533830	11.13.1 28.09.1	19.01	20.31	355534350	19.03.01	19.13.1	
355535410	19.14.1			355536120	27.25.01			355536210	10.08.1 22.06.3 22.14.3	19.03.10 22.07.4 22.15.4	22.06.2 22.14.2
355536220	11.13.1	20.29.1		355536230	10.08.1	11.13.1		355536410	17.02 20.31	19.03.05 20.40	19.03.06
355536415	20.31 20.31.3	20.31.1 25.08.3	20.31.2	355536420	20.31	25.08.3		355536430	19.11.3	99 - 497	
355536450	27.25			355536704	17.11			355536720	19.14.1		
355537920	10.01 10.01.3	10.01.1 10.01.4	10.01.2 10.01.5	355538610	27.03 99 - 771.04	27.03.02	99 - 771.01	355538620	99 - 773.01	99 - 773.04	
355538704	25.05.3.A	25.14		355538706	25.14			355538710	10.08.2	25.06	25.07.5.A
355538720	25.08.2			355540210	20.40.1			355541404	25.05.3.A		
355541406	25.05.3.A			355541410	19.13 25.08.1	20.40	25.07.6.B	355541710	19.13	25.07.3	
355544606	25.05.3.A	99 - 771.02.01	99 - 773.02	355544610	19.03.01	99 - 771.02.01	99 - 773.02	355546504	25.14		
355546506	25.14			355547004	11.08.2.1	11.09.2		355547006	11.08.2.1	11.09.2	
355547030	11.08.2.1	11.09.2		355547104	25.07.5.A	25.07.6.B		355547106	25.07.5.A	25.07.6.B	
355547210	20.10			355561030	10.03			355561230	17.03		
355561430	10.01.4	17.10.1	29.04	355561630	10.01 99 - 751	28.04.1	99 - 510.3	355562430	10.01.4	11.18.2.A	
355571415	10.01			360650003	99 - 741			360650742	25.08.2		
360652730	28.08.4			360653103	29.03.4			360653406	22.04.1		
360653408	19.03.13 99 - 510	22.04	22.05	366000607	99 - 773.15			366000612	10.07.1 19.13.1 99 - 028.5 99 - 773.15	19.03 25.02 99 - 510	19.03.13 25.02.1 99 - 771.14
366000614	28.02.1 99 - 919.3	29.04.1	99 - 773.13	366001434	22.04.1			366081018	10.09		
366161626	11.12.2			366172030	13.83.1			366340814	20.40.3 99 - 776.04	99 - 250	99 - 776.03

366340816	99 - 776.04			366341007	11.03.2.1			366341026	17.10		
366361012	99 - 771.02.01	99 - 773.02		366361016	19.13	99 - 776.01		366361218	99 - 867		
370002	99 - 290.1	99 - 776.04.01.A		370013	99 - 773.02.01.A			370027	99 - 773.02.01.A		
372783	99 - 290.1			378245	99 - 290.1			378246	99 - 290.1		
38814907	0.06.0.1			4232606	0.27.0			42485206	0.36.0.2.A		
42488393	0.14.0.9.A			42490267	0.14.1.B			42490268	0.14.1.B		
42491524	0.40.0.2.B			42493104	0.14.0.4.A			4387464	27.13		
44011091	11.08.2.1	11.09.2		44019140	11.08.2.1	11.09.2		44019496	27.25.01		
4479391	0.40.0.1.A			44901870	29.02	29.02.1		4513436	0.20.0	0.40.0	
45483416	27.25.02.A			4626466	0.20.0			4665029	0.04.0		
4667498	0.10.0	0.14.0.2		4687211	99 - 751			4690738	0.20.0		
4692711	0.30.5			4700162	0.14.0.1			4708213	0.10.0	0.14.0.2	
4708557	0.04.0			4716734	0.31.0.1.A			4717026	0.40.0.1.A		
4722162	0.08.1			4726295	0.04.2			4727257	0.20.0		
4731414	0.04.0			4734747	0.24.0.1			4735487	0.30.5		
4741301	0.31.0.1.A	0.31.0.2.B		4750524	0.14.0			4750525	0.14.0		
4757196	0.40.0.2.B			4760498	0.04.3			4765554	0.08.3		
4766813	0.14.0.2			4786841	0.06.0.1			4803660	0.08.1		
4806611	0.20.2			4807728	0.32.9			4809425	0.10.0		
4841297	0.04.3.1			4844543	0.08.2			4846397	0.31.0.1.A	0.31.0.2.B	
4846399	0.31.0.1.A			4846400	0.31.0.1.A	0.31.0.2.B		4847921	0.10.0		
4849601	99 - 751			4850986	28.08			4851385	0.35.0		
4851387	0.04.3.1			4851814	0.04.0			4851832	0.04.3		
4851834	0.04.3			4851837	0.04.3			4851842	0.04.3.1		
4851846	0.04.3.1			4851847	0.04.3.1			4851856	0.04.5		
4851857	0.04.5			4851858	0.04.5			4851870	0.06.0		
4851891	0.06.0			4851892	0.06.0			4851893	0.06.0		
4851896	0.06.0.1			4851914	0.08.0			4851934	0.40.0		
4852686	0.08.4			4852756	0.04.3			4852757	0.08.1		
4852780	0.08.3			4852786	0.08.4			4852794	0.12.0		
4852804	0.14.0			4852805	0.14.0			4852806	0.14.0		
4852808	0.14.0.2			4852809	0.14.0.2			4852812	0.14.0		
4852814	0.14.0			4853228	0.14.0.2			4853250	0.24.0		
4853298	0.30.0			4853307	0.31.0.1.A	0.31.0.2.B		4853427	0.04.0		
4853440	0.30.5			4853452	0.35.0			4853477	0.32.3		
4853479	0.32.3			4853480	0.32.3			4853481	0.32.3		
4853484	0.32.3.1			4853501	0.32.6			4853502	0.32.6		
4853509	0.32.6			4853510	0.32.6			4853511	0.32.6		
4853513	0.32.6			4853516	0.32.9			4853897	0.35.0		
4853901	0.35.0			4853904	0.35.0			4853917	0.40.0		
4853918	0.40.0			4853920	0.40.0			4853921	0.40.0		
4853922	0.40.0			4853927	0.35.0			4853928	0.35.0		
4853929	28.08			4853930	28.08			4857248	99 - 751		
4857426	0.06.0			4858605	0.14.0.6.A			4858606	0.07.1	0.32.6	0.35.0
									20.03.1	99 - 751	
4858608	0.20.0	0.32.0	0.32.6		99 - 751			4858609	0.06.0	0.14.0	0.14.0.1

	0.14.0.2	0.32.6		4858610	0.07.1			4860107	0.06.0.1			
4860391	0.36.0			4860550	0.04.0			4861116	0.07.7			
4861811	0.06.0			4861812	0.06.0			4861813	0.06.0			
4861816	0.06.0			4861817	0.06.0			4861818	0.06.0			
4861823	0.06.0.1			4861824	0.08.0			4861909	0.07.7			
4861923	0.07.7			4863955	0.32.6			4864032	0.04.3			
4864080	0.04.5	0.32.6		4864082	0.07.1			4864083	0.20.3	0.32.9	10.06	
									99 - 751			
4864084	0.24.0			4865234	0.32.3			4871771	0.20.3			
4871773	0.20.3			4871774	0.20.3			4928330	0.32.6			
4931480	0.32.6			4934253	0.20.3			4935634	0.14.0.8.A			
4936216	0.32.3			4958905	11.08.2.1	11.09.2		4964318	0.20.0			
4964320	0.20.0			4964487	0.20.0			4965120	0.20.0			
500300290	0.30.5			500301665	0.32.0			5102156	29.01.1			
5102234	29.01.1			5103908	20.03.1			5105280	11.19			
5110685	11.18			5112607	29.18			5112608	29.18			
5115197	21.01			5117314	11.08.2	11.09	11.09.1	5119125	27.25.01			
5120060	19.03.07	19.03.08	21.02	5121423	31.02			5124937	27.25.01			
	99 - 771.05											
5125039	25.02.1	25:04.1		5128791	17.05.1			5131880	27.25.01			
5135731	17.10.1			5135735	13.83.5.A			5135738	11.18.2.A			
5141635	27.13.15			5141690	11.18			5144870	99 - 017.1			
5148063	27.25.01			5148131	27.13.15			5148132	27.13.15			
5148133	27.13.15			5148516	99 - 017.1			5148517	99 - 017.1			
5150924	0.20.3	10.01	10.06	5151033	29.02	29.02.1		5151491	29.03.2			
5153340	28.08.5			5154201	27.13.06			5154731	27.13.15			
5154736	27.13.15			5154755	27.13.09			5155222	27.13.08			
5161830	27.13.09			5161831	27.13.09			5161833	27.13.09			
5161834	27.13.09			5163108	99 - 878			5165716	27.13.19	27.13.20	27.13.21	
5167653	27.25.01			5170782	29.02	29.02.1		5179714	28.08			
556886	99 -			564530	0.35.0			61315021	0.04.0			
	773.02.01.A											
61315623	0.40.0			61315661	0.04.3.1			61316052	0.06.0.1			
61317686	0.04.3.1			61317701	0.14.0			61320983	0.12.0			
61320985	0.12.0			61320986	0.12.0			61577211	0.06.0.1			
61577212	0.06.0.1			61577214	0.06.0.1			61577283	0.06.0.1			
61583713	0.04.3			61584377	0.06.0.1			703270	99 - 290.1			
70741017	27.13.18			70741018	27.13.18			70741259	27.13.08	27.13.09		
70741358	27.13.08	27.13.09		70741359	27.13.08	27.13.09		71316700	29.01			
71403535	27.13.12			71417244	27.13.11	27.13.13		71445069	0.14.0.5.A			
71445070	0.14.0.5.A			71445072	0.14.0.5.A			71445081	0.14.0.4.A			
71445097	0.14.0.8.A			71445103	0.14.0.9.A			71445106	0.14.0.9.A			
722441	0.14.0.8.A			749557	99 -			7592569	29.09			
					776.04.01.A							
759850	0.14.0			76026104	0.14.0.4.A			76026106	0.14.0.3.A			
76026107	0.14.0.3.A			76026108	0.14.0.4.A			76026110	0.14.0.3.A			
76026121	0.14.0.8.A			76026122	0.14.0.7.A			76026137	0.14.0.8.A			
76026139	0.14.0.5.A			76030848	0.14.0.9.A			767537	0.14.0.7.A			

768778	0.14.0.6.A			772202	0.14.0.4.A			772227	0.14.0.4.A			
772228	0.14.0.3.A	0.14.0.4.A	0.14.0.5.A	772230	0.14.0.3.A	0.14.0.4.A	0.14.0.5.A	772231	0.14.0.3.A	0.14.0.4.A	0.14.0.5.A	
	0.14.0.6.A	0.14.0.7.A	0.14.0.8.A		0.14.0.6.A	0.14.0.7.A	0.14.0.8.A		0.14.0.6.A	0.14.0.7.A	0.14.0.8.A	
	0.14.0.9.A				0.14.0.9.A				0.14.0.9.A			
772232	0.14.0.3.A	0.14.0.4.A	0.14.0.5.A	772234	0.14.0.3.A	0.14.0.4.A	0.14.0.5.A	772236	0.14.0.3.A	0.14.0.4.A	0.14.0.5.A	
	0.14.0.6.A	0.14.0.7.A	0.14.0.8.A		0.14.0.6.A	0.14.0.7.A	0.14.0.8.A		0.14.0.6.A	0.14.0.7.A	0.14.0.8.A	
	0.14.0.9.A				0.14.0.9.A				0.14.0.9.A			
772238	0.14.0.3.A	0.14.0.4.A	0.14.0.5.A	772239	0.14.0.3.A	0.14.0.4.A	0.14.0.5.A	772240	0.14.0.3.A	0.14.0.4.A	0.14.0.5.A	
	0.14.0.6.A	0.14.0.7.A	0.14.0.8.A		0.14.0.6.A	0.14.0.7.A	0.14.0.8.A		0.14.0.6.A	0.14.0.7.A	0.14.0.8.A	
	0.14.0.9.A				0.14.0.9.A				0.14.0.9.A			
772241	0.14.0.3.A	0.14.0.4.A	0.14.0.5.A	772242	0.14.0.3.A	0.14.0.4.A	0.14.0.5.A	772243	0.14.0.3.A	0.14.0.4.A	0.14.0.5.A	
	0.14.0.6.A	0.14.0.7.A	0.14.0.8.A		0.14.0.6.A	0.14.0.7.A	0.14.0.8.A		0.14.0.6.A	0.14.0.7.A	0.14.0.8.A	
	0.14.0.9.A				0.14.0.9.A				0.14.0.9.A			
772244	0.14.0.3.A	0.14.0.4.A	0.14.0.5.A	772245	0.14.0.3.A	0.14.0.4.A	0.14.0.5.A	772246	0.14.0.3.A	0.14.0.4.A	0.14.0.5.A	
	0.14.0.6.A	0.14.0.7.A	0.14.0.8.A		0.14.0.6.A	0.14.0.7.A	0.14.0.8.A		0.14.0.6.A	0.14.0.7.A	0.14.0.8.A	
	0.14.0.9.A				0.14.0.9.A				0.14.0.9.A			
772247	0.14.0.3.A	0.14.0.4.A	0.14.0.5.A	772248	0.14.0.3.A	0.14.0.4.A	0.14.0.5.A	772249	0.14.0.3.A	0.14.0.4.A	0.14.0.5.A	
	0.14.0.6.A	0.14.0.7.A	0.14.0.8.A		0.14.0.6.A	0.14.0.7.A	0.14.0.8.A		0.14.0.6.A	0.14.0.7.A	0.14.0.8.A	
	0.14.0.9.A				0.14.0.9.A				0.14.0.9.A			
772250	0.14.0.3.A	0.14.0.4.A	0.14.0.5.A	772251	0.14.0.4.A			772274	0.14.0.3.A			
	0.14.0.6.A	0.14.0.7.A	0.14.0.8.A									
	0.14.0.9.A											
772277	0.14.0.3.A			772278	0.14.0.3.A	0.14.0.4.A	0.14.0.5.A	772279	0.14.0.3.A	0.14.0.4.A	0.14.0.5.A	
					0.14.0.6.A	0.14.0.7.A	0.14.0.8.A		0.14.0.6.A	0.14.0.7.A	0.14.0.8.A	
					0.14.0.9.A				0.14.0.9.A			
772280	0.14.0.3.A			772292	0.14.0.3.A			772298	0.14.0.4.A			
772304	0.14.0.3.A			772305	0.14.0.3.A			772334	0.14.0.3.A			
772336	0.14.0.3.A			772353	0.14.0.3.A			772354	0.14.0.3.A			
772532	0.14.0.3.A	0.14.0.4.A	0.14.0.5.A	772581	0.14.0.8.A			772618	0.14.0.6.A			
	0.14.0.6.A	0.14.0.7.A	0.14.0.8.A									
	0.14.0.9.A											
772619	0.14.0.7.A			772666	0.14.0.6.A			773534	0.14.0.4.A			
774244	0.14.0.3.A			774245	0.14.0.7.A			774300	0.14.0.4.A			
774339	0.14.0.6.A			79020844	27.13.18			79021522	27.13.18			
79022480	0.40.0.2.B			79023646	0.14.0.7.A			79023699	0.14.0.3.A	0.14.0.4.A	0.14.0.5.A	
									0.14.0.6.A	0.14.0.7.A	0.14.0.8.A	
									0.14.0.9.A			
79024188	0.14.0.3.A			79026540	0.14.0.4.A			79028449	0.36.0.2.A			
79031247	0.14.0.3.A			79031824	27.13.06			79033447	0.14.0.9.A			
79033453	0.14.0.9.A			79035483	0.14.0.8.A			79035484	0.14.0.8.A			
79038381	0.14.0.3.A			79038390	0.14.0.4.A			79038392	0.14.0.4.A			
79038439	0.14.0.4.A			79038448	0.14.0.4.A			79038466	0.14.0.3.A			
79039754	0.14.0.9.A			79039755	0.14.0.9.A			79039757	0.14.0.9.A			
79046025	0.14.0.4.A			79046257	0.14.0.8.A			79046270	0.14.0.7.A			
79046290	0.14.0.7.A			79048248	0.14.0.9.A			79050753	0.14.0.4.A			
79050759	0.14.0.4.A			79050949	0.14.0.6.A			79050953	0.14.0.4.A			
79051844	27.13.06			79052233	0.36.0.1.A			79052234	0.36.0.1.A			
79052235	0.36.0.1.A			79052237	0.36.0.1.A			7905222[illegible]	0.36.0.1.A			

79052240	0.36.0.1.A			79052241	0.36.0.1.A			79052244	0.36.0.1.A			
79052245	0.36.0.1.A			79052246	0.36.0.1.A			79052247	0.36.0.1.A			
79052248	0.36.0.1.A			79052250	0.36.0.1.A			79052252	0.36.0.1.A			
79052254	0.36.0.2.A			79052255	0.36.0.2.A			79052256	0.36.0.2.A			
79052258	0.36.0.2.A			79052262	0.36.0.2.A			79052263	0.36.0.2.A			
79052265	0.36.0.2.A			79052271	0.36.0.1.A			79052272	0.36.0.1.A			
79052273	0.36.0.1.A			79052274	0.36.0.1.A			79052275	0.36.0.1.A			
79052277	0.36.0.2.A			79052278	0.36.0.2.A			79052281	0.36.0.2.A			
79062701	10.03			79062771	0.14.0.3.A	0.14.0.4.A	0.14.0.5.A	79062772	0.14.0.3.A	0.14.0.4.A	0.14.0.5.A	
					0.14.0.6.A	0.14.0.7.A	0.14.0.8.A		0.14.0.6.A	0.14.0.7.A	0.14.0.8.A	
					0.14.0.9.A				0.14.0.9.A			
79062773	0.14.0.3.A	0.14.0.4.A	0.14.0.5.A	79062774	0.14.0.3.A	0.14.0.4.A	0.14.0.5.A	79062775	0.14.0.3.A	0.14.0.4.A	0.14.0.5.A	
	0.14.0.6.A	0.14.0.7.A	0.14.0.8.A		0.14.0.6.A	0.14.0.7.A	0.14.0.8.A		0.14.0.6.A	0.14.0.7.A	0.14.0.8.A	
	0.14.0.9.A				0.14.0.9.A				0.14.0.9.A			
79062776	0.14.0.3.A	0.14.0.4.A	0.14.0.5.A	79062777	0.14.0.3.A	0.14.0.4.A	0.14.0.5.A	79062778	0.14.0.3.A	0.14.0.4.A	0.14.0.5.A	
	0.14.0.6.A	0.14.0.7.A	0.14.0.8.A		0.14.0.6.A	0.14.0.7.A	0.14.0.8.A		0.14.0.6.A	0.14.0.7.A	0.14.0.8.A	
	0.14.0.9.A				0.14.0.9.A				0.14.0.9.A			
79062779	0.14.0.3.A	0.14.0.4.A	0.14.0.5.A	79062780	0.14.0.3.A	0.14.0.4.A	0.14.0.5.A	79062781	0.14.0.3.A	0.14.0.4.A	0.14.0.5.A	
	0.14.0.6.A	0.14.0.7.A	0.14.0.8.A		0.14.0.6.A	0.14.0.7.A	0.14.0.8.A		0.14.0.6.A	0.14.0.7.A	0.14.0.8.A	
	0.14.0.9.A				0.14.0.9.A				0.14.0.9.A			
79062782	0.14.0.3.A	0.14.0.4.A	0.14.0.5.A	79062783	0.14.0.3.A	0.14.0.4.A	0.14.0.5.A	79062784	0.14.0.3.A	0.14.0.4.A	0.14.0.5.A	
	0.14.0.6.A	0.14.0.7.A	0.14.0.8.A		0.14.0.6.A	0.14.0.7.A	0.14.0.8.A		0.14.0.6.A	0.14.0.7.A	0.14.0.8.A	
	0.14.0.9.A				0.14.0.9.A				0.14.0.9.A			
79062785	0.14.0.3.A	0.14.0.4.A	0.14.0.5.A	79062786	0.14.0.3.A	0.14.0.4.A	0.14.0.5.A	79062788	0.14.0.8.A			
	0.14.0.6.A	0.14.0.7.A	0.14.0.8.A		0.14.0.6.A	0.14.0.7.A	0.14.0.8.A					
	0.14.0.9.A				0.14.0.9.A							
79067806	0.14.1.B			79067807	0.14.1.B			79067808	0.14.1.B			
79067809	0.14.1.B			79067810	0.14.1.B			79067811	0.14.1.B			
79067812	0.14.1.B			79067813	0.14.1.B			79067814	0.14.1.B			
79067815	0.14.1.B			79067816	0.14.1.B			79067817	0.14.1.B			
79067818	0.14.1.B			79067819	0.14.1.B			79067820	0.14.1.B			
79067821	0.14.1.B			79067822	0.14.1.B			79067823	0.14.1.B			
79067824	0.14.1.B			79067825	0.14.1.B			79067826	0.14.1.B			
79067827	0.14.1.B			79067828	0.14.1.B			79067829	0.14.1.B			
79067830	0.14.1.B			79067831	0.14.1.B			79067832	0.14.1.B			
79067833	0.14.1.B			79067834	0.14.1.B			79067835	0.14.1.B			
79067836	0.14.1.B			79067837	0.14.1.B			79067838	0.14.1.B			
79067839	0.14.1.B			79067840	0.14.1.B			79067841	0.14.1.B			
79067842	0.14.1.B			79067843	0.14.1.B			79067844	0.14.1.B			
79067845	0.14.1.B			79067846	0.14.1.B			79067847	0.14.1.B			
79067848	0.14.1.B			79067849	0.14.1.B			79067850	0.14.1.B			
79067851	0.14.1.B			79067852	0.14.1.B			79067853	0.14.1.B			
79067854	0.14.1.B			79067855	0.14.1.B			79070369	0.14.0.5.A			
79076025	0.36.0.2.A			79076208	27.13.07	27.13.08	27.13.11	79076368	0.14.0.8.A			
					27.13.15							
79080848	27.13.08	27.13.09		79081900	29.04			79083594	0.40.0.1.A			
79083855	10.03			79092063	27.13.20			79093985	0.40.0.2.B			
79094076	0.14.0.6.A			79097280	0.14.0.9.A			79099540	27.13.08			

79102328	27.13.06			79102494	0.14.0.3.A	0.14.0.8.A		79102544	0.14.0.5.A		
79102551	0.14.0.5.A			79102552	0.14.0.5.A			79102553	0.14.0.5.A		
79102554	0.14.0.5.A			79102560	27.13.08			79106737	0.36.0.2.A		
79106749	0.40.0.2.B			79106753	0.14.0.7.A			79109877	27.13.08		
79110487	0.14.0.6.A			79111815	27.13.06			79111846	0.14.0.6.A		
79111847	0.14.0.3.A	0.14.0.4.A	0.14.0.5.A	79111848	0.14.0.7.A			79111849	0.14.0.9.A		
	0.14.0.6.A	0.14.0.7.A	0.14.0.8.A								
	0.14.0.9.A										
79112016	0.14.0.7.A			79114570	10.03			7984178	28.08		
8007540	0.32.3			8007593	0.27.0			8007695	0.04.3.1		
8009992	0.27.0			8011481	0.14.0			8012659	0.20.3		
8015861	0.20.0			8017117	0.07.1			8017118	0.07.1		
8017238	99 - 751			8017267	0.07.1			8017489	99 - 751		
8017494	99 - 751			8017577	0.07.1			8017598	0.07.1		
8017599	0.07.1			8017600	0.07.1			8017656	0.32.3.1		
8017657	0.32.3.1			8017666	0.32.3.1			8017675	0.32.3.1		
8017680	0.24.0.1			8017693	0.04.3.1			8017705	0.24.0.1		
8017790	0.20.2			8017791	0.20.3			8017792	0.20.3		
8017806	0.40.0			8017807	0.14.0			8017809	0.02.1		
8017813	0.24.0.1			8017832	0.14.0			8018396	0.32.3.1		
8018424	0.24.0			8018445	0.24.0.1			80300436	99 - 773.02.01.A		
80395589	99 - 290.1			8102465	0.14.0.3.A			8104371	0.07.1		
8104374	0.07.1			8105210	0.24.0.1			8105211	0.24.0.1		
8105654	0.40.0			8109562	0.24.0			8121108	0.40.0.2.B		
8273919	28.08			8273920	28.08			8281085	13.83.2		
84014399	99 - 773.02.01.A			84014400	99 - 773.02.01.A			84014401	99 - 773.02.01.A		
84014402	99 - 773.02.01.A			84014403	99 - 773.02.01.A			84014404	99 - 773.02.01.A		
84014405	99 - 773.02.01.A			84014406	99 - 773.02.01.A			84014407	99 - 773.02.01.A		
84014408	99 - 773.02.01.A			84014409	99 - 773.02.01.A			84014410	99 - 773.02.01.A		
84014411	99 - 773.02.01.A			84015292	99 - 290.1			84017216	99 - 290.1		
84018320	99 - 290.1			84018322	99 - 290.1			84018323	99 - 290.1		
84018345	99 - 290.1			84018597	99 - 290.1			84018921	99 - 290.1		
84021166	99 - 290.1			8817913	0.08.0			8829321	0.06.0		
8831256	0.08.4			88902	99 - 290.1			9002167	0.14.0.8.A		
9007831	0.14.0.8.A			9007833	0.14.0.8.A			9009583	0.36.0.2.A		
9017850	0.14.0.7.A			916791	99 - 290			916797	99 - 290		
9288137	27.25.02.A			9505843	99 - 773.02.01.A			9505851	99 - 773.02.01.A		
9505853	99 - 773.02.01.A			9505855	99 - 773.02.01.A			9505856	99 - 773.02.01.A		
9505858	99 - 773.02.01.A			9505860	99 - 773.02.01.A			9510101	99 - 776.04.01.A		
9514341	99 -				773.02.01.A			961787?	99 -		

	776.04.01.A		98306469	27.13.23.A			98404700	0.14.0.1			
98406199	0.14.0.1		98411814	0.24.0			98412099	0.27.0			
98412165	0.30.5		98412166	0.31.0.1.A			98412396	0.32.3			
98412509	0.24.0		98414429	0.04.3			98415216	0.06.0			
98415265	0.32.6		98415428	0.14.0.2			98415571	0.14.0.2			
98415922	0.24.0		98417097	0.06.0			98417522	0.04.5	0.32.6		
98418591	0.14.0.1		98418749	0.06.0			98418750	0.06.0			
98424168	0.07.7		98424255	0.32.9			98424646	0.08.4			
98424682	0.30.5		98424683	0.30.5			98424754	0.36.0			
98424771	0.04.2		98425922	0.04.0			98426691	0.10.0			
98427149	0.04.2		98427158	0.04.3.1			98427266	0.08.3			
98428283	0.10.0		98429196	0.40.0			98429280	0.24.0.1	99 - 751		
98429292	0.32.6		98429670	0.04.0			98432725	0.04.0			
98435128	0.31.0.1.A	0.31.0.2.B	98435137	0.31.0.1.A			98435184	0.06.0			
98435185	0.06.0		98435186	0.06.0			98435303	0.31.0			
98435305	0.04.0		98435306	0.04.0			98435307	0.04.0			
98435308	0.04.0		98435309	0.04.0			98436180	0.07.7			
98436181	0.07.7		98437495	0.24.0.1			98437496	0.24.0.1			
98439346	0.32.6		98439348	0.32.6			98441262	0.24.0			
98442367	0.14.0		98443489	0.06.0			98445136	0.04.5			
98445184	0.14.0.2		98445185	0.12.0			98445561	0.04.5			
98446758	0.12.0		98446825	0.32.0			98446827	0.35.0			
98448347	0.20.3		98448462	0.06.0.1			98449318	0.06.0			
98450393	0.06.0.1		98450424	0.04.0			98450581	0.06.0.1			
98455043	0.12.0		98465109	0.06.0			98465114	0.32.0			
98465117	0.32.6		98466591	0.06.0			98469450	99 - 751			
98469645	0.12.0		98469675	99 - 751			98471160	0.04.0			
98471161	0.04.0		98471162	0.04.0			98474305	0.04.5	99 - 751		
98474306	0.07.1	99 - 751	98474308	0.20.3	0.32.9	99 - 751	98474309	0.24.0			
98474666	0.06.0		98479642	0.06.0.1			98480252	0.06.0.1			
98488133	0.14.0.2		98491312	0.24.0			98492235	0.07.7			
98492238	0.07.7		98494902	99 - 751			98495109	0.24.0			
98495111	0.24.0		98497505	0.06.0			98499173	0.04.3			
98499174	0.04.3.1		9920338	0.36.0.1.A			9920401	0.36.0.2.A			
9922944	0.36.0.2.A		9923740	0.14.0.7.A			9928594	11.23			
9929164	0.14.0.3.A		9929651	0.14.0.3.A			9929742	0.14.0.6.A	0.14.1.B		
9930880	0.14.0.6.A		9939709	0.40.0.2.B			9939749	0.40.0.2.B			
9939754	0.40.0.2.B		9939756	0.40.0.2.B			9940293	0.40.0.1.A			
9940298	0.40.0.1.A		9940299	0.40.0.1.A			9940300	0.40.0.1.A			
9940729	0.40.0.1.A		9941193	0.40.0.1.A			99431518	0.31.0			
99431652	0.31.0.2.B		99431653	0.31.0.2.B			99431654	0.31.0.2.B			
99431655	0.31.0.2.B		99431656	0.31.0.2.B			99434233	0.04.0			
99435038	0.08.4		99444868	0.06.0			99444877	0.06.0			
9956542	0.14.0.9.A		9957969	0.14.0.3.A	0.14.0.9.A		9960181	27.25.02.A			
9960182	27.25.02.A		9960183	27.25.02.A			9960184	27.25.02.A			
9960644	0.14.1.B		9961810	27.25.02.A			9961829	27.25.02.A			
9962308	99 - 478		9962309	99 - 478			9962310	99 - 478			
9962311	99 - 478		9962312	99 - 478			9962316	99 - 478.1.A			

9962483	99 - 478			9962484	99 - 478			9962485	99 - 478				
9962566	0.40.0.2.B			9962595	20.40			9962683	0.36.0.1.A				
9962769	0.40.0.2.B			9962878	0.36.0.2.A			9962880	0.36.0.2.A				
9962881	0.36.0.2.A			9962882	0.36.0.1.A			9962884	0.36.0.1.A				
9962885	0.36.0.1.A			9962938	0.24.0.2.A			9963008	11.18.2.A				
9963009	11.18.2.A			9963010	11.18.2.A			9966183	27.13.24.A				
9966184	27.13.24.A			9966185	27.13.24.A			9966186	27.13.24.A				
9966187	27.13.24.A			9966188	27.13.24.A			9966189	27.13.23.A				
9966190	27.13.23.A			9966192	27.13.23.A			9966193	27.13.23.A				
9966195	27.13.23.A			9966196	27.13.23.A			9966197	27.13.23.A				
9966198	27.13.23.A			9966200	27.13.23.A			9966202	27.13.24.A				
9966207	27.13.23.A			9966229	27.13.24.A			9966235	27.13.25.A				
9966236	27.13.25.A			9966237	27.13.25.A			9966238	27.13.25.A				
9966239	27.13.25.A			9966240	27.13.25.A			9966241	27.13.25.A				
9966243	27.13.23.A			9966247	27.13.23.A			9966252	27.13.23.A				
9966254	27.13.23.A			9966279	0.14.0.3.A	0.14.0.4.A	0.14.0.5.A	9966612	27.13.23.A				
					0.14.0.6.A	0.14.0.7.A	0.14.0.8.A						
					0.14.0.9.A								
9966613	27.13.23.A			9966625	0.14.0.4.A			9966626	0.14.0.4.A				
9966627	0.14.0.4.A			9966628	0.14.0.4.A			9966629	0.14.0.4.A				
9966630	0.14.0.3.A			9966631	0.14.0.3.A			9966632	0.14.0.3.A				
9966633	0.14.0.3.A			9966634	0.14.0.3.A			9966635	0.14.0.3.A	0.14.0.4.A	0.14.0.5.A		
									0.14.0.6.A	0.14.0.7.A	0.14.0.8.A		
									0.14.0.9.A				
9966636	0.14.0.3.A	0.14.0.4.A	0.14.0.5.A	9966637	0.14.0.3.A	0.14.0.4.A	0.14.0.5.A	9966638	0.14.0.3.A	0.14.0.4.A	0.14.0.5.A		
	0.14.0.6.A	0.14.0.7.A	0.14.0.8.A		0.14.0.6.A	0.14.0.7.A	0.14.0.8.A		0.14.0.6.A	0.14.0.7.A	0.14.0.8.A		
	0.14.0.9.A				0.14.0.9.A				0.14.0.9.A				
9966639	0.14.0.3.A	0.14.0.4.A	0.14.0.5.A	9966640	0.14.0.3.A			9966641	0.14.0.3.A				
	0.14.0.6.A	0.14.0.7.A	0.14.0.8.A										
	0.14.0.9.A												
9966642	0.14.0.3.A			9966643	0.14.0.3.A			9966644	0.14.0.3.A				
9966645	0.14.0.5.A			9966646	0.14.0.5.A			9966647	0.14.0.9.A				
9966648	0.14.0.9.A			9966649	0.14.0.9.A			9966650	0.14.0.9.A				
9966651	0.14.0.9.A			9966652	0.14.0.8.A			9966653	0.14.0.3.A	0.14.0.4.A	0.14.0.5.A		
									0.14.0.6.A	0.14.0.7.A	0.14.0.8.A		
									0.14.0.9.A				
9966654	0.14.0.7.A			9966655	0.14.0.7.A			9966656	0.14.0.7.A				
9966657	0.14.0.7.A			9966658	0.14.0.7.A			9966659	0.14.0.7.A				
9966660	0.14.0.7.A			9966661	0.14.0.7.A			9966662	0.14.0.7.A				
9966663	0.14.0.7.A			9966664	0.14.0.7.A			9966665	0.14.0.7.A				
9966666	0.14.0.7.A			9966667	0.14.0.7.A			9966668	0.14.0.6.A				
9966669	0.14.0.7.A			9966670	0.14.0.7.A			9966671	0.14.0.6.A				
9966672	0.14.0.7.A			9966673	0.14.0.3.A	0.14.0.4.A	0.14.0.5.A	9966674	0.14.0.3.A	0.14.0.4.A	0.14.0.5.A		
					0.14.0.6.A	0.14.0.7.A	0.14.0.8.A		0.14.0.6.A	0.14.0.7.A	0.14.0.8.A		
					0.14.0.9.A				0.14.0.9.A				
9966675	0.14.0.3.A	0.14.0.4.A	0.14.0.5.A	9966676	0.14.0.6.A			9966677	0.14.0.6.A				
	0.14.0.6.A	0.14.0.7.A	0.14.0.8.A										
	14.0.9.A												

9966678	0.14.0.6.A	9966679	0.14.0.7.A			9966680	0.14.0.7.A		
9966681	0.14.0.7.A	9966682	0.14.0.3.A	0.14.0.4.A	0.14.0.5.A	9966683	0.14.0.3.A	0.14.0.4.A	0.14.0.5.A
			0.14.0.6.A	0.14.0.7.A	0.14.0.8.A		0.14.0.6.A	0.14.0.7.A	0.14.0.8.A
			0.14.0.9.A				0.14.0.9.A		
9966684	0.14.0.7.A	9966685	0.14.0.6.A			9966686	0.14.0.8.A		
9966687	0.14.0.6.A	9966688	0.14.0.9.A			9966689	0.14.0.7.A		
9966690	0.14.0.7.A	9966691	0.14.0.7.A			9966692	0.14.0.8.A		
9966693	0.14.0.8.A	9966694	0.14.0.7.A			9966695	0.14.0.8.A		
9966696	0.14.0.9.A	9966697	0.14.0.9.A			9966698	0.14.0.9.A		
9966699	0.14.0.9.A	9966700	0.14.0.9.A			9966701	0.14.0.9.A		
9966702	0.14.0.9.A	9966703	0.14.0.9.A			9966704	0.14.0.9.A		
9966705	0.14.0.8.A	9966706	0.14.0.8.A			9966707	0.14.0.9.A		
9966708	0.14.0.9.A	9966709	0.14.0.9.A			9966710	0.14.0.9.A		
9966711	0.14.0.8.A	9966712	0.14.0.3.A	0.14.0.4.A	0.14.0.5.A	9966713	0.14.0.6.A		
			0.14.0.6.A	0.14.0.7.A	0.14.0.8.A				
			0.14.0.9.A						
9966714	0.14.0.6.A	9966715	0.14.0.6.A			9966716	0.14.0.8.A		
9966717	0.14.0.6.A	9966718	0.14.0.8.A			9966719	0.14.0.3.A	0.14.0.4.A	0.14.0.5.A
							0.14.0.6.A	0.14.0.7.A	0.14.0.8.A
							0.14.0.9.A		
9966720	0.14.0.8.A	9966721	0.14.0.8.A			9966722	0.14.0.6.A		
9966723	0.14.0.6.A	9966724	0.14.0.6.A			9966725	0.14.0.6.A		
9966726	0.14.0.6.A	9966727	0.14.0.6.A			9966728	0.14.0.8.A		
9966729	0.14.0.8.A	9966730	0.14.0.8.A			9966731	0.14.0.7.A		
9966732	0.14.0.7.A	9966733	0.14.0.6.A			9967849	28.08		
9968580	27.13.23.A	9968581	27.13.23.A			9968582	27.13.23.A		
9968583	27.13.23.A	9968825	0.40.0.2.B			9968826	0.40.0.2.B		
9968828	0.40.0.2.B	9968829	0.40.0.2.B			9968830	0.40.0.2.B		
9968831	0.40.0.2.B	9968832	0.40.0.2.B			9968895	0.40.0.2.B		
9969402	0.40.0.2.B	9982964	0.14.1.B						